Renfert

making work easy

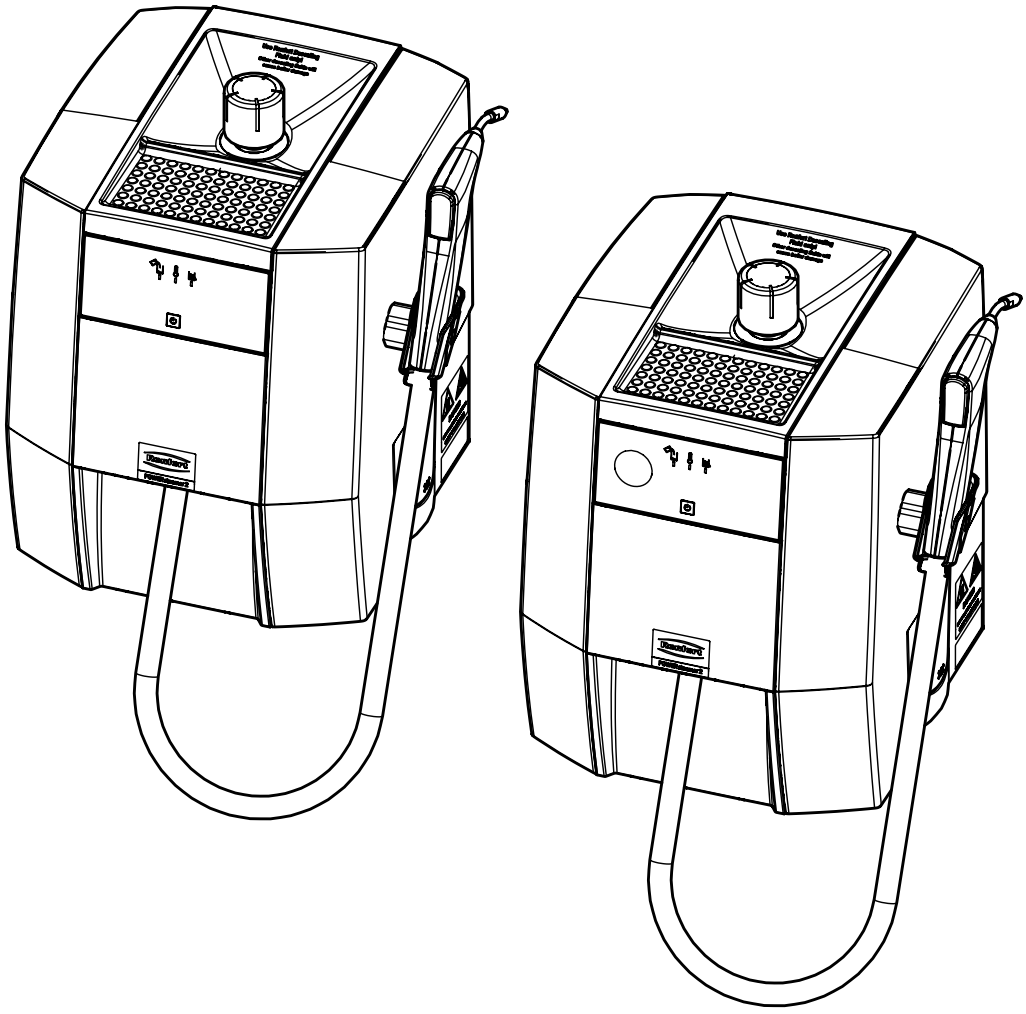

# POWER steamer I & II

Service Instructions

Made in Germany

21-6925 22052026

# Contents

**90002 1865**

Tankverschluss, kpl. • Tank cap, cpl. • Bouchon de réservoir, cpl. • Tappo del serbatoio, cpl. • Tapón de combustible, compl. • Крышка топливного бака, в сборе

**90003 3741**

Revisionsverschluss • Service flap • Trappe de révision • Sportello di ispezione • Tapa de revisión • Панель доступа

**90003 3705**

Werkzeug (Steckschlüssel) • Tool (socket wrench) • Outil (clé à douille) • Utensile (chiave a bussola) • Herramienta (llave de vaso) • Инструмент (торцевой ключ)

**90002 1070**

Dichtungssatz • Set of seals • Jeu de joints d'étanchéité • Set di guarnizioni • Juego de anillos de sellado • Комплект прокладок

**90003 7875**

Magnetventil Dampf • Solenoid valve steam • Électrovanne vapeur • Elettrovalvola vapore • Electroválvula vapor • Электромагнитный клапан подачипара

**90003 7874**

Magnetventil Wasser • Solenoid valve water • Électrovanne eau • Elettrovalvola acqua • Electroválvula agua • Электромагнитный клапан воды

**90002 1880**

Druckschalter Dampf, kpl. • Pressure switch, steam, cpl. • Pressostat vapeur, cpl. • Pressostato vapore, compl. • Presostato vapor, compl. • Реле давления пара, кпл.

**90002 1881**

Druckschalter Wasser, kpl. • Pressure switch, water cpl. • Pressostat eau cpl. • Pressostato acqua compl. • Presostato agua compl. • Реле давления воды, кпл.

**90002 1882**

Pumpe • Pump • Pompe • Pompa • Bomba • Насос

**90002 1892**

Manometer incl. Verschraubung • Pressure gauge incl. screw connection • Manomètre avec raccord • Manometro con raccordo a vite • Manómetro incl. conexión de tornillo • Манометр с резьбовым соединением

**90003 3712**

Netzkabel 3-polig • 3 pin power cord • Cordon d'alimentation tripolaire • Cavo di rete tripolare • Cable de red tripolar • 3-полюсный сетевой кабель

**90003 36xx**

Leiterkarte (Steuerung) • Circuit board (control) • Carte de circuit imprimé (commande) • Scheda del circuito (controllo) • Placa de circuito (control) • Печатная плата (управление)

**90003 3626**

Leiterkarte (Bedienung) • Circuit board (operation) • Carte de circuit imprimé (commande) • Scheda del circuito (funzionamento) • Placa de circuito (funcionamiento) • Печатная плата (работа)

**90003 4653**

Gerätefüße • Rubber foot • Pieds en caoutchouc • Piedini dell'apparecchio • Pies del aparato • Ножки прибора

**90003 3750 / 90003 3735**

Frontteil oben inkl. Bedienfolie • Front part, top, incl. key pad • Partie frontale supérieure avec écran tactile • Parte anteriore superiore incl. pannello di controllo • Parte delantera superior incl. teclado de membrana • Верхняя передняя часть, включая рабочую пленку

**90003 3666**

Handstückhalter kpl. • Handpiece holder cpl. • Support de la pièce à main cpl. • Porta manipolo cpl. • Soporte e la pieza de mano cpl. • Держатель для наконечника cpl.

**90003 3642**

Klappe (Revisionsöffnung) • Cap (service opening) • Capuchon (ouverture de révision) • Tappo (apertura di ispezione) • Tapón (abertura de revisión) • Заслонка (смотровое отверстие)

**90003 3639 / 90003 3736**

Frontteil Mitte • Front part, center • Partie frontale, centrale • Parte anteriore centrale • Parte delantera, centro • Центр спереди

**90003 3651**

Stutzendichtung • Seal for connecting piece • Joint de tubulure • Guarnizione del raccordo • Sello de la manguera • Уплотнение гнезда

**90003 3663**

Halteblöcke Set • Support blocks set • Jeu de blocs de support • Set di blocchi di supporto • Juego de bloques de soporte • Комплект удерживающих блоков

**90003 3709**

Temperatursensor • Temperature sensor • Capteur de température • Sensore di temperatura • Sensor de temperatura • Датчик температуры

**9000 30258**

Temperatursicherung Kessel • Boiler temperature fuse • Thermostat de la chaudière • Protezione temperatura della caldaia • Control de temperatura de la caldera • Термопредохранитель котла

**90002 1927**

Überdruckventil • Pressure relief valve • Pressure relief valve • Valvola di sicurezza • Válvula de alivio de presión • Редукционный клапан

**90002 1751**

Isolierset • Isolation set • Jeu d'isolation • Kit isolante • Juego de aislamiento • Изоляционный комплект

**90003 3637**

Gehäuse rechts • Chassis, right side • Boîtier, côté droit • Parte di destra del corpo esterno • Lado derecho de la carcasa • Корпус справа

**90003 3638**

Gehäuse links • Chassis, left side • Boîtier, côté gauche • Parte di sinistra del corpo esterno • Lado izquierdo de la carcasa • Корпус слева

**90003 3640**

Gehäuse Oberteil • Chassis, upper part • Boîtier, partie supérieure • Parte superiore del corpo esterno • Parte superior de la carcasa • Корпус верхняя часть

**90003 3728**

Flachbandkabel • Ribbon cable • Câble ruban • Cavo a nastro • Cable de cinta • Ленточный кабель

**90003 3873**

Verschlussschraube (DIN908-G1/8A-A4) • Screw plug • Bouchon fileté • Tappo a vite • Tapón roscado • Резьбовая пробка

**90003 7862**

Düse • Nozzle • Buse • Ugello • Boquilla • насадки

**90003 3603**

Mikroschalter einzeln • Micro switch single • Micro-interrupteur seul • Micro interruttore singolo • Microinterruptor único • Отдельный микровыключатель

**90002 1682**

Komplettes Handstückpaket • Complete handpiece kit • Jeu pièce à main complet • Set manipolo completo • Conjunto pieza de mano completo • Полный комплект наконечников

**90003 7878**

Rückschlagventil • Check valve • Soupape de retenue • Valvola di ritenzione • Válvula de retención • Обратный клапан

**90003 3671**

Trafo bei Spannungsvarianten • Transformer for voltage variants • Transformateur pour les variantes de tension • Trasformatore per le varianti di tensione • Transformador para variantes de tensión • Трансформатор для различных вариантов напряжения

**90002 0976**

Zulaufschlauch kpl. Trimmer • Admission hose compl. Trimmer • Tuyau d'amenée compl. • Taille-plâtre • Tubo di approvvigionamento compl. Squadramodelli • Tubo de entrada, completo recortadora • Впускной шланг для триммера

**90003 0276**

Kunststoffboden POWER steamer kpl. • Plastic base POWER steamer cpl. •

Base en plastique cpl. POWER steamer • Base in plastica cpl. POWER steamer •

Base de plástico cpl. POWER steamer

**90012 17xx**

Kessel POWER steamer 1 • Boiler POWER steamer 1 • Chaudière POWER steamer 1 • Caldaia POWER steamer 1 • Caldera POWER steamer 1

**90002 17xx**

Kessel POWER steamer 2 • Boiler POWER steamer 2 • Chaudière POWER steamer 2 • Caldaia POWER steamer 2 • Caldera POWER steamer 2

**90002 1849**

Serviceset Dampfschläuche POWER steamer 1 • Service set steam hoses POWER steamer 1 • Kit de maintenance tuyaux à vapeur POWER steamer 1 • Kit di manutenzione tubi per vapore POWER steamer 1 • Kit de mantenimiento mangueras de vapor POWER steamer 1

**90002 1847**

Serviceset Dampfschläuche POWER steamer 2 • Service set steam hoses POWER steamer 2 • Kit de maintenance tuyaux à vapeur POWER steamer 2 • Kit di manutenzione tubi per vapore POWER steamer 2 • Kit de mantenimiento mangueras de vapor POWER steamer 2

**Test**

Schutzleiterprüfung • Protective conductor test • Vérification du conducteur de protection • Verifica del conduttore di protezione • Comprobación del conductor de protección • Проверка защитного провода

**Montageanleitung • Assembly Instruction • Instruction d'installation Istruzioni l'istallazione • Instrucciones de montaje • Руководство по монтажу**

# 90002 1865

Tankverschluss, kpl. • Tank cap, cpl. • Bouchon de réservoir, cpl. • Tappo del serbatoio, cpl. • Tapón de combustible, compl. • Крышка топливного бака, в сборе

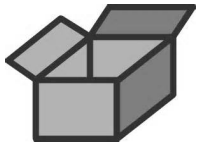

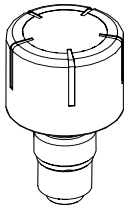





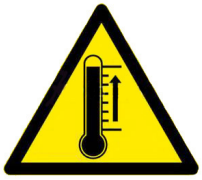



**1.**

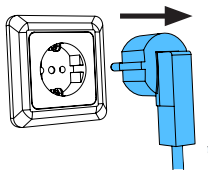

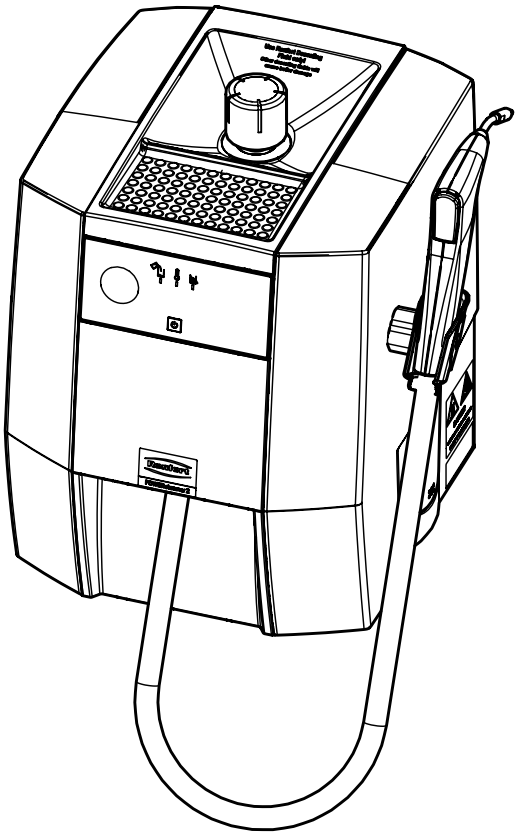

21-6925 07112024

**2.**

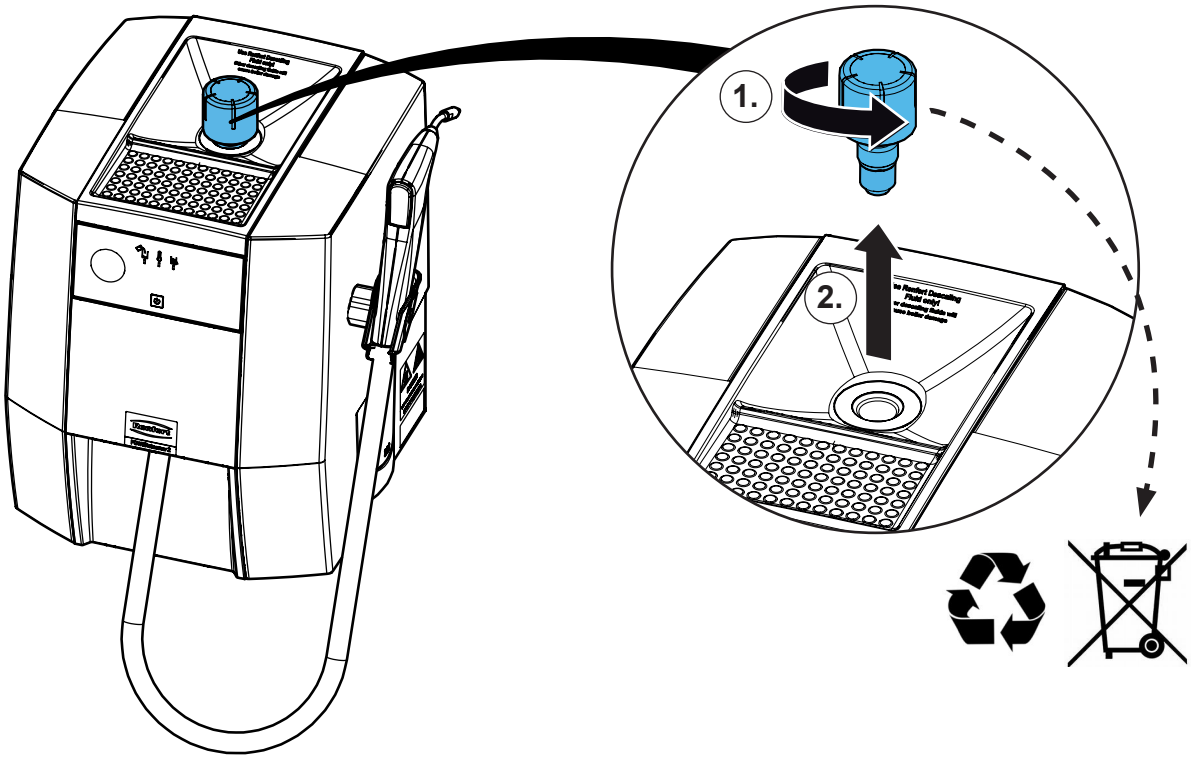


**3.**

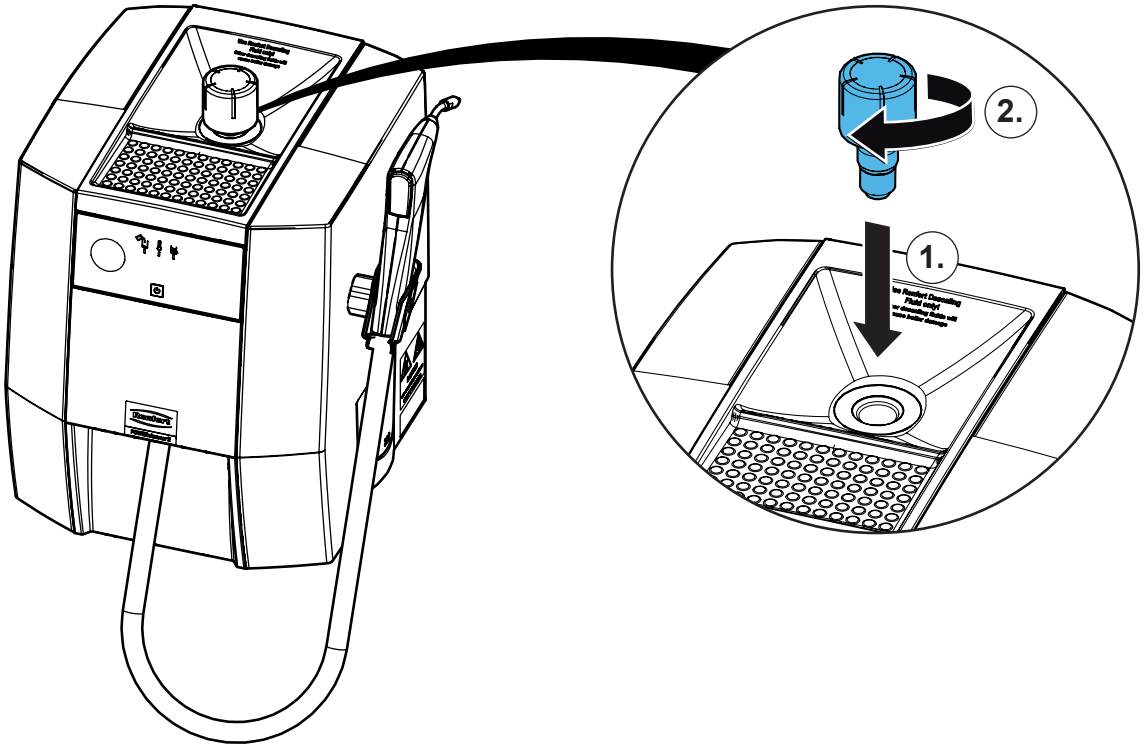

**Montageanleitung • Assembly Instruction • Instruction d'installation Istruzioni l'istallazione • Instrucciones de montaje • Руководство по монтажу**

# 90003 3741

Revisionsverschluss • Service flap • Trappe de révision • Sportello di ispezione • Tapa de revisión • Панель доступа

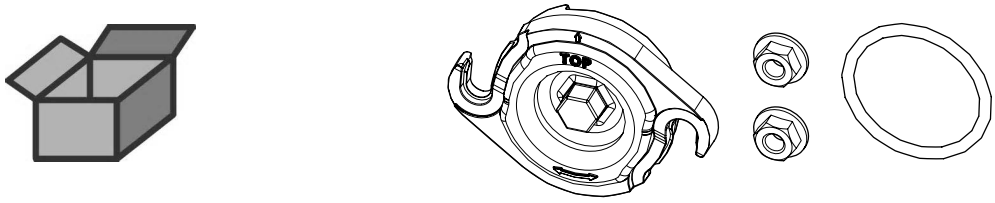







1.

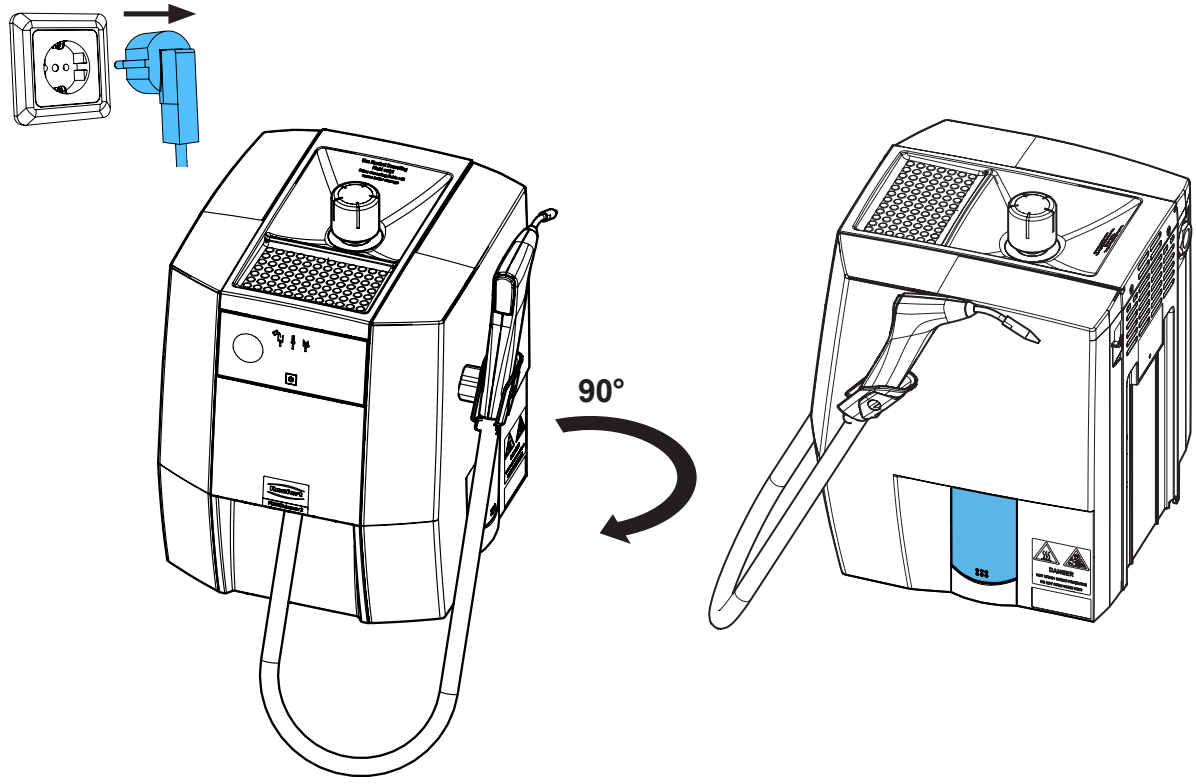


21-6925 07112024

## 2.

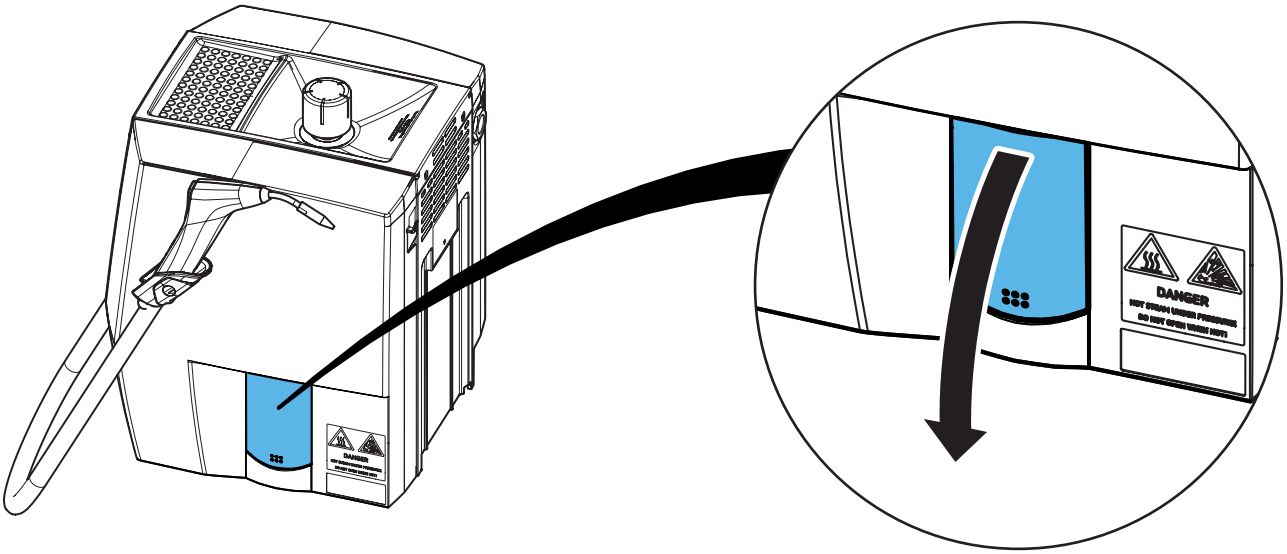


## 3.

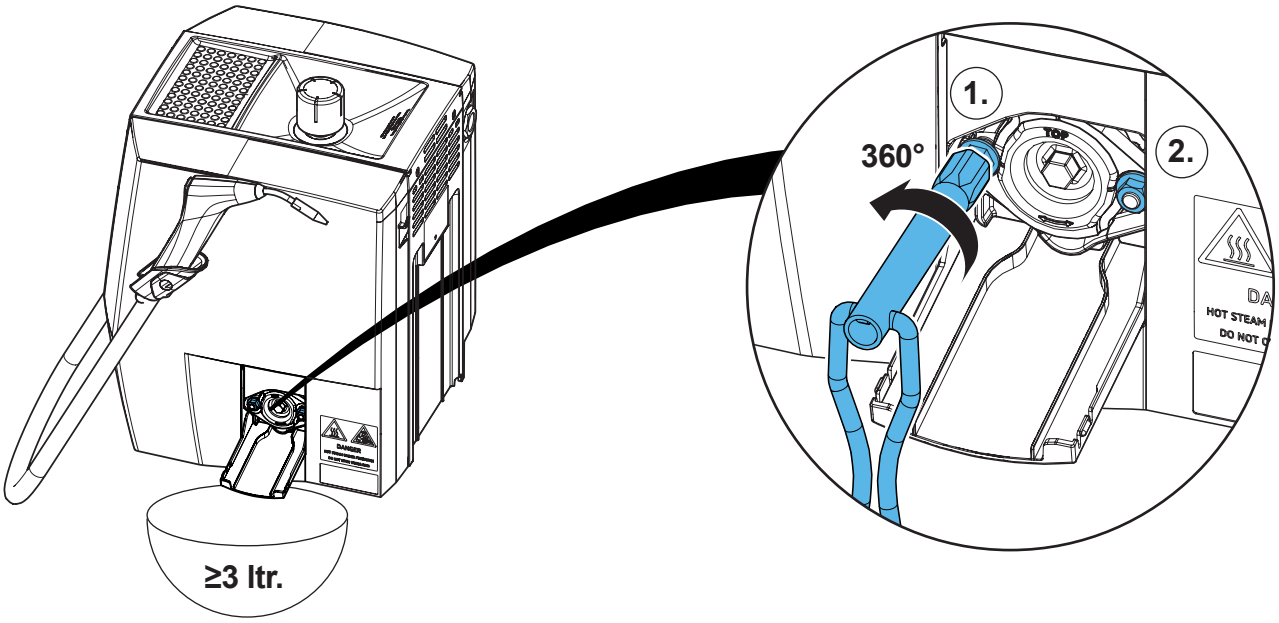


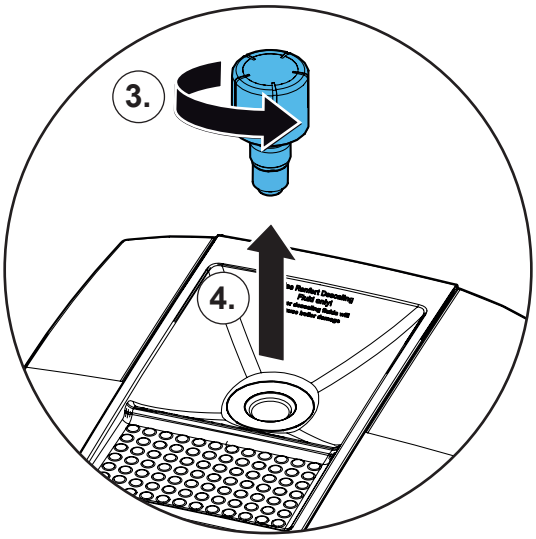





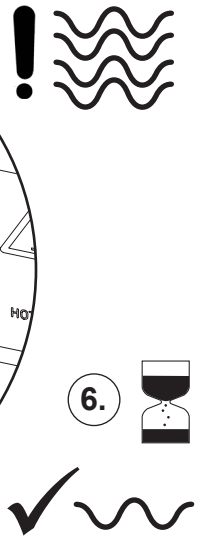

**4.**




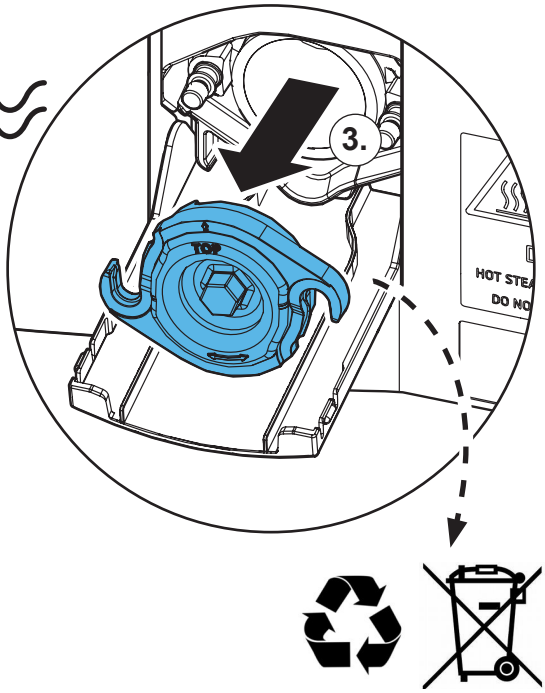


**5.**

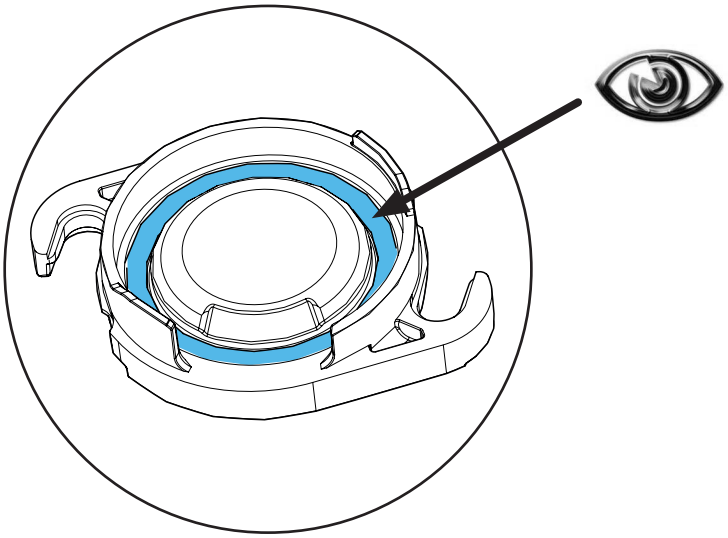

**6.**

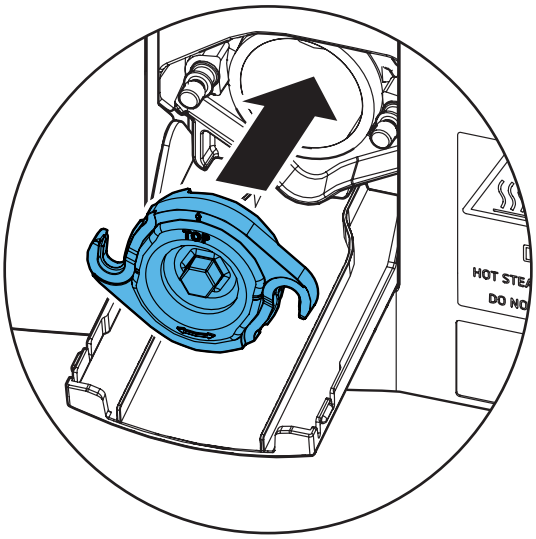

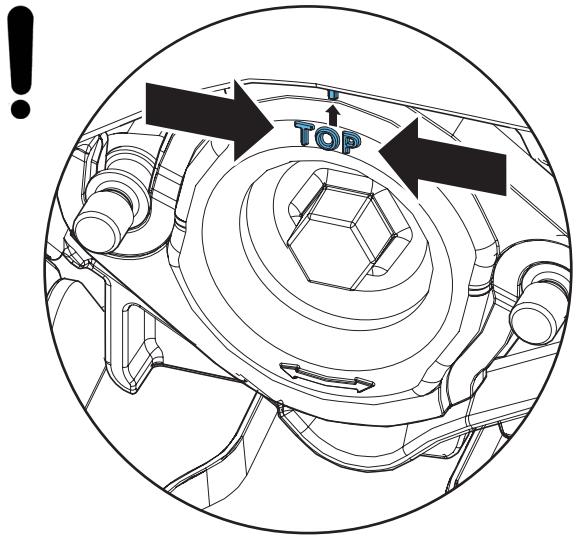

**7.**




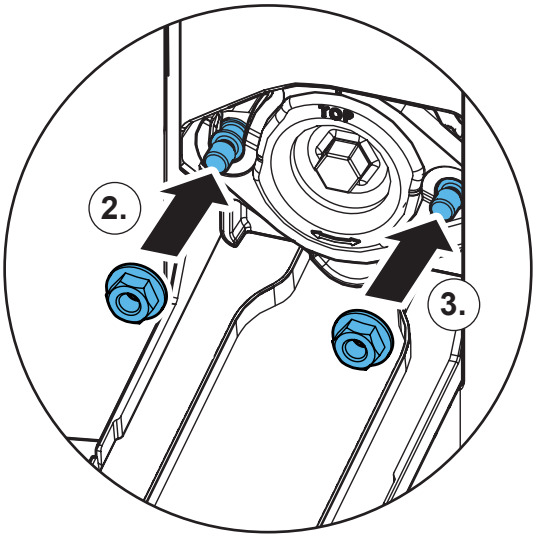


**8.**

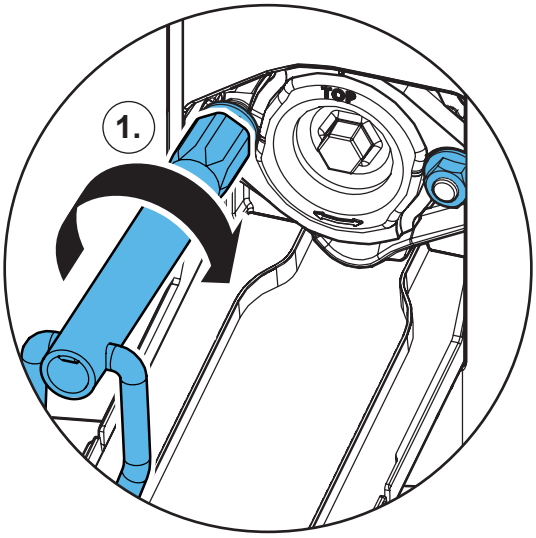


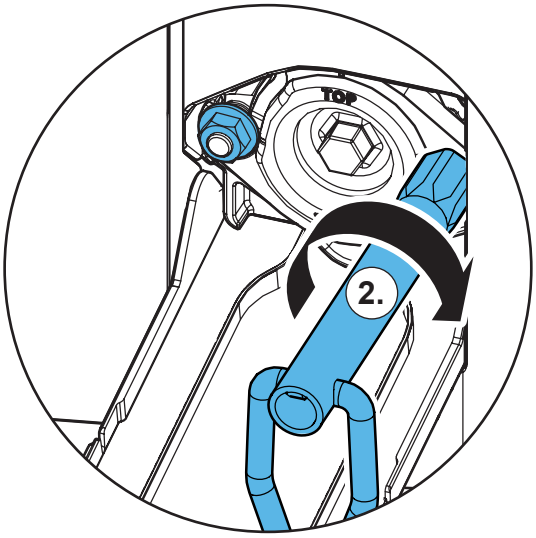


**9.**



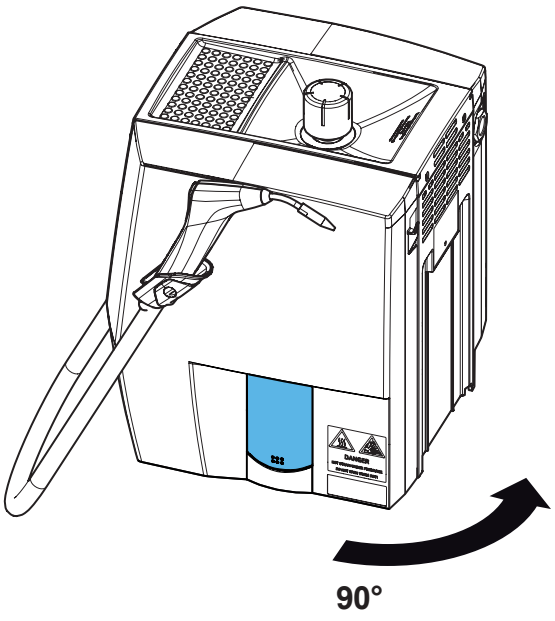

**Montageanleitung • Assembly Instruction • Instruction d'installation Istruzioni l'istallazione • Instrucciones de montaje • Руководство по монтажу**

# 90003 3705

Werkzeug (Steckschlüssel) • Tool (socket wrench) • Outil (clé à douille) • Utensile (chiave a bussola) • Herramienta (llave de vaso) • Инструмент (торцевой ключ)

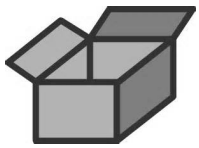

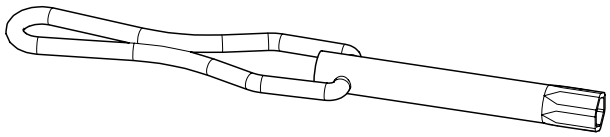

**1.**

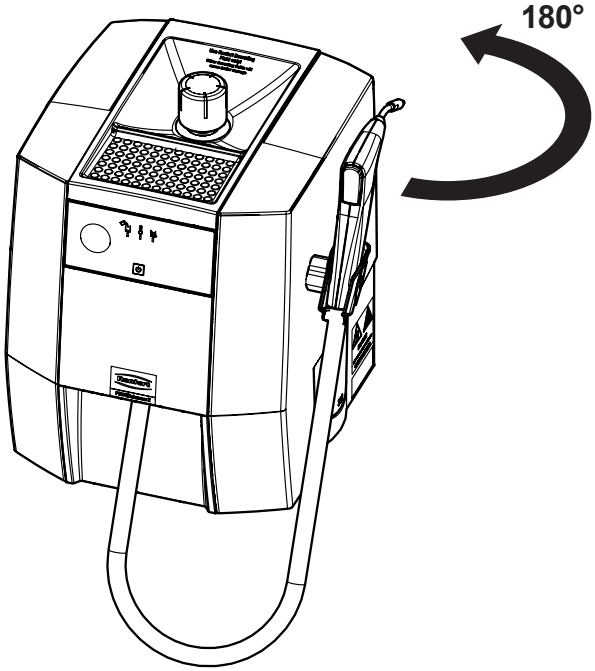


**2.**

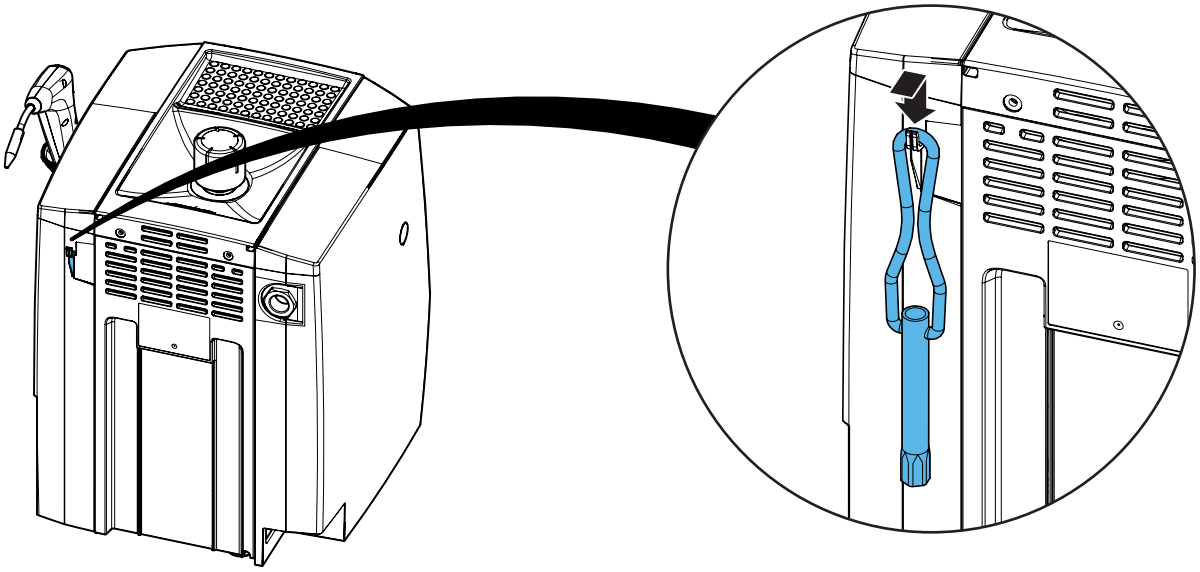

21-6925 07112024

Renfert

making work easy

**Montageanleitung • Assembly Instruction • Instruction d'installation Istruzioni l'istallazione • Instrucciones de montaje • Руководство по монтажу**

# 90002 1070

Dichtungssatz • Set of seals • Jeu de joints d'étanchéité • Set di guarnizioni • Juego de anillos de sellado • Комплект прокладок

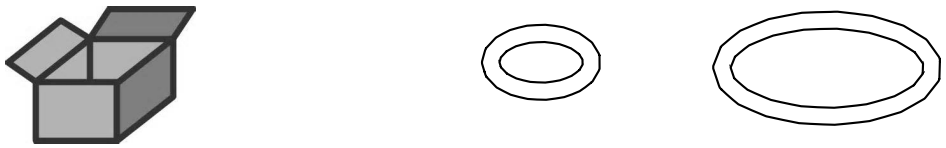



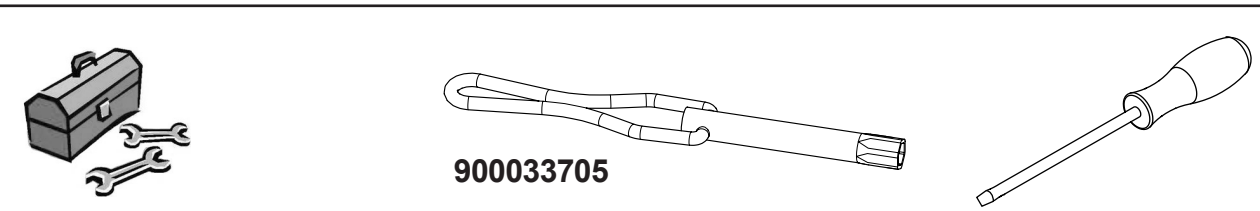


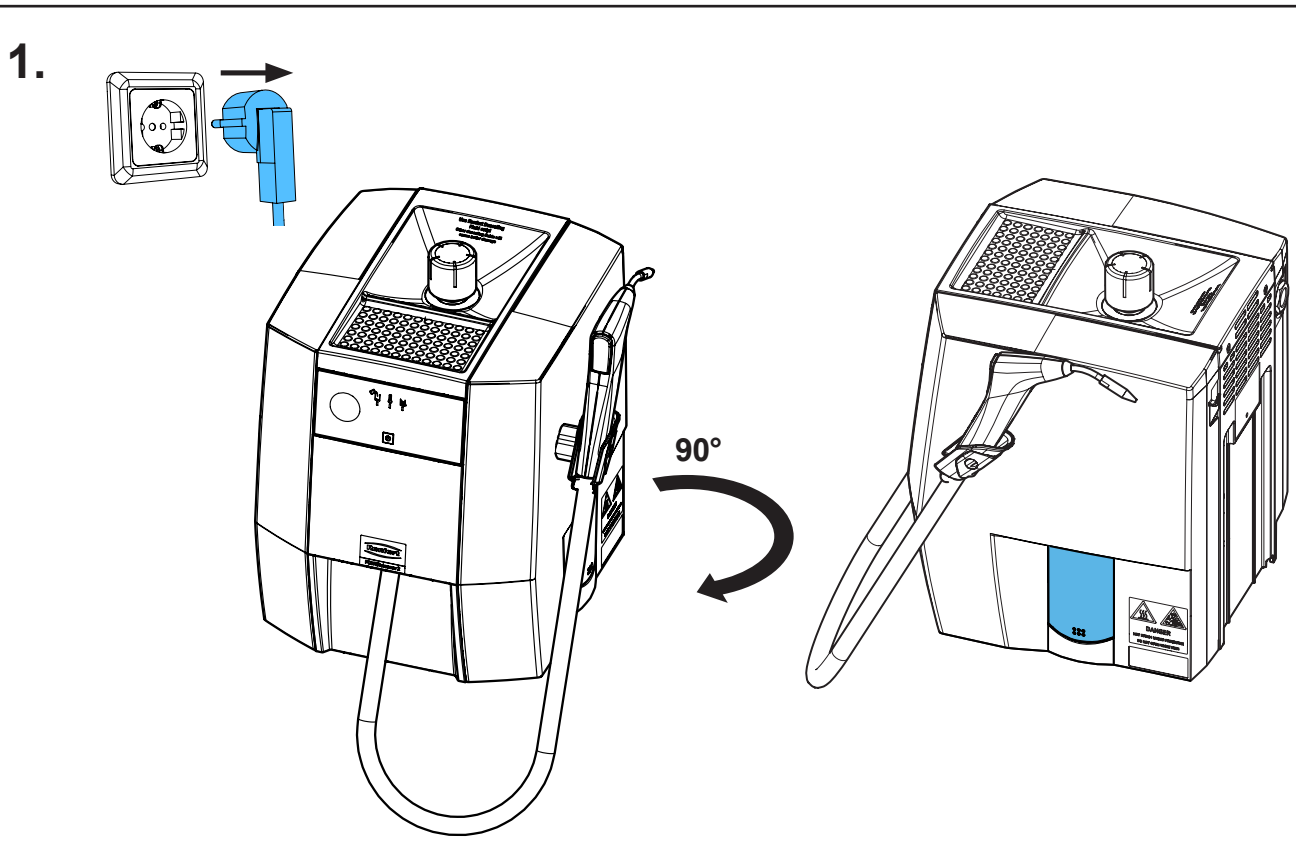


21-6925 07112024

## 2.

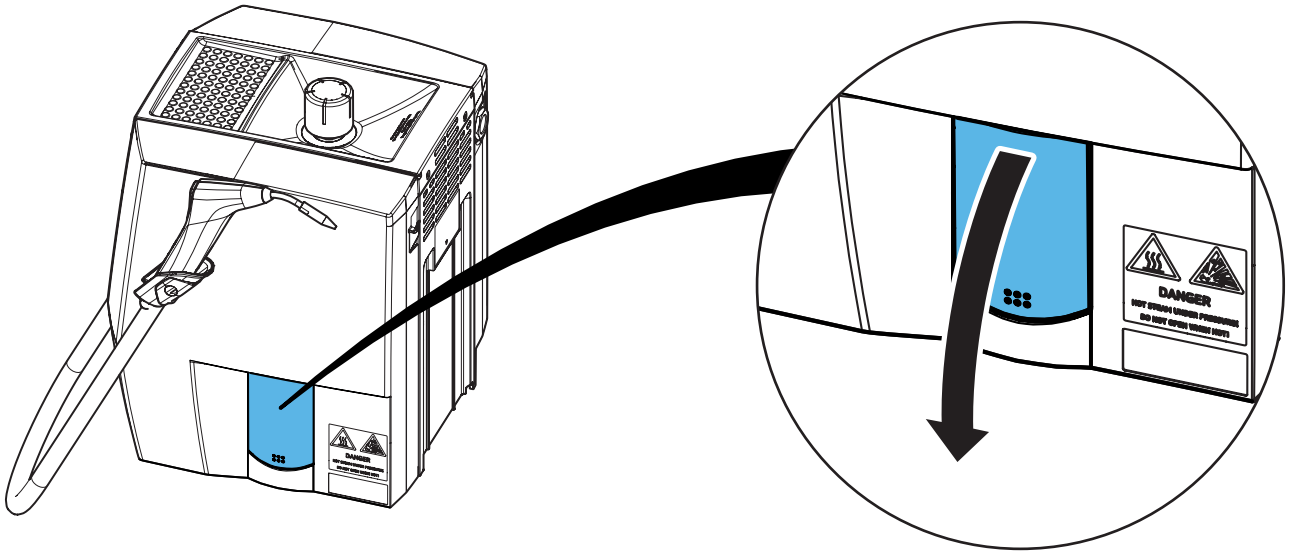


## 3.

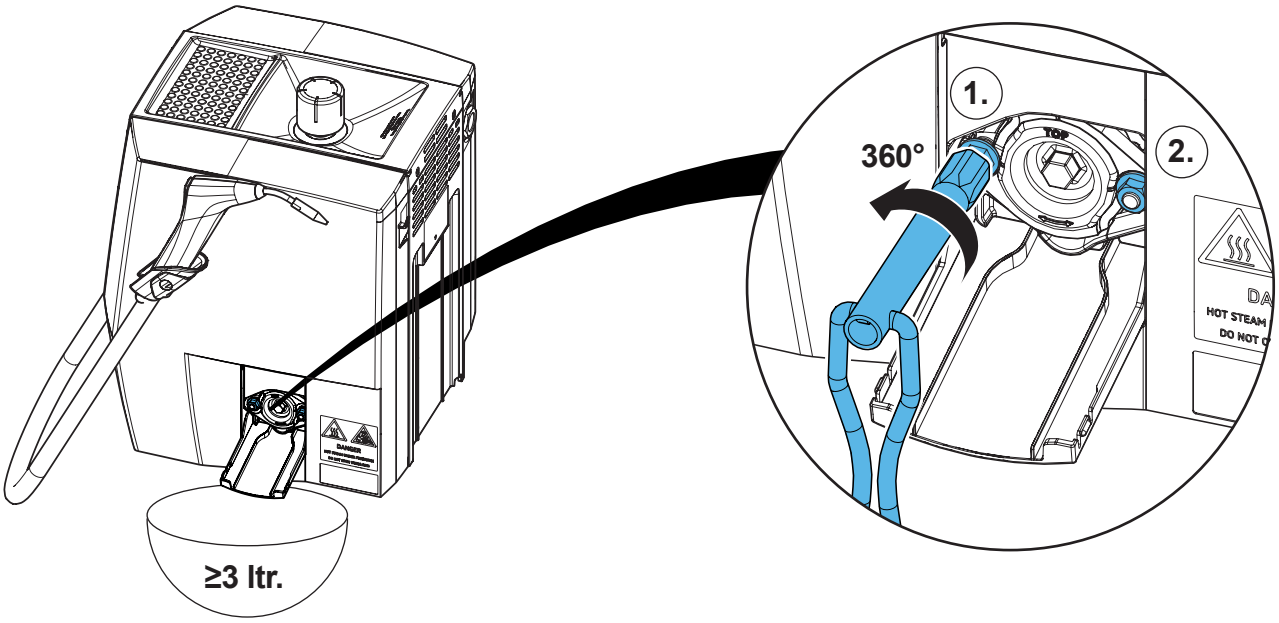


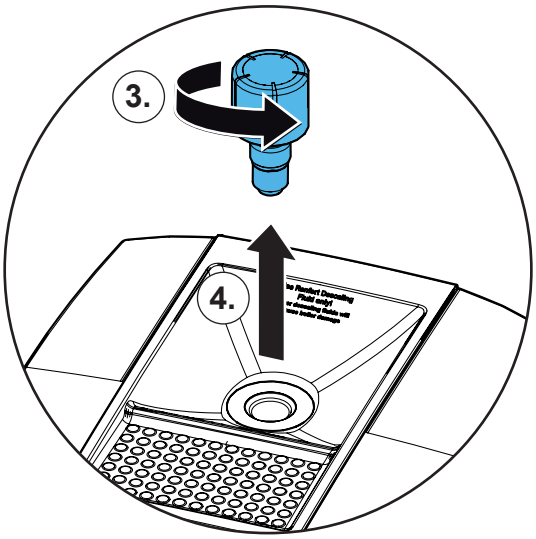


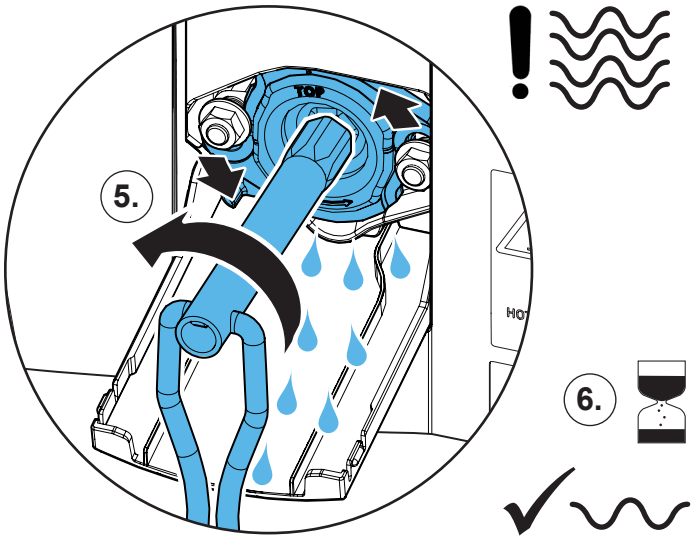

**4.**

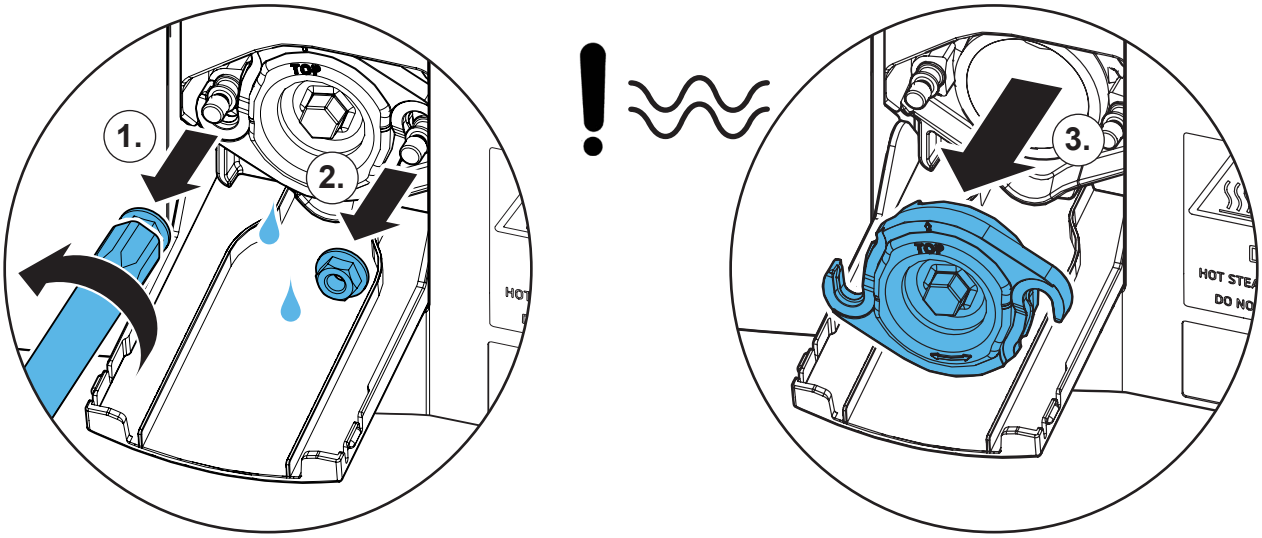


**5.**

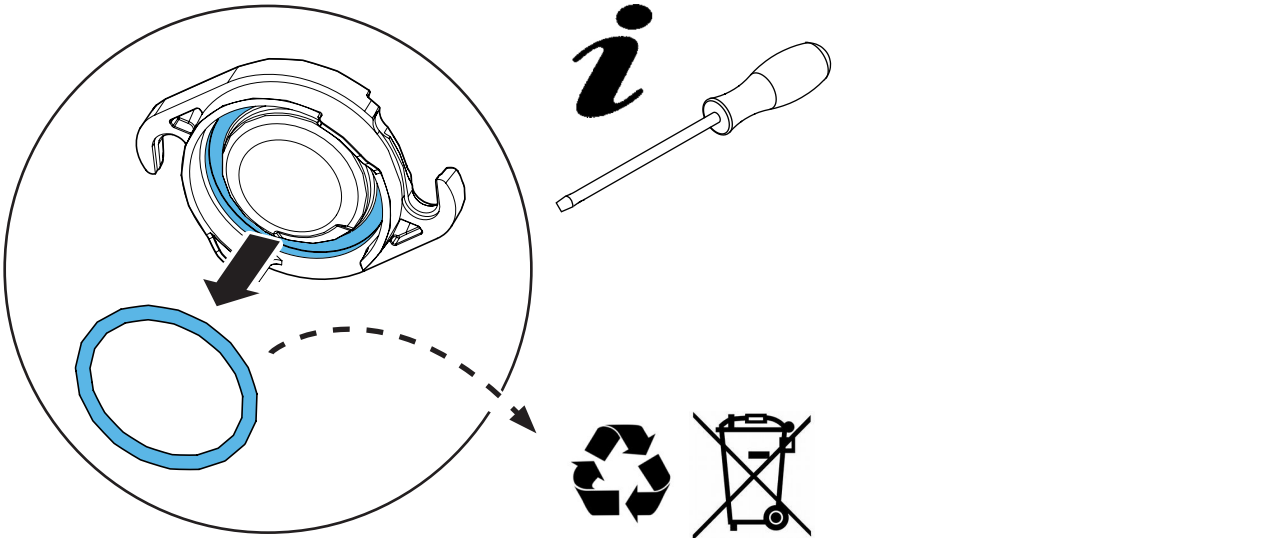

**6.**

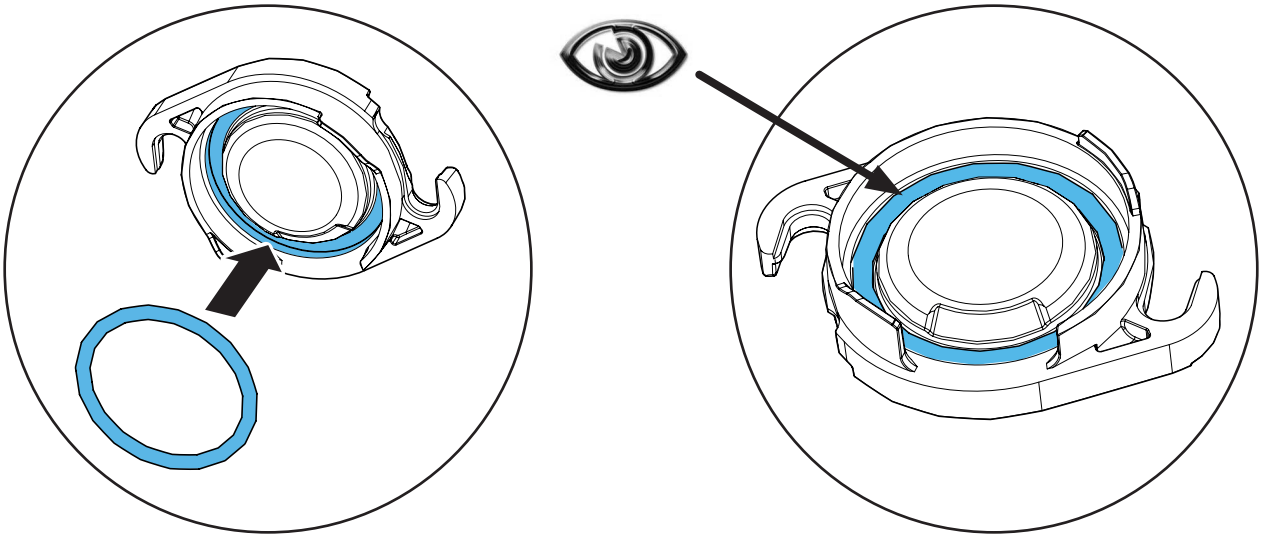

**7.**

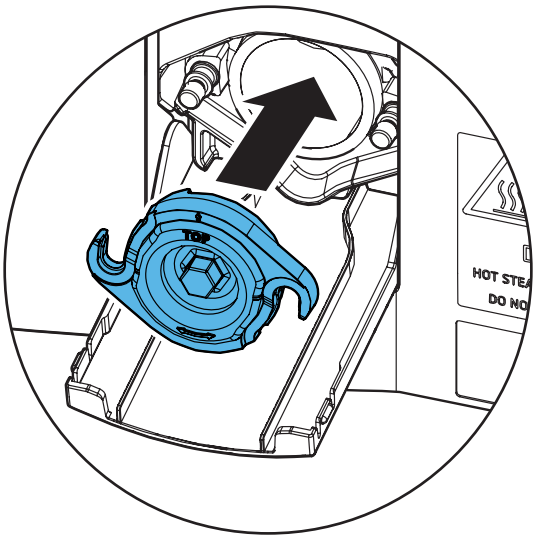


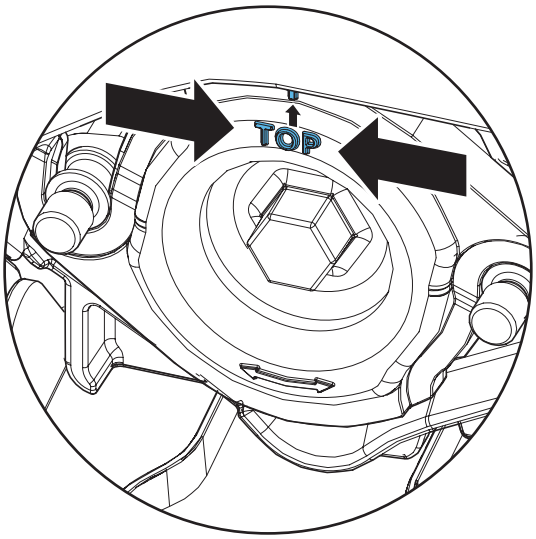


**8.**




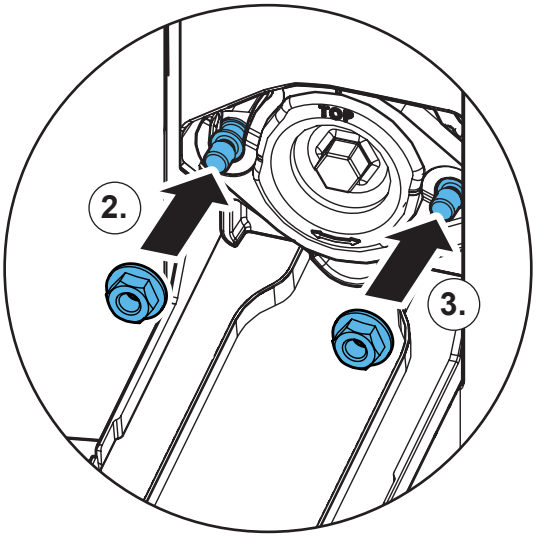


**9.**

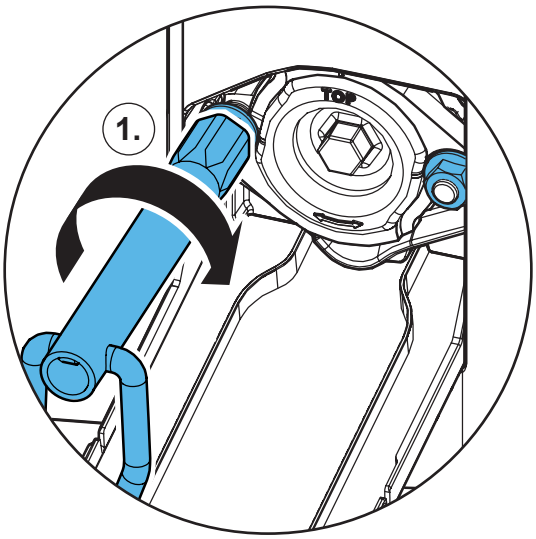


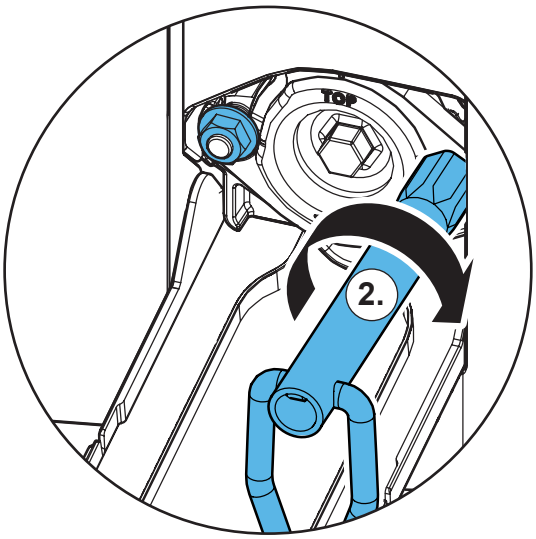

**10.**



**11.**

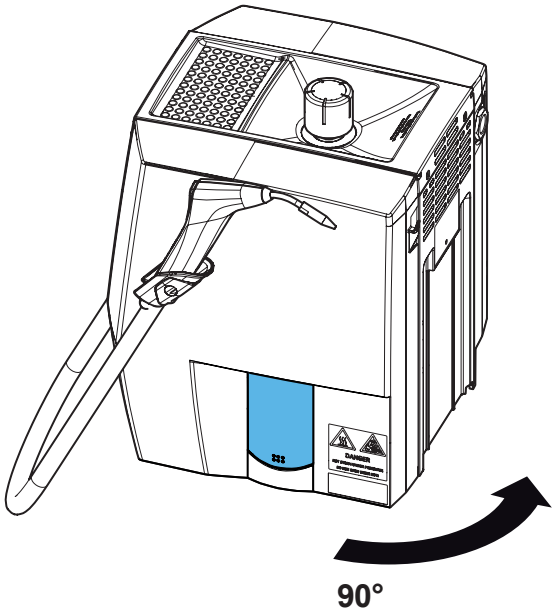


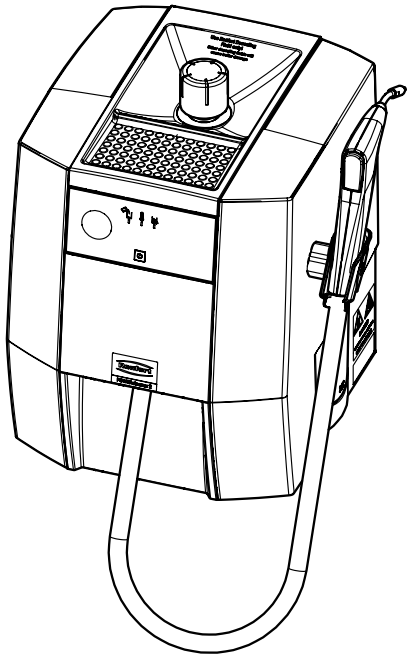

**12.**

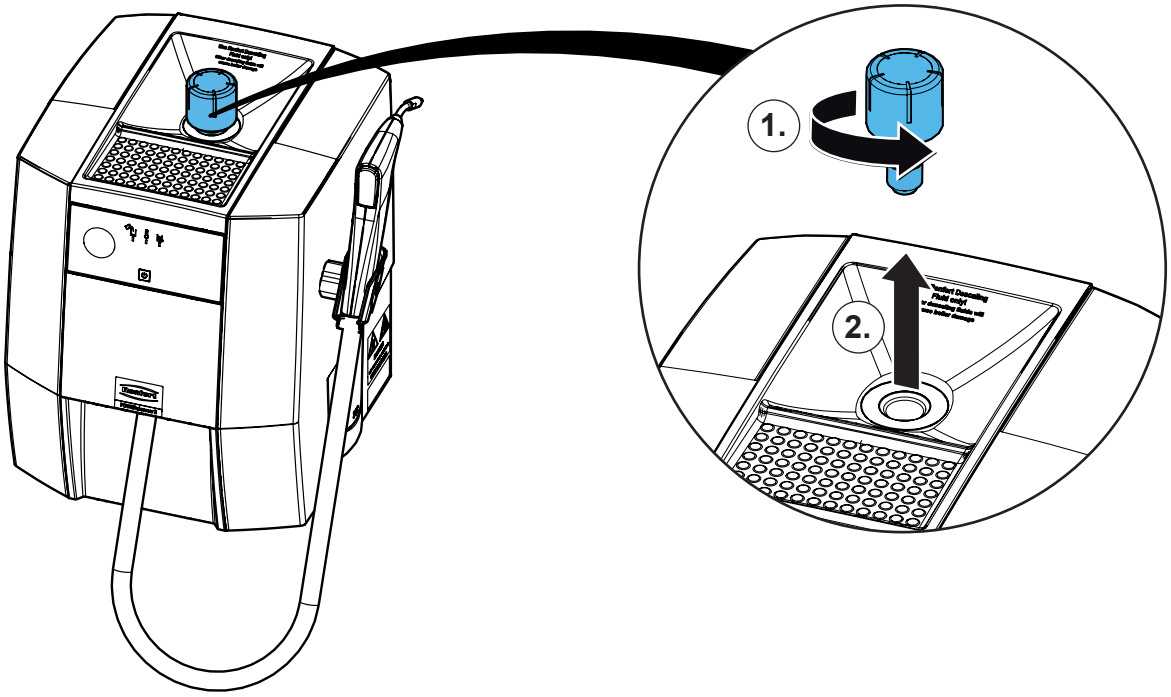


**13.**

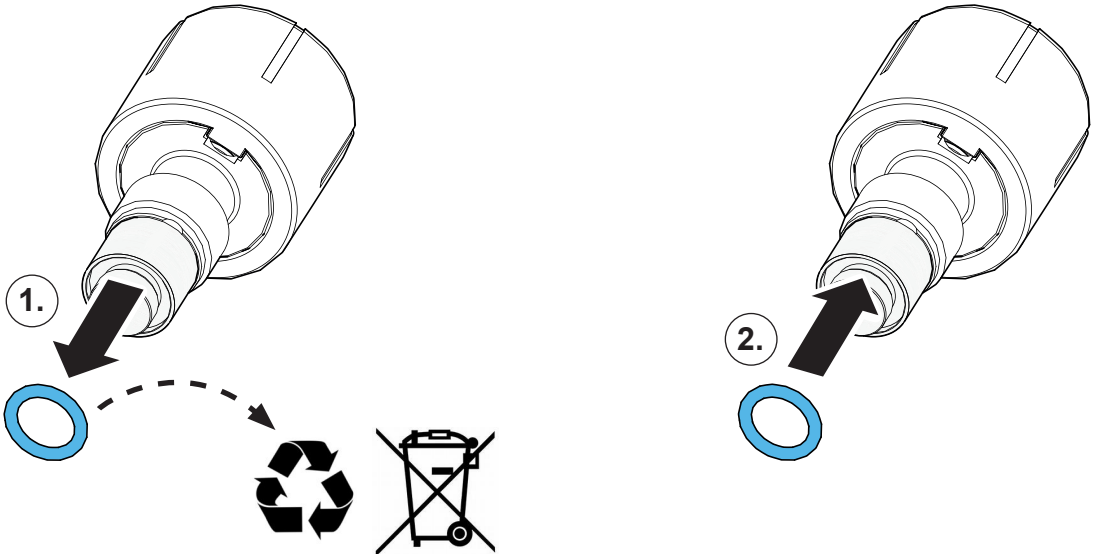


**14.**

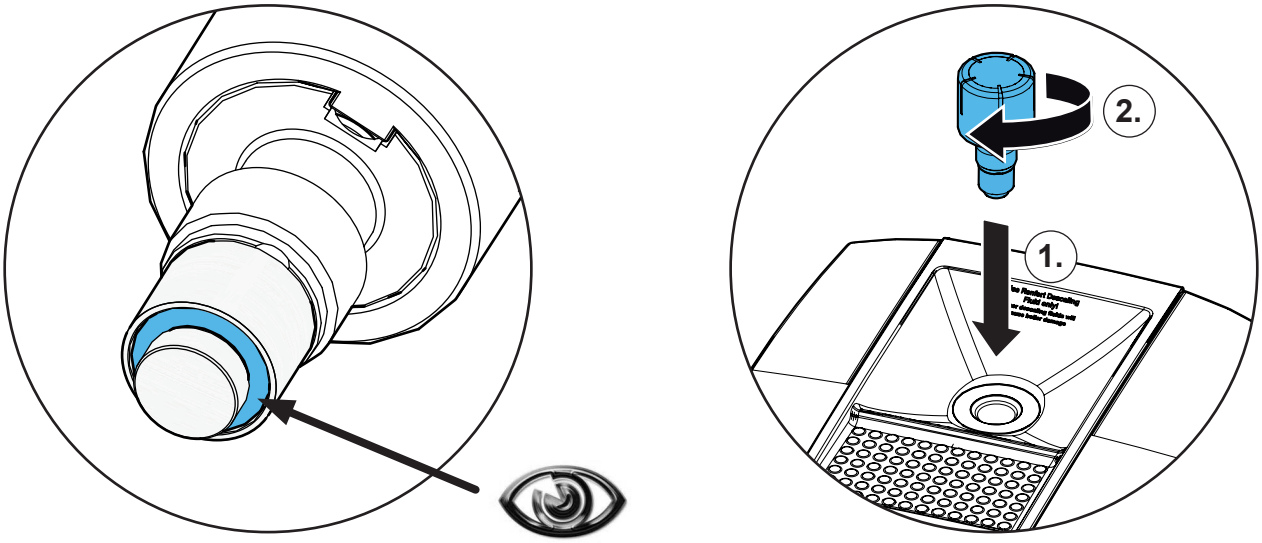

Renfert

making work easy

**Montageanleitung • Assembly Instruction • Instruction d'installation Istruzioni l'istallazione • Instrucciones de montaje • Руководство по монтажу**

# 90003 7875

Magnetventil Dampf • Solenoid valve steam • Électrovanne vapeur • Elettrovalvola vapore • Electroválvula vapor • Электромагнитный клапан подачипара

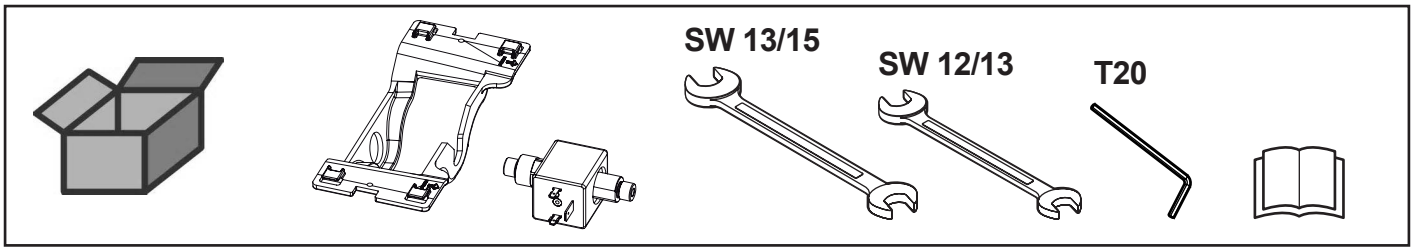


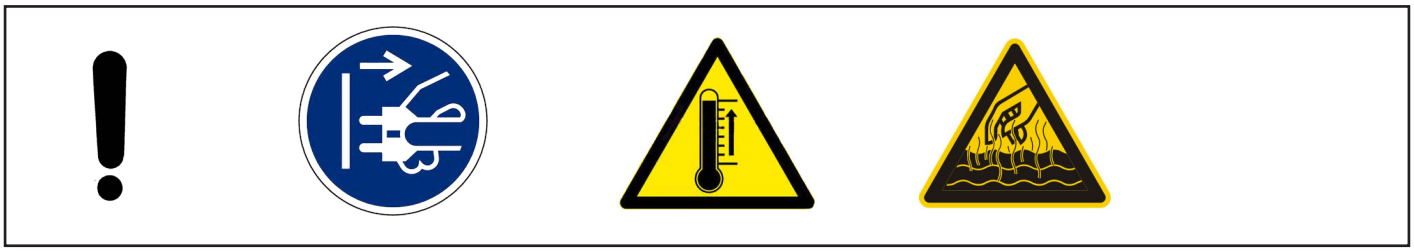

## 1.

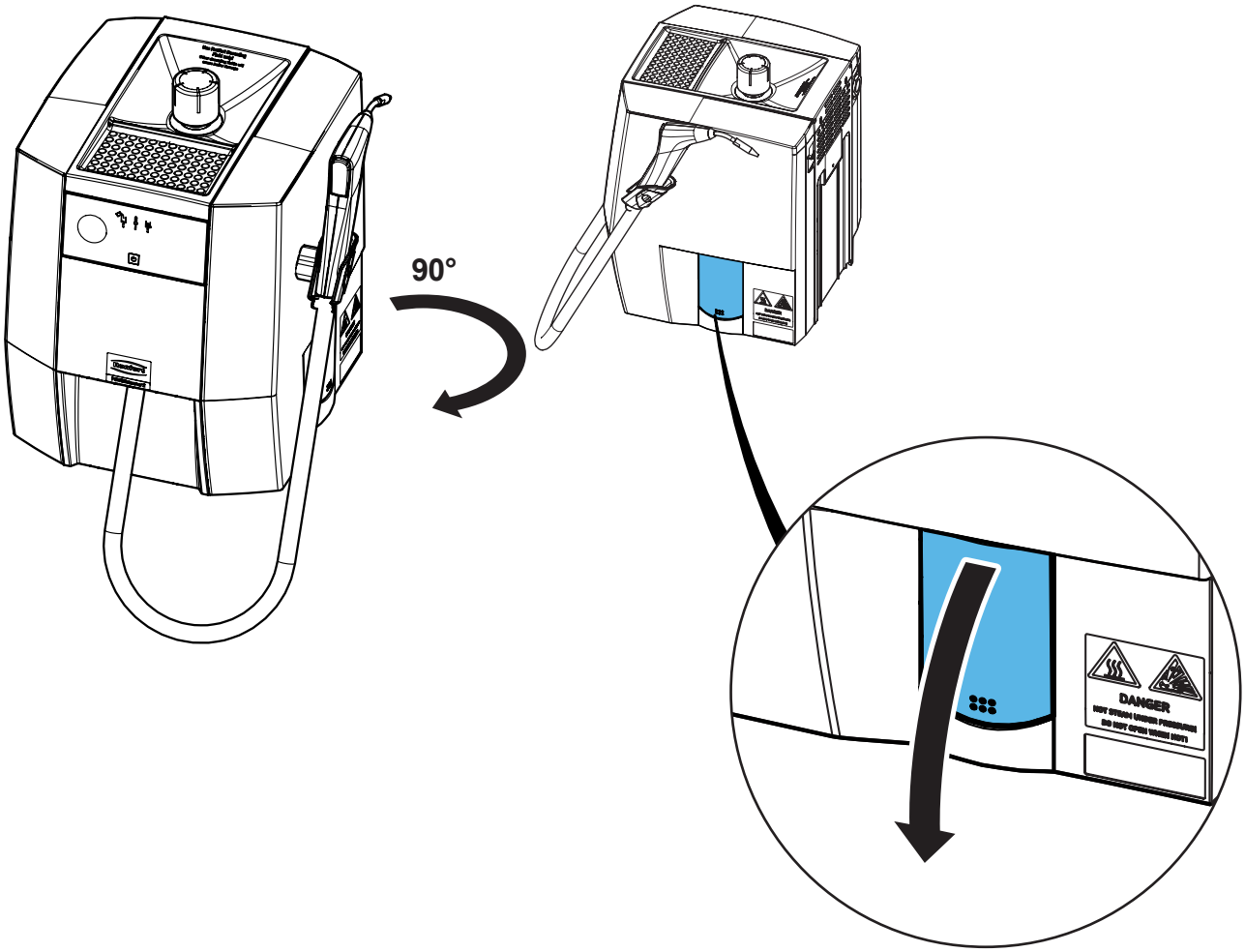


21-6925 07112024

## 3.

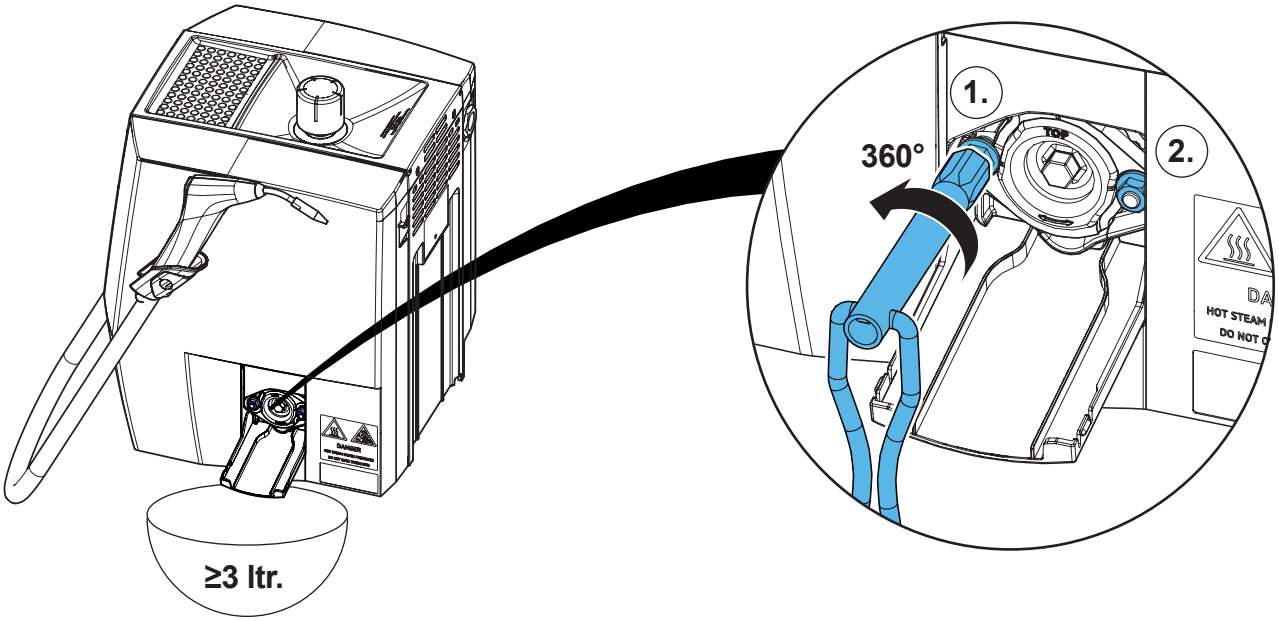


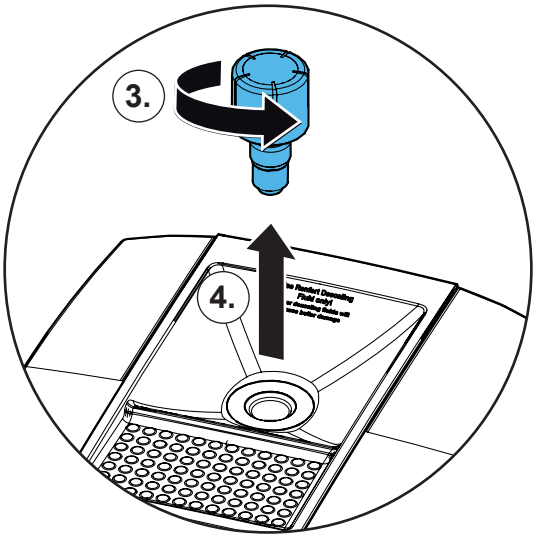


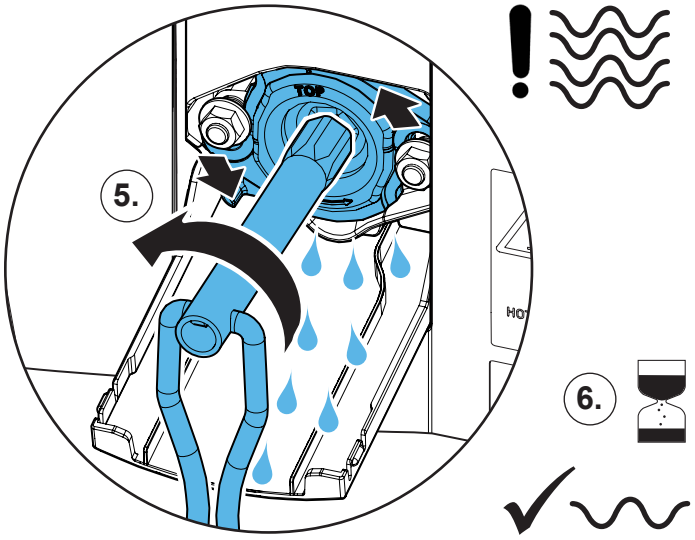


## 4.




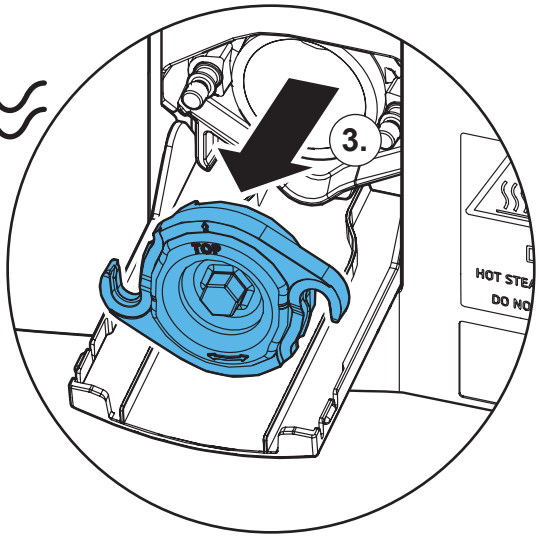

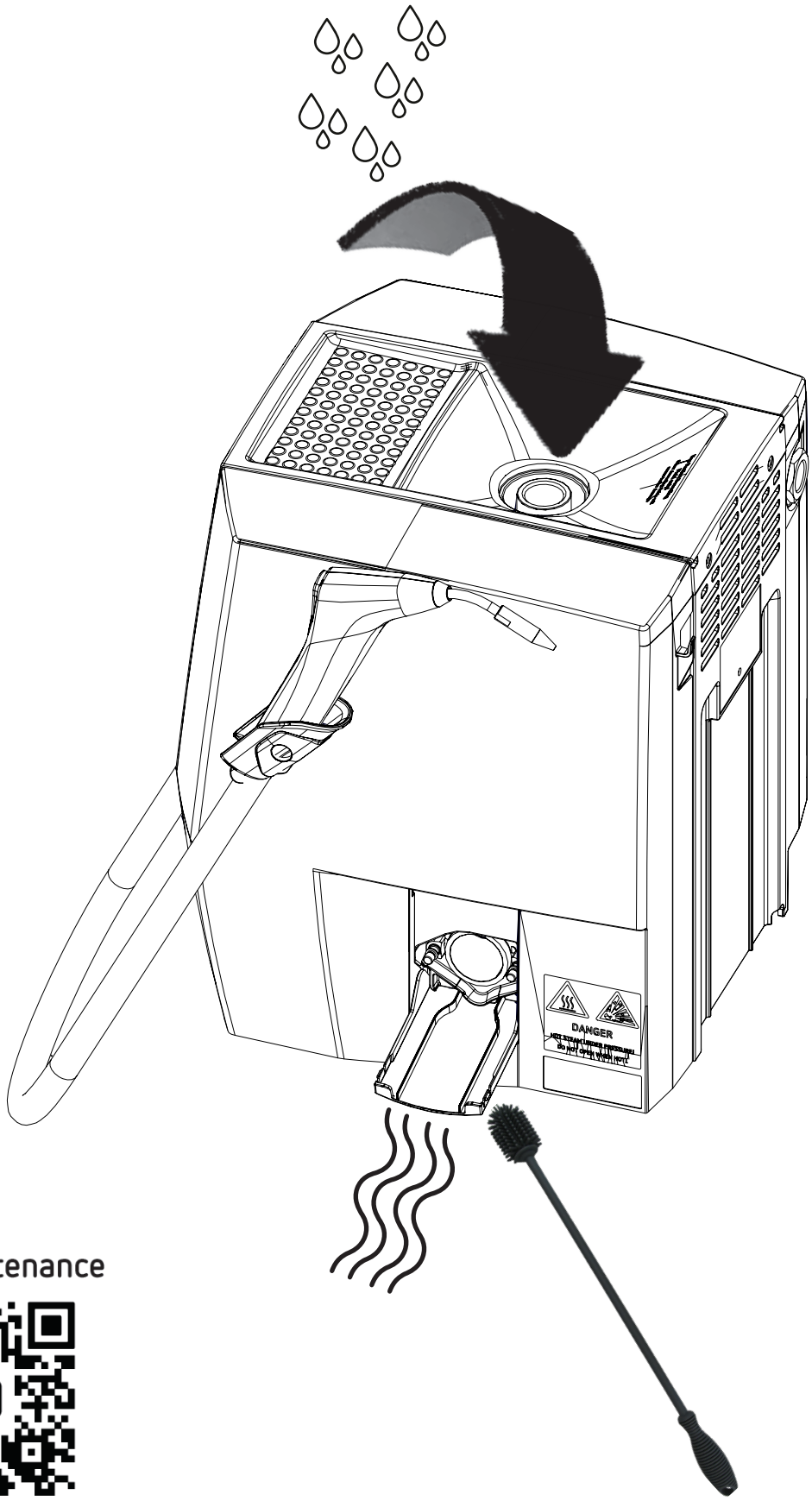


Easy Maintenance

**Kap. / Ch. 6.3**

**2.**

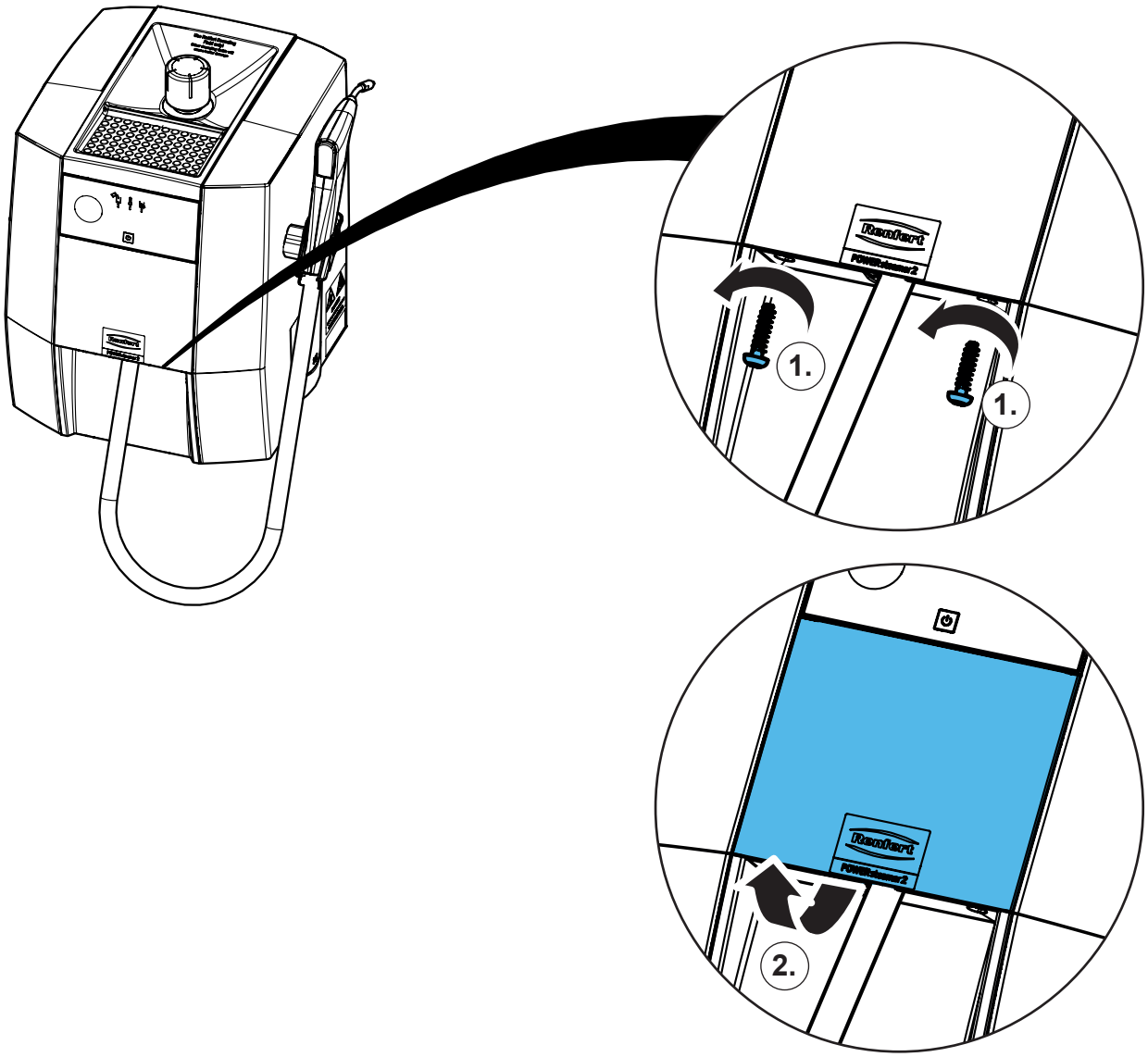


**3.**

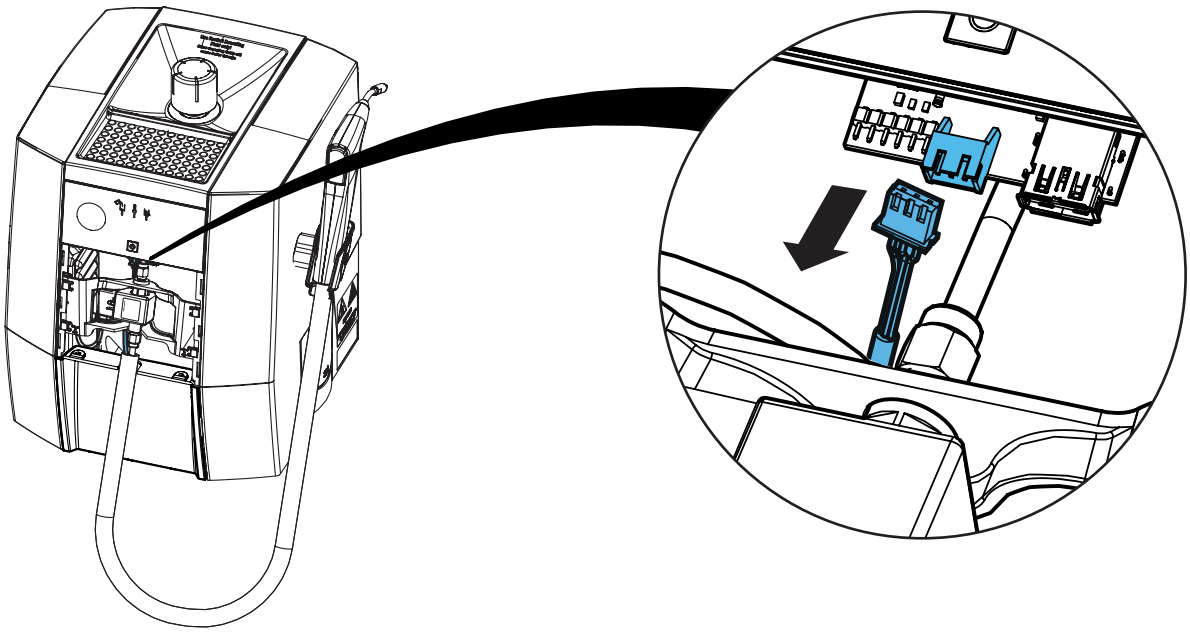

## 4.

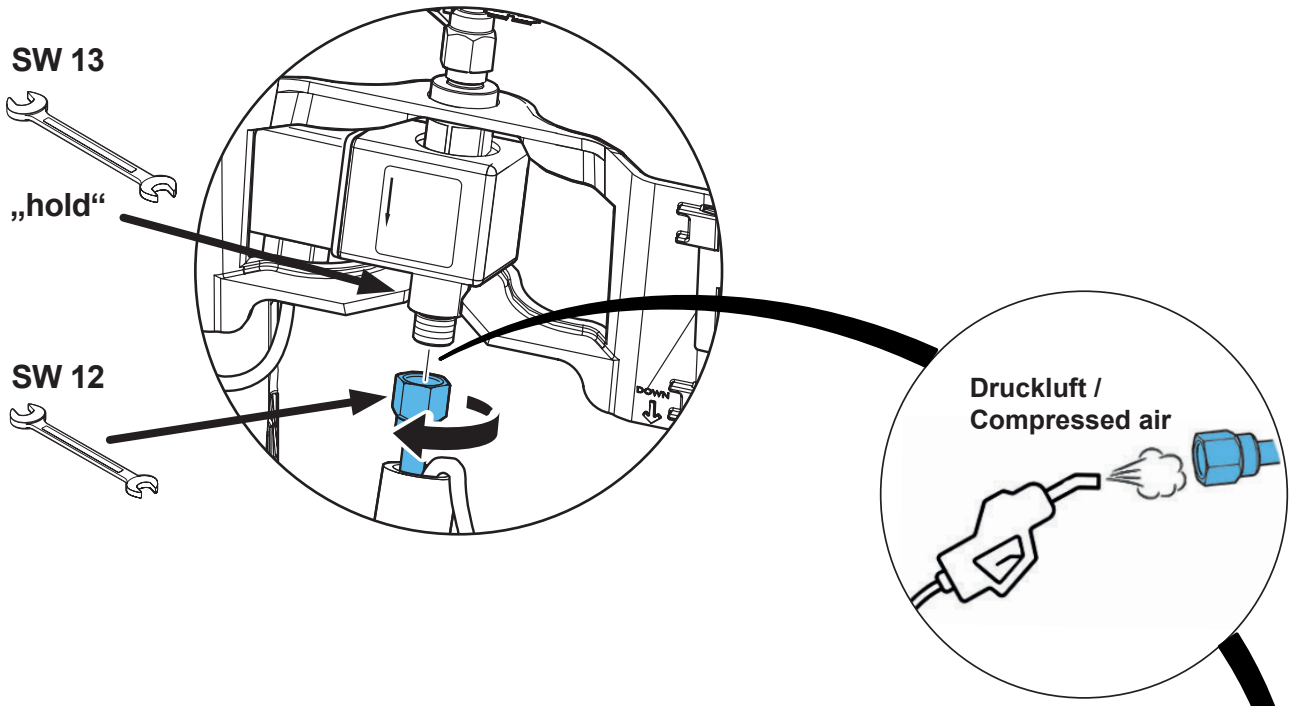
SW 13
„hold“
SW 12
Druckluft /
Compressed air

## 5.

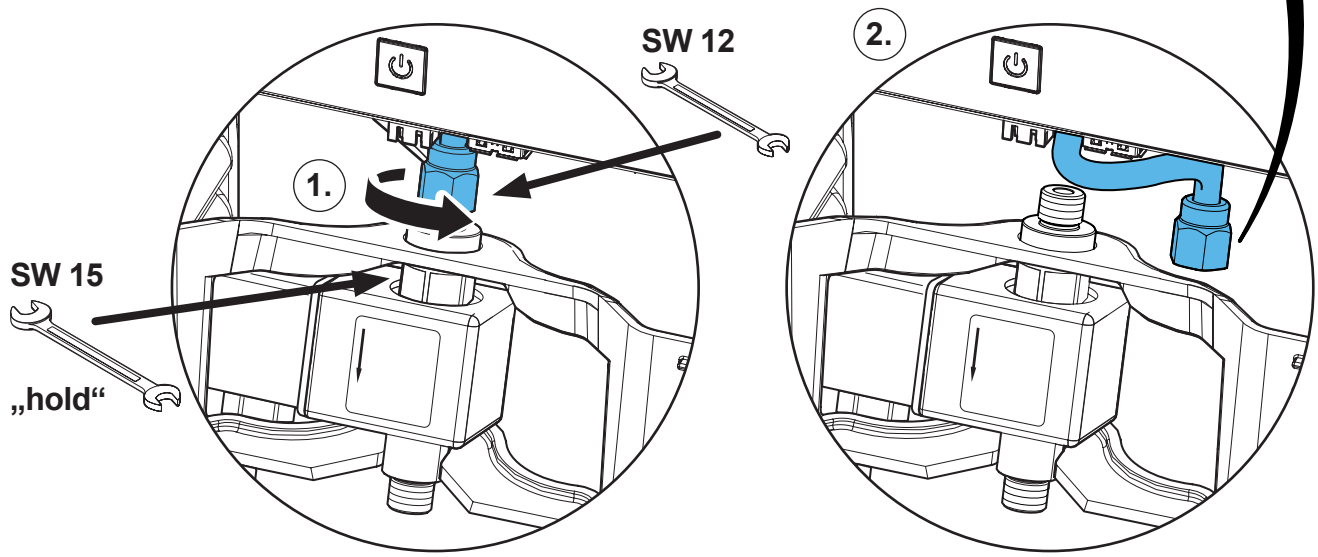
SW 12
2.
1.
SW 15
„hold“

## 6.

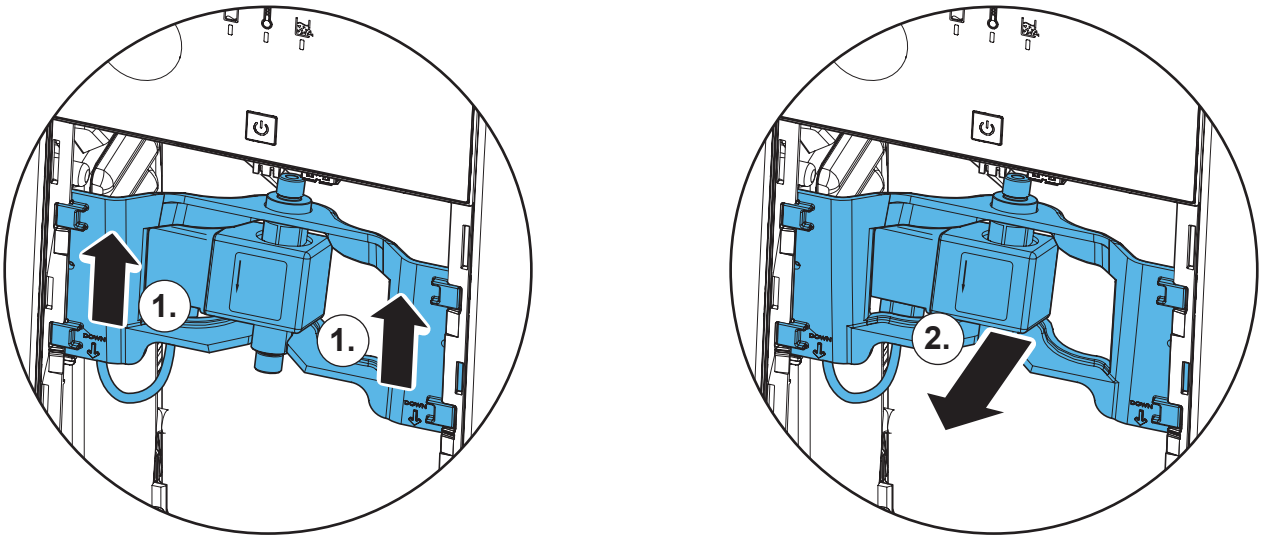
1.
1.
2.

**7.**

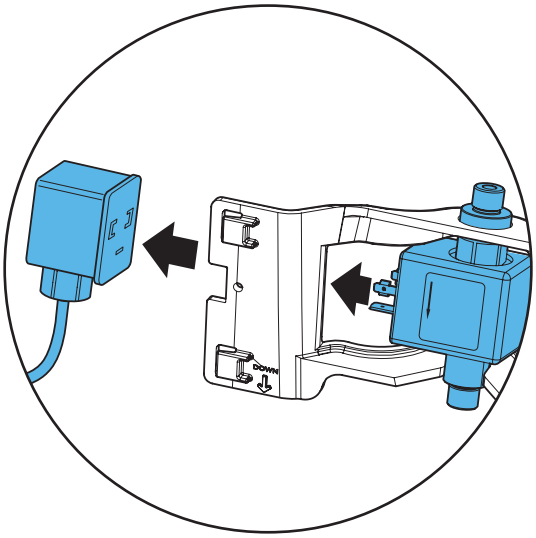


**8.**

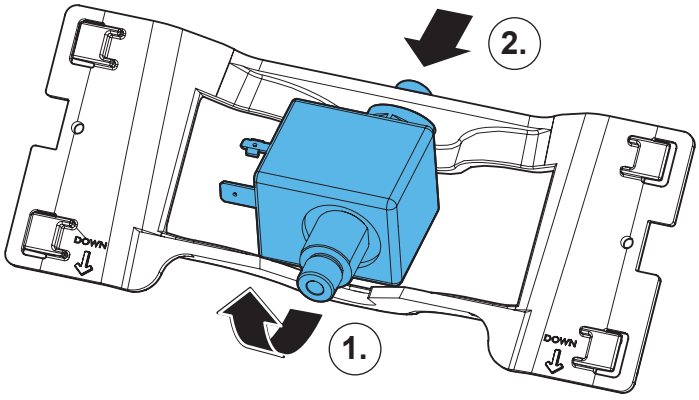


**9.**

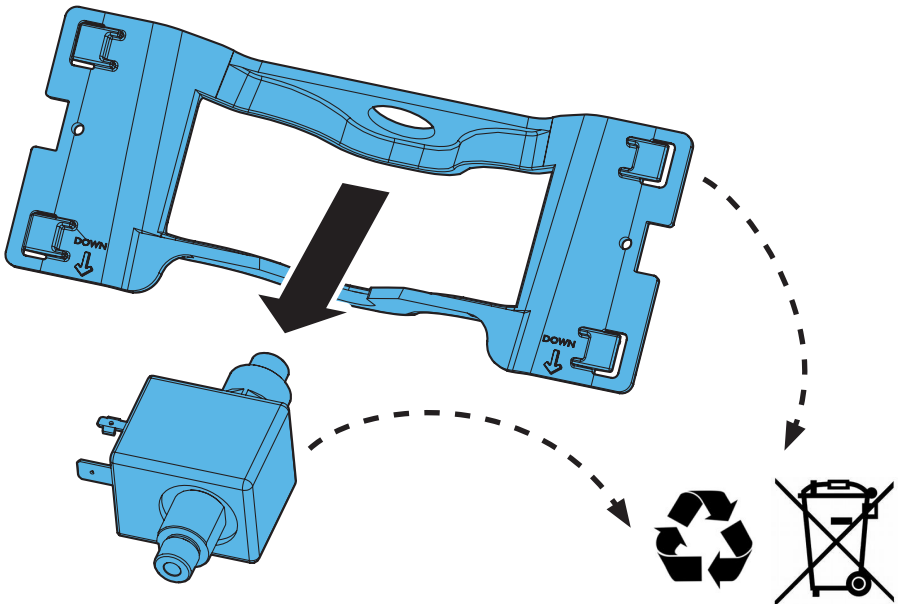

**10.**

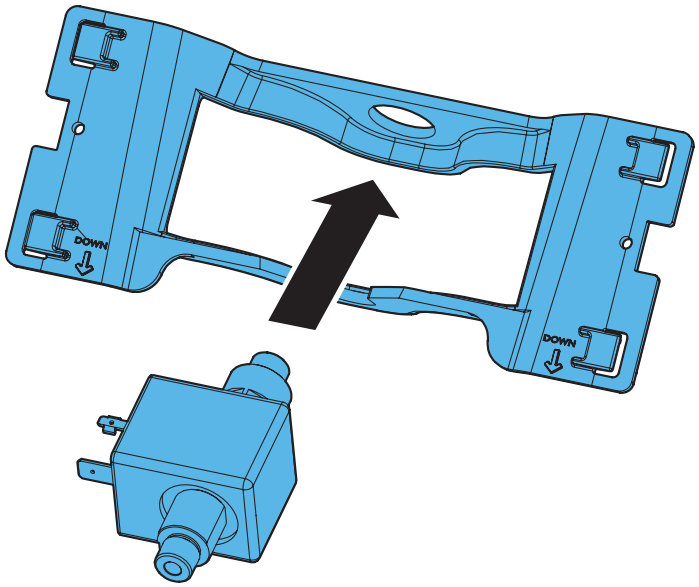


**11.**

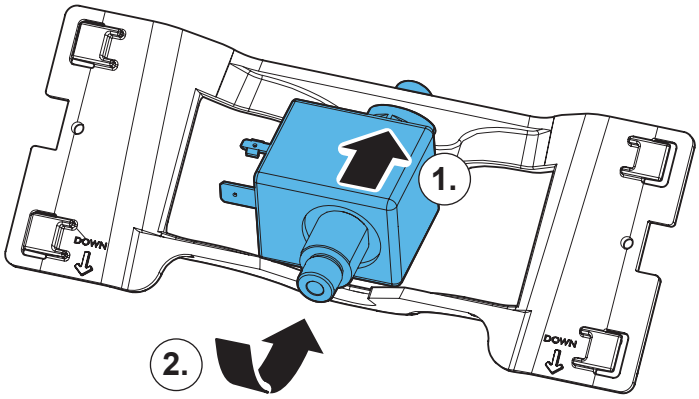


**12.**

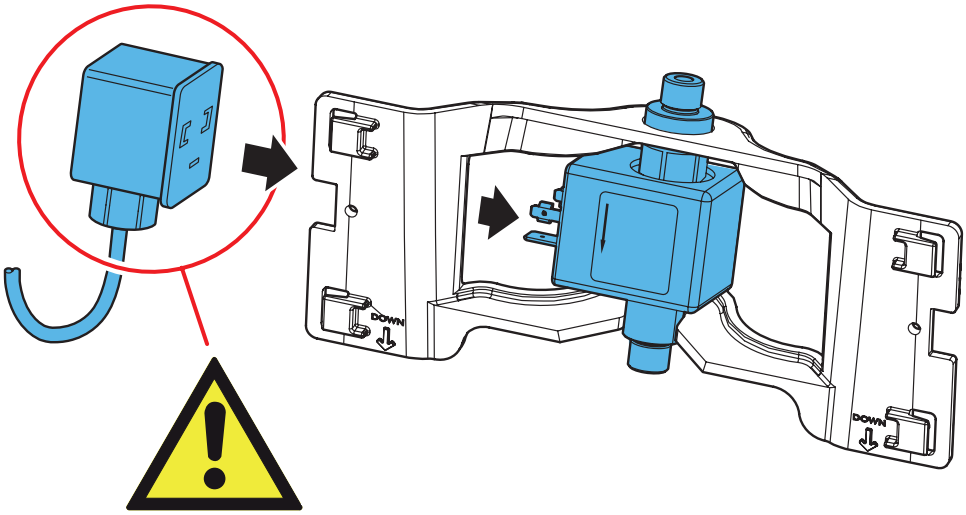

## 13.

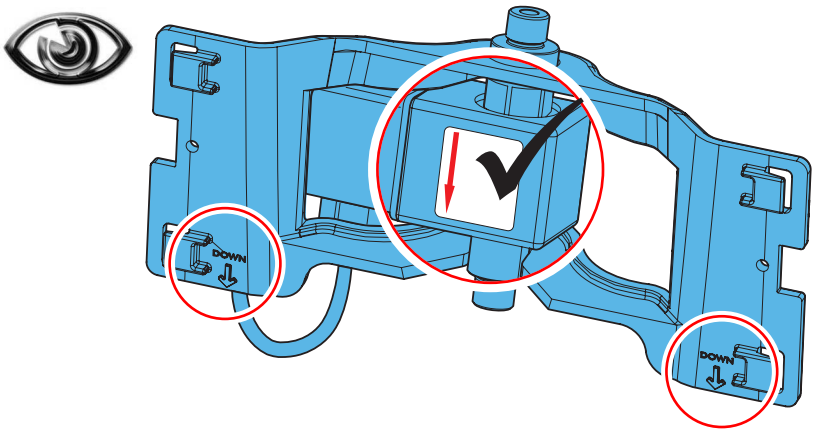


## 14.

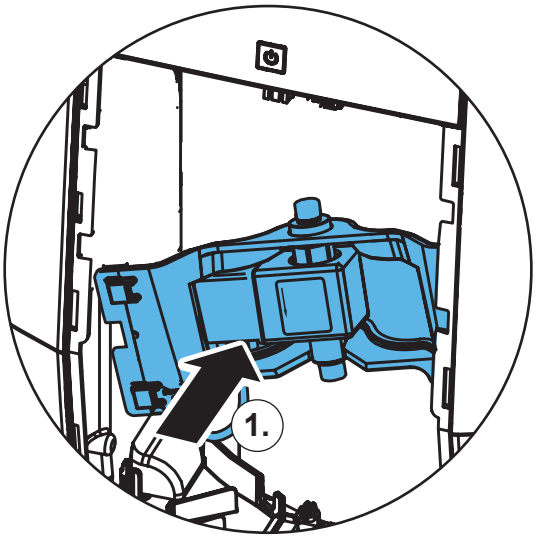


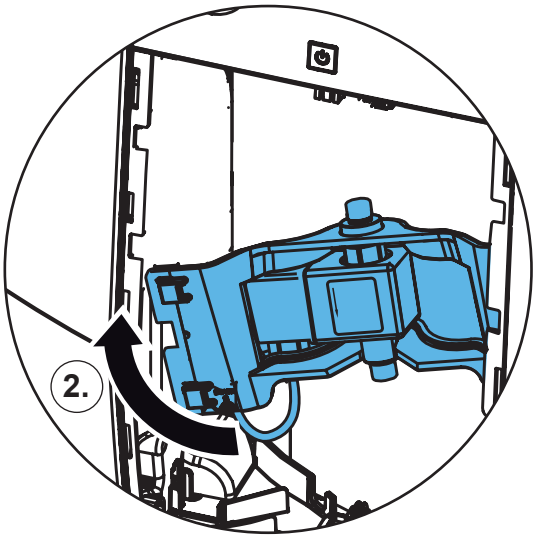


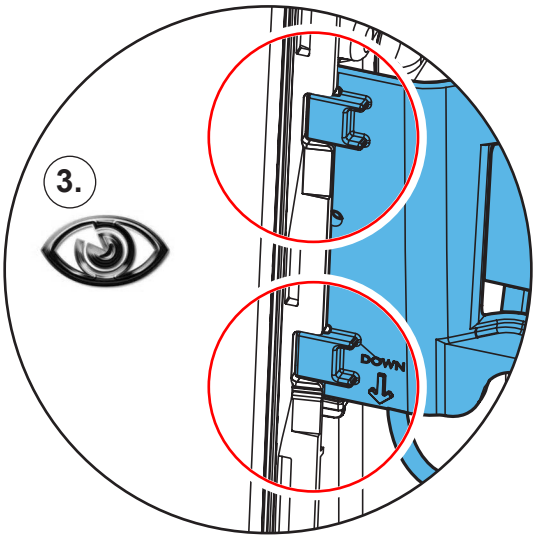


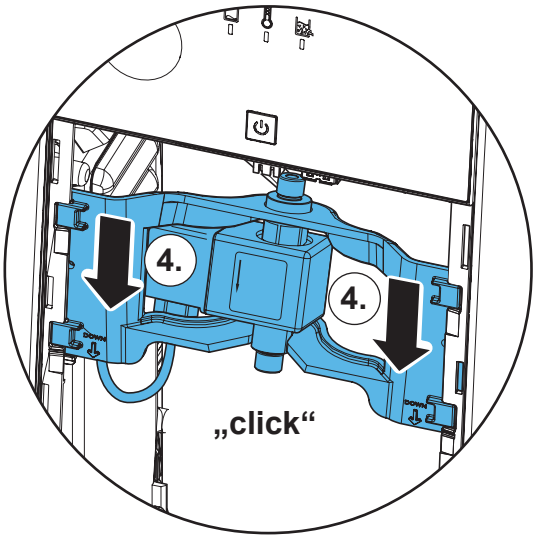

15.

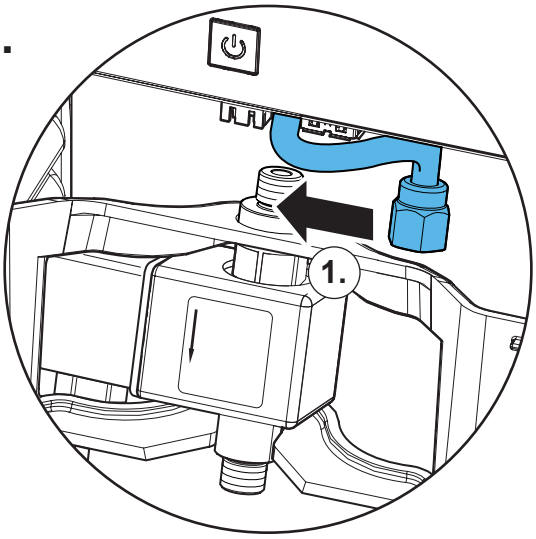


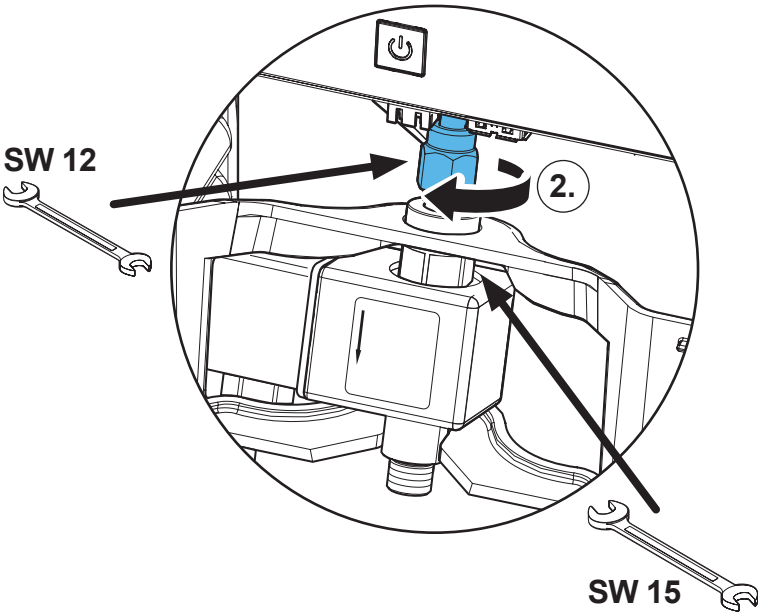


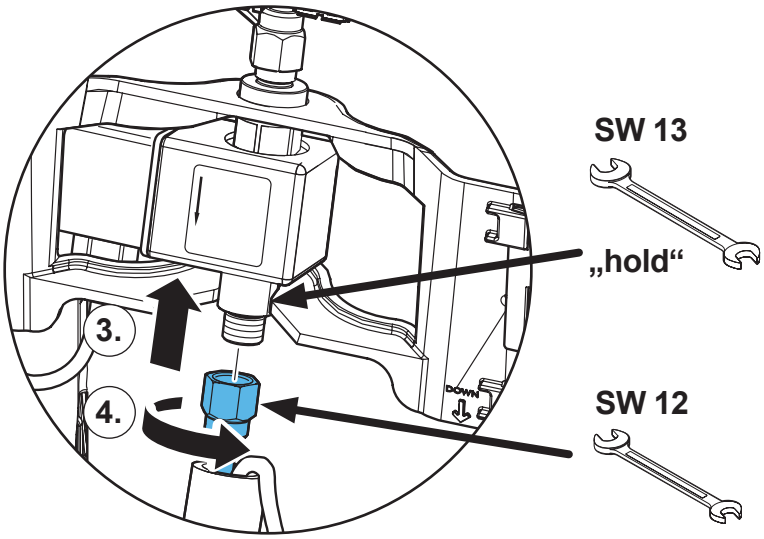


16.

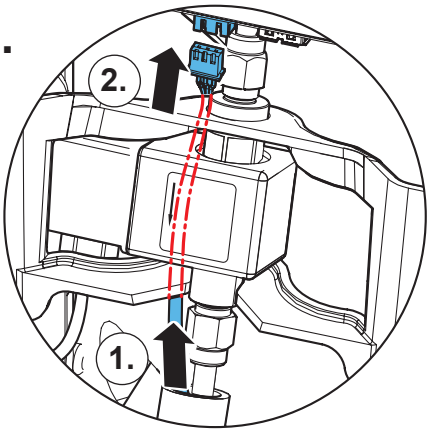


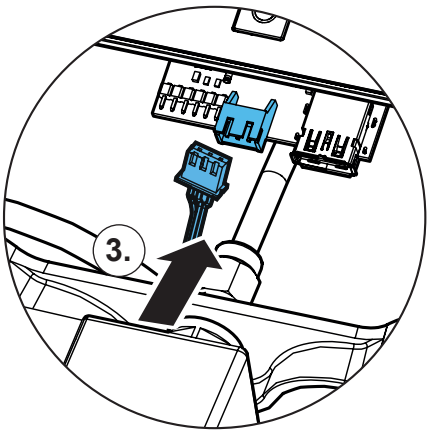


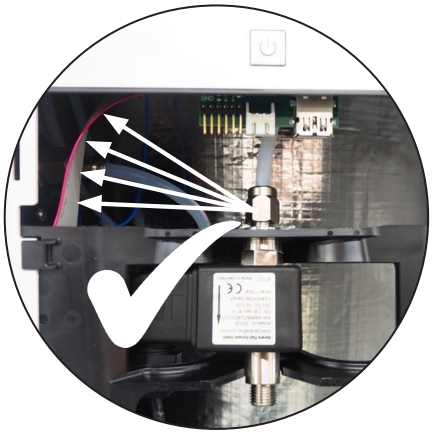

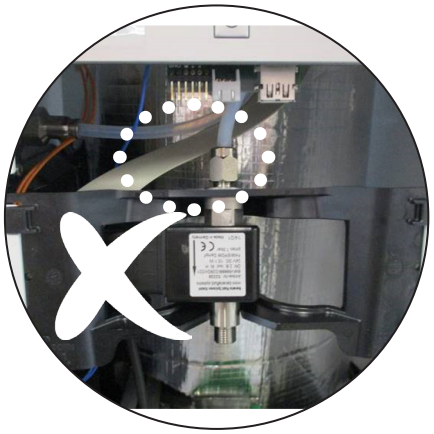

**17.**

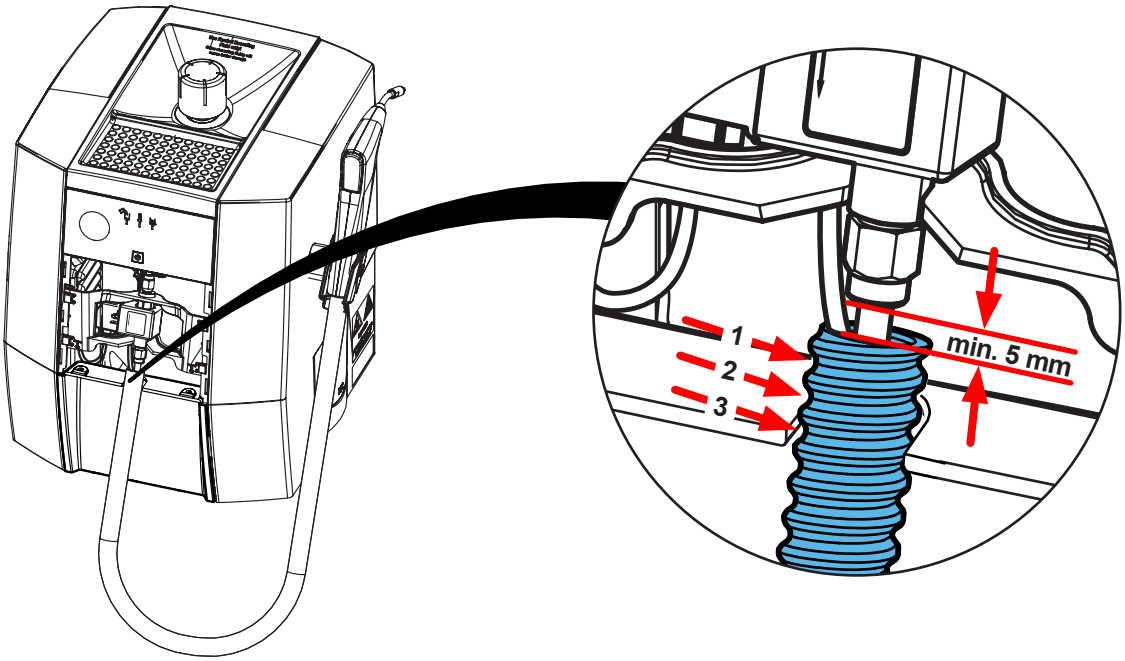


**18.**

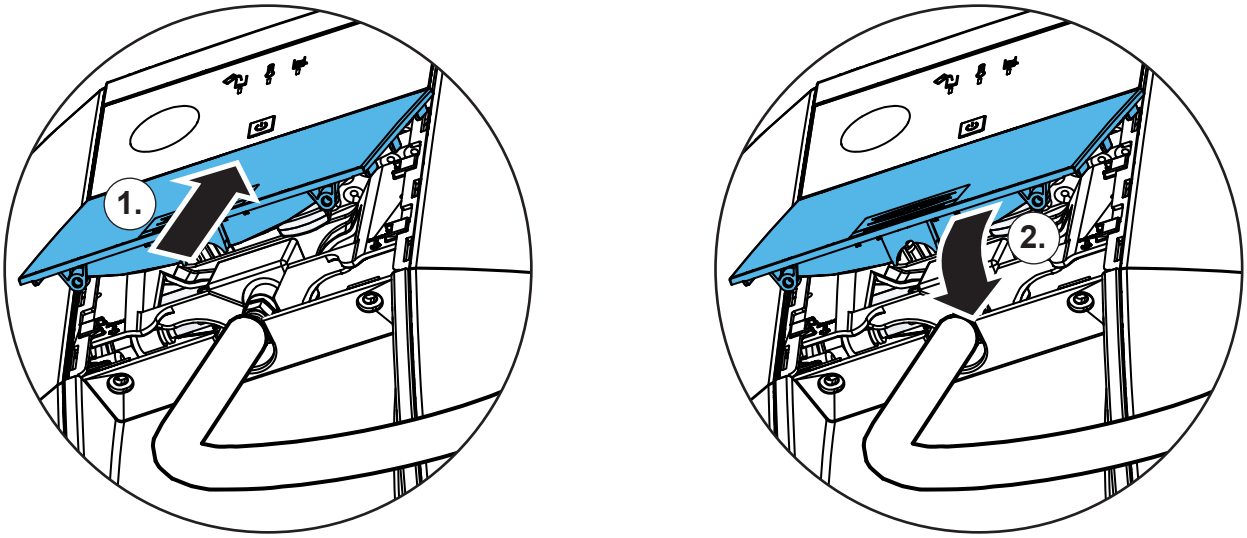


**19.**

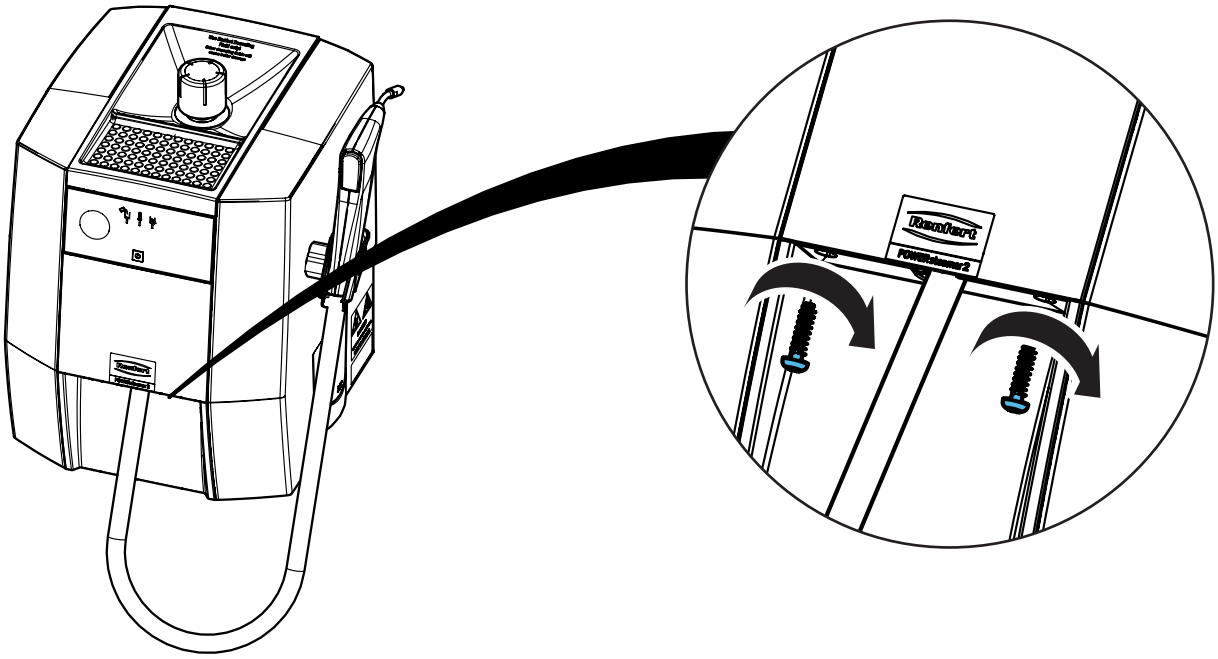

**Montageanleitung • Assembly Instruction • Instruction d'installation Istruzioni l'istallazione • Instrucciones de montaje • Руководство по монтажу**

# 90003 7874

Magnetventil Wasser • Solenoid valve water • Électrovanne eau • Elettrovalvola acqua • Electroválvula agua • Электромагнитный клапан воды

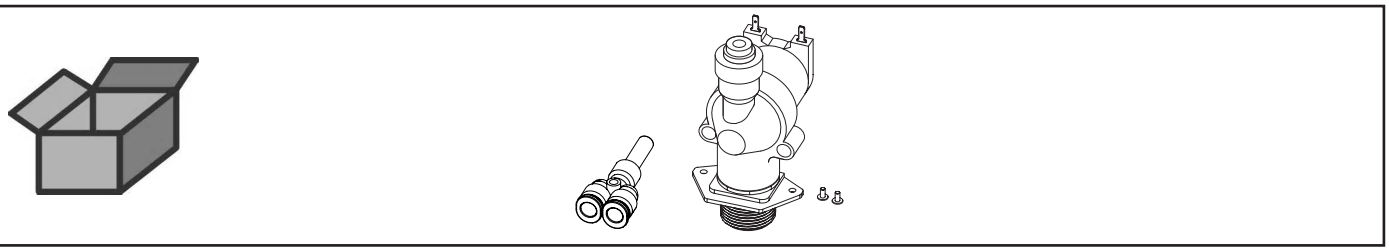

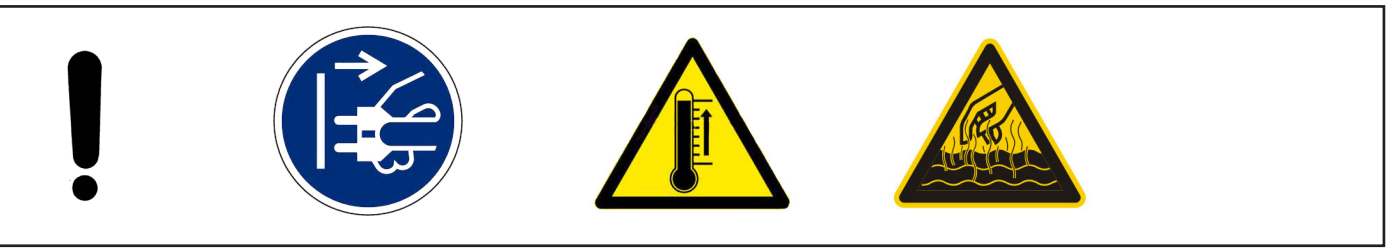

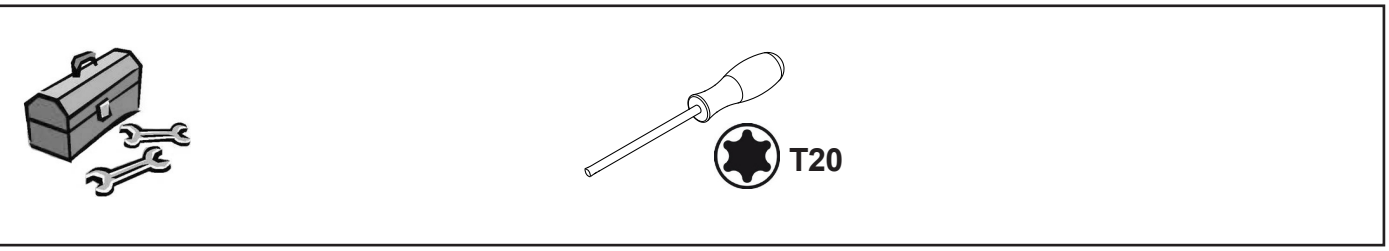


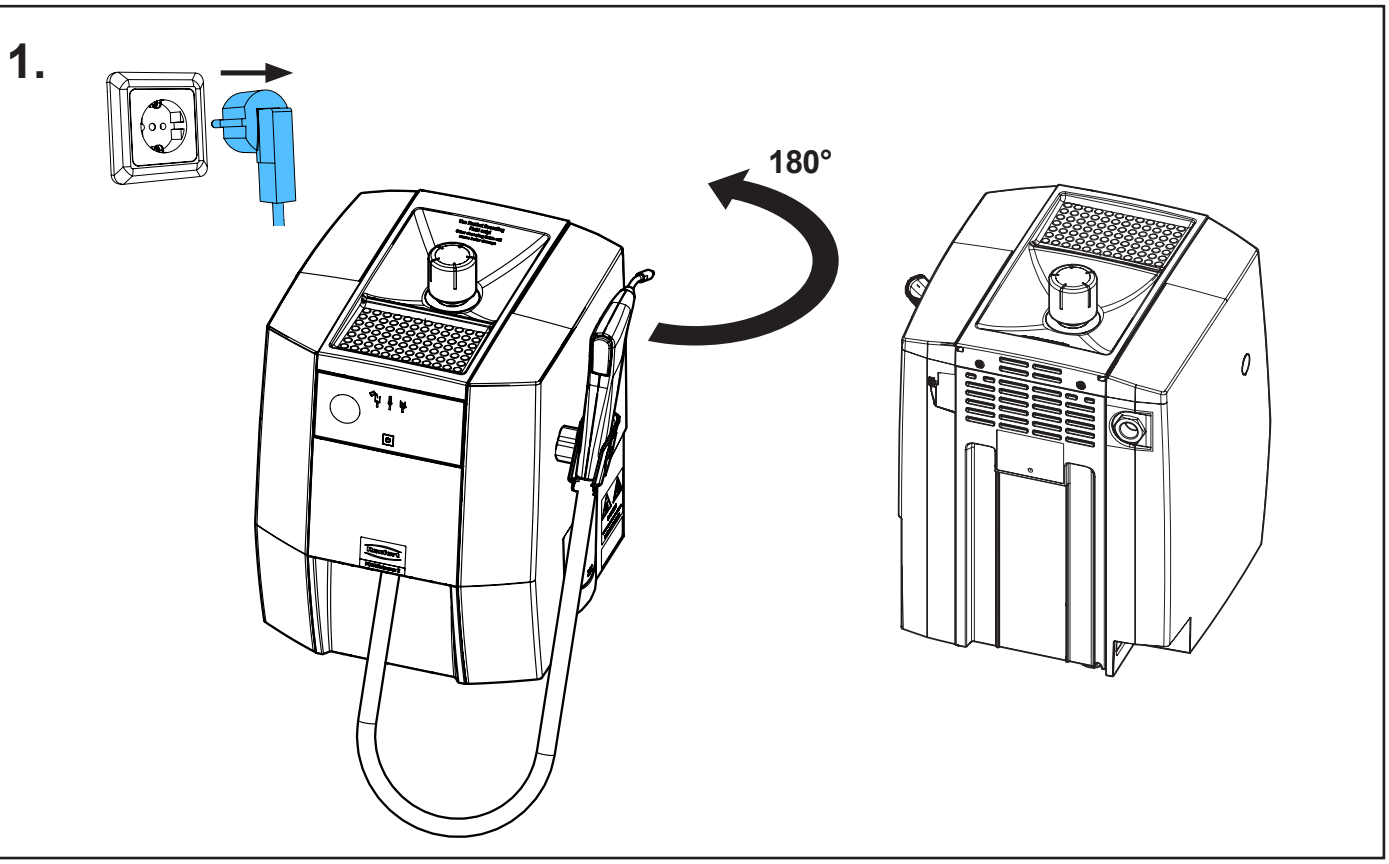


21-6925 07112024

## 2.

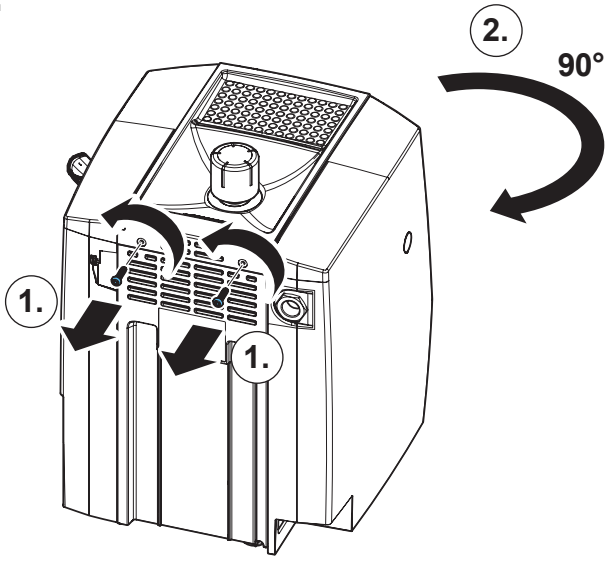


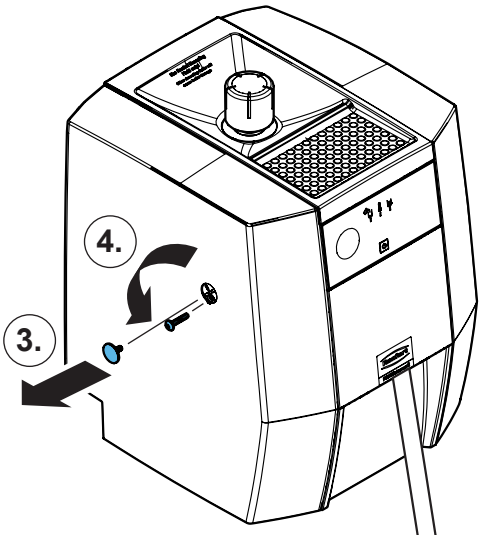


## 3.

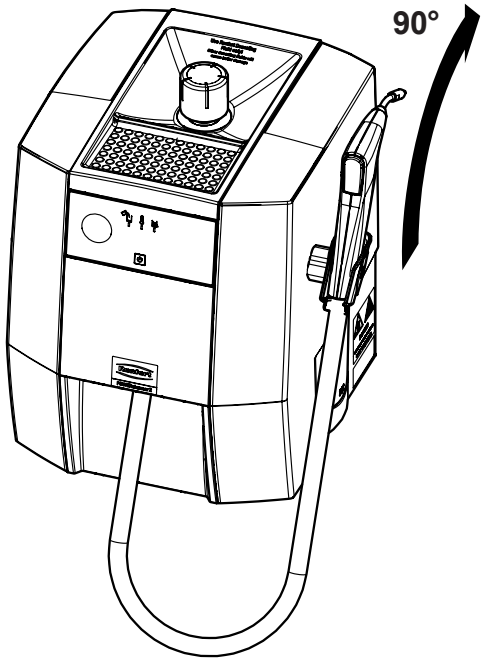


## 4.

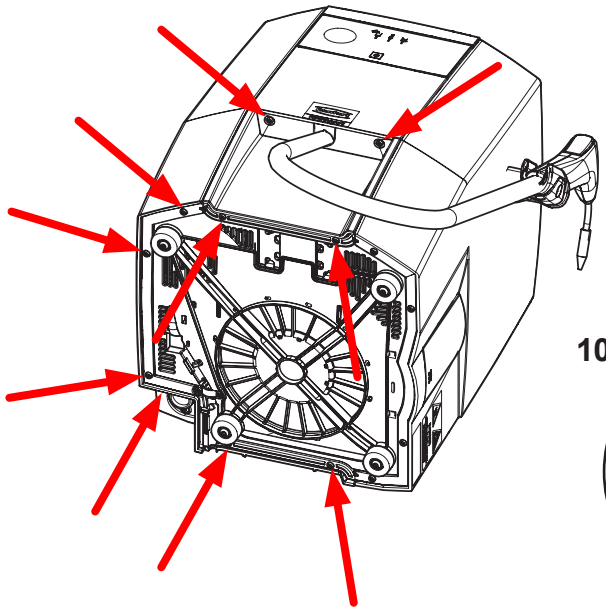

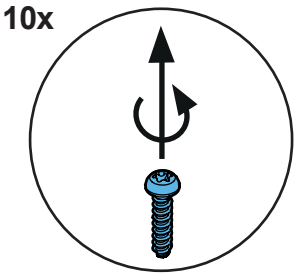

**5.**

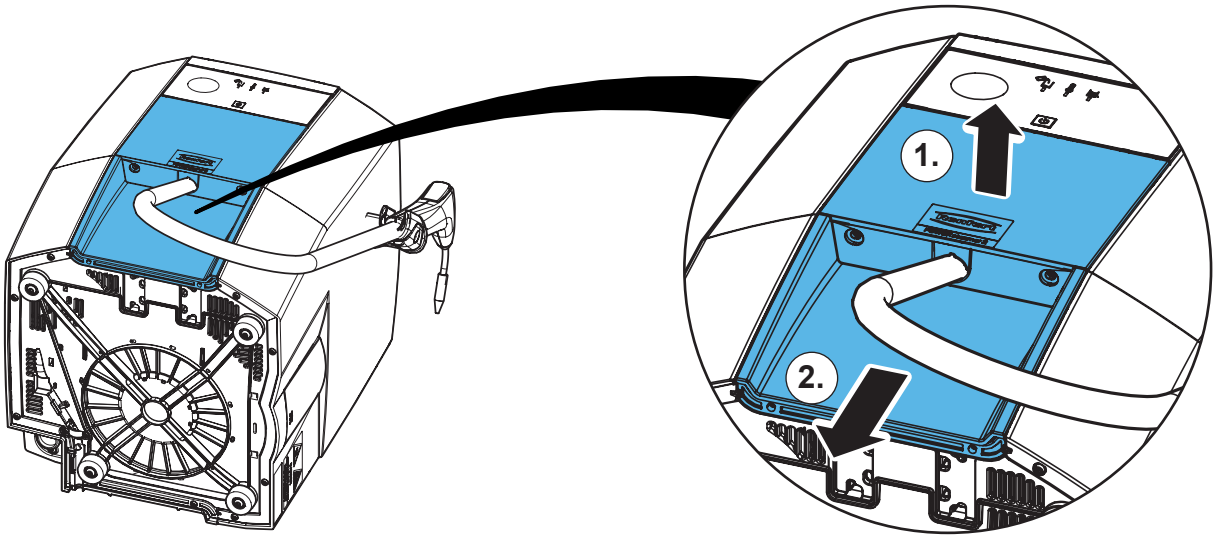


**6.**

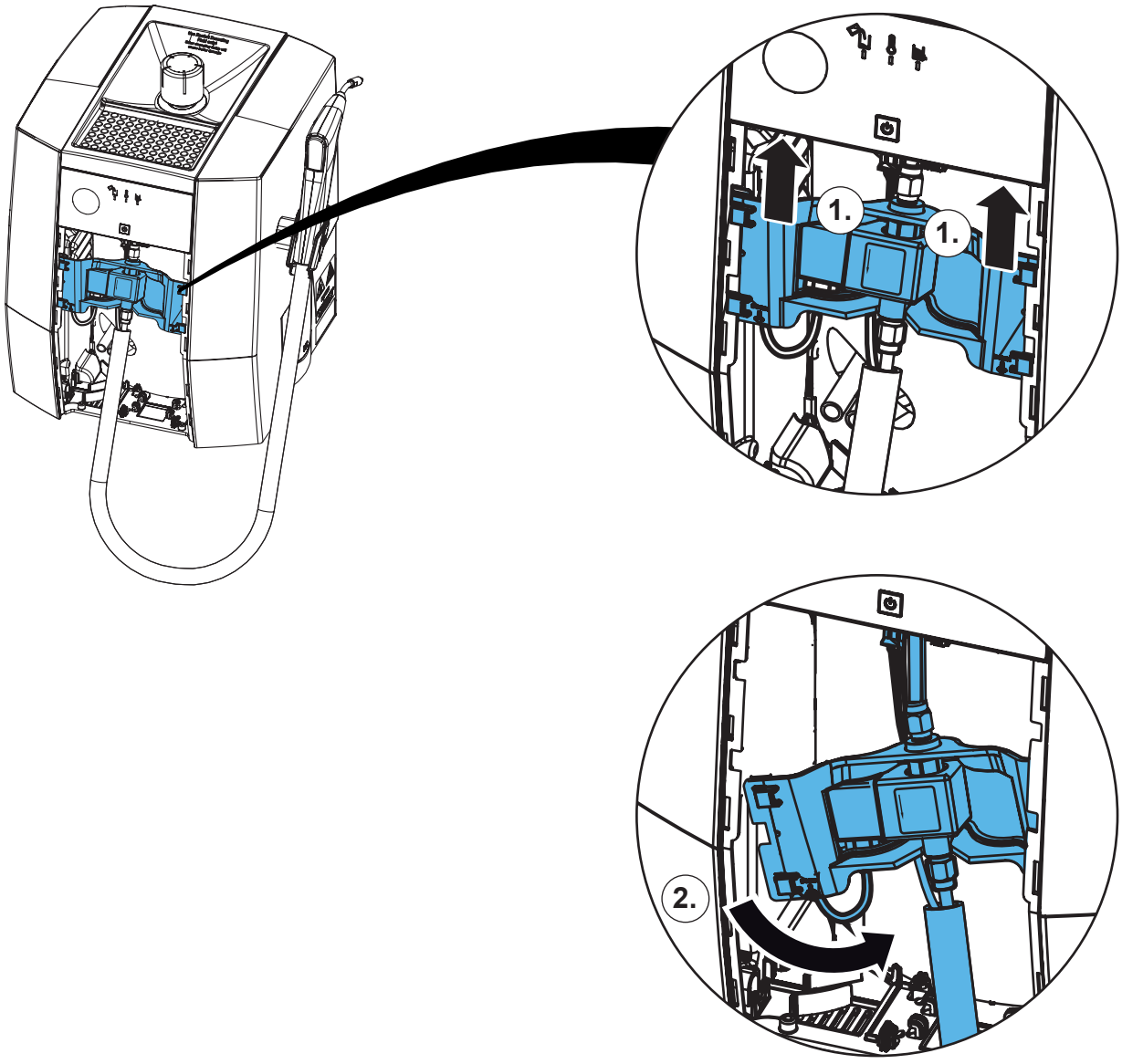

**7.**

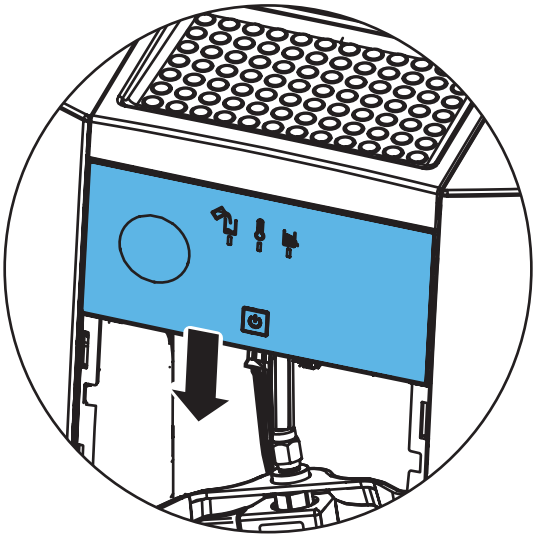

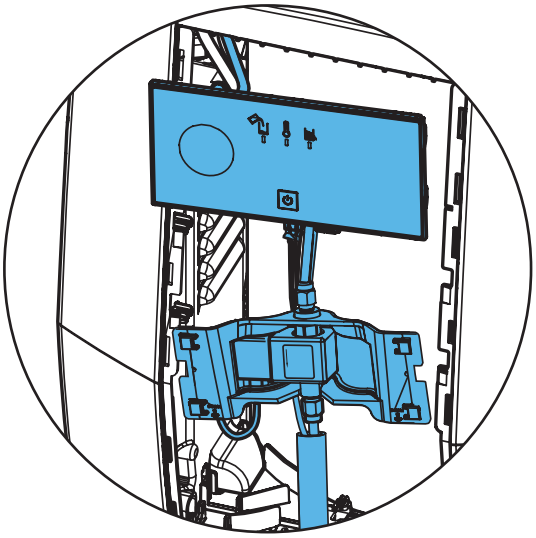

**8.**

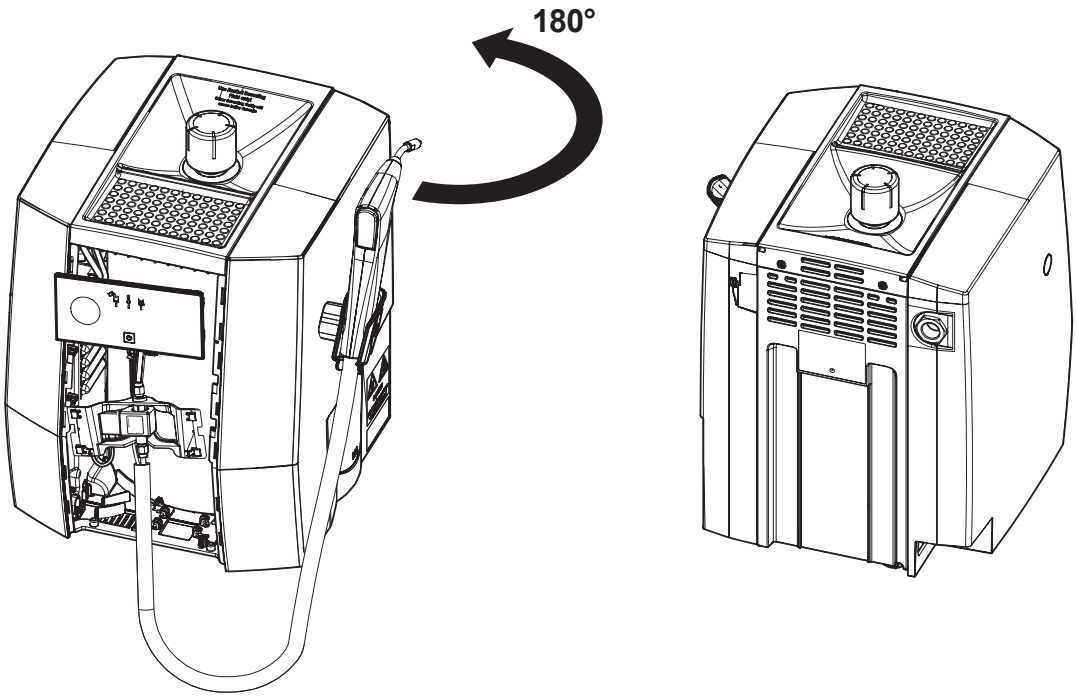


**9.**

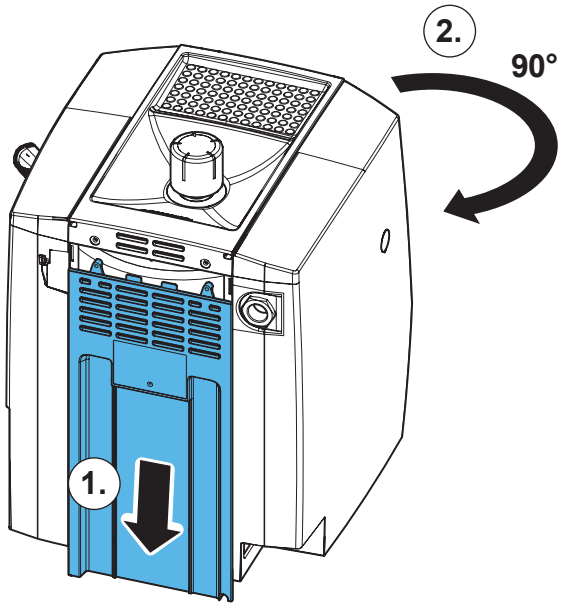

**10.**

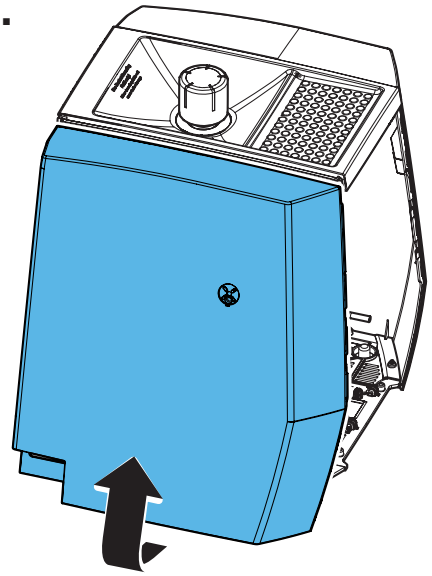

**11.**

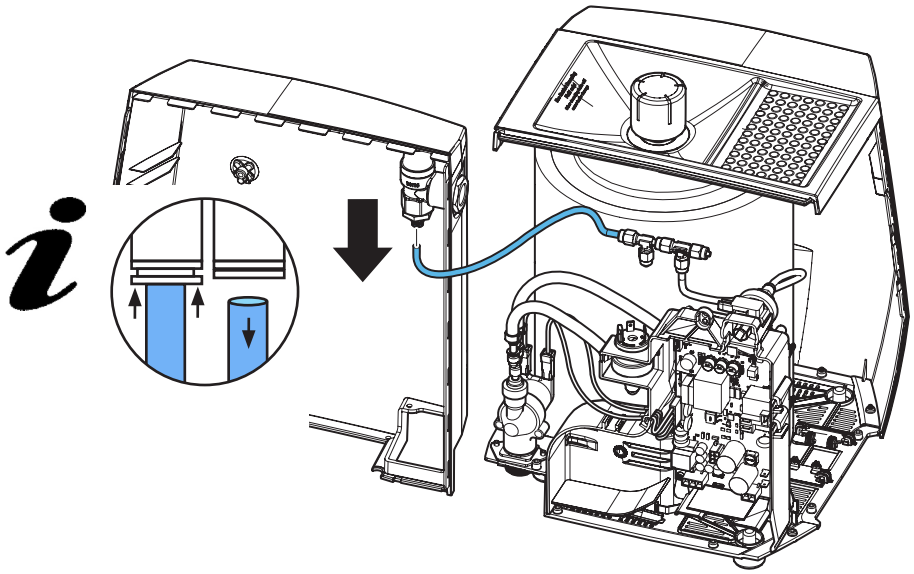

**12.**

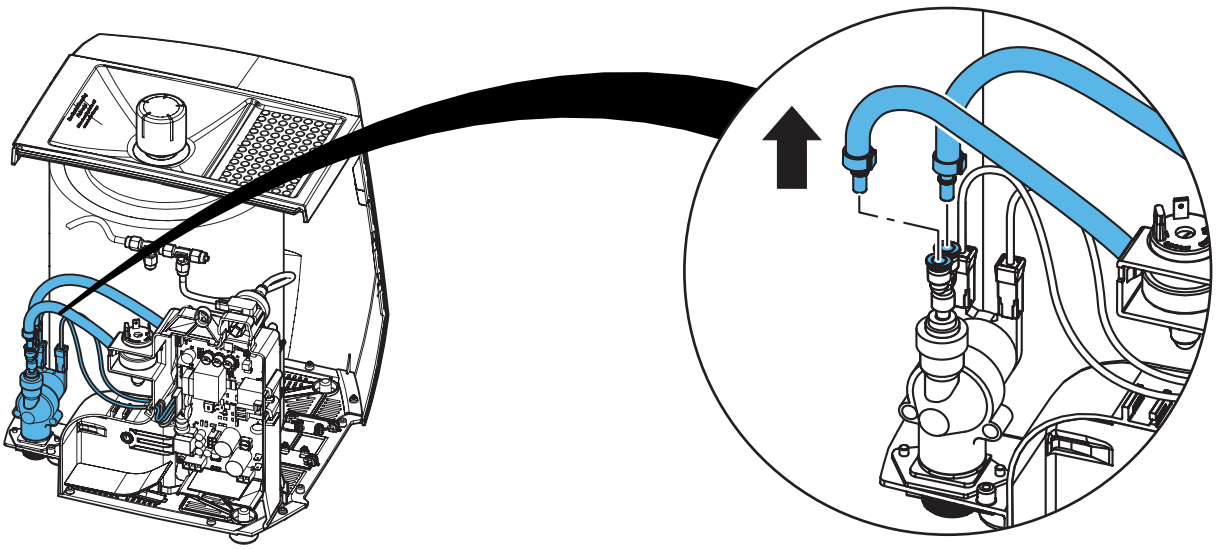

**13.**

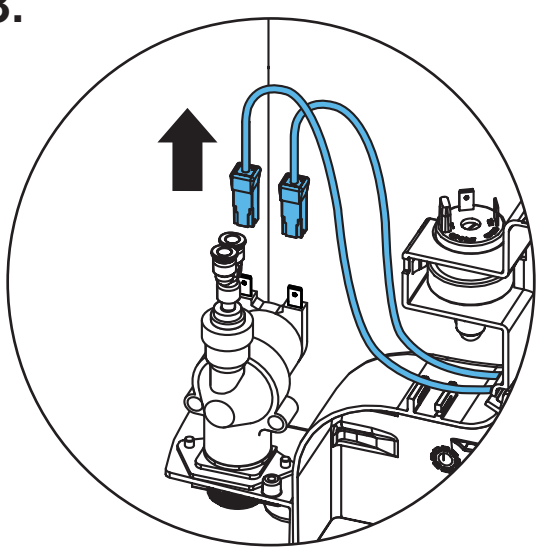

**14.**

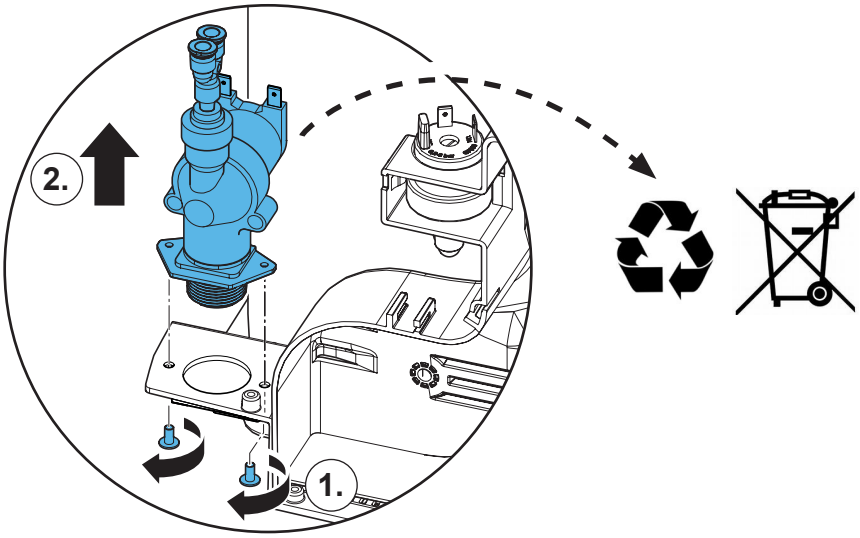


**15.**

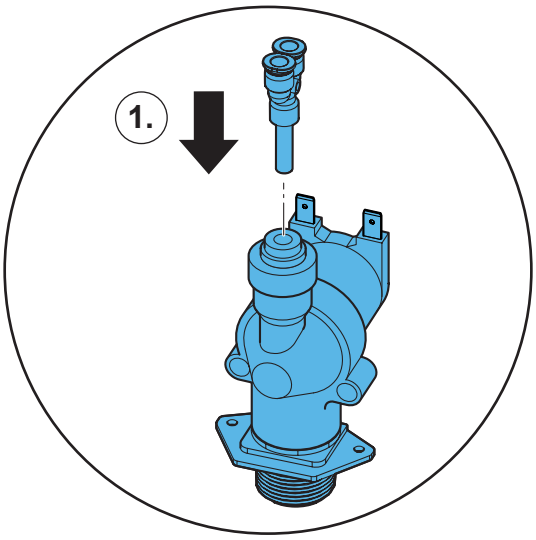


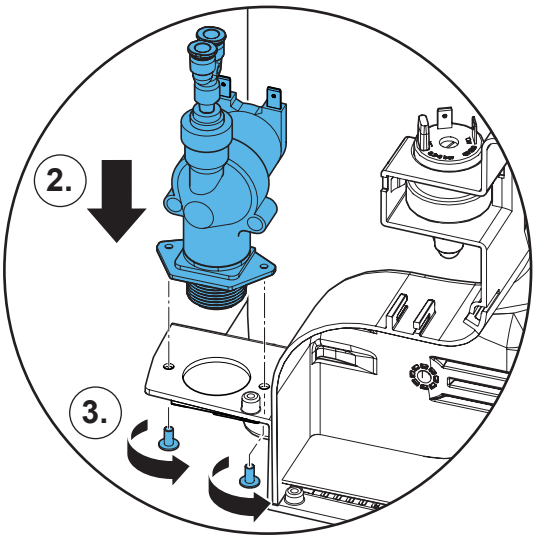

**16.**

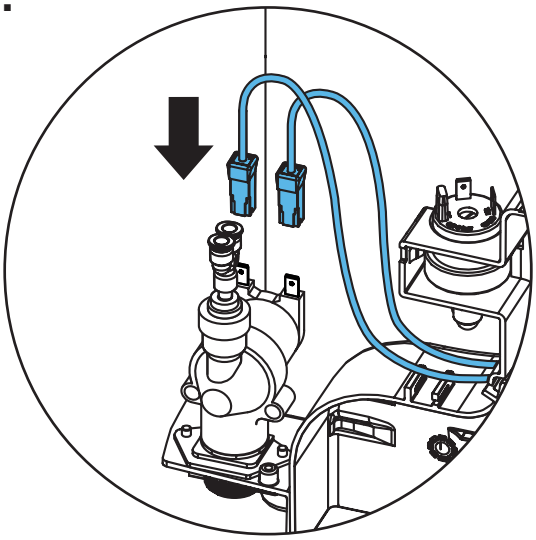

**17.**

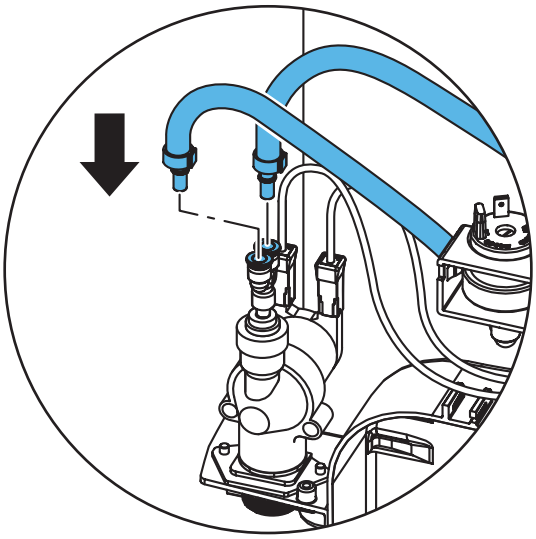

**18.**

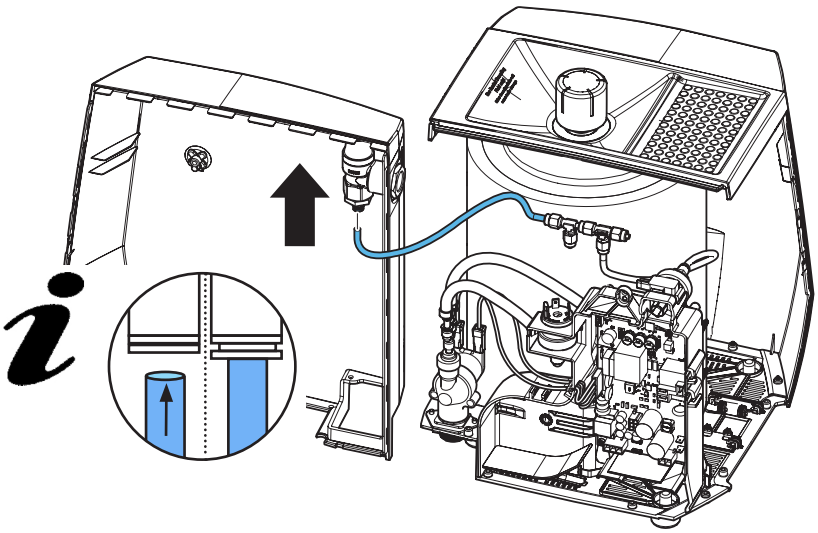

## 19.

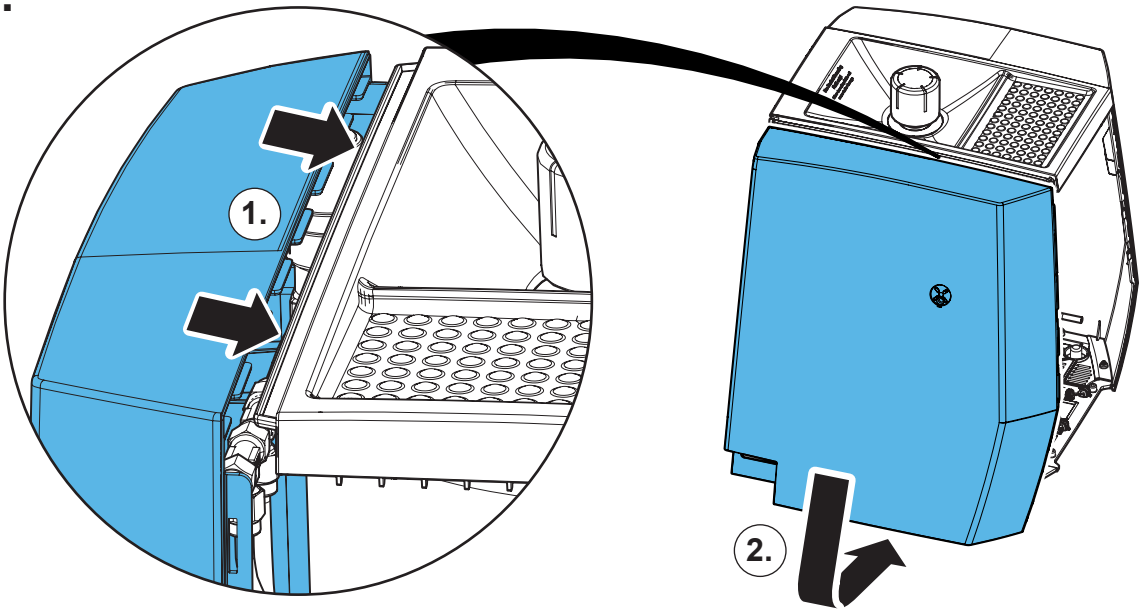


## 20.

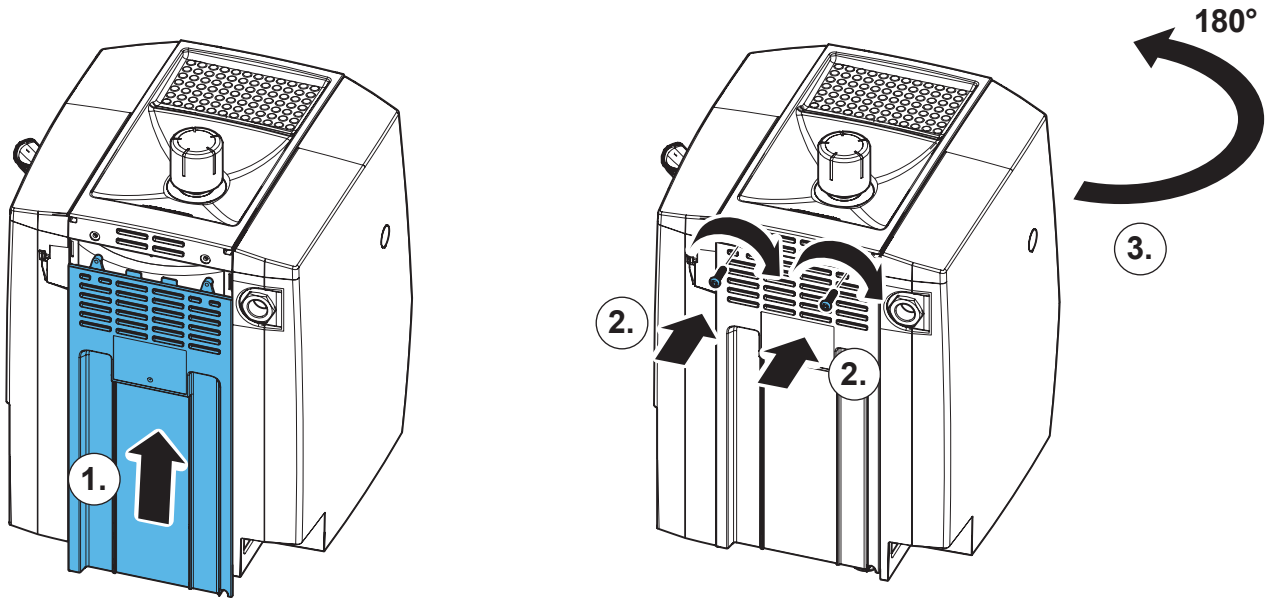

# 21.

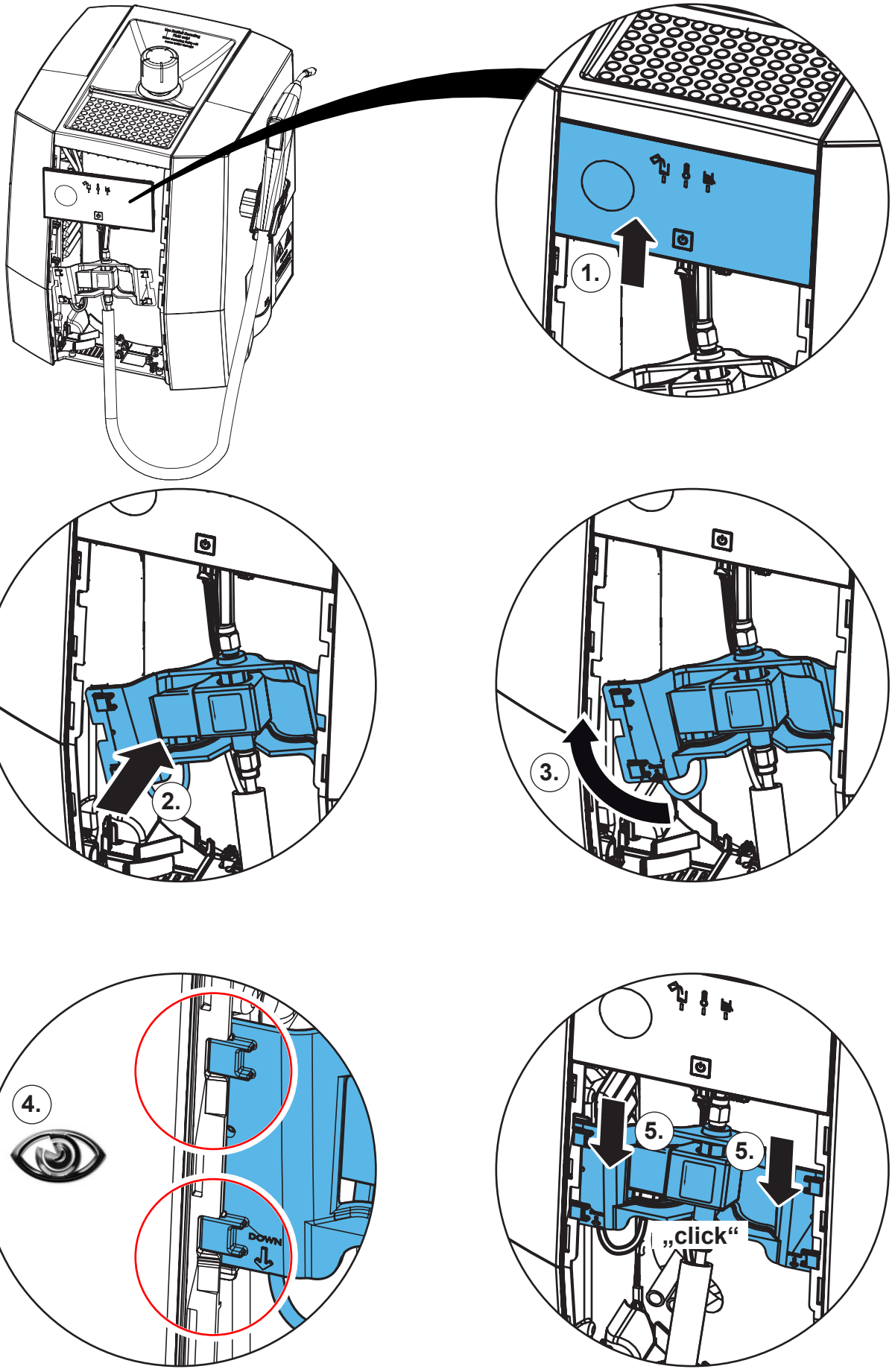

**22.**

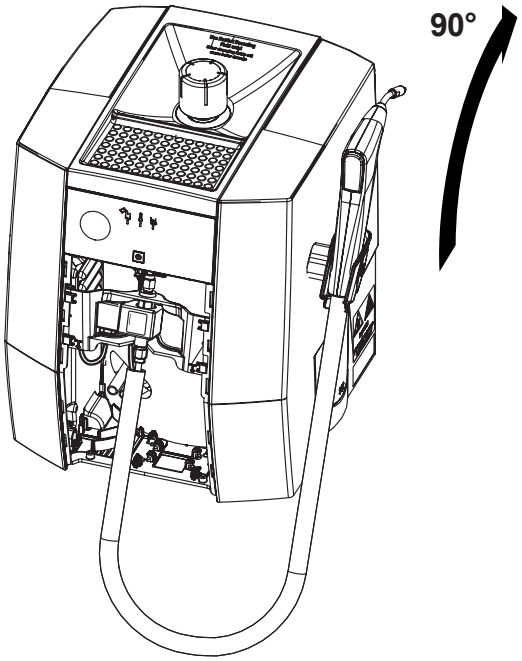


**23.**

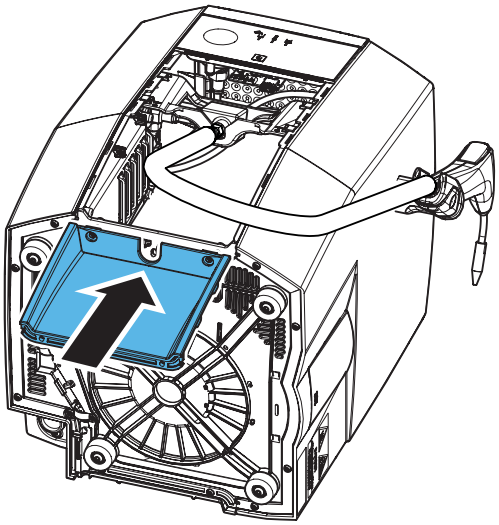

**24.**

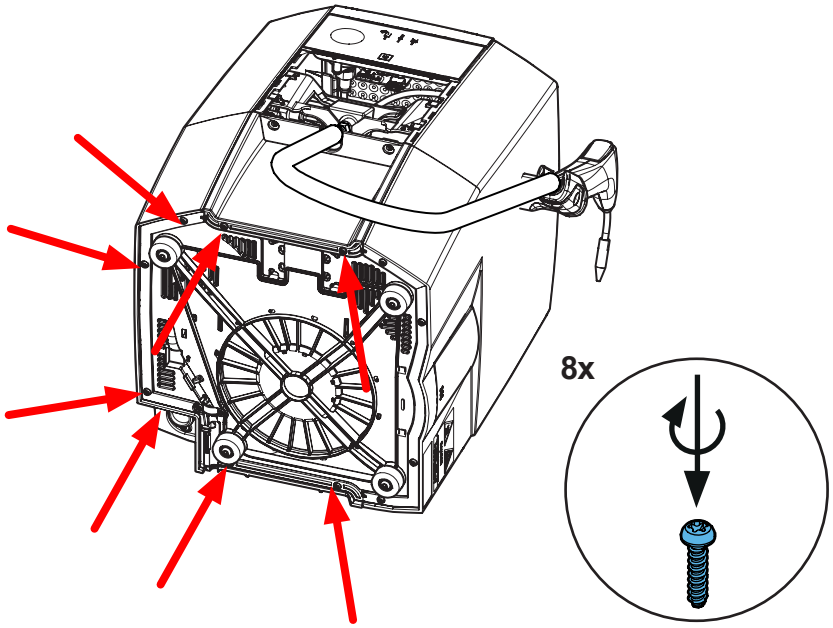

**25.**

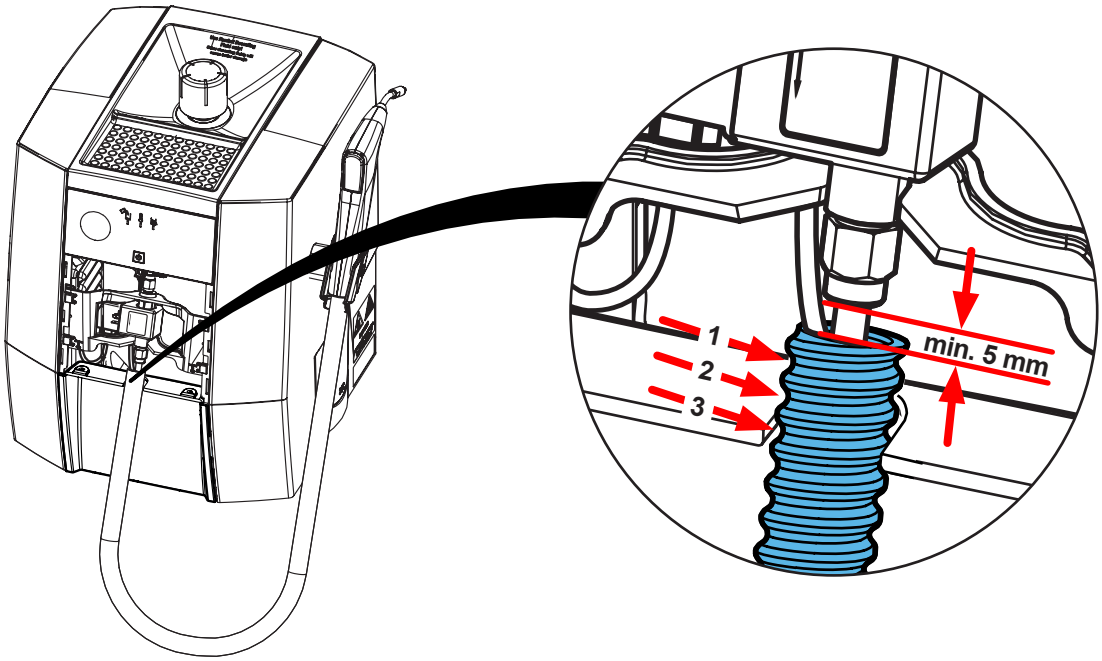


**26.**

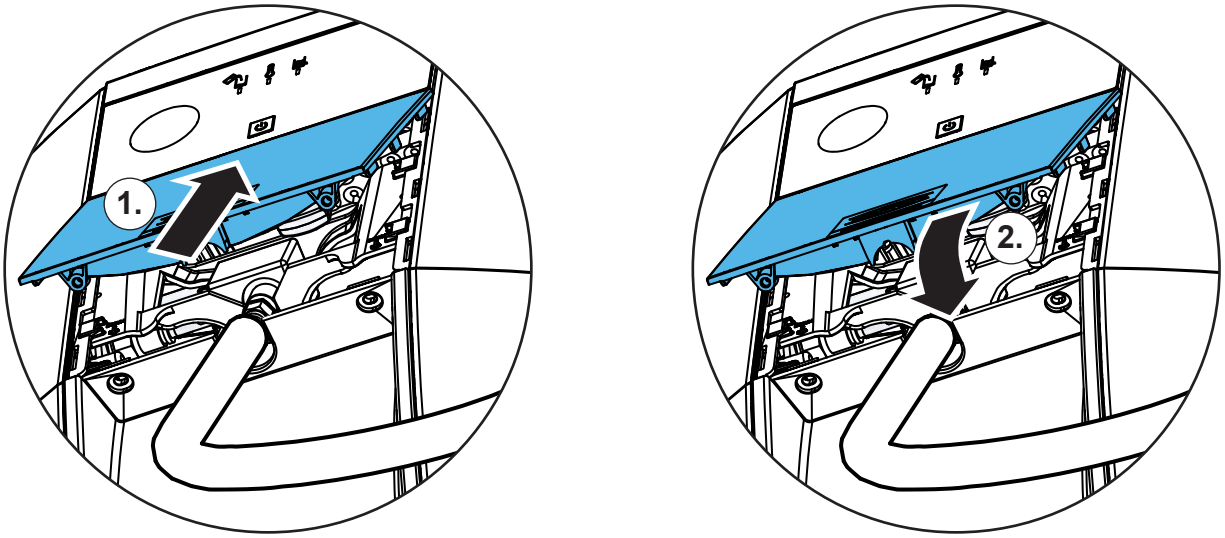


**27.**

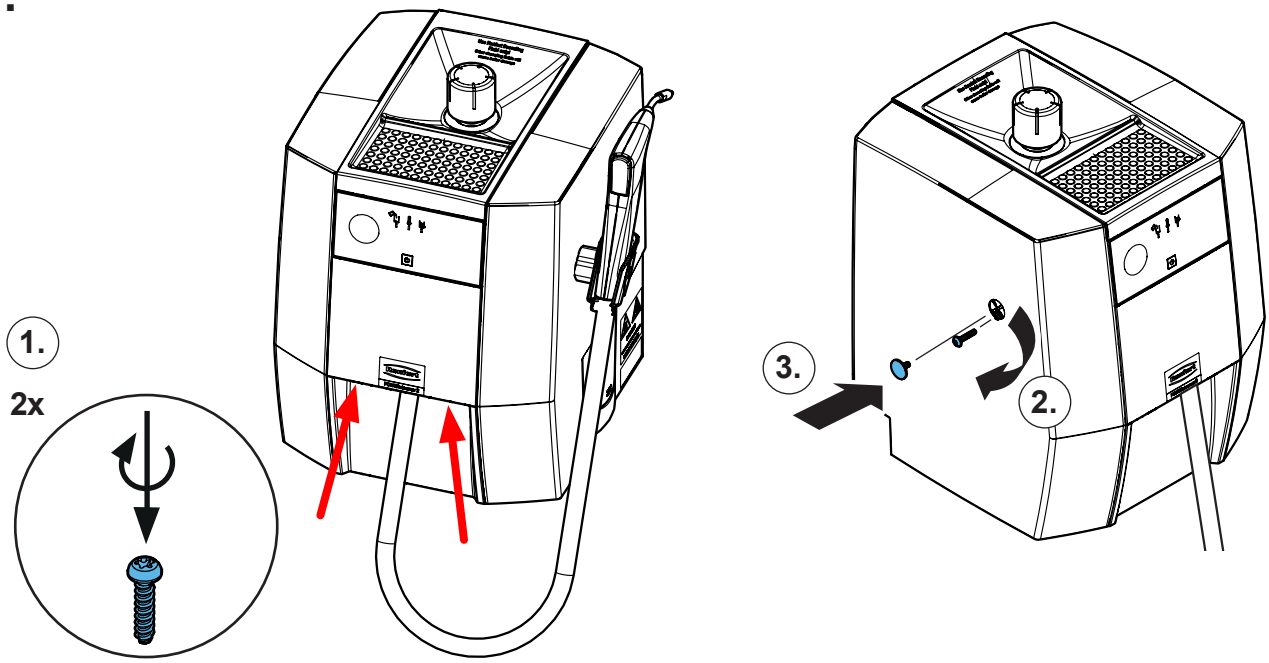

Renfert

making work easy

**Montageanleitung • Assembly Instruction • Instruction d'installation Istruzioni l'istallazione • Instrucciones de montaje • Руководство по монтажу**

# 90002 1880

Druckschalter Dampf, kpl. • Pressure switch, steam, cpl. • Pressostat vapeur, cpl. • Pressostato vapore, compl. • Presostato vapor, compl. • Реле давления пара, кпл.



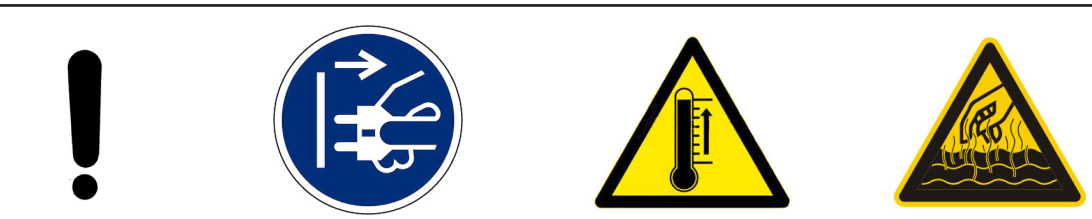




**1.**

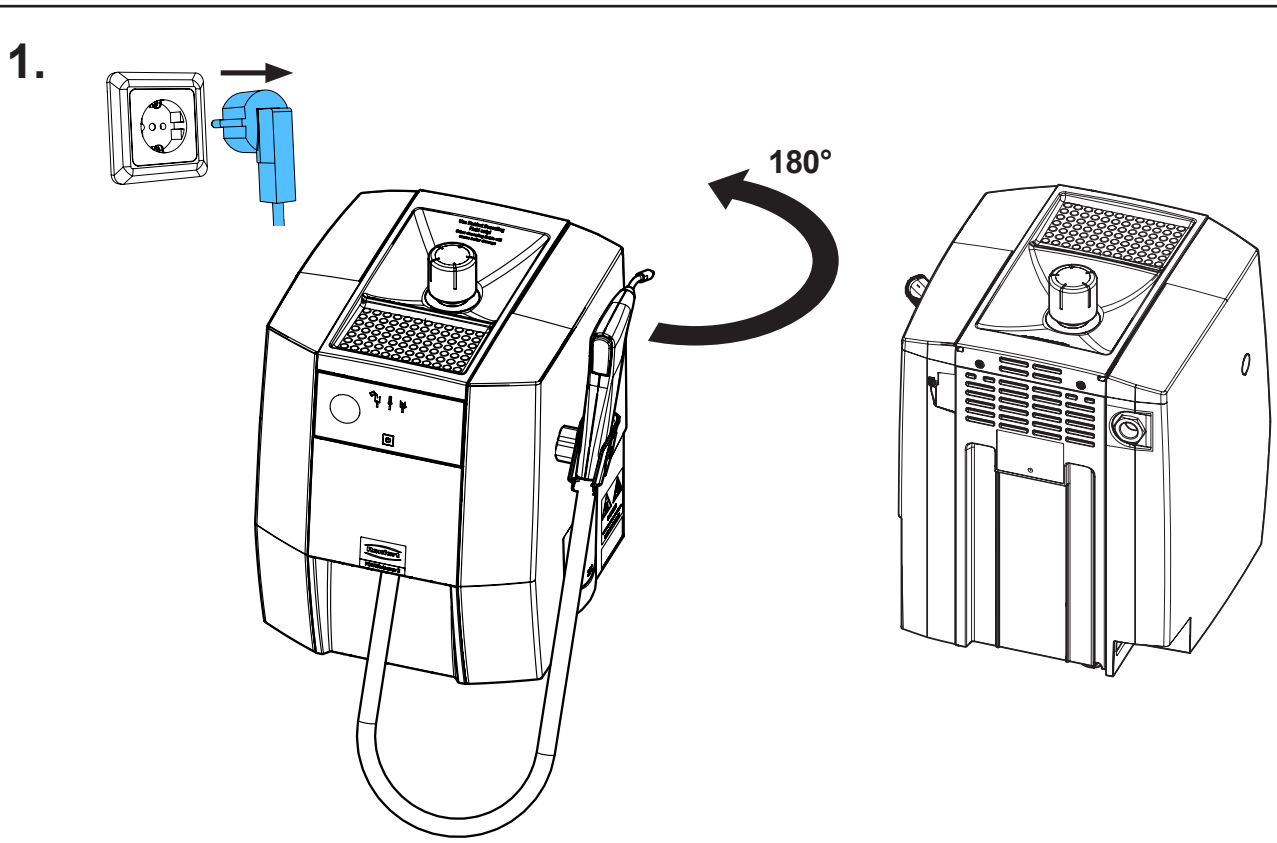


21-6925 07112024

## 2.

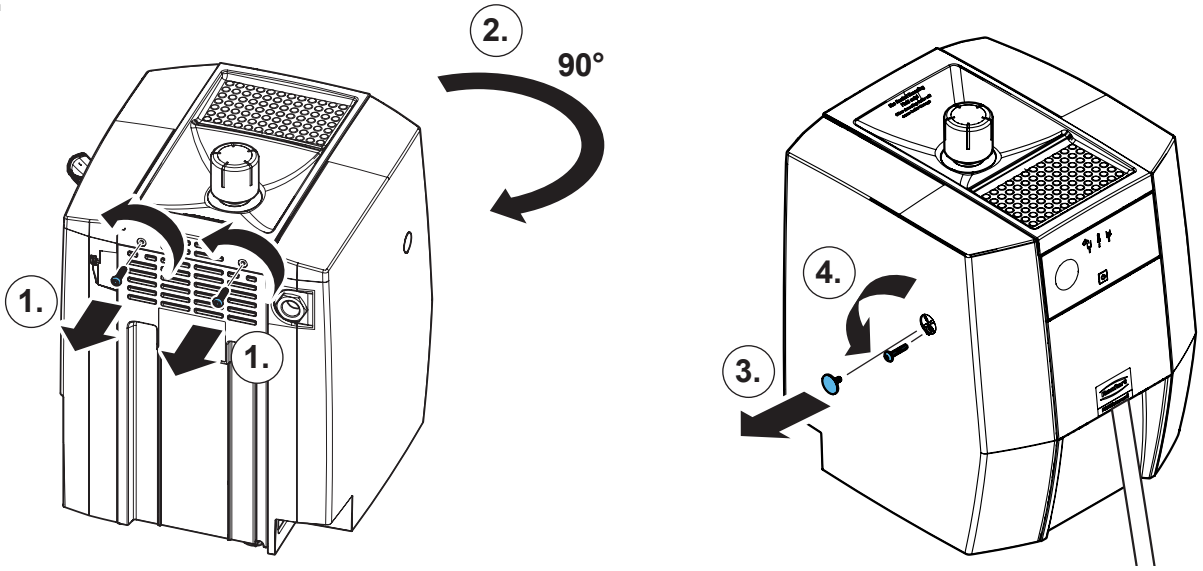


## 3.

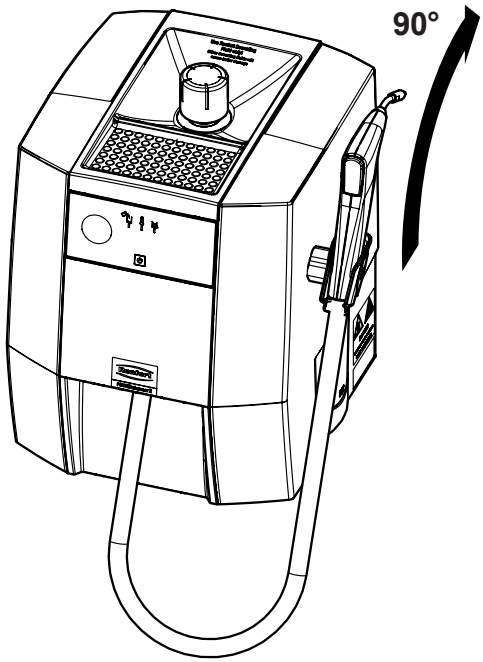


## 4.

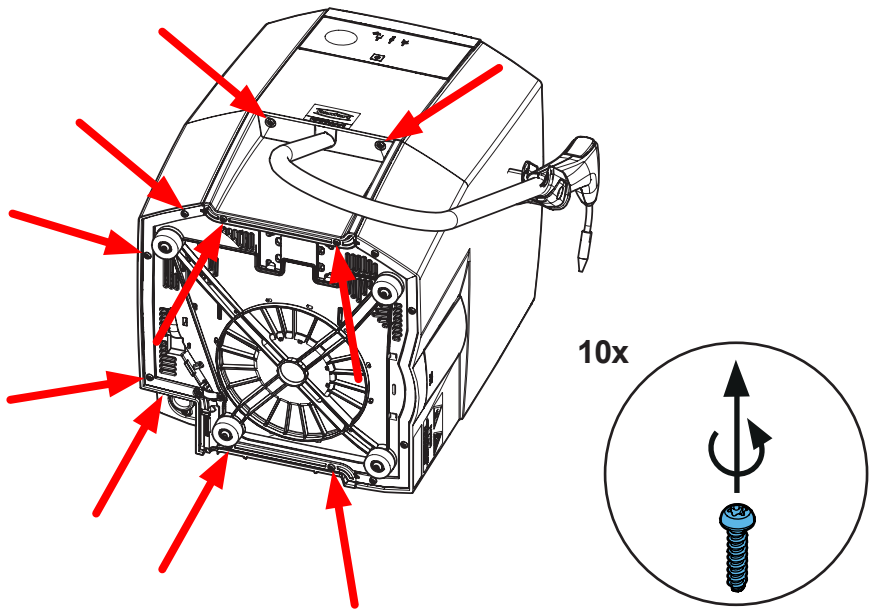

**5.**

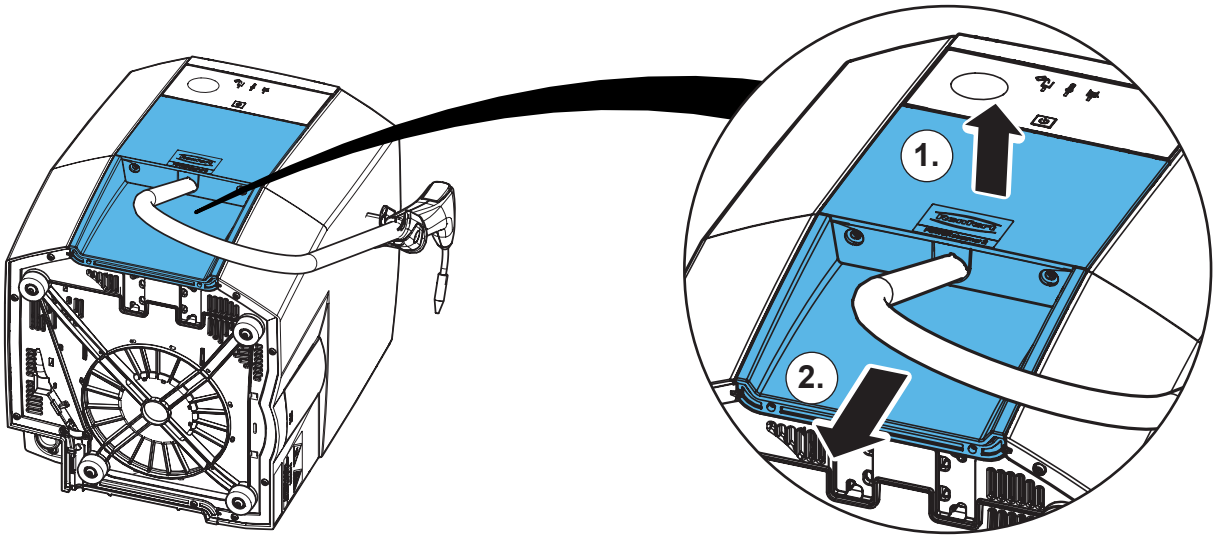


**6.**

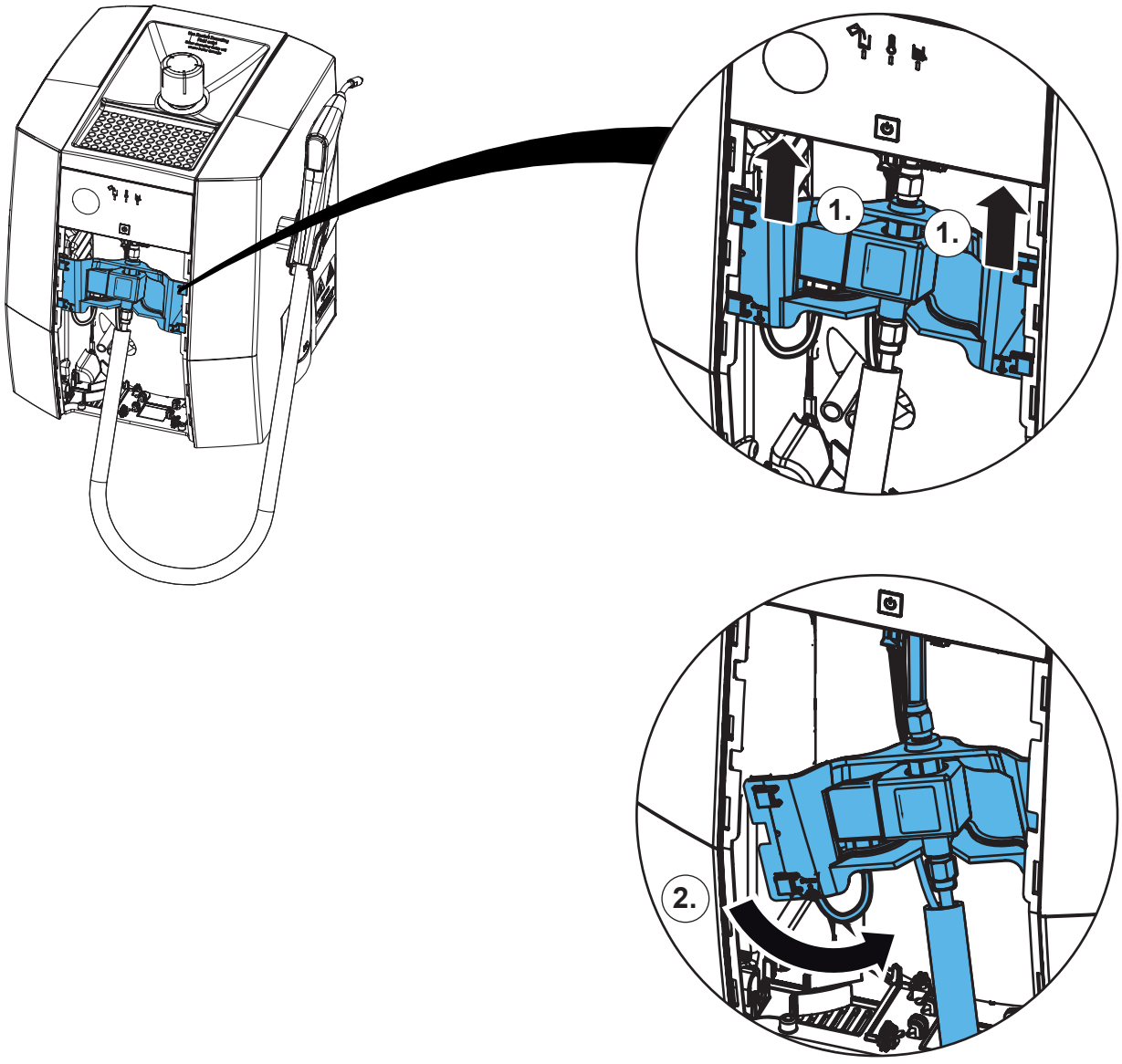

**7.**

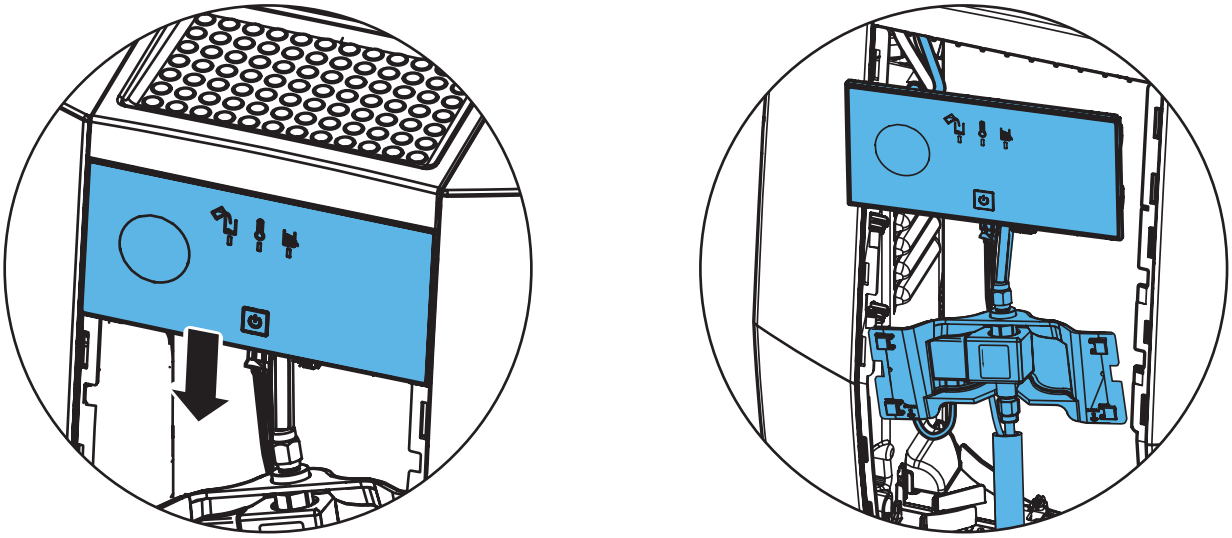

**8.**

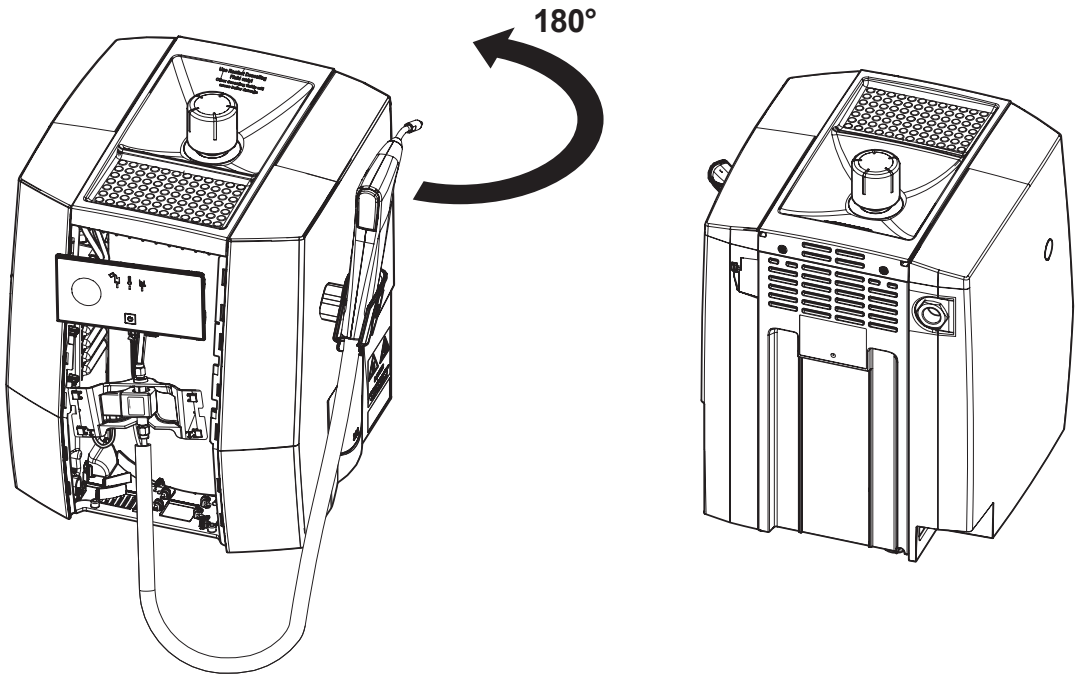


**9.**

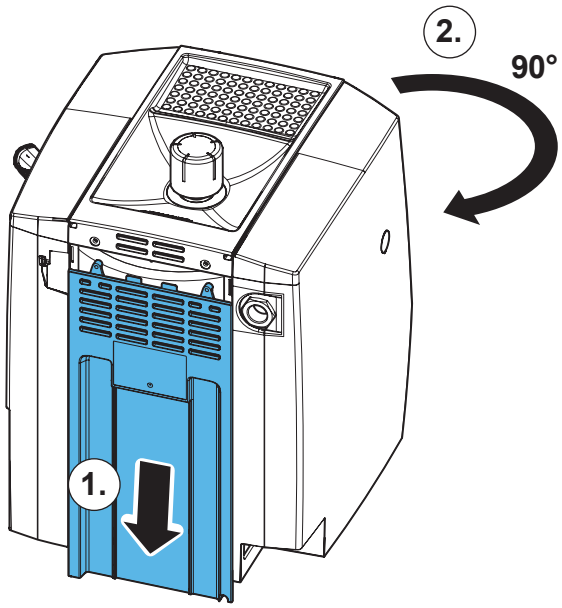

**10.**

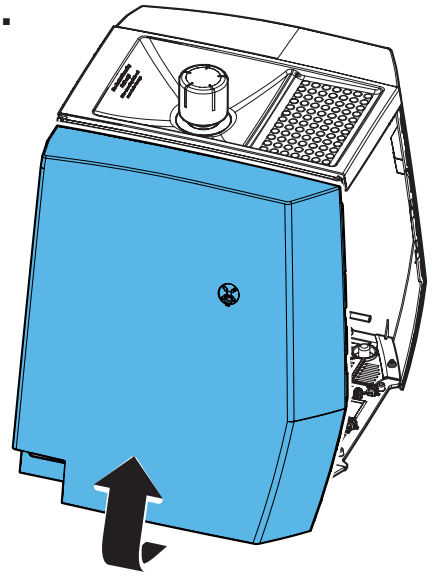

**11.**

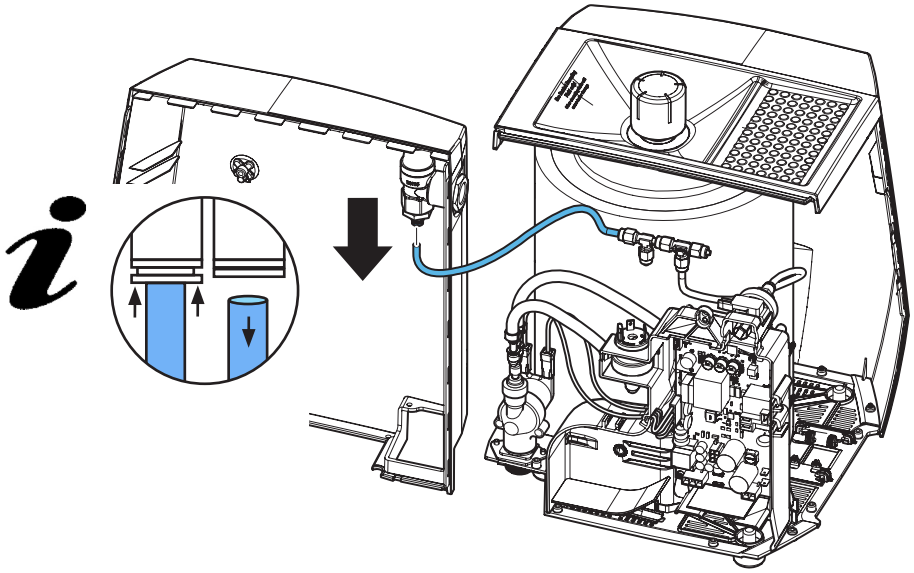

## 12.

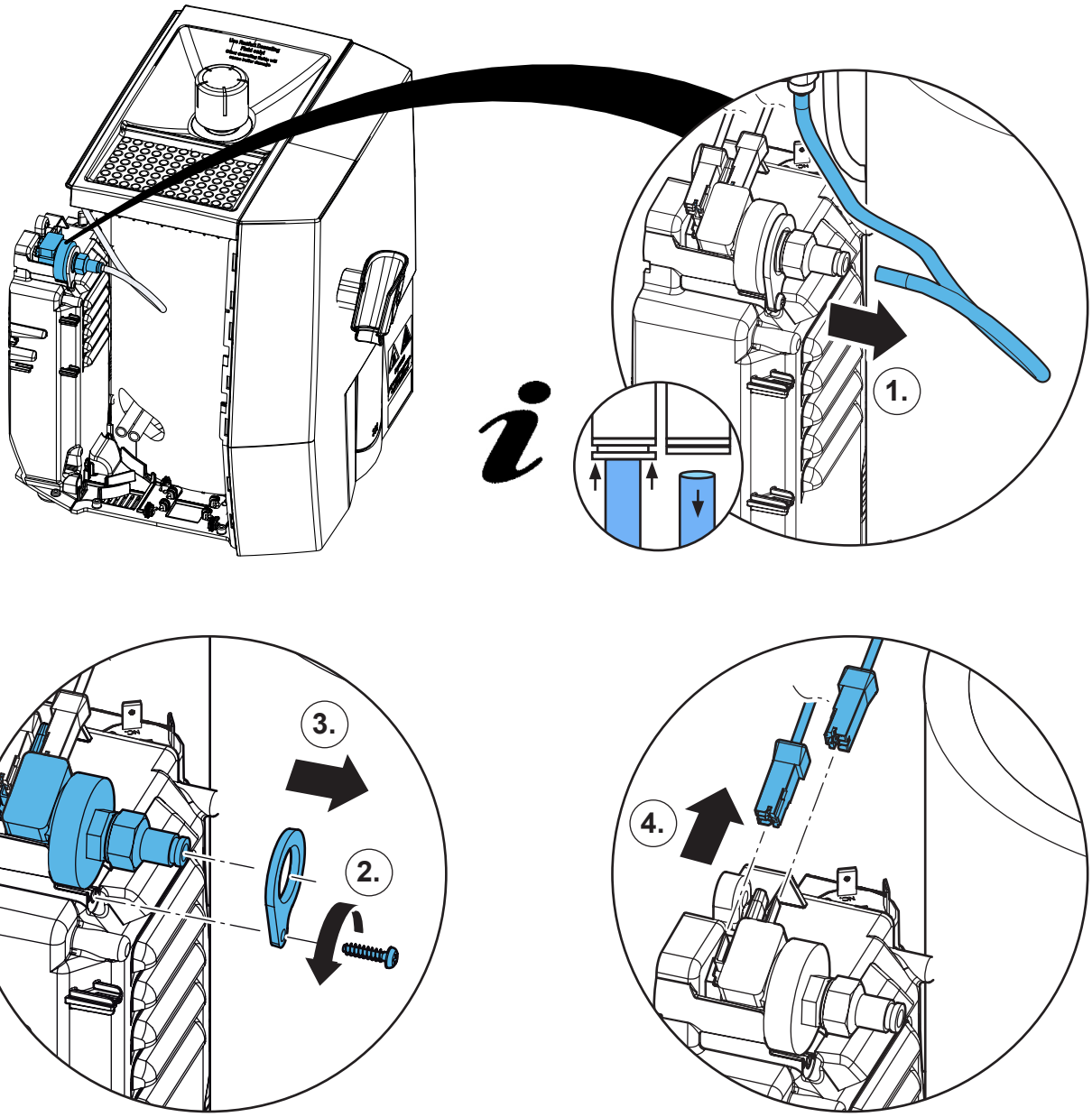


## 13.

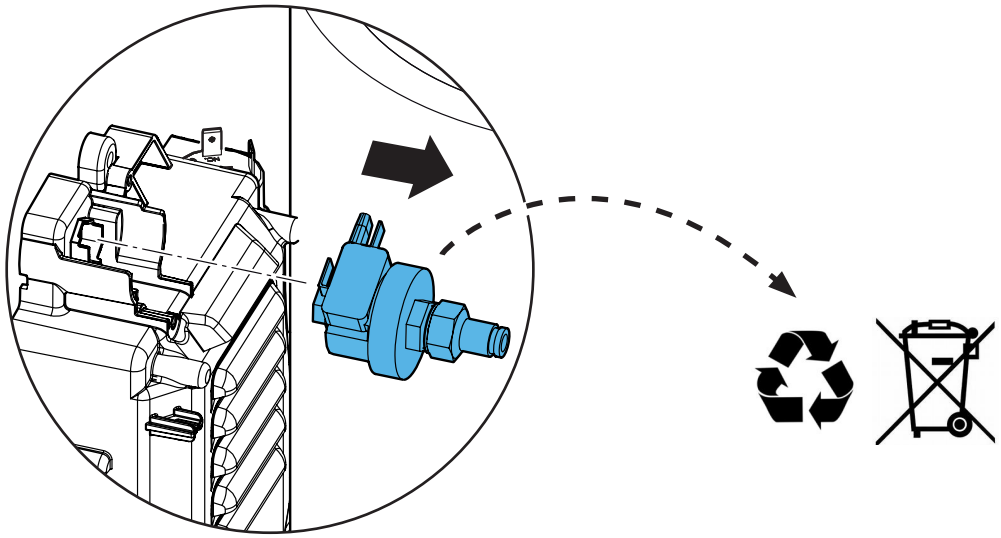

## 14.

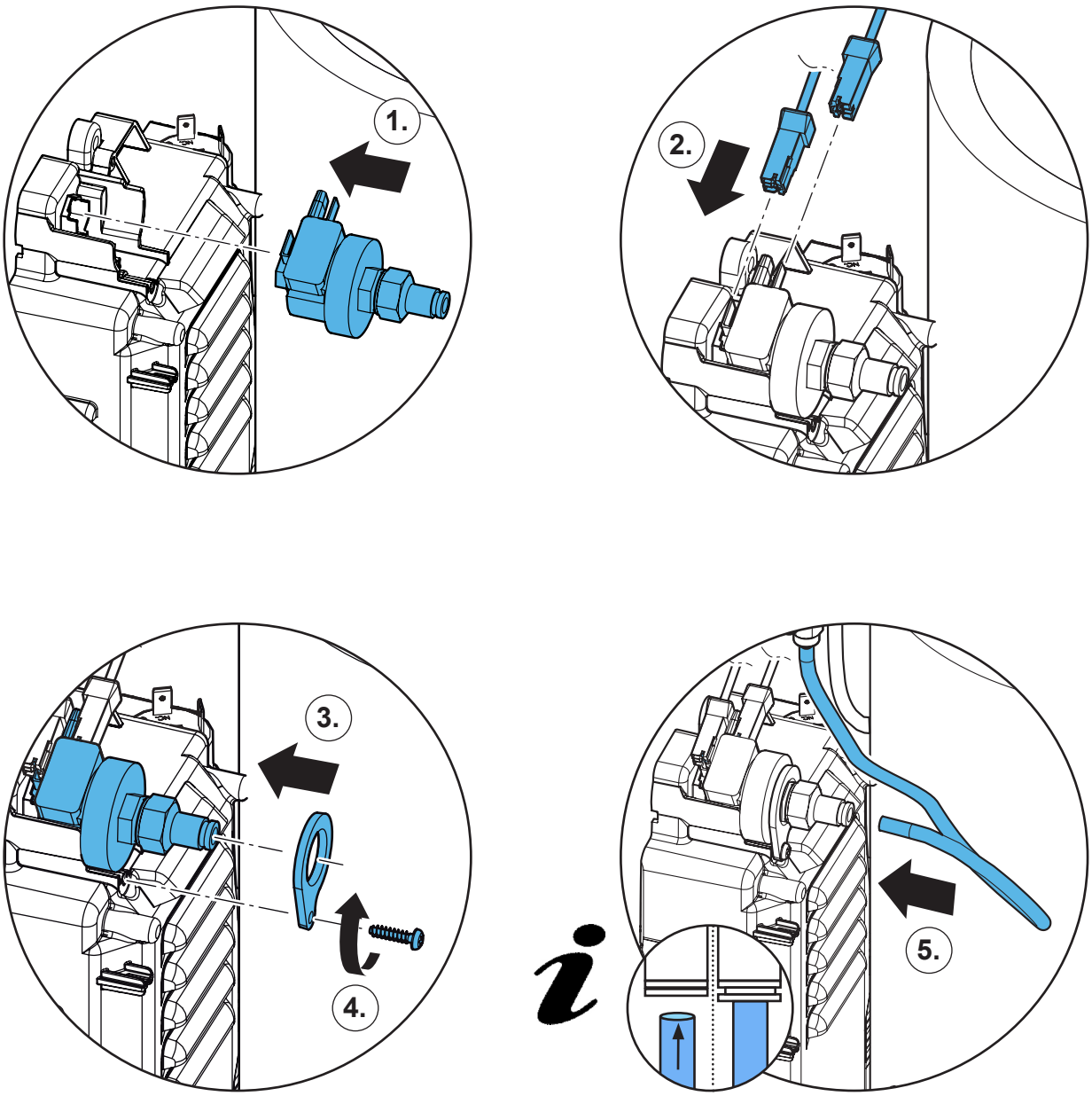


## 15.

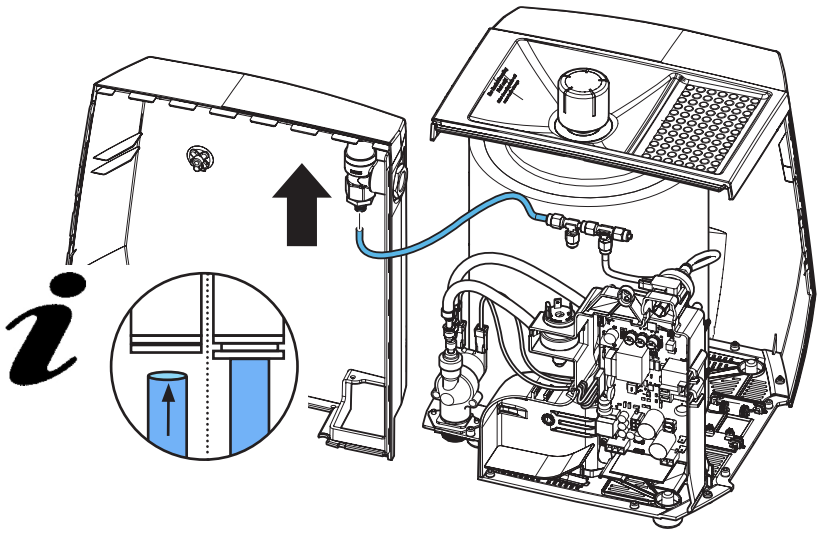

## 16.

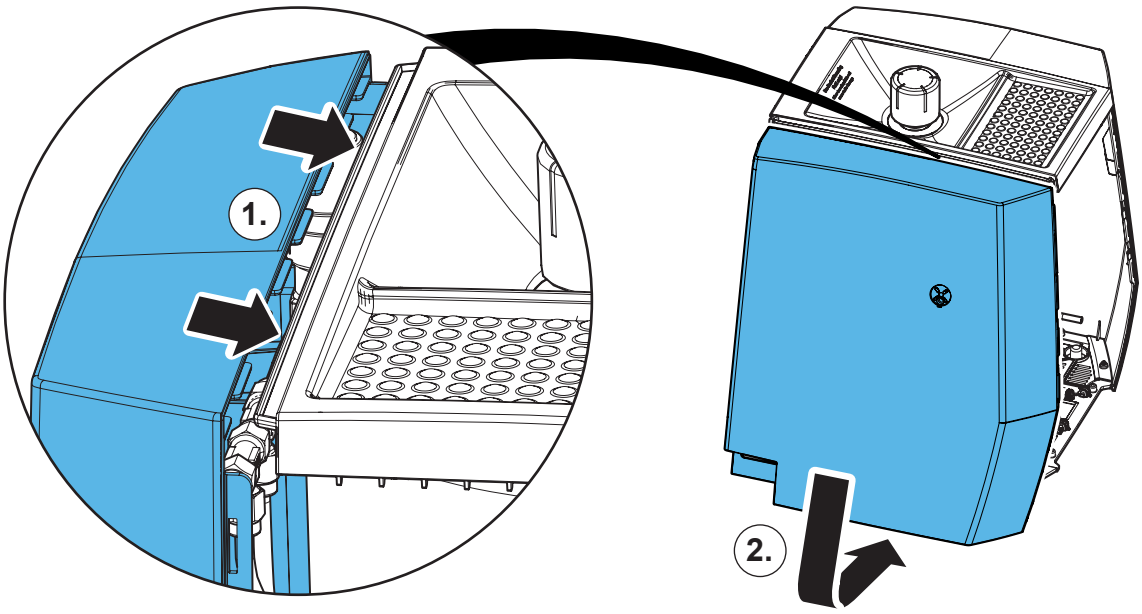


## 17.

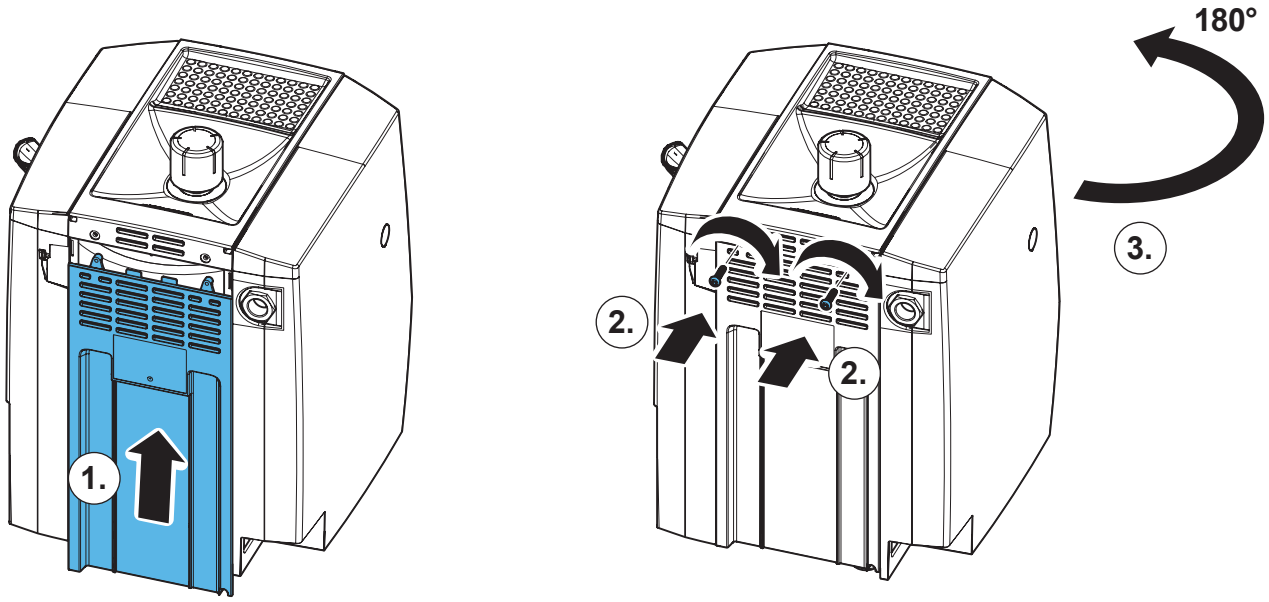

# 18.

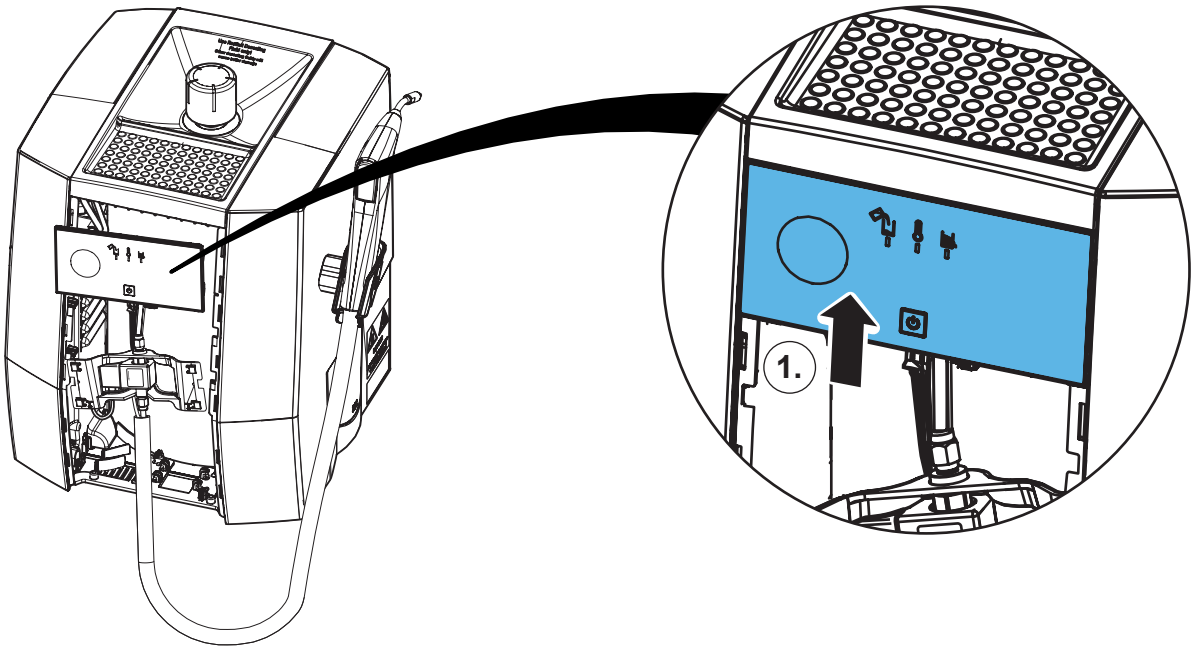


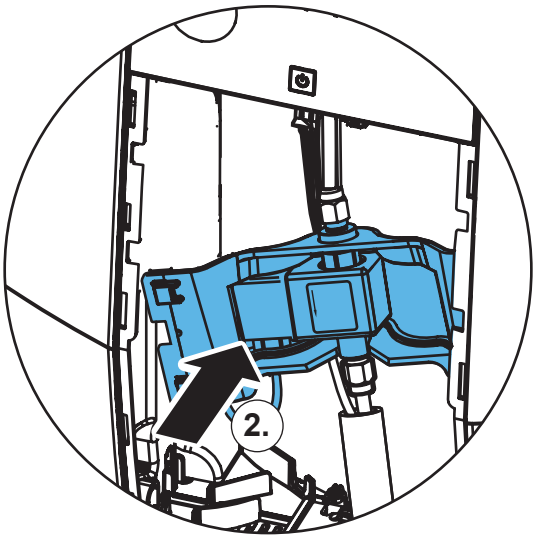


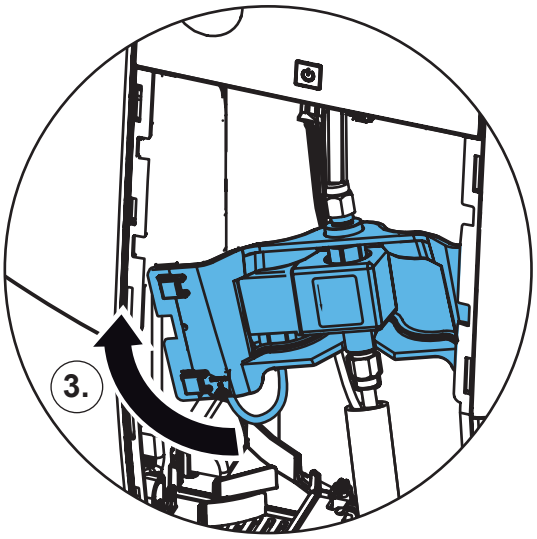


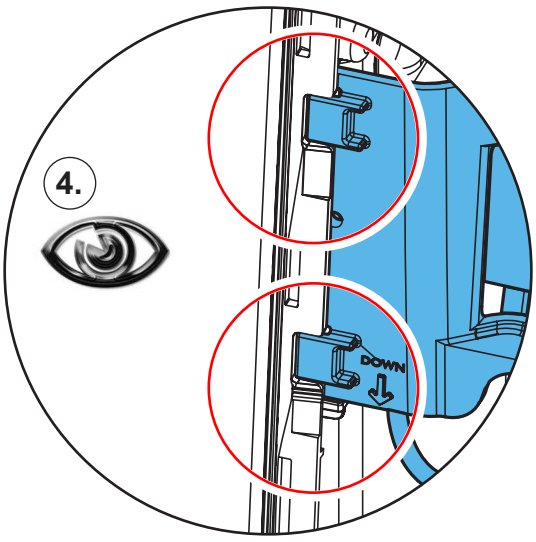


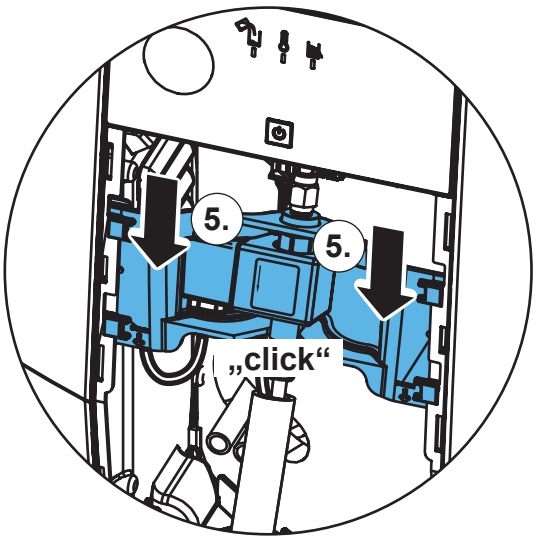

**19.**

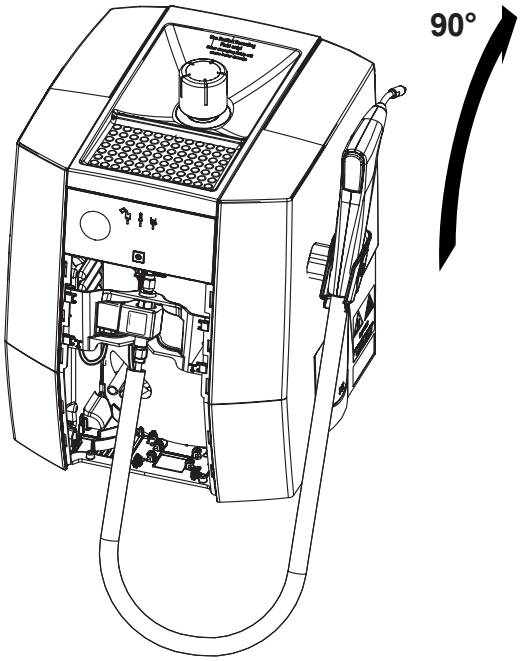


**20.**

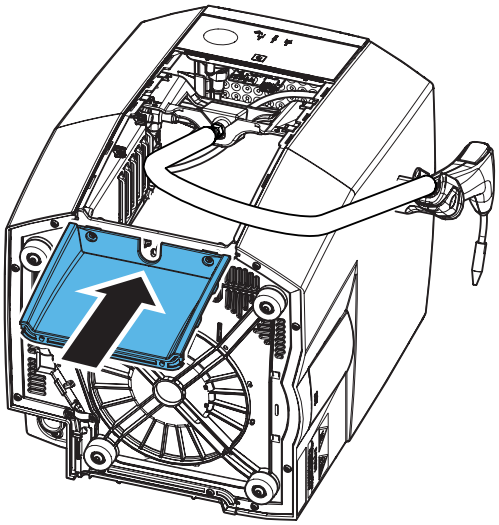

**21.**

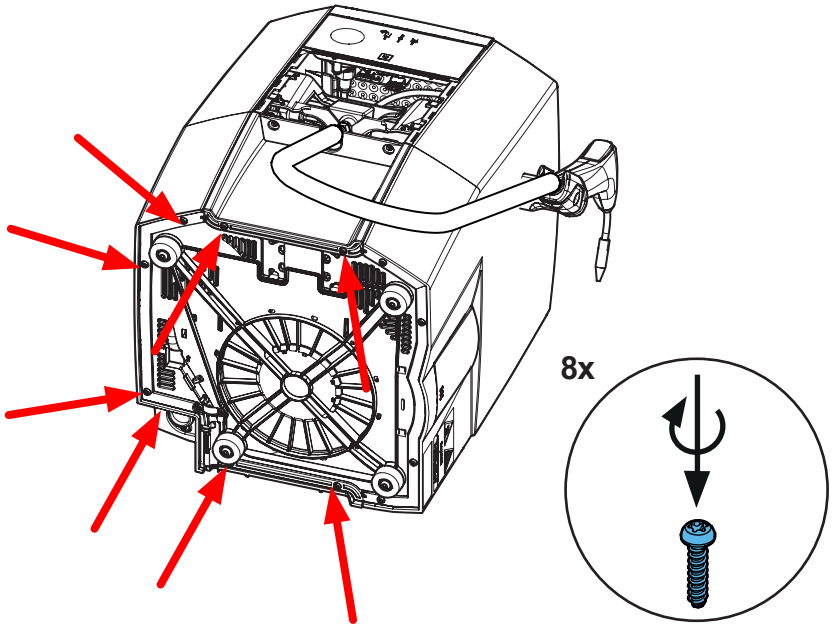

## 22.

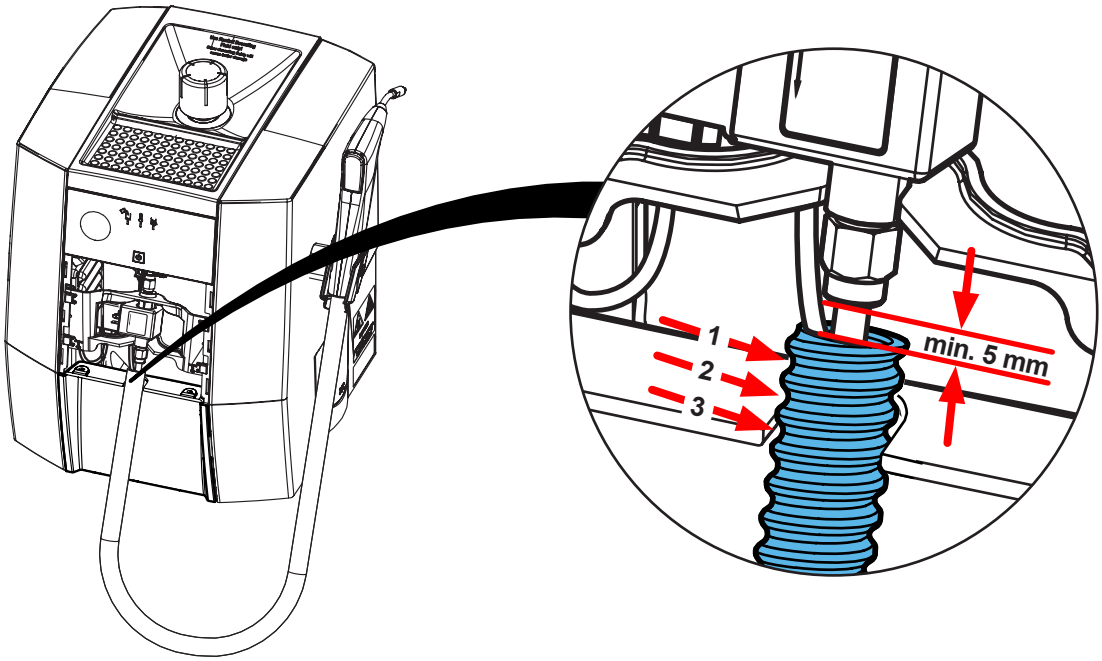


## 23.

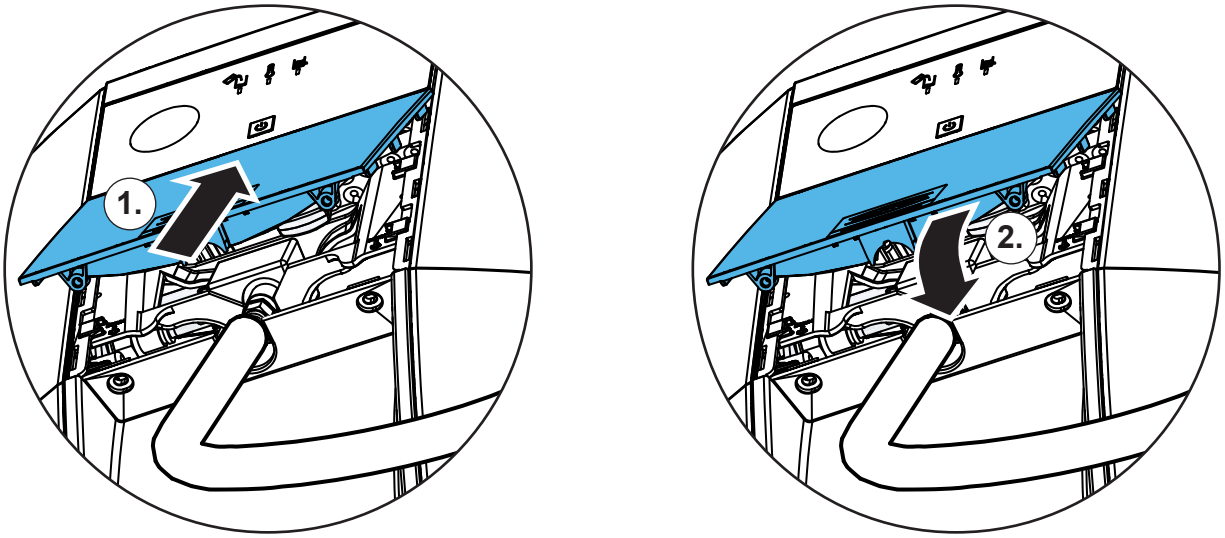


## 24.

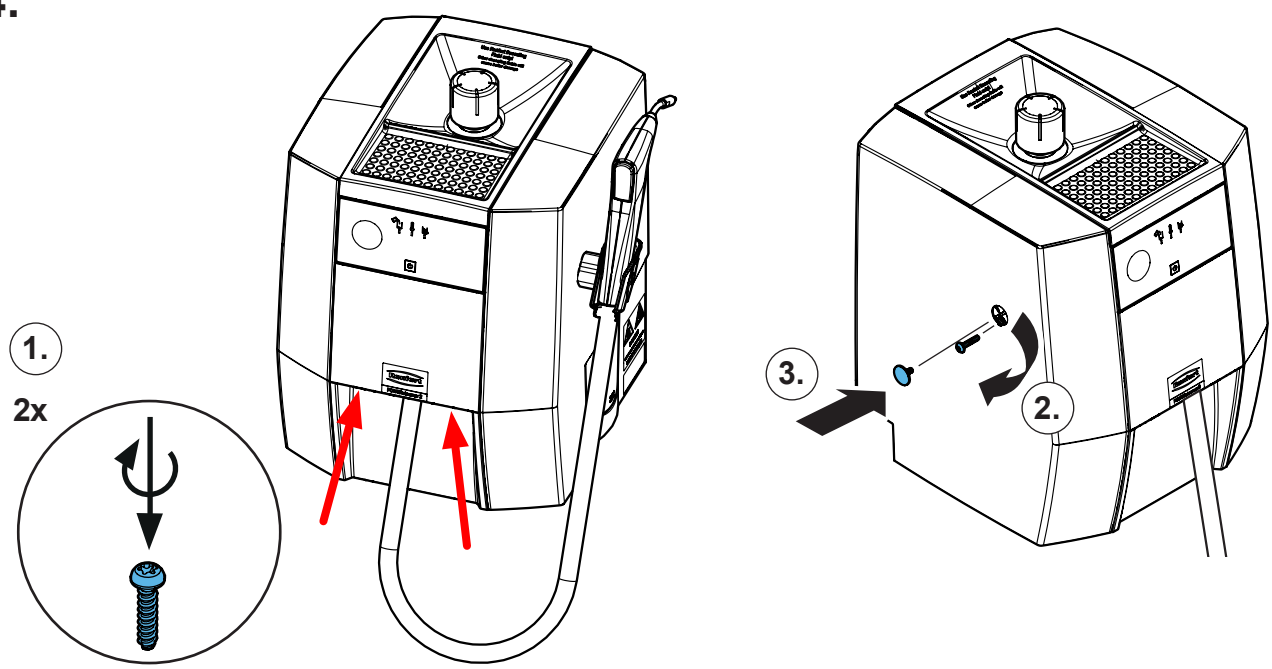

Renfert

making work easy

**Montageanleitung • Assembly Instruction • Instruction d'installation Istruzioni l'istallazione • Instrucciones de montaje • Руководство по монтажу**

# 90002 1881

Druckschalter Wasser, kpl. • Pressure switch, water cpl. • Pressostat eau cpl. • Pressostato acqua compl. • Presostato agua compl. • Реле давления воды, кпл.

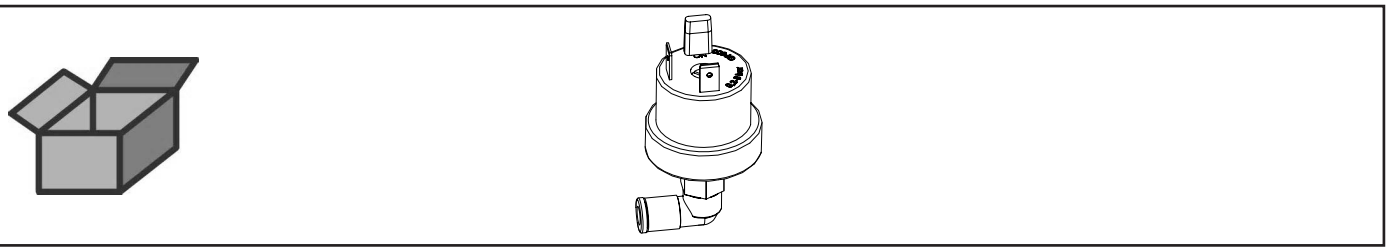

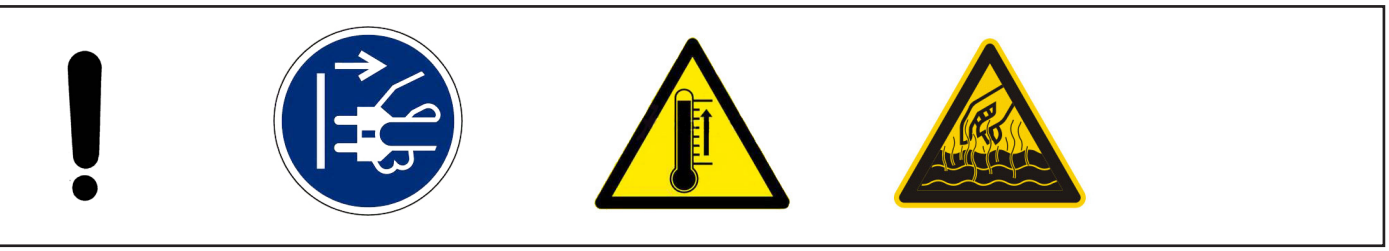

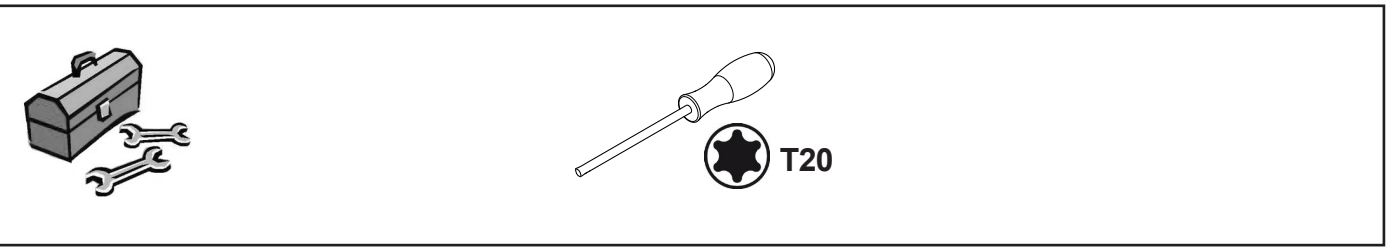


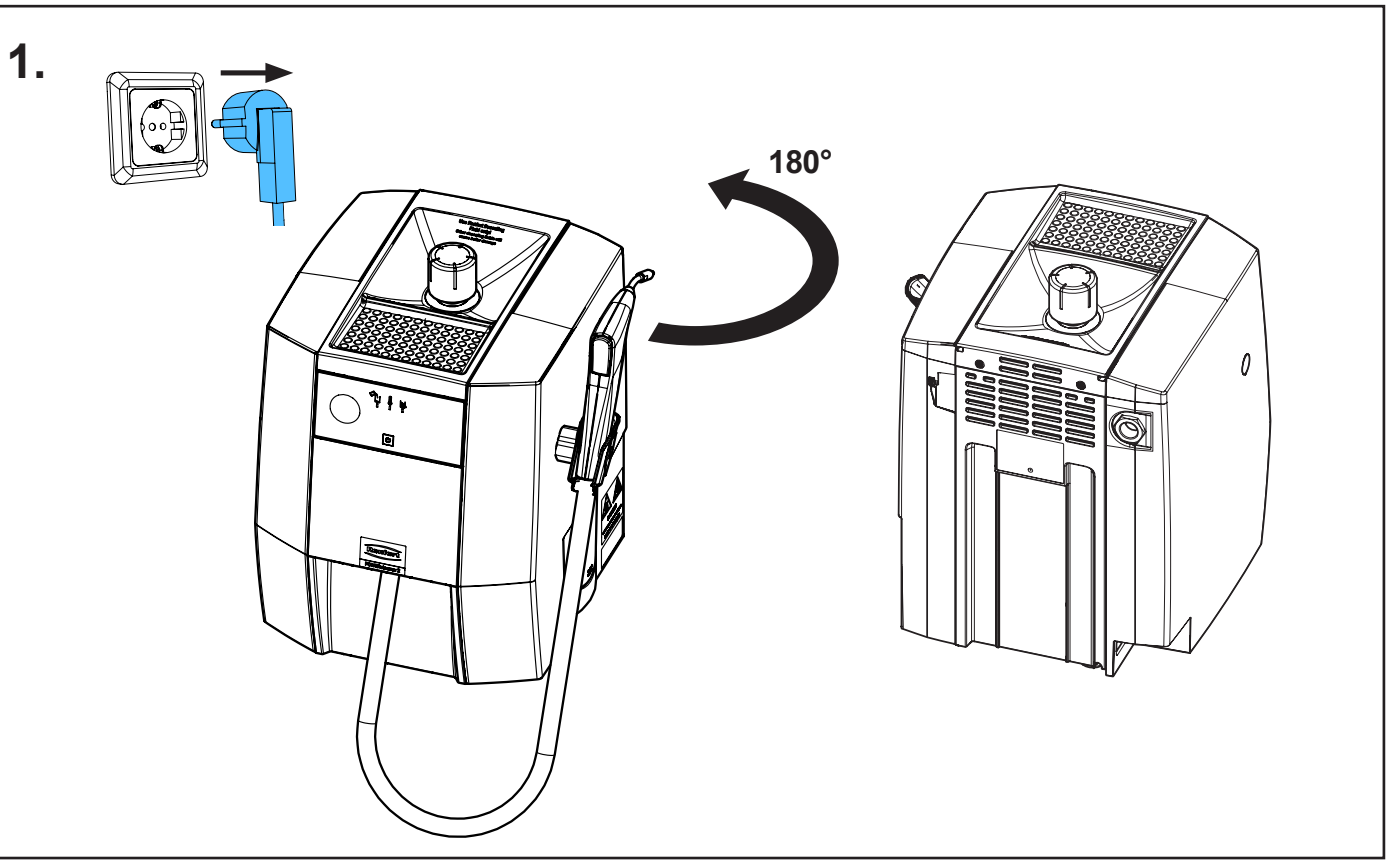


21-6925 07112024

## 2.

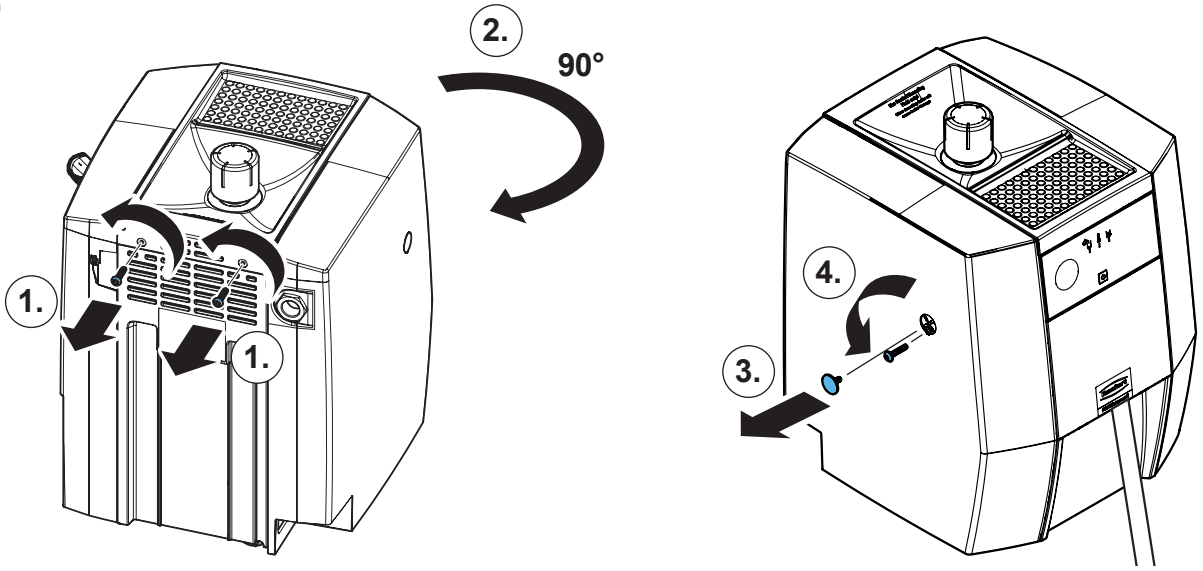


## 3.

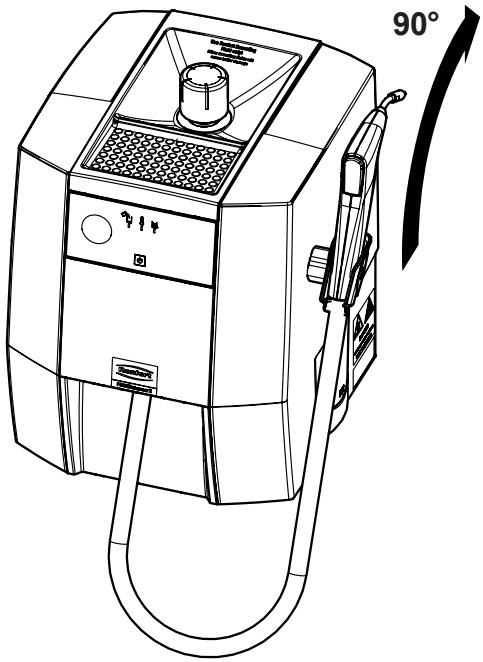


## 4.

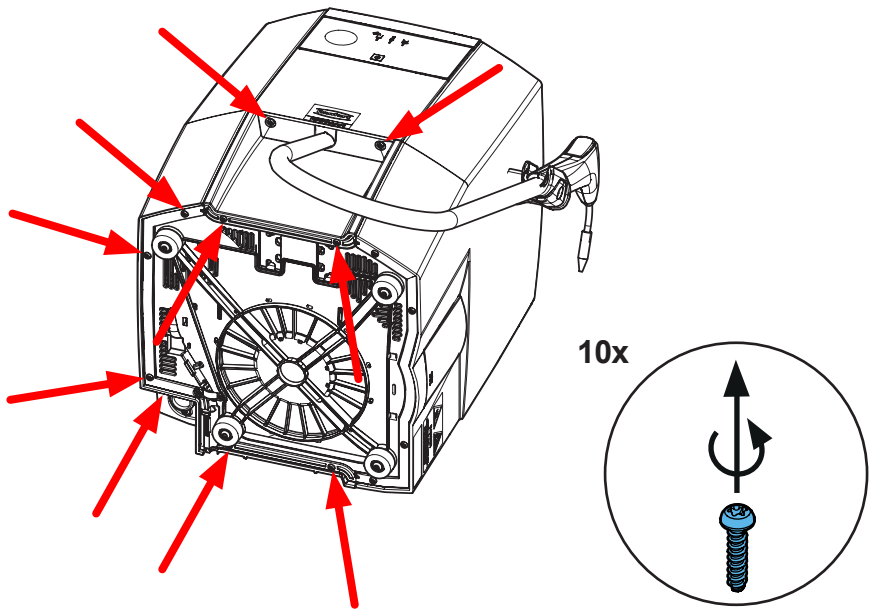

**5.**

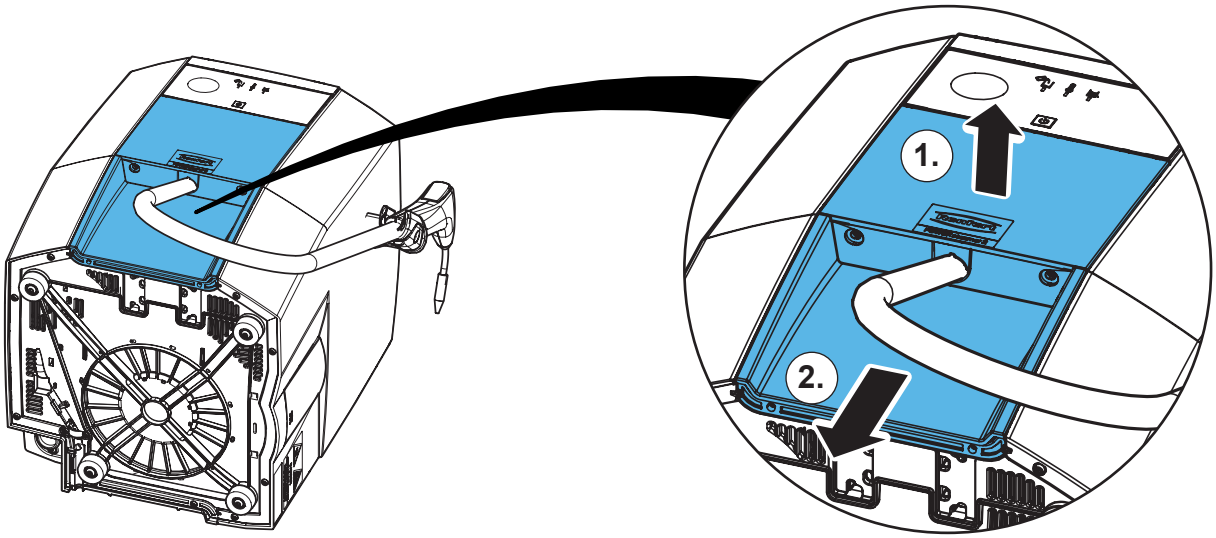


**6.**

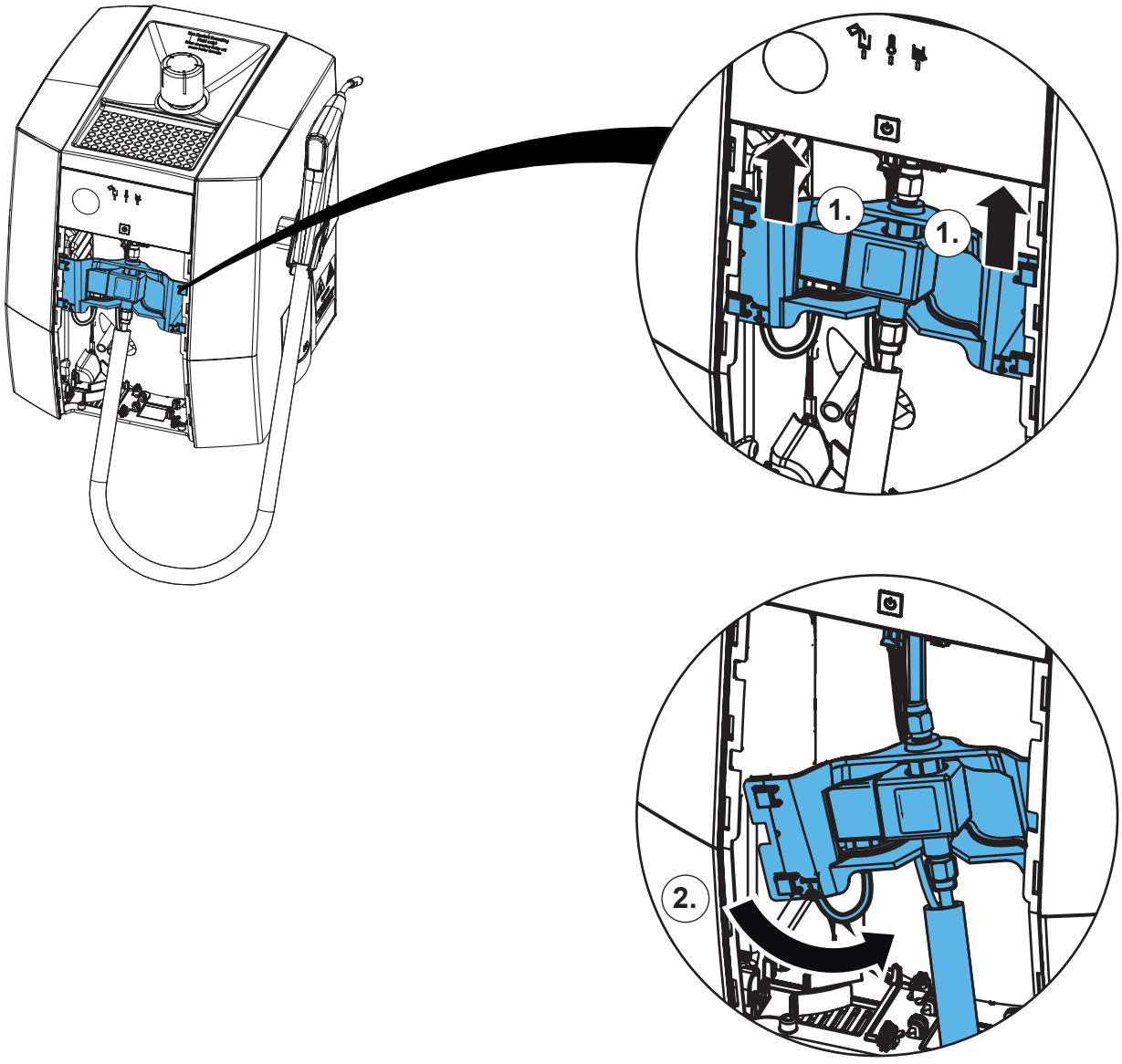

**7.**

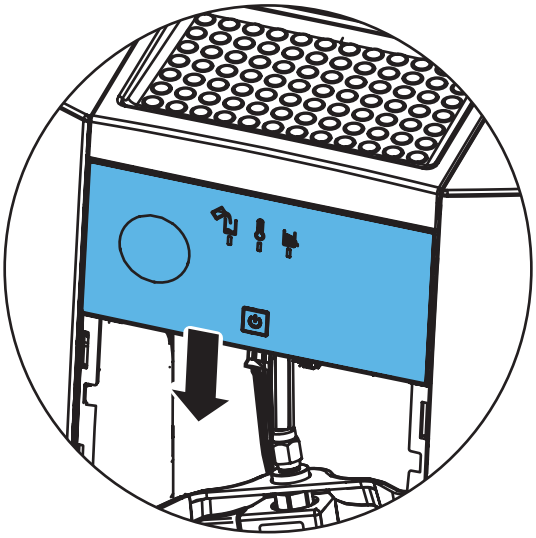

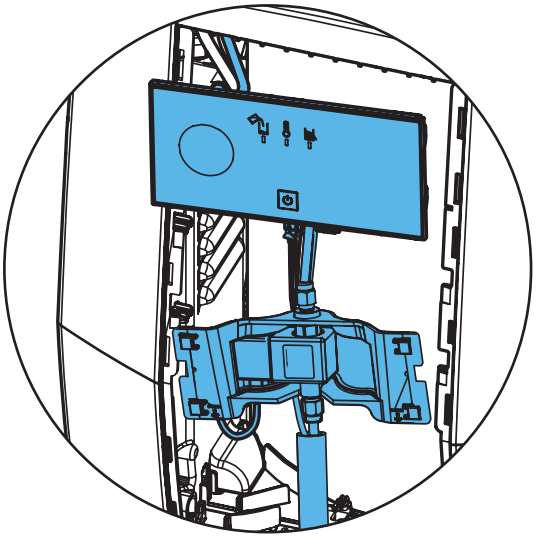

**8.**

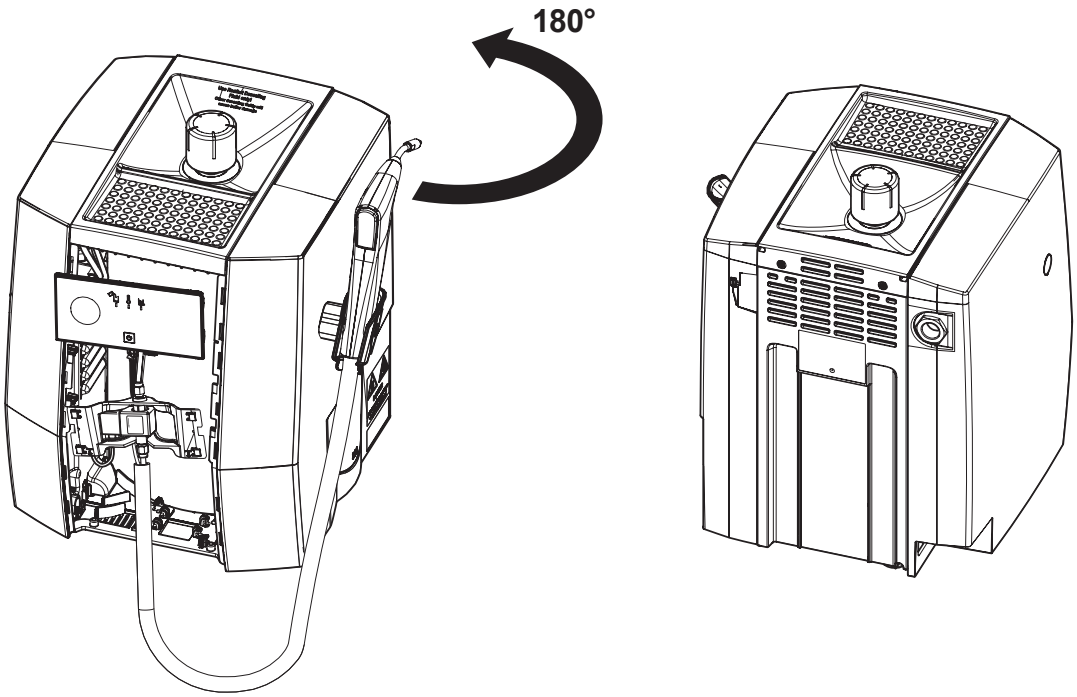


**9.**

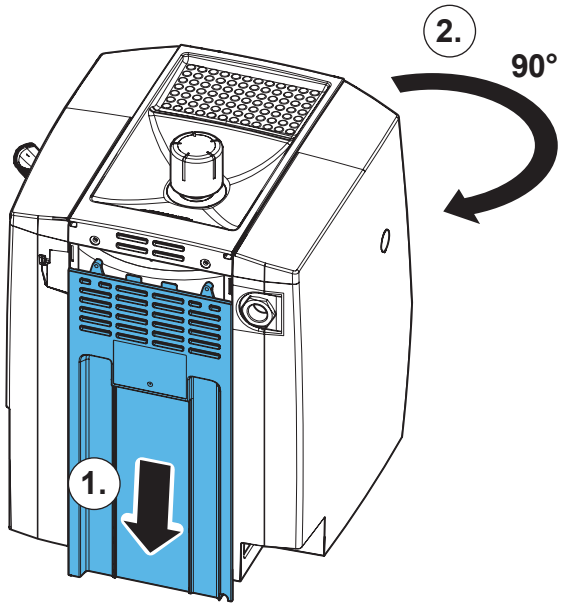

**10.**

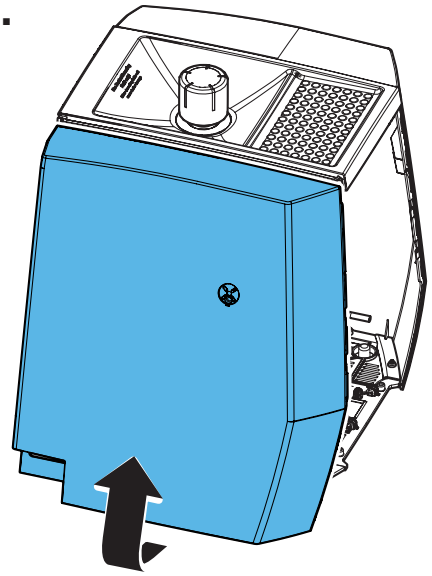

**11.**

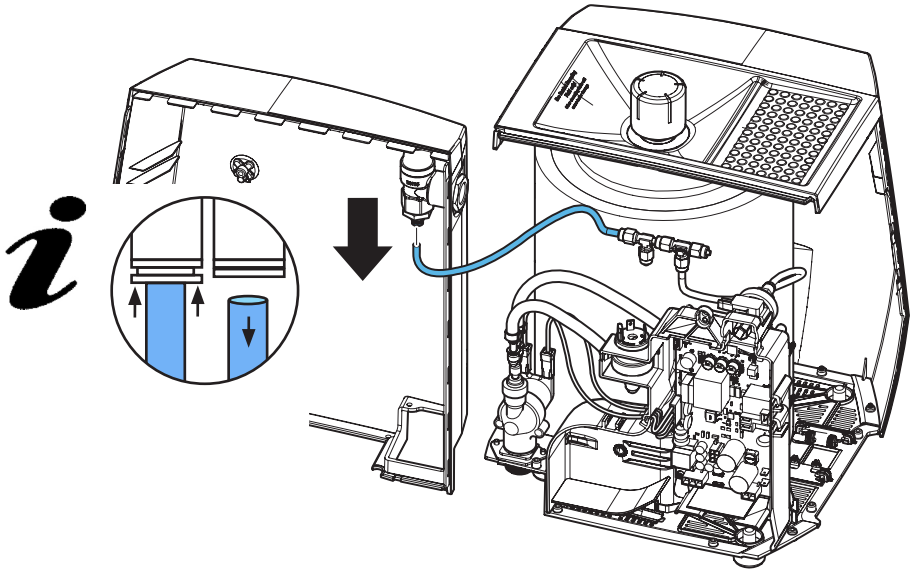

**12.**

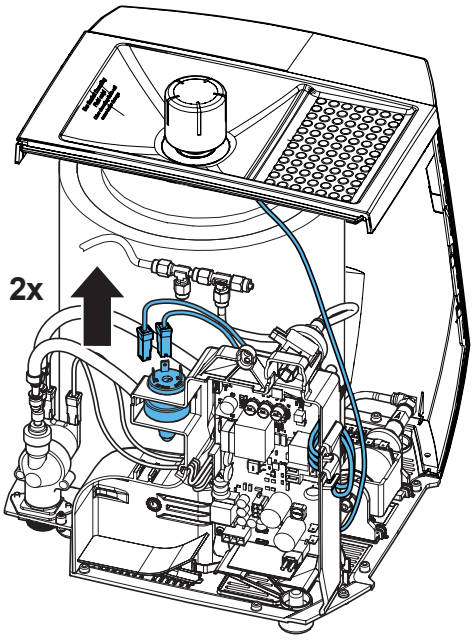

13.

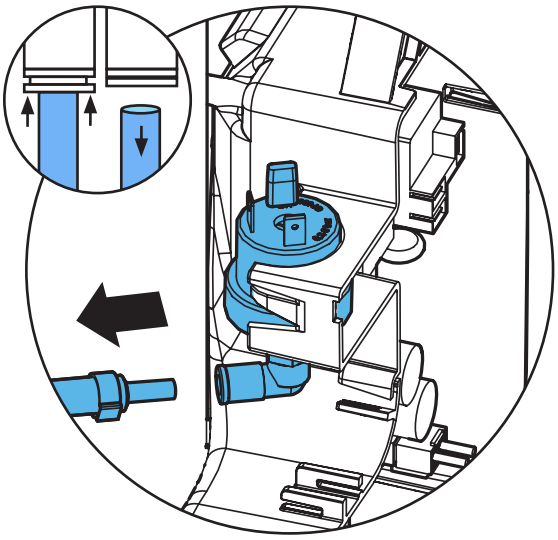

14.

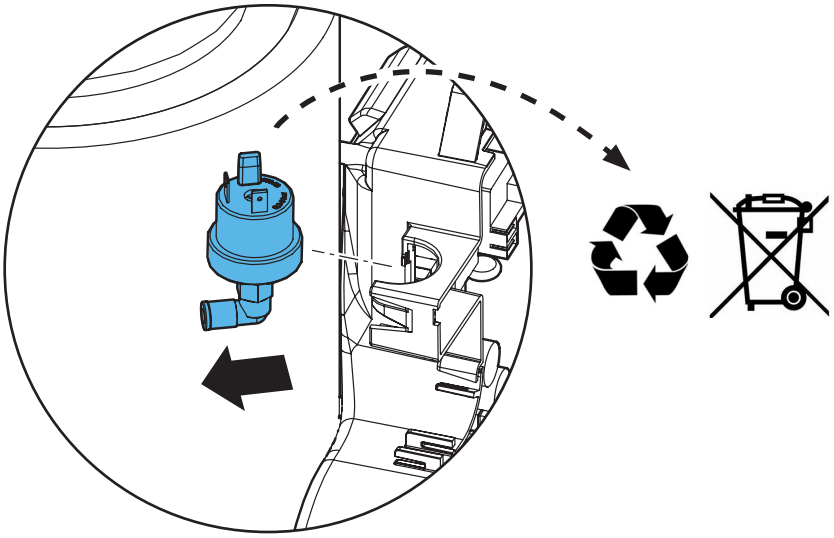

15.

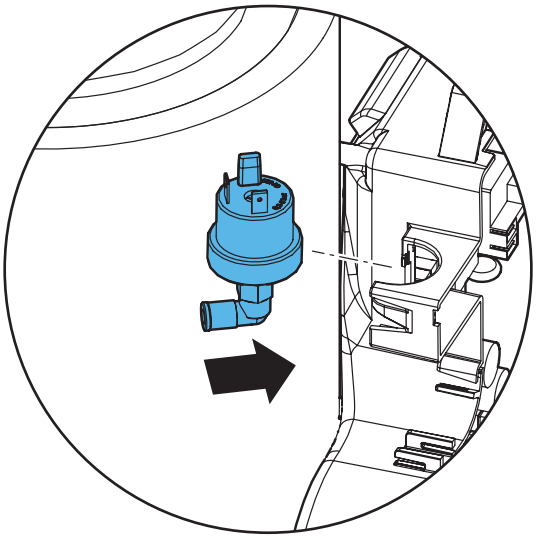

**16.**

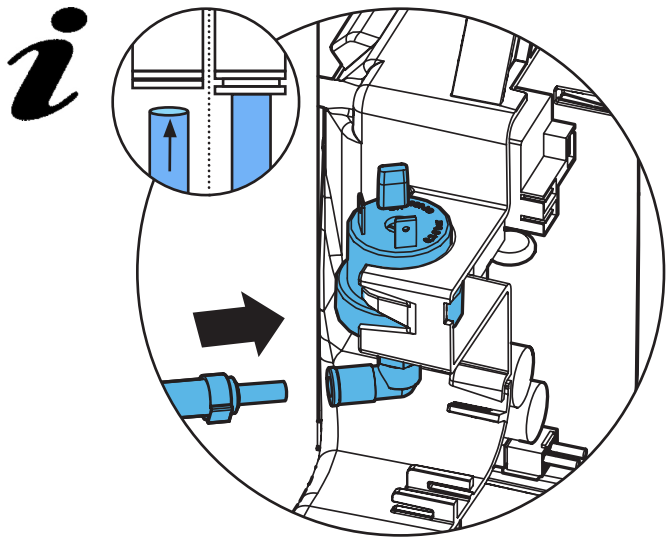

**17.**

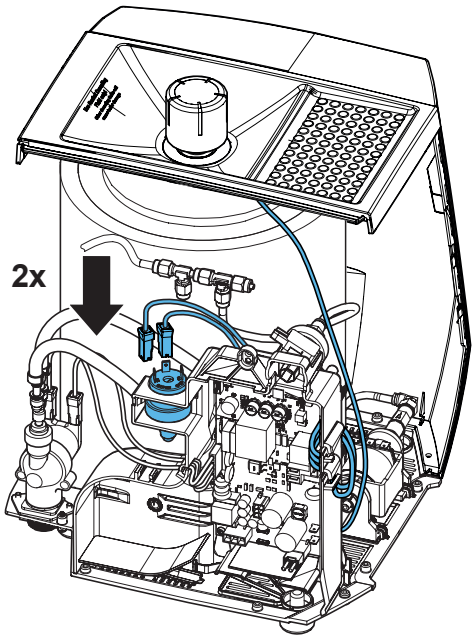


**18.**

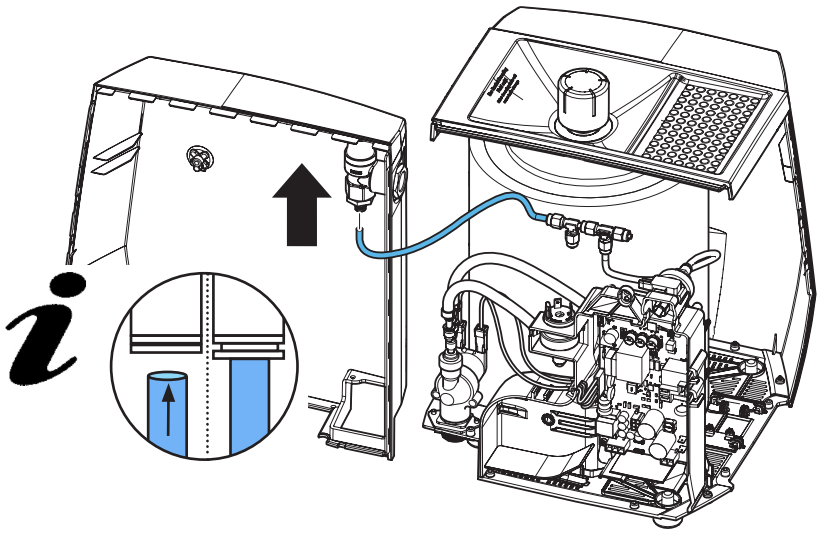

**19.**

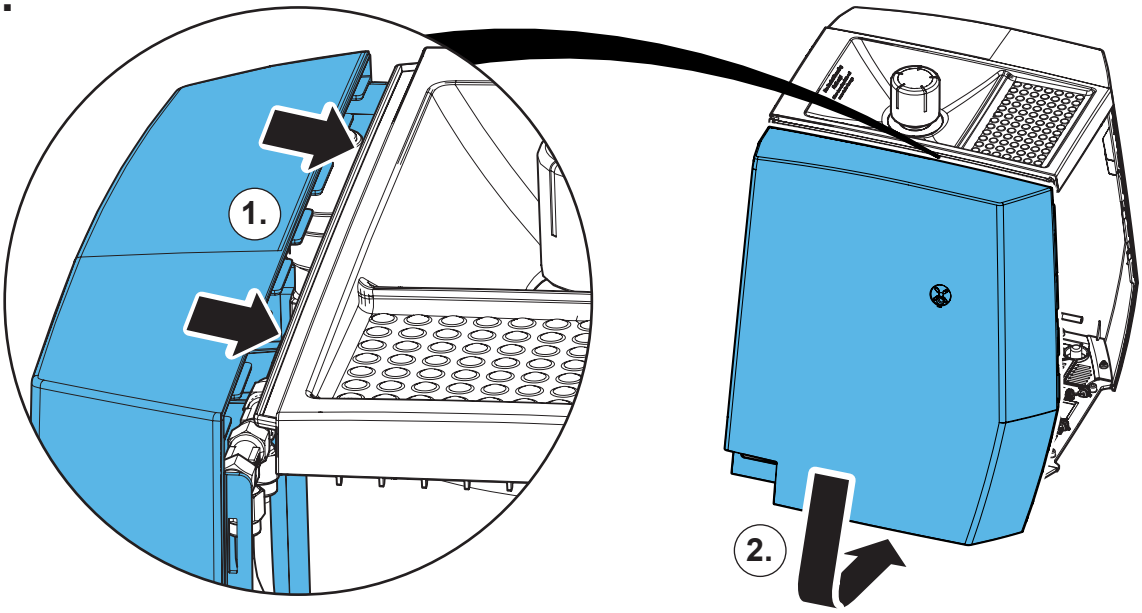


**20.**

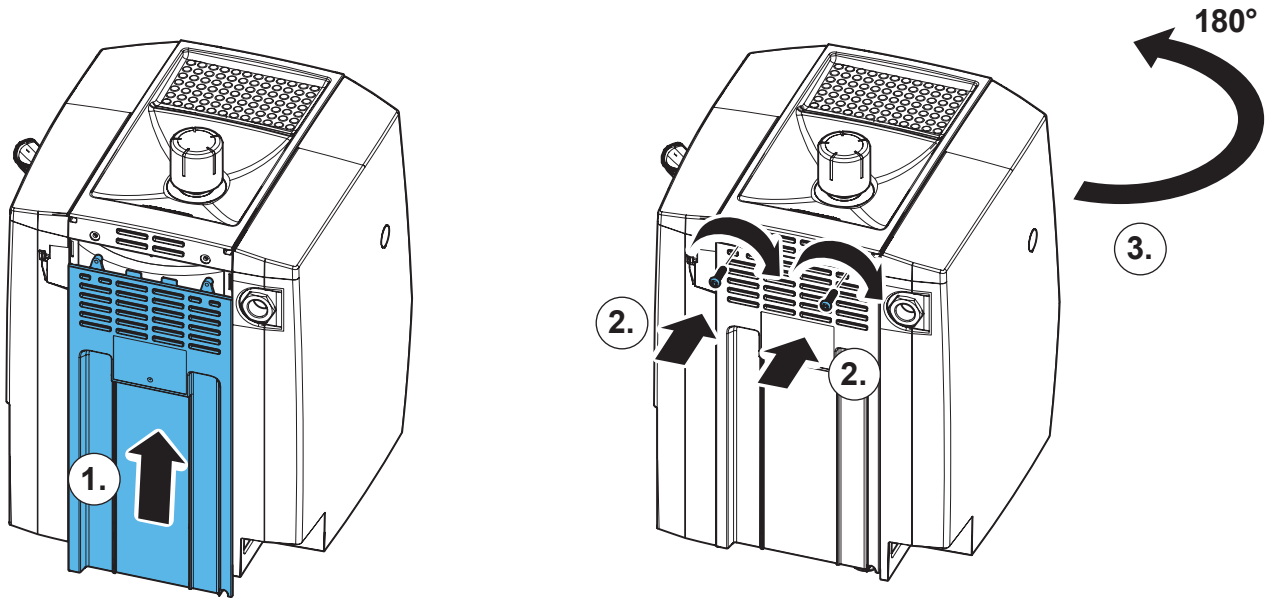

# 21.

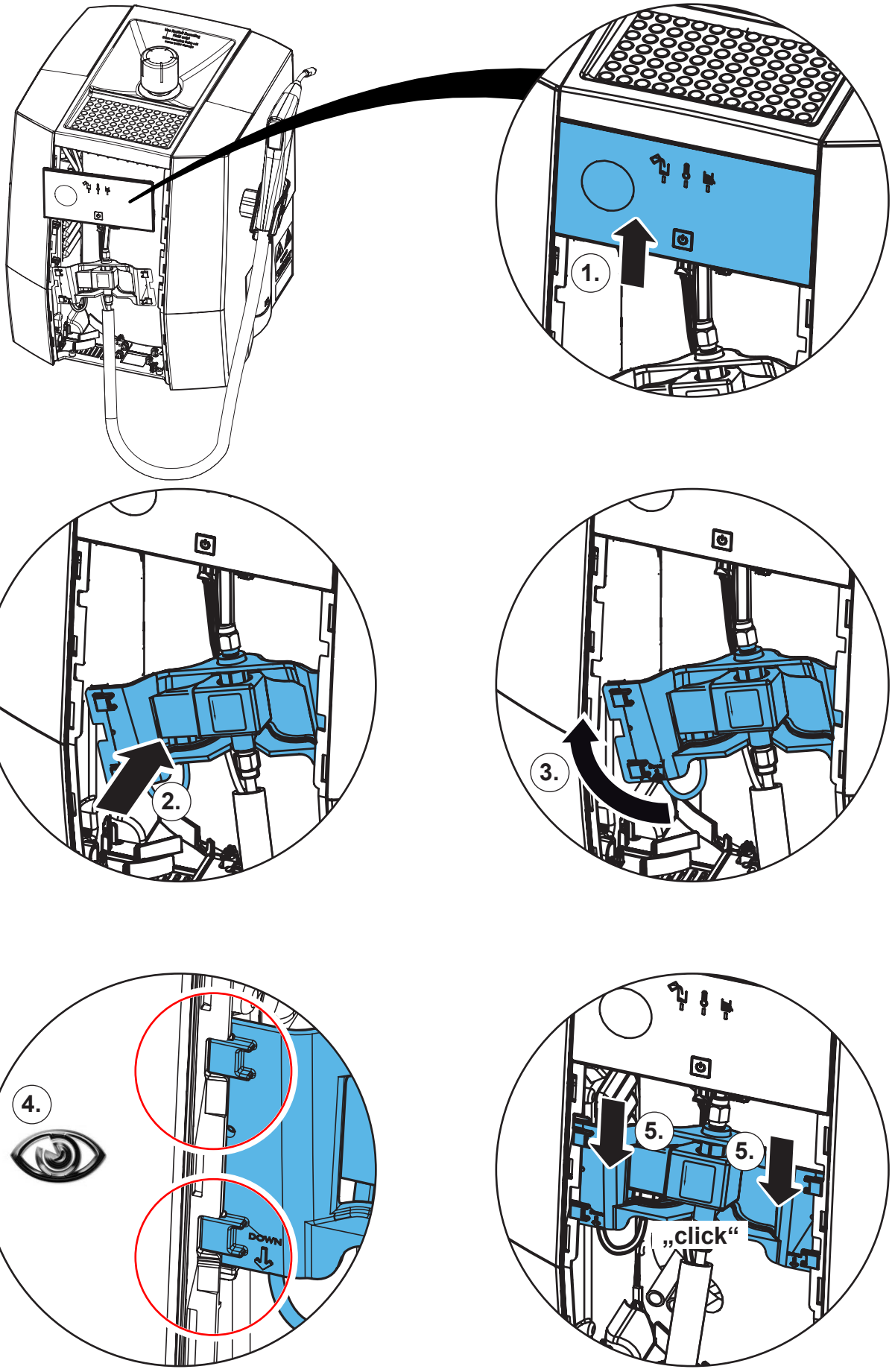

**22.**

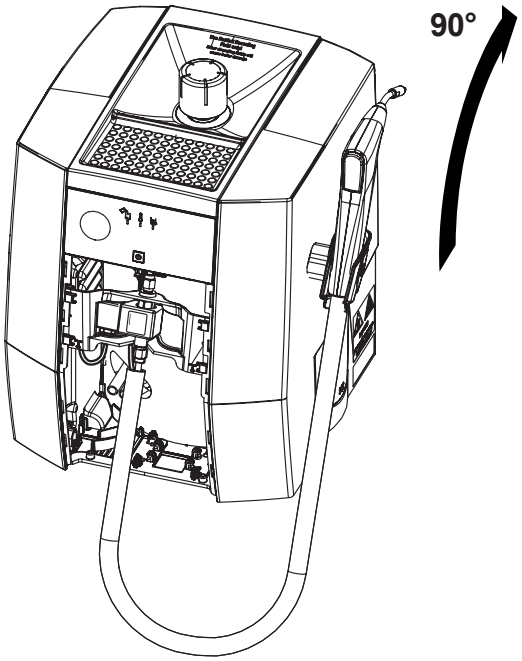


**23.**

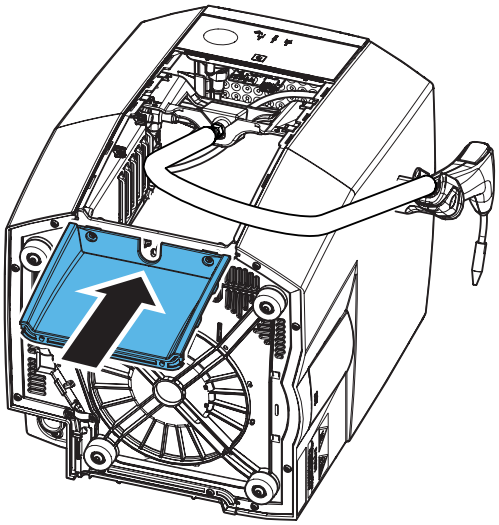

**24.**

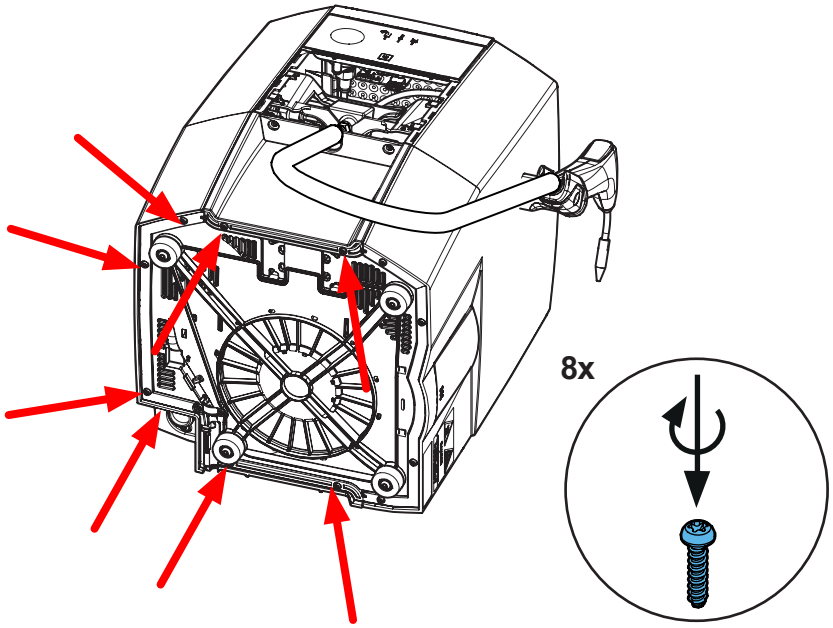

**25.**

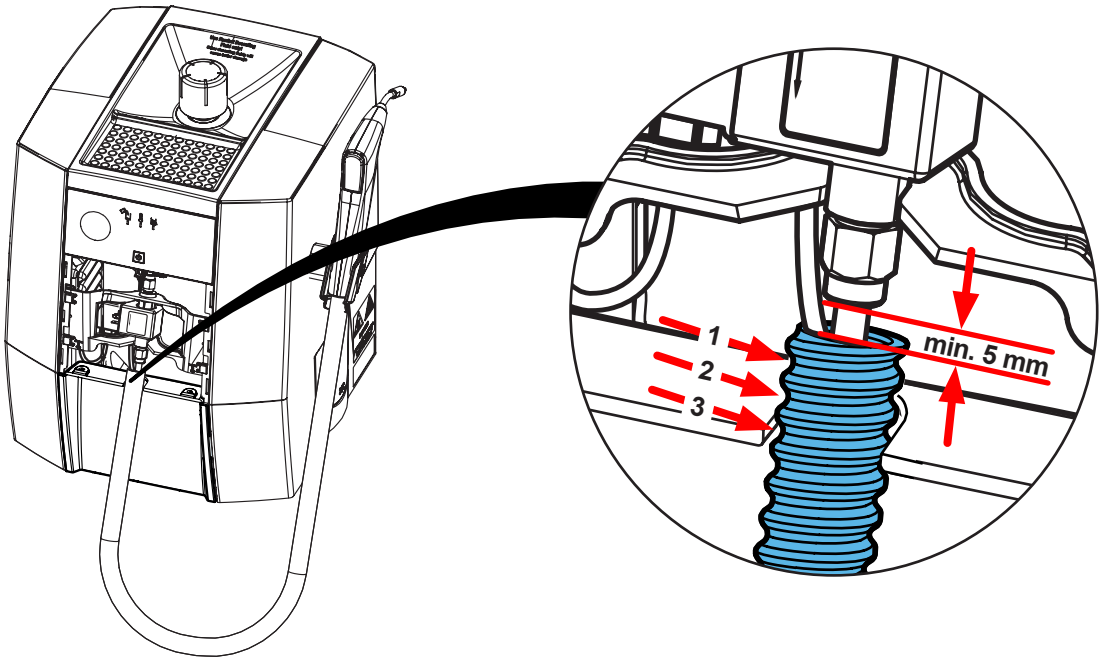


**26.**

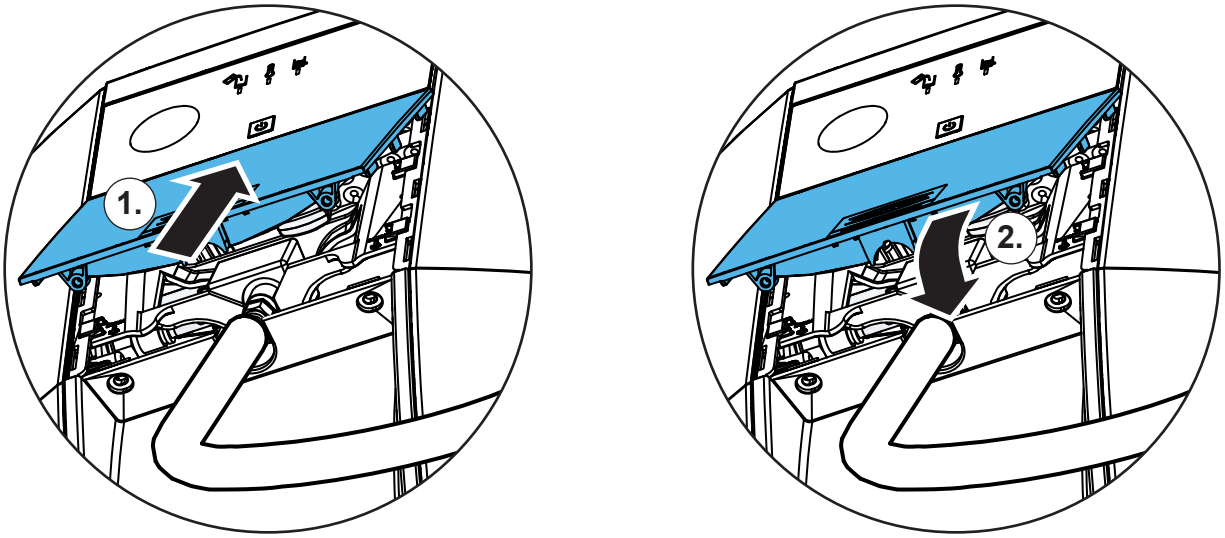


**27.**

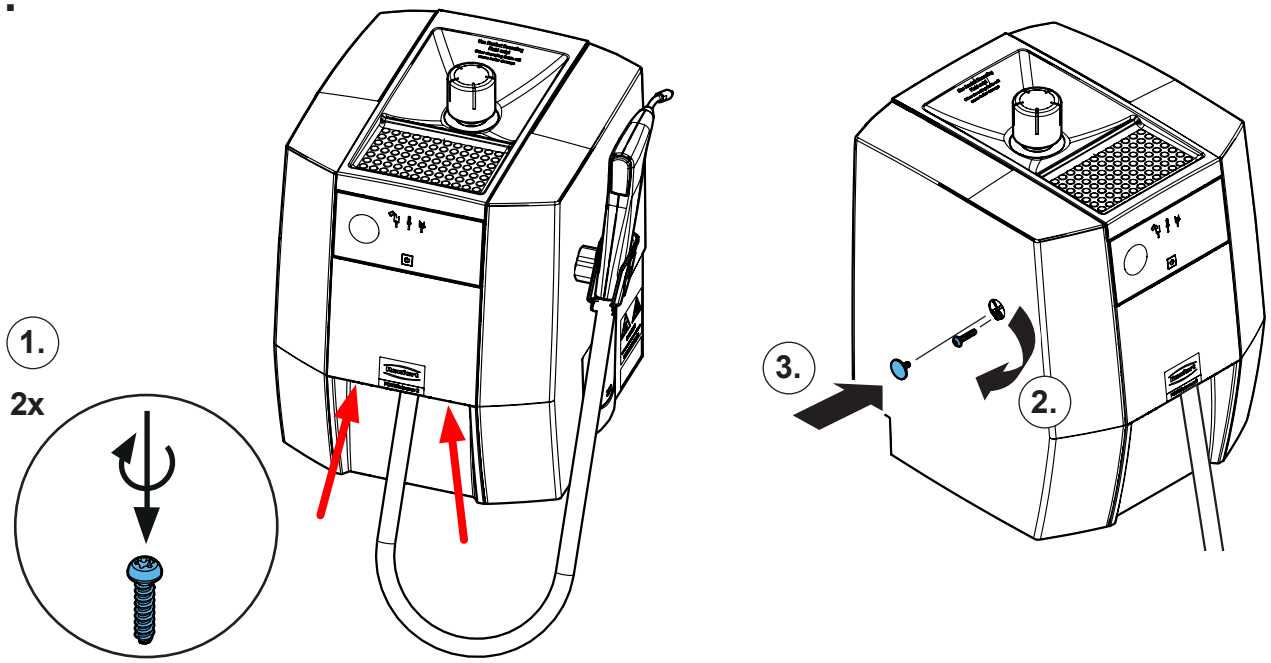

Renfert

making work easy

**Montageanleitung • Assembly Instruction • Instruction d'installation Istruzioni l'istallazione • Instrucciones de montaje • Руководство по монтажу**

# 90002 1882

Pumpe • Pump • Pompe • Pompa • Bomba • Hacoc

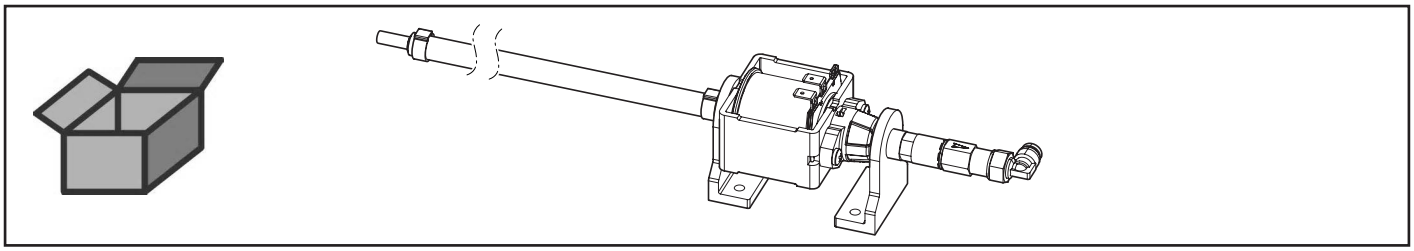

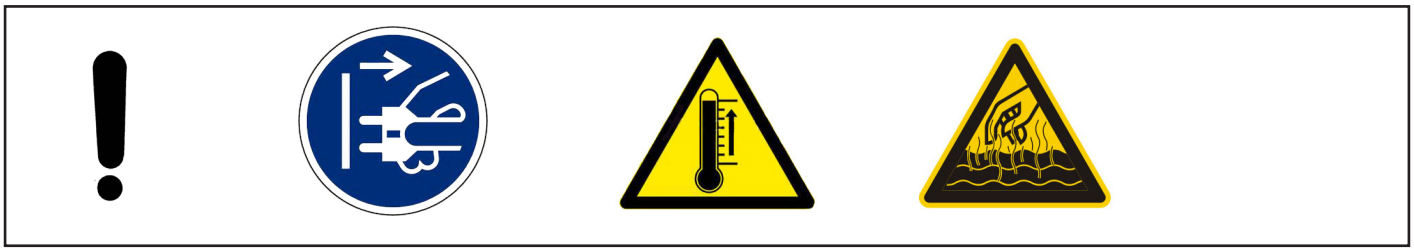

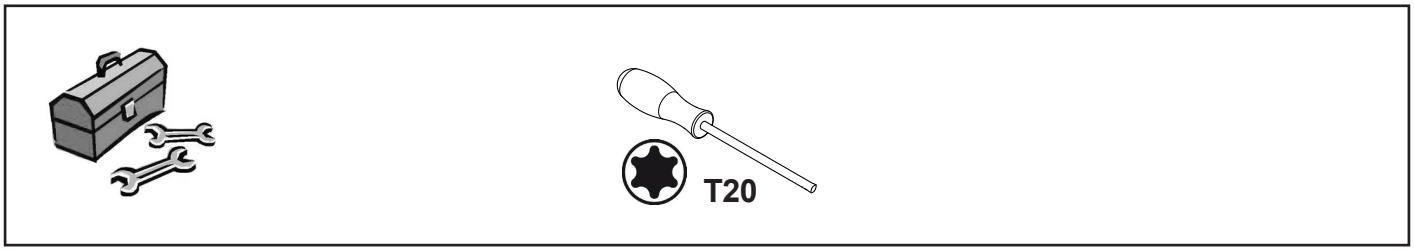


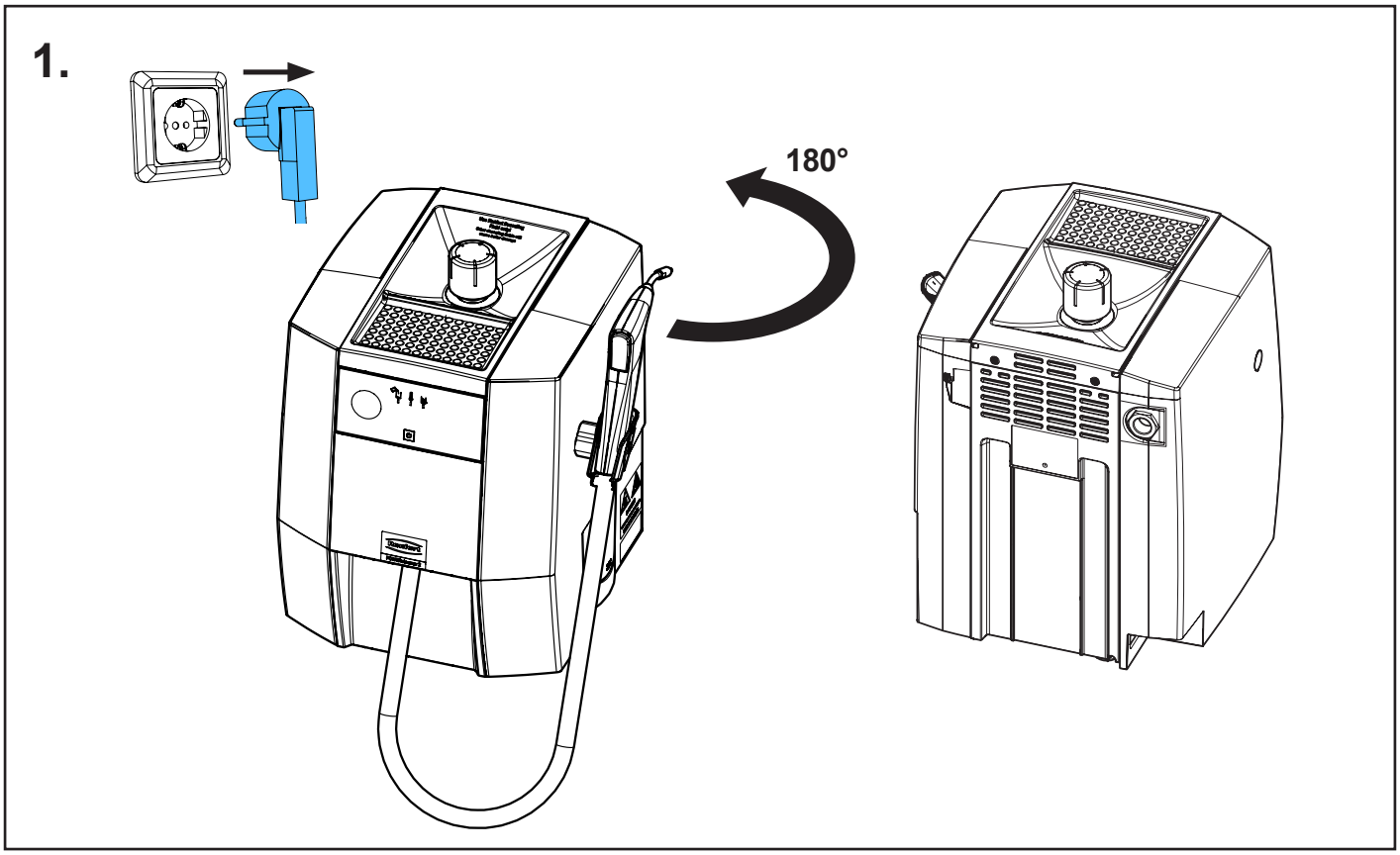


21-6925 07112024

## 2.

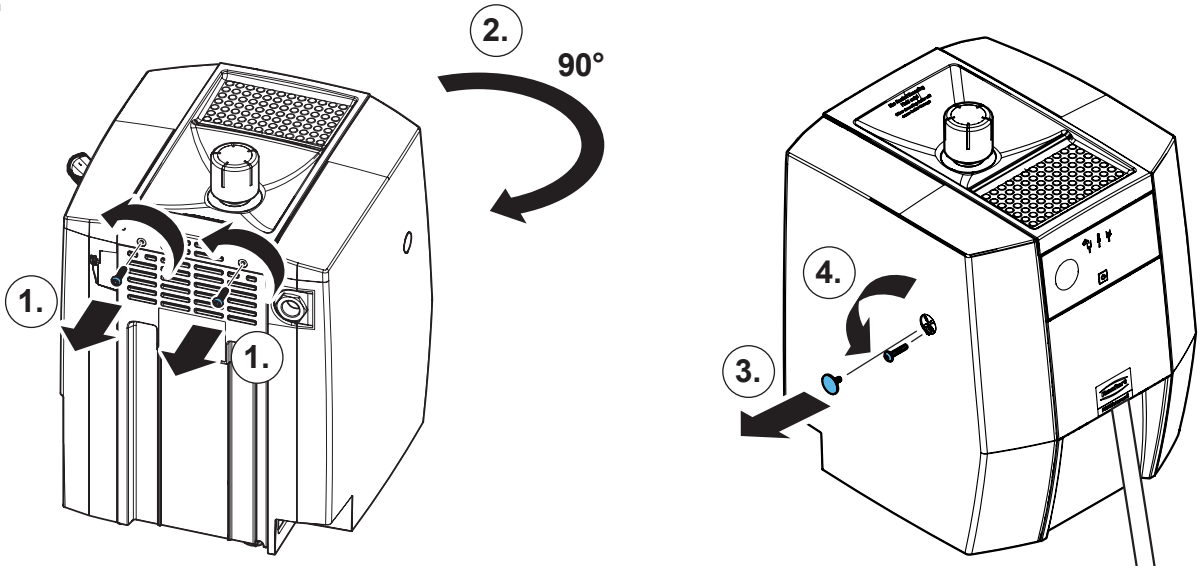


## 3.

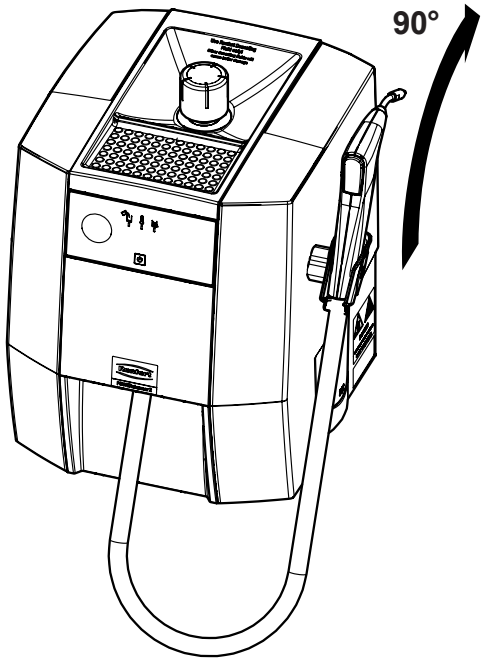


## 4.

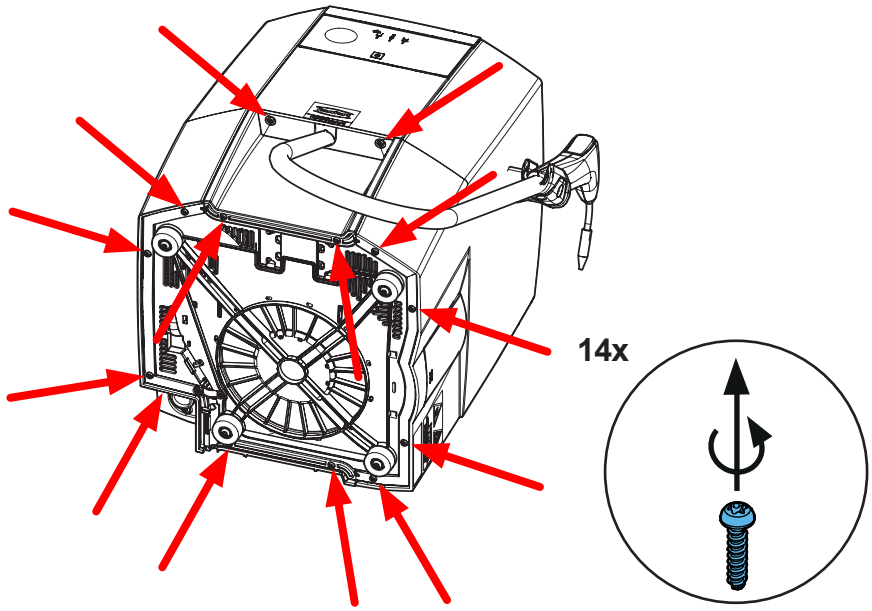

**5.**

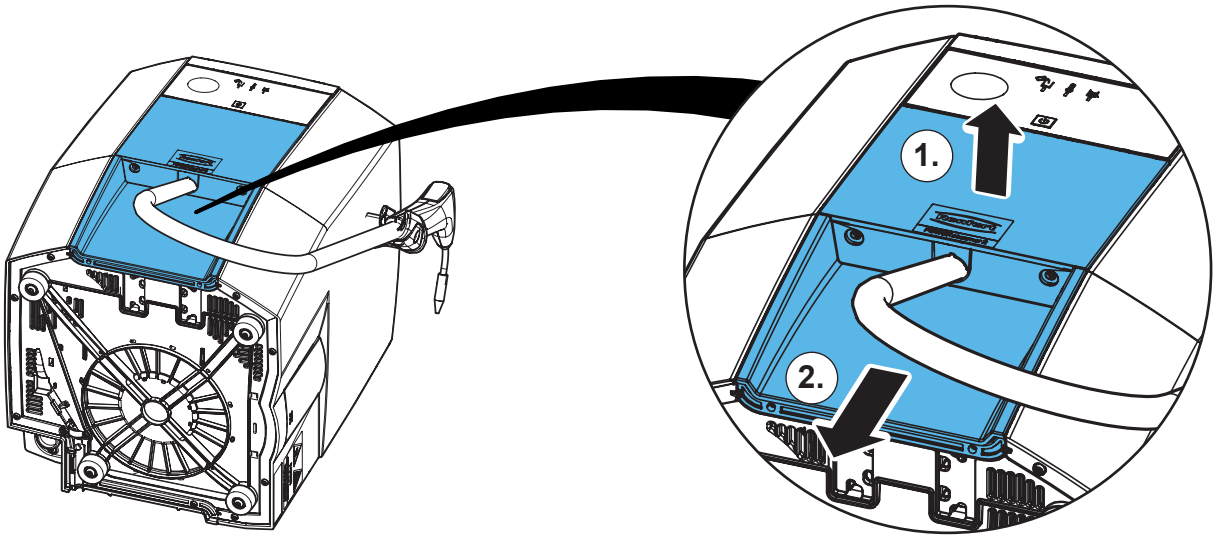


**6.**

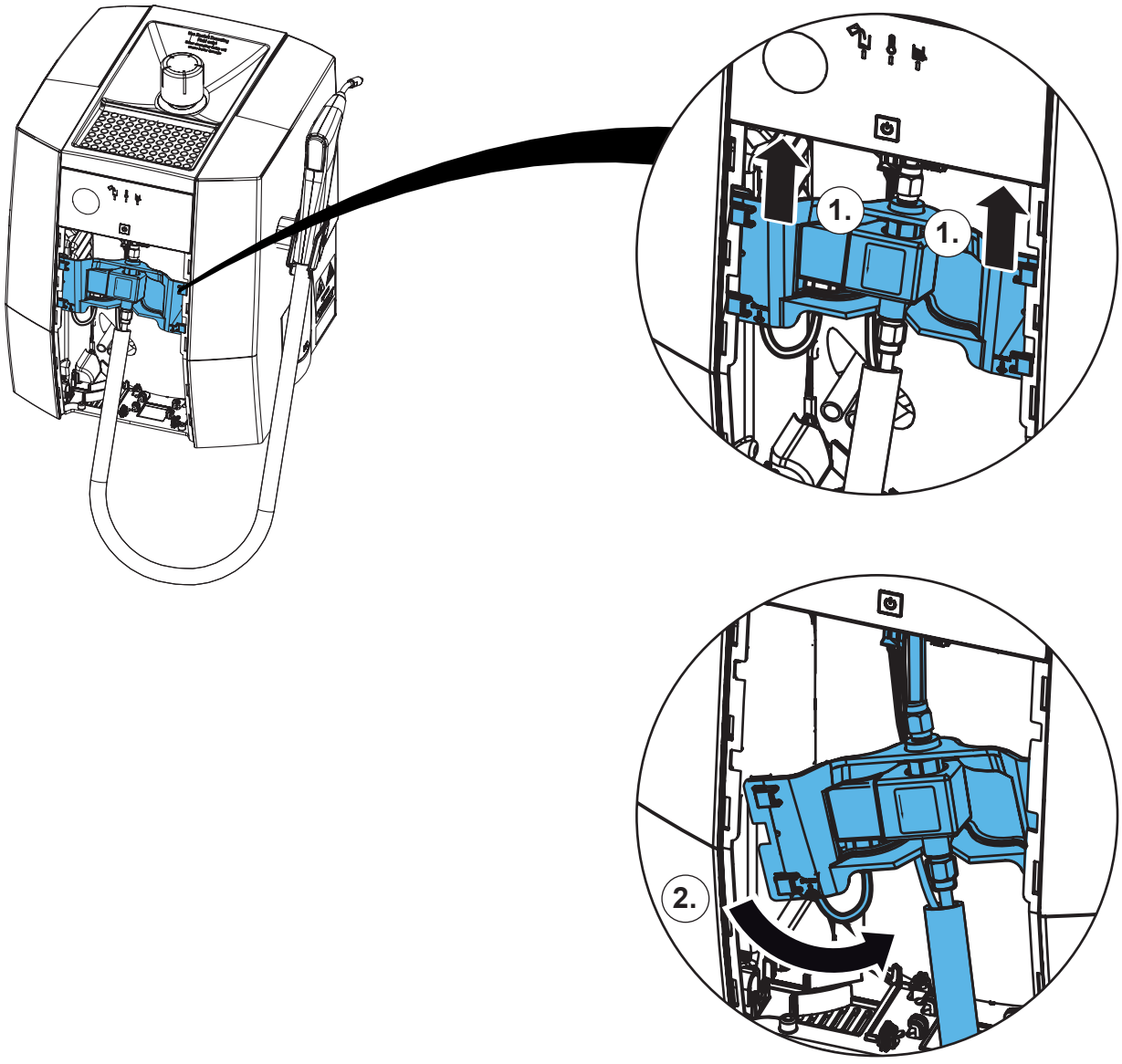

7.

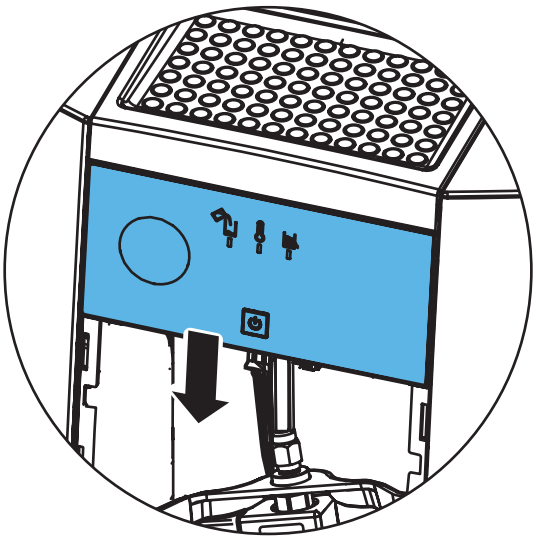

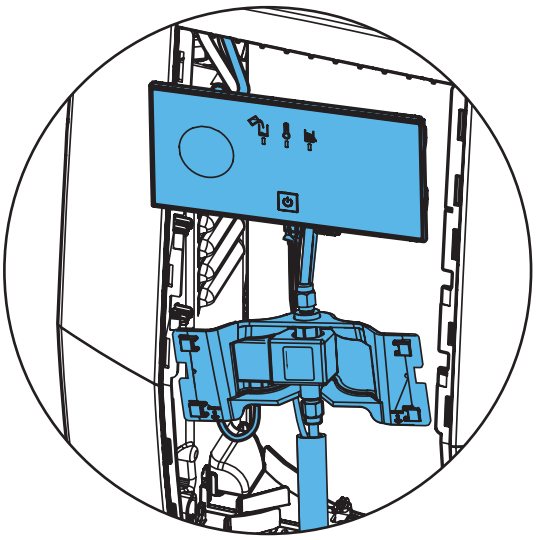

8.

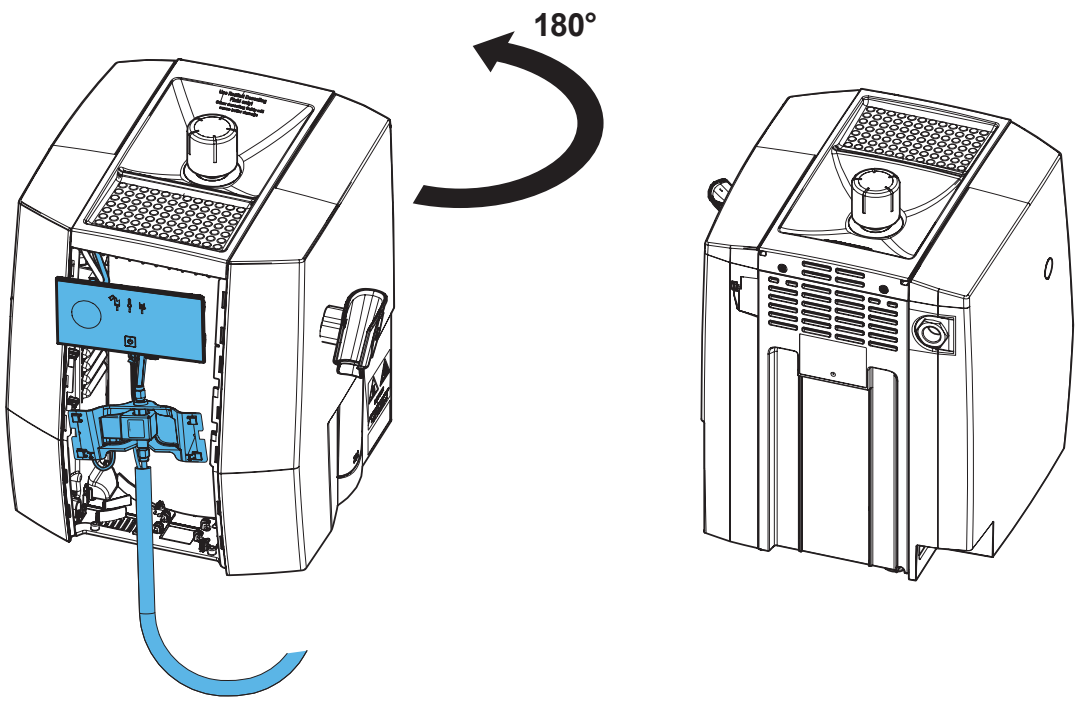


9.

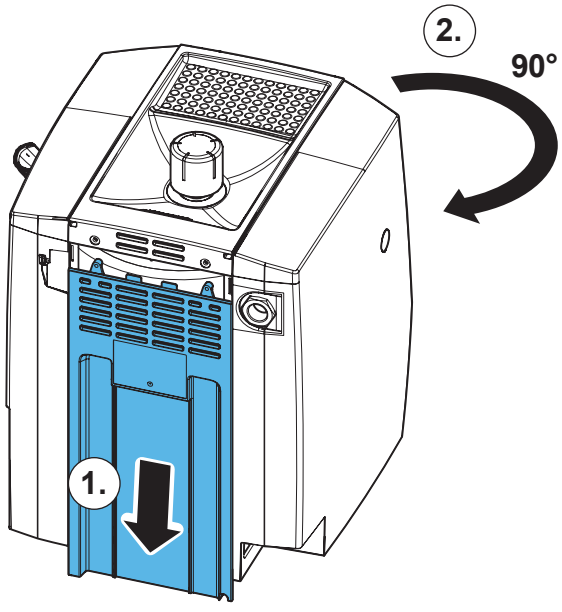

**10.**

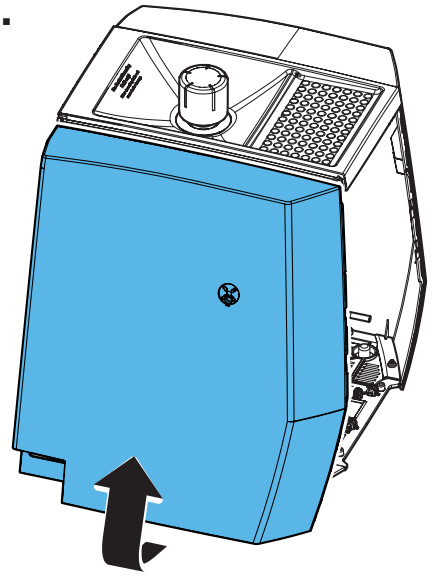

**11.**

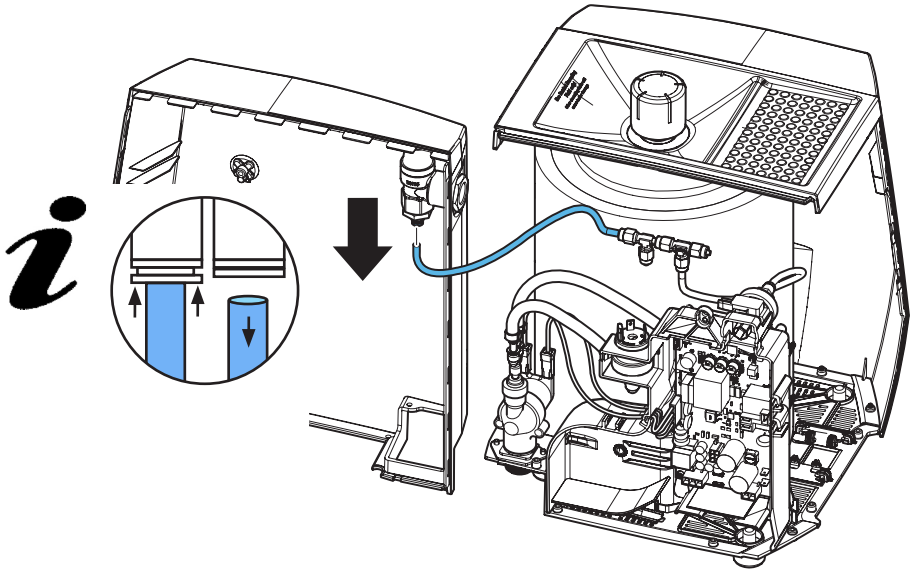

**12.**

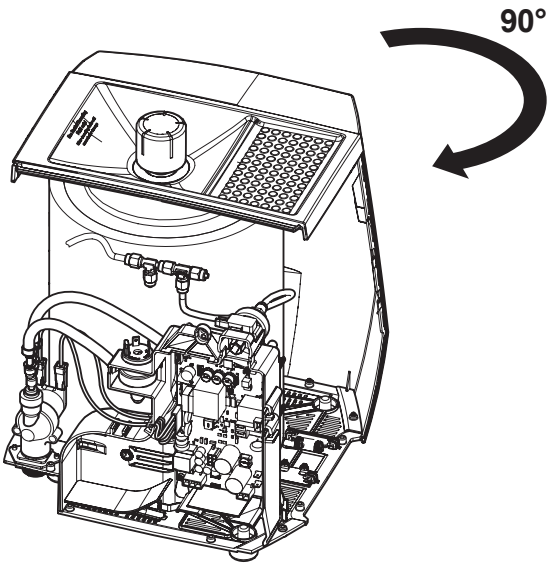

**13.**

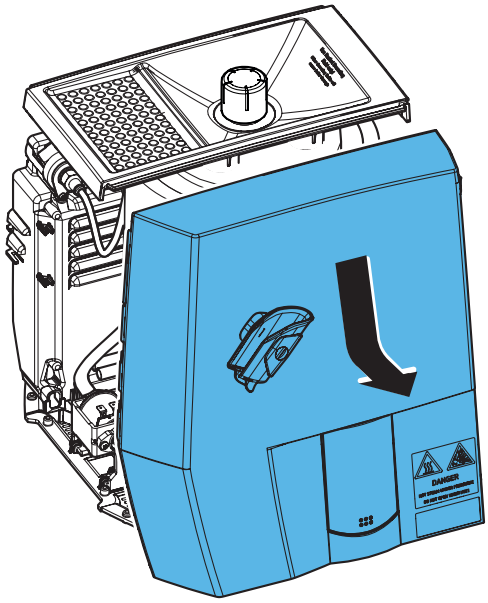

**14.**

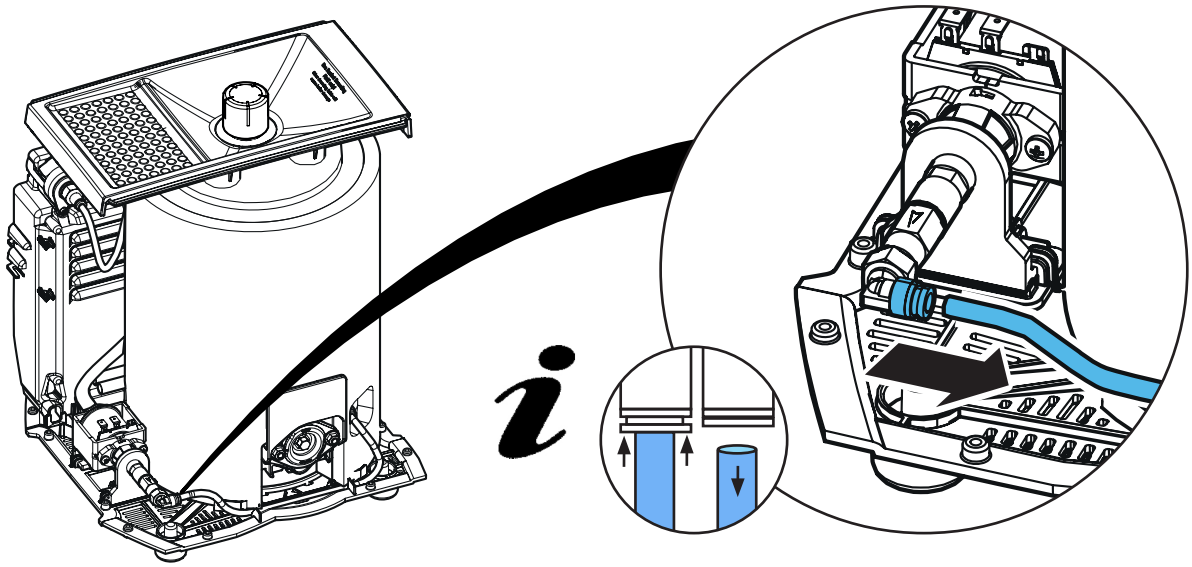

**15.**

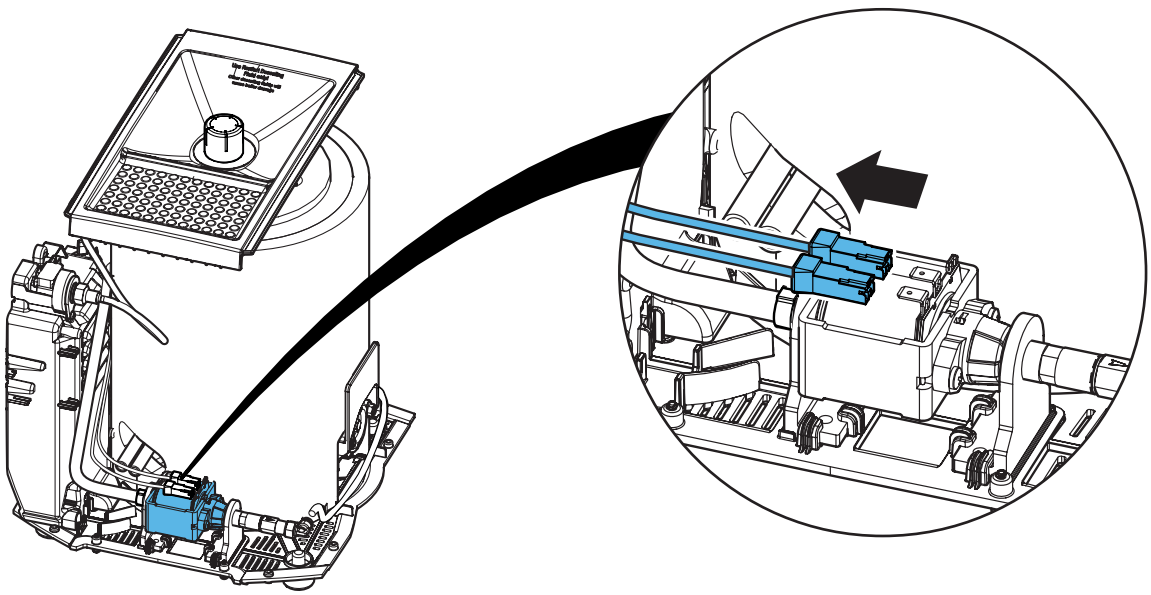

**16.**

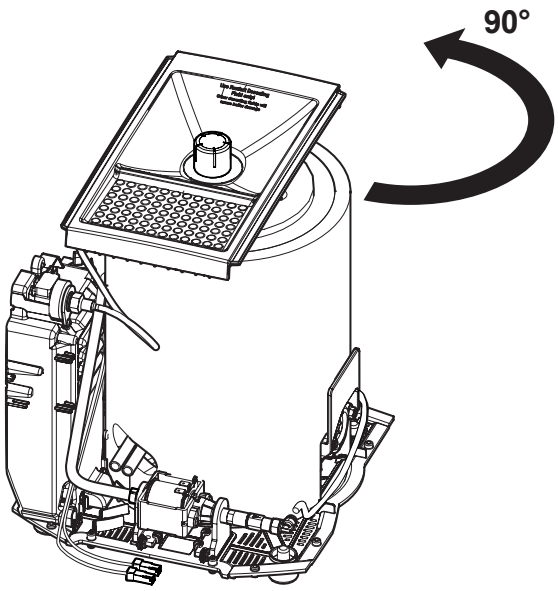


**17.**

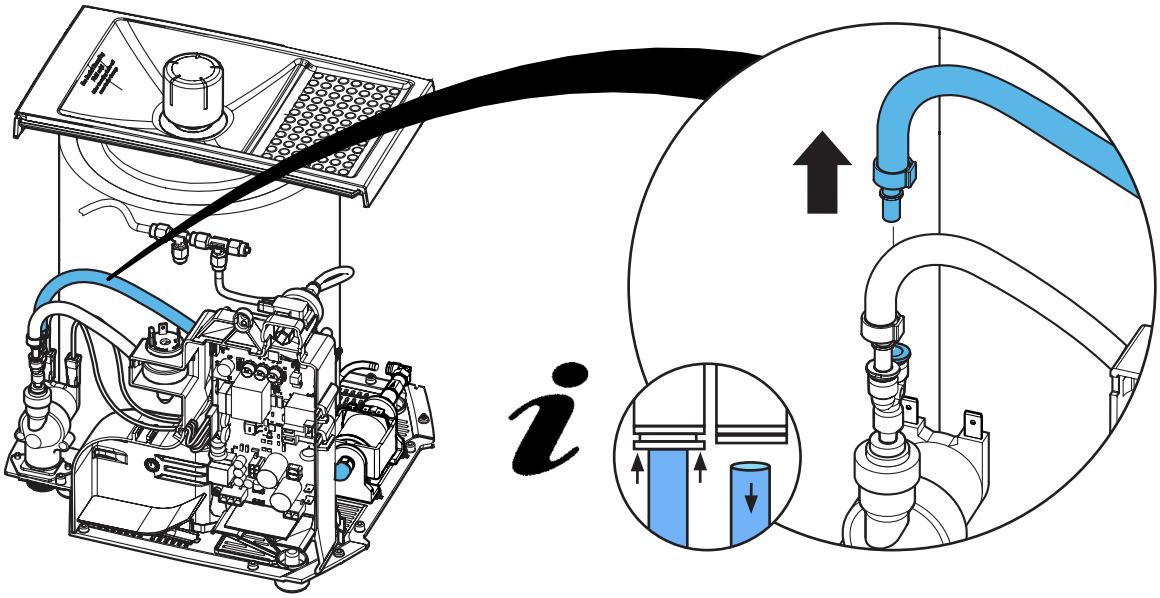

**18.**

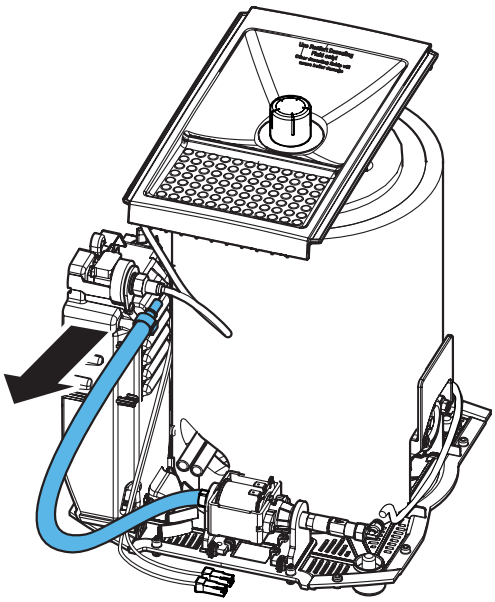

**19.**

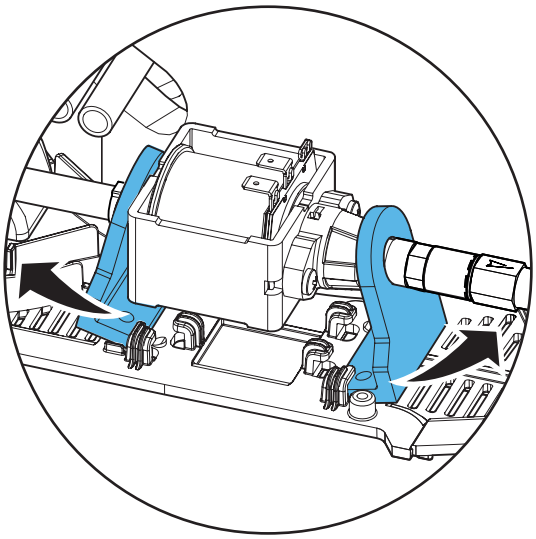

**20.**

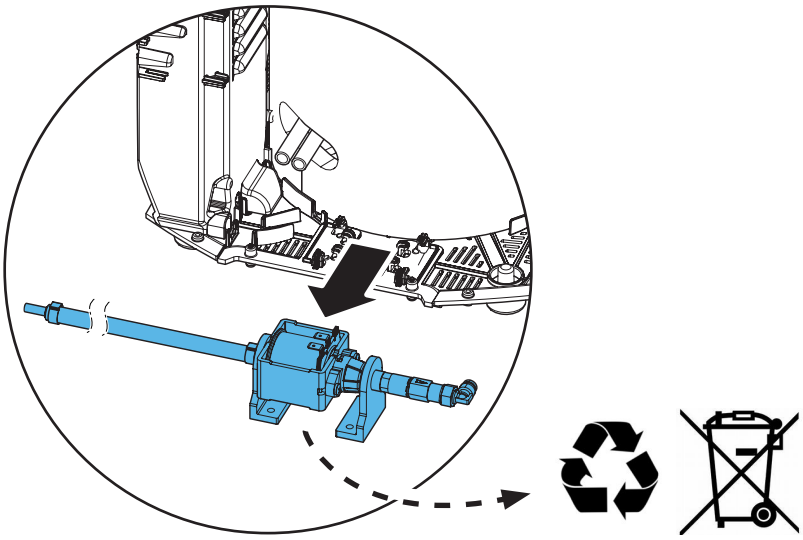

**21.**

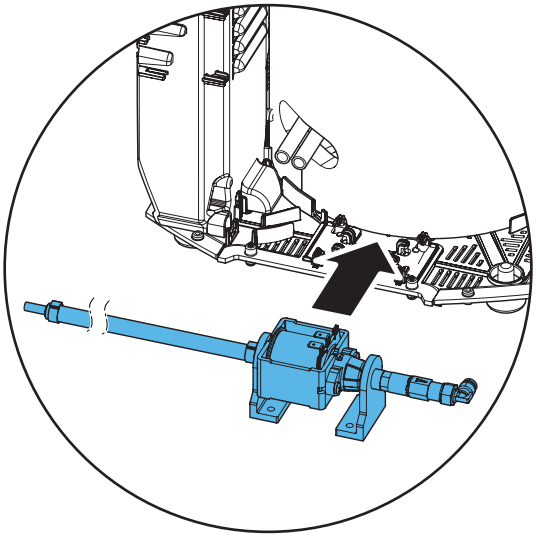

**22.**

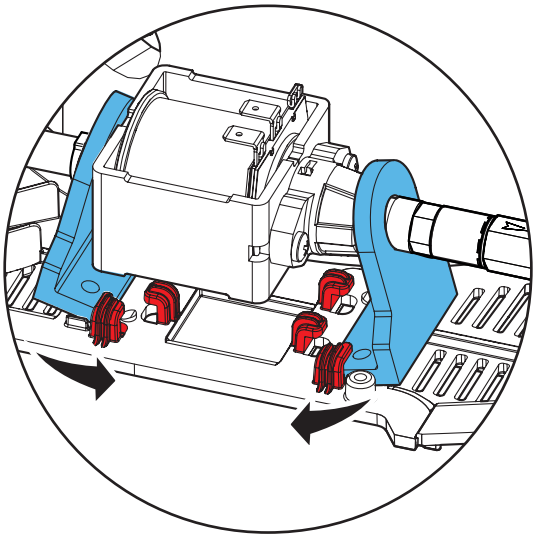

**23.**

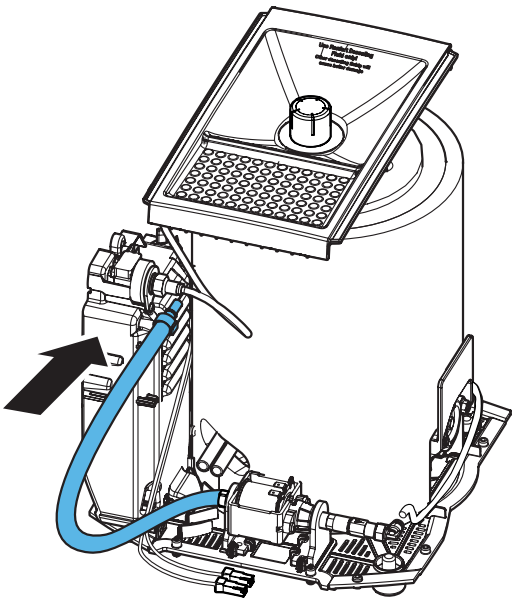

**24.**

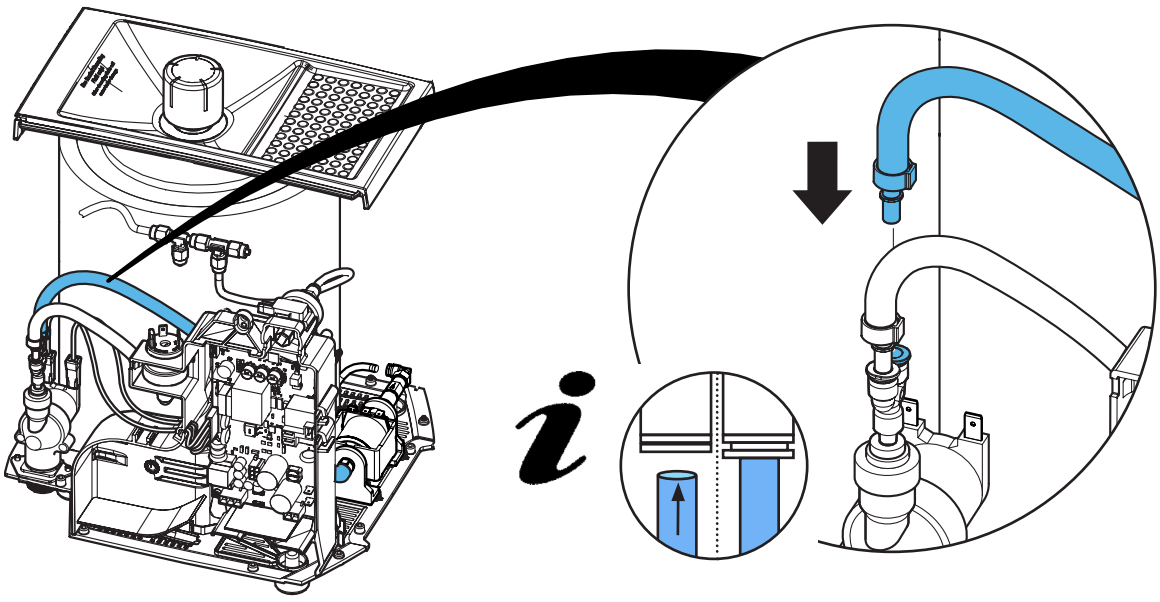

**25.**

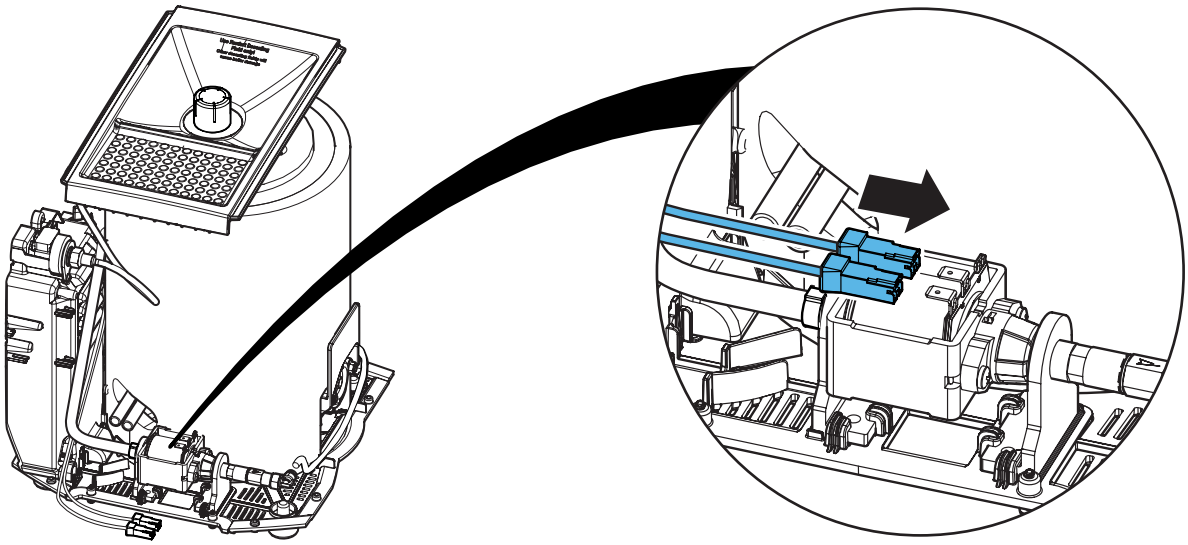

**26.**

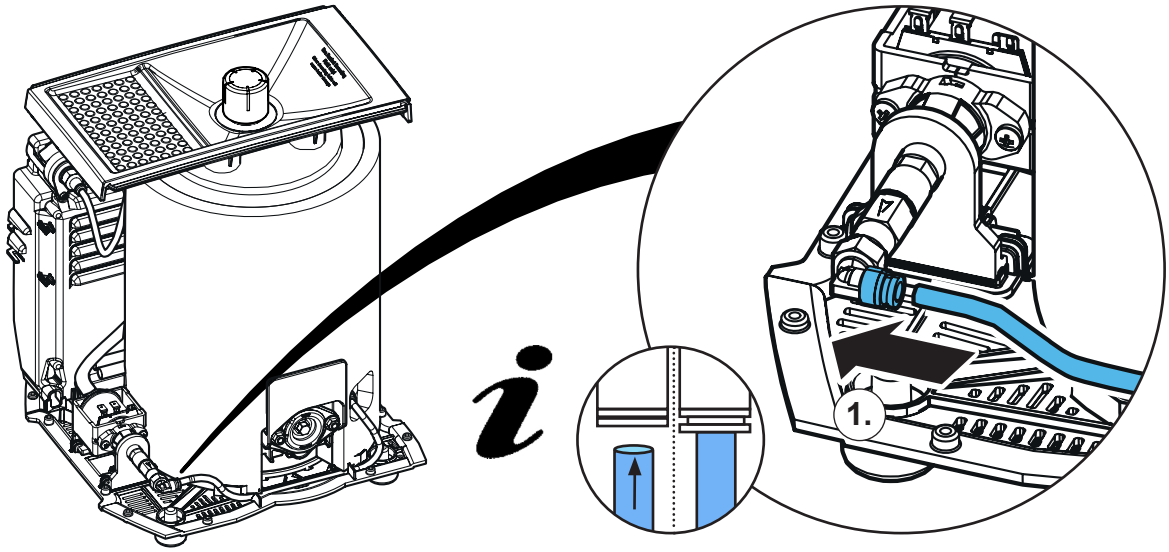


**27.**

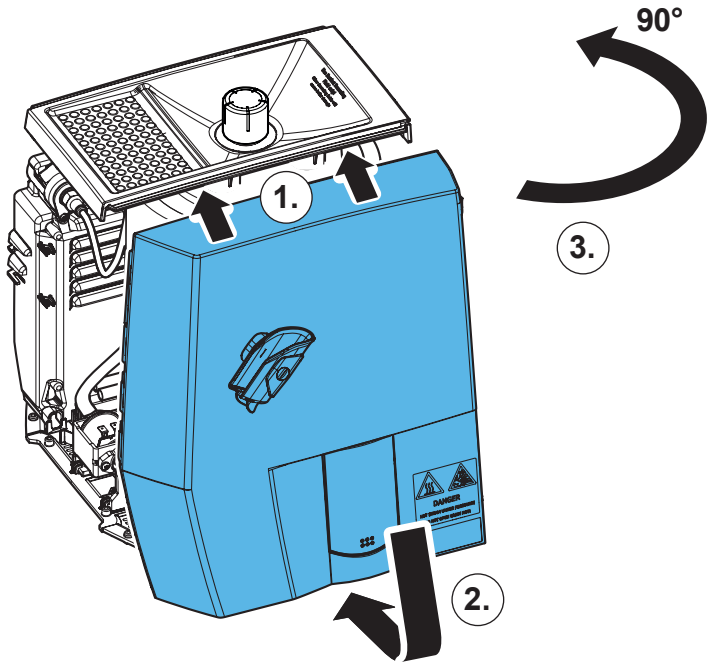

**28.**

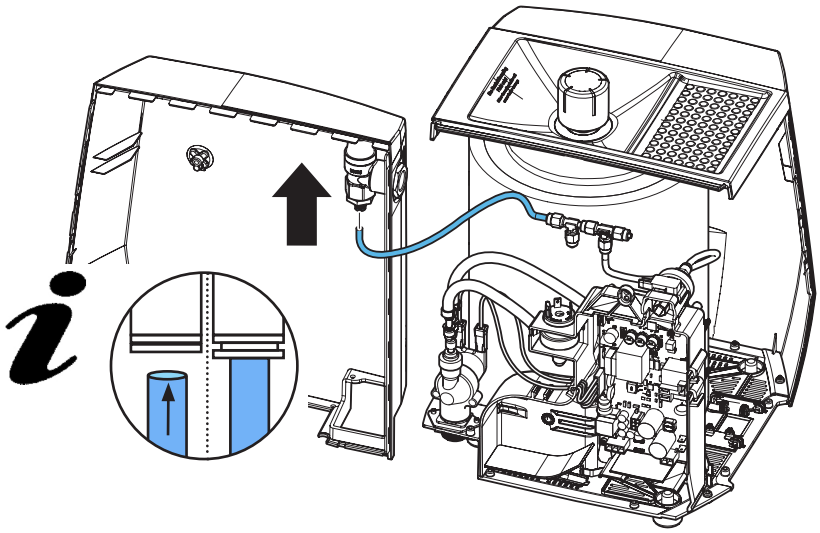

**29.**

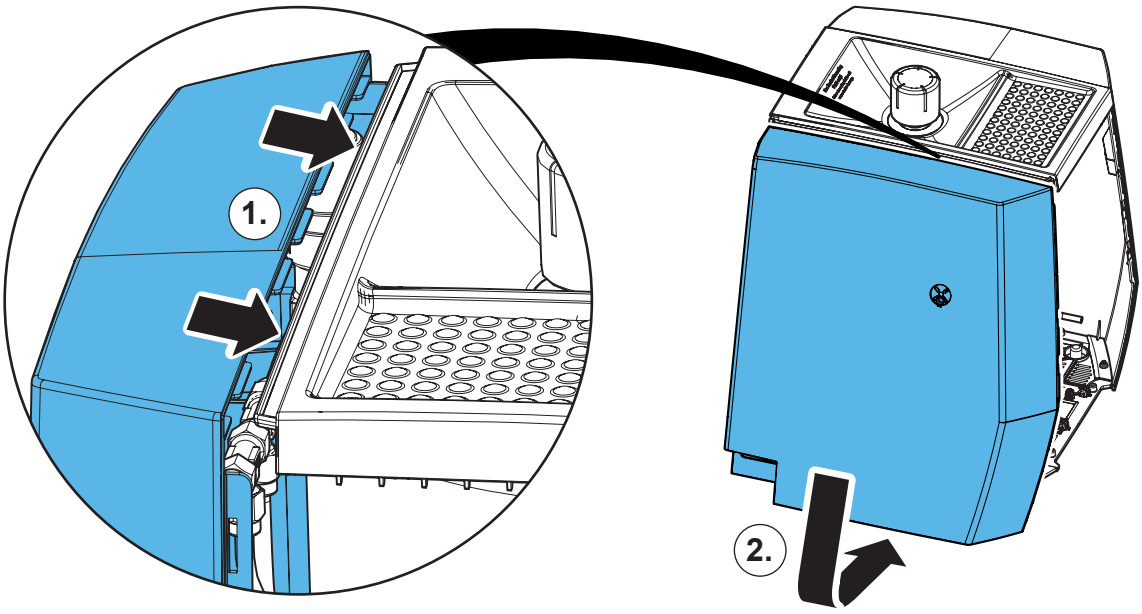


**30.**

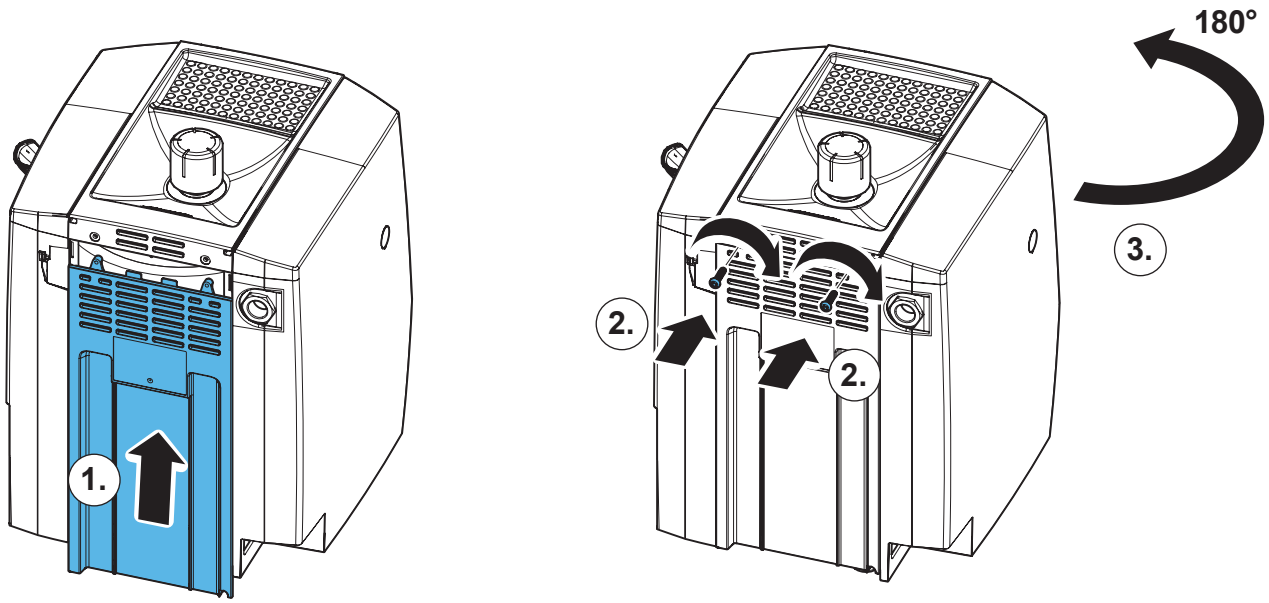

# 31.

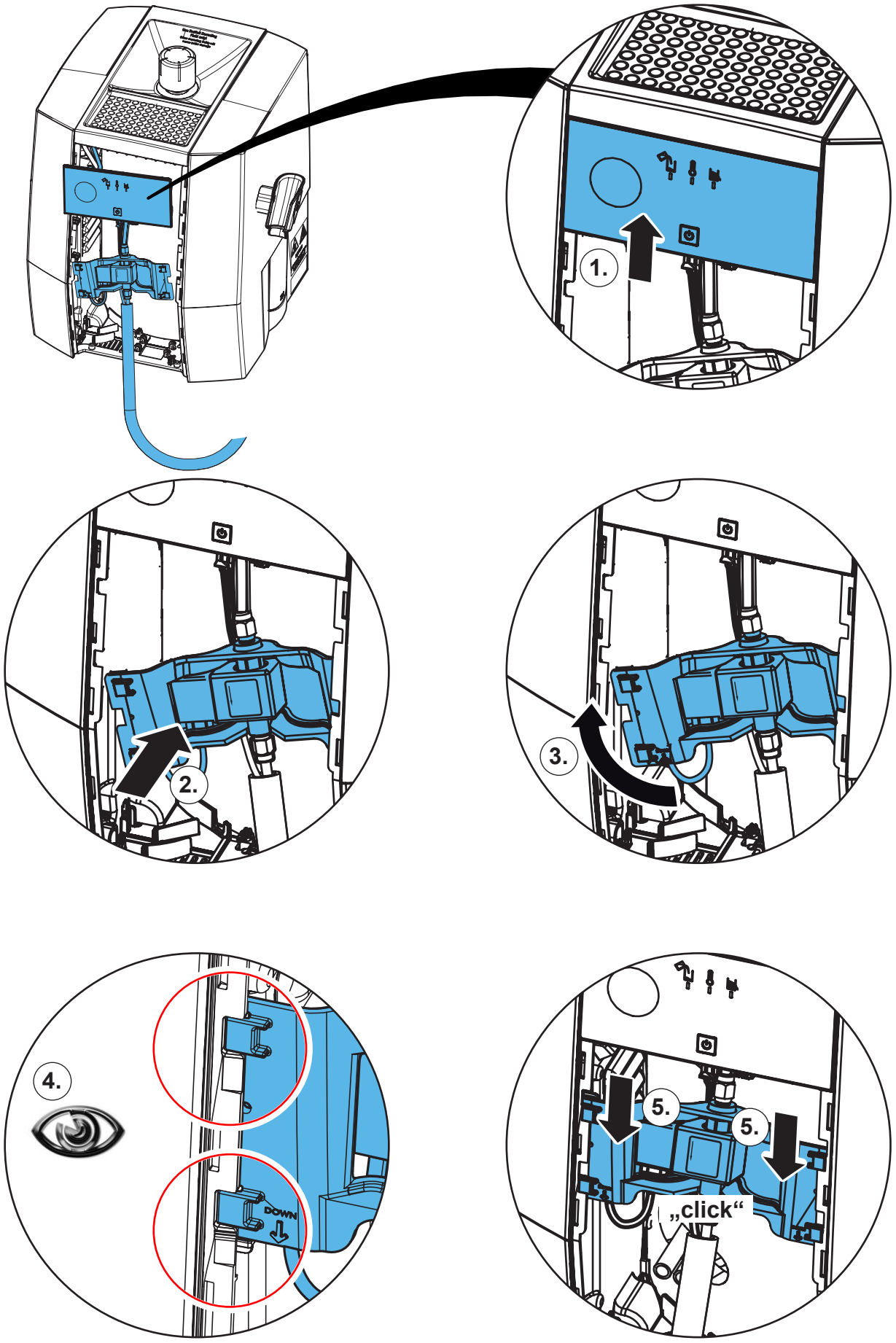

**32.**

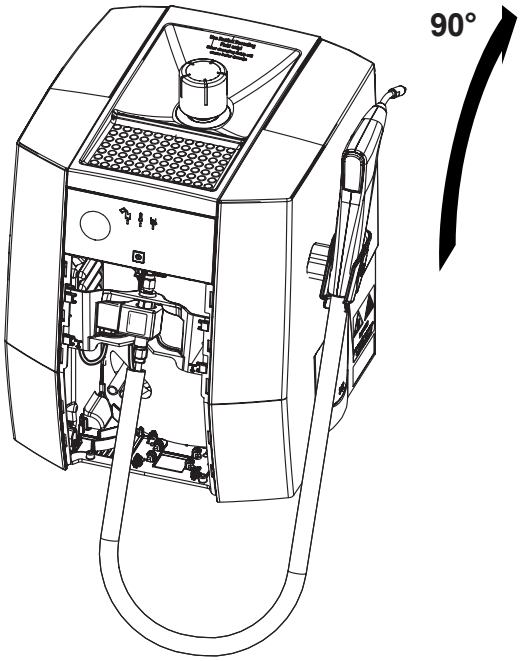


**33.**

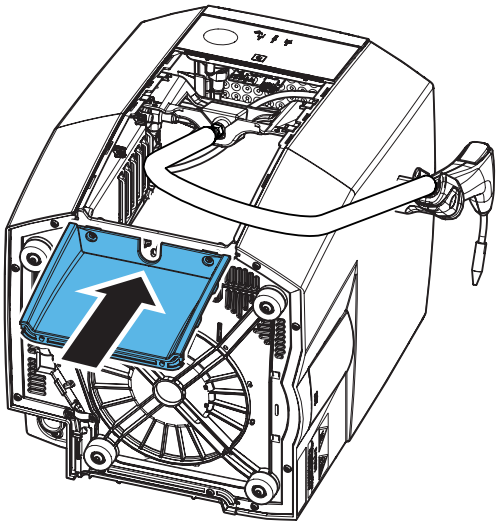

**34.**

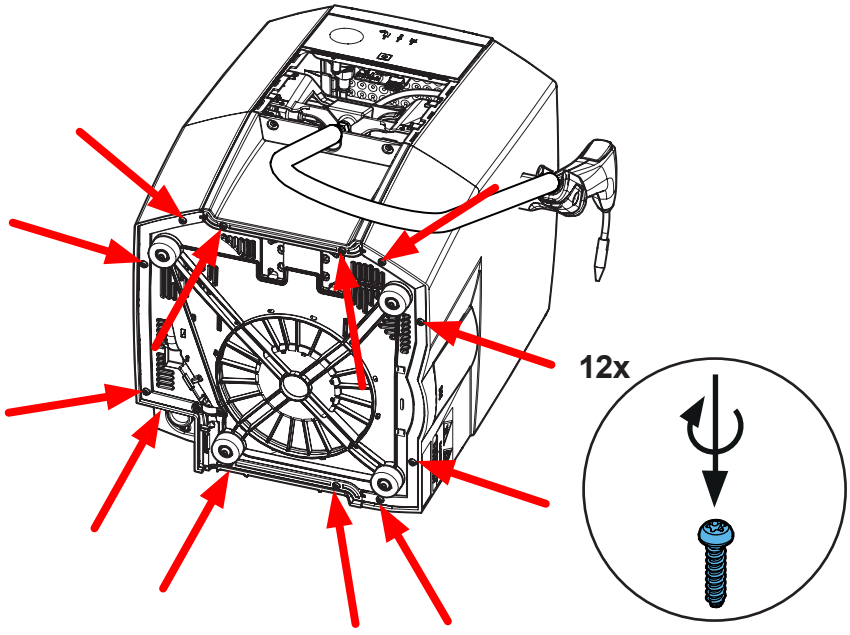

35.

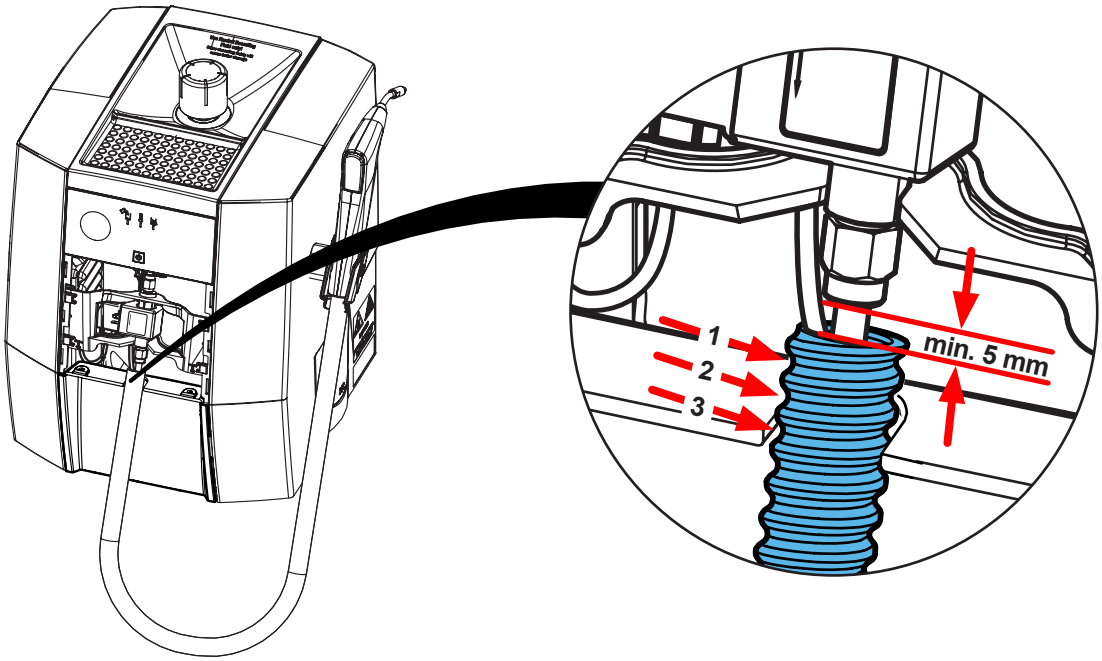


36.

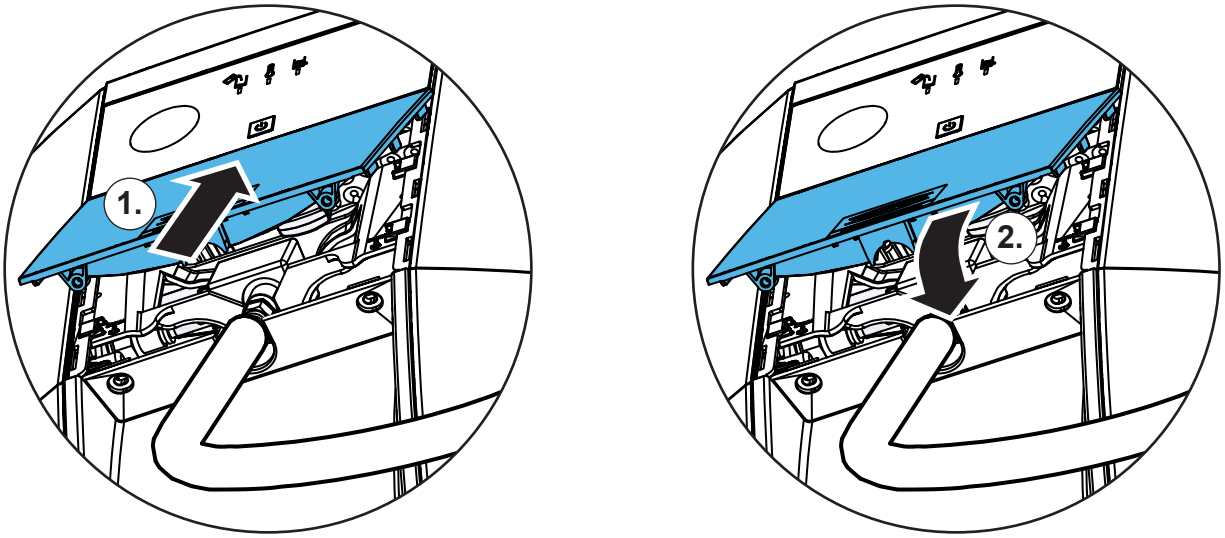


37.

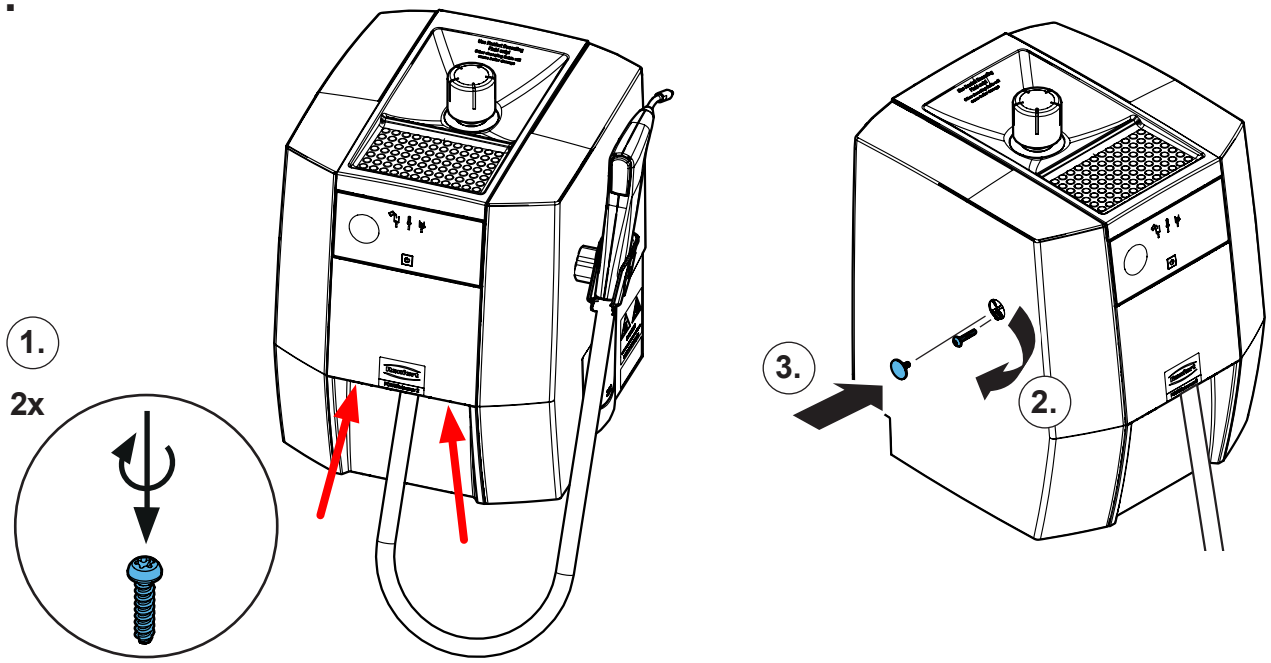

**Montageanleitung • Assembly Instruction • Instruction d'installation Istruzioni l'istallazione • Instrucciones de montaje • Руководство по монтажу**

# 90002 1892

Manometer incl. Verschraubung • Pressure gauge incl. screw connection • Manomètre avec raccord • Manometro con raccordo a vite • Manómetro incl. conexión de tornillo • Манометр с резьбовым соединением

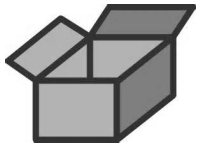

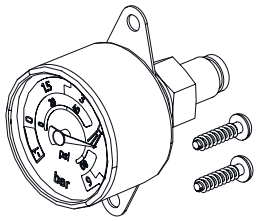





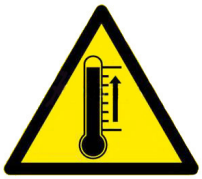





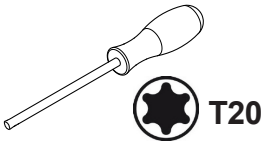


**1.**

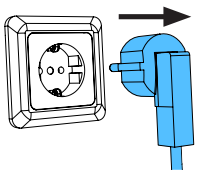

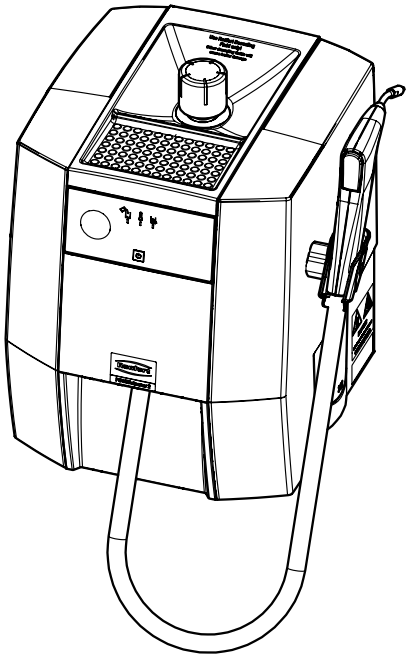

21-6925 07112024

**2.**

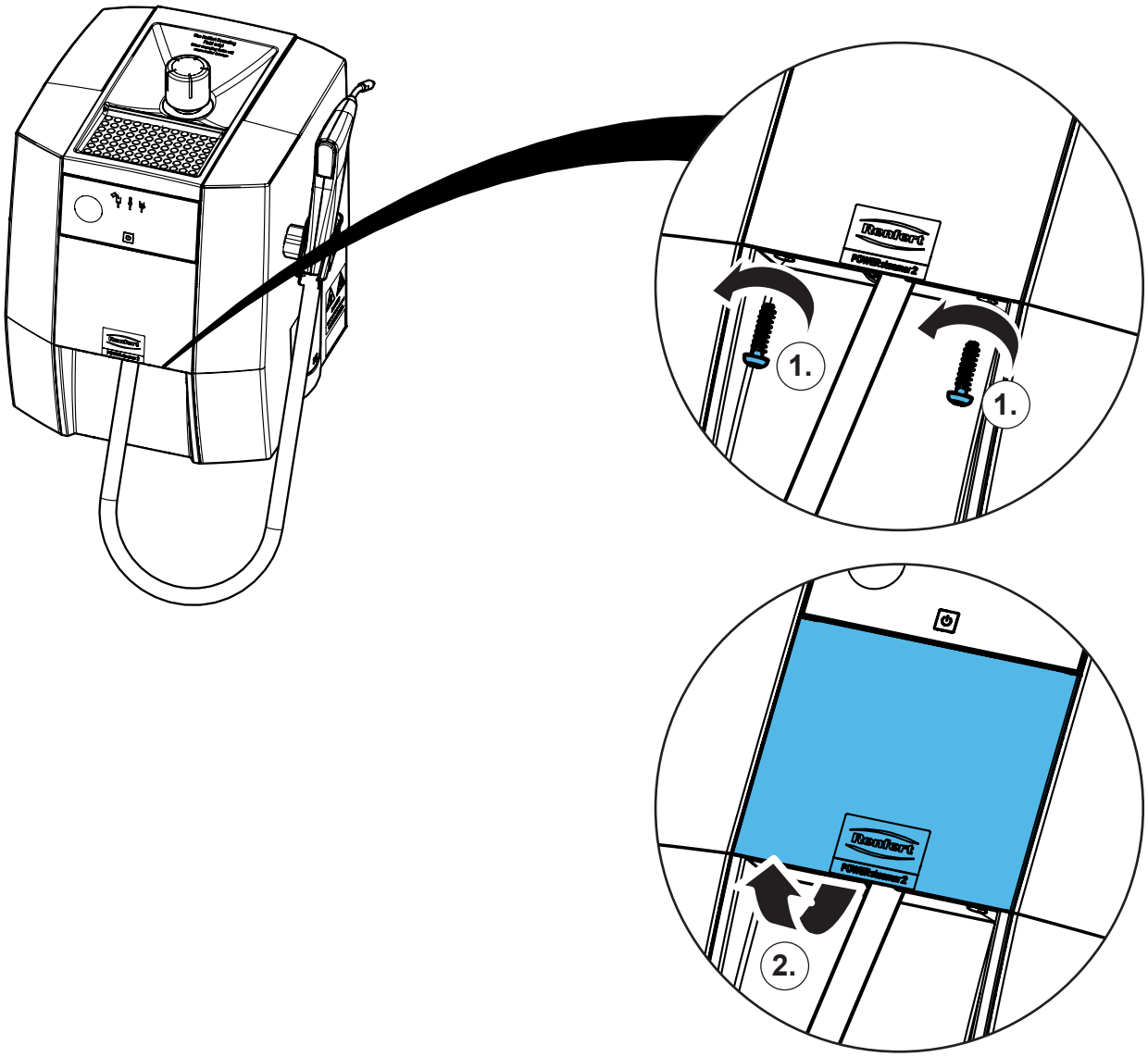


**3.**

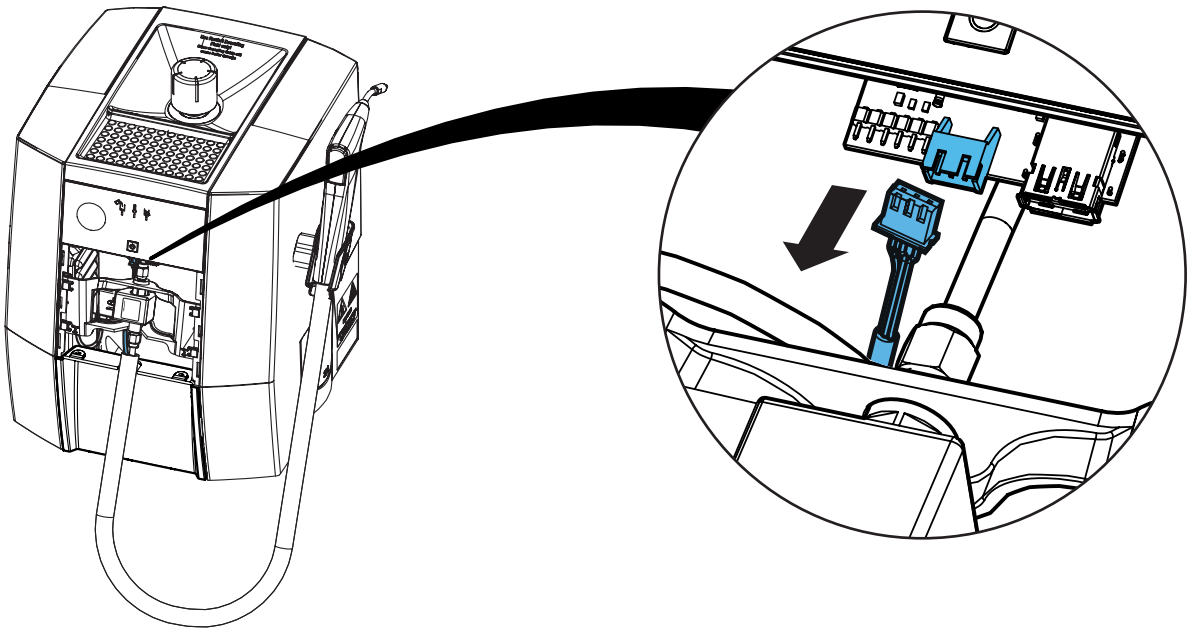

## 4.

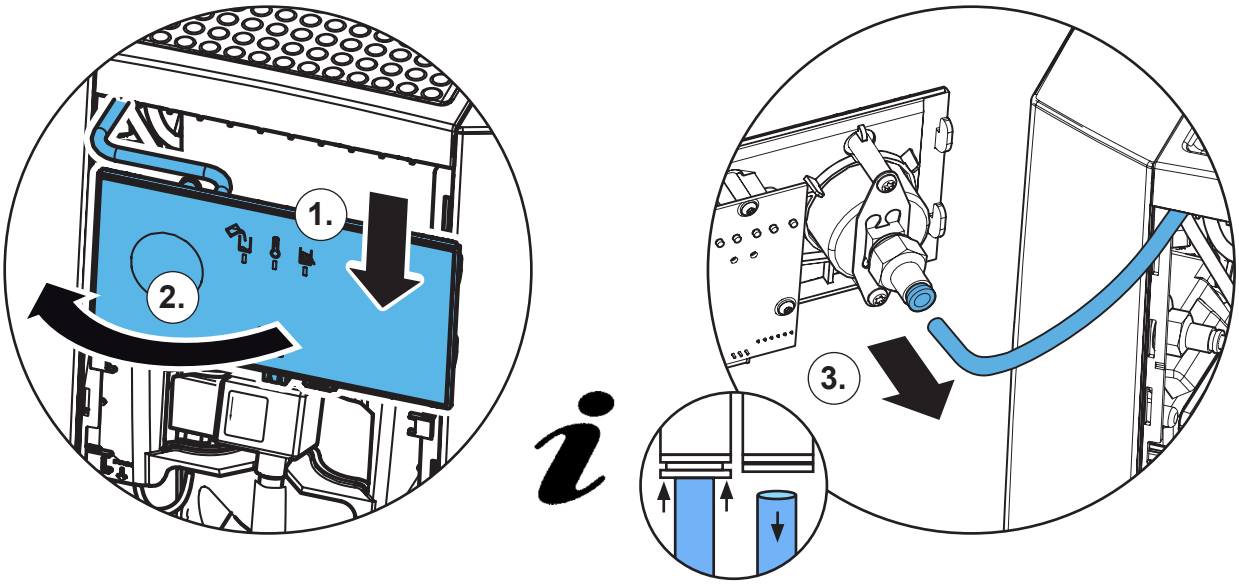


## 5.

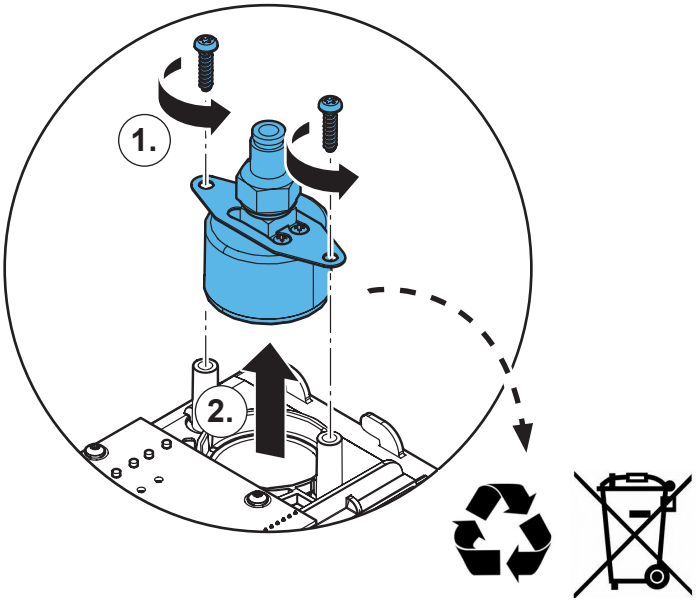


## 6.

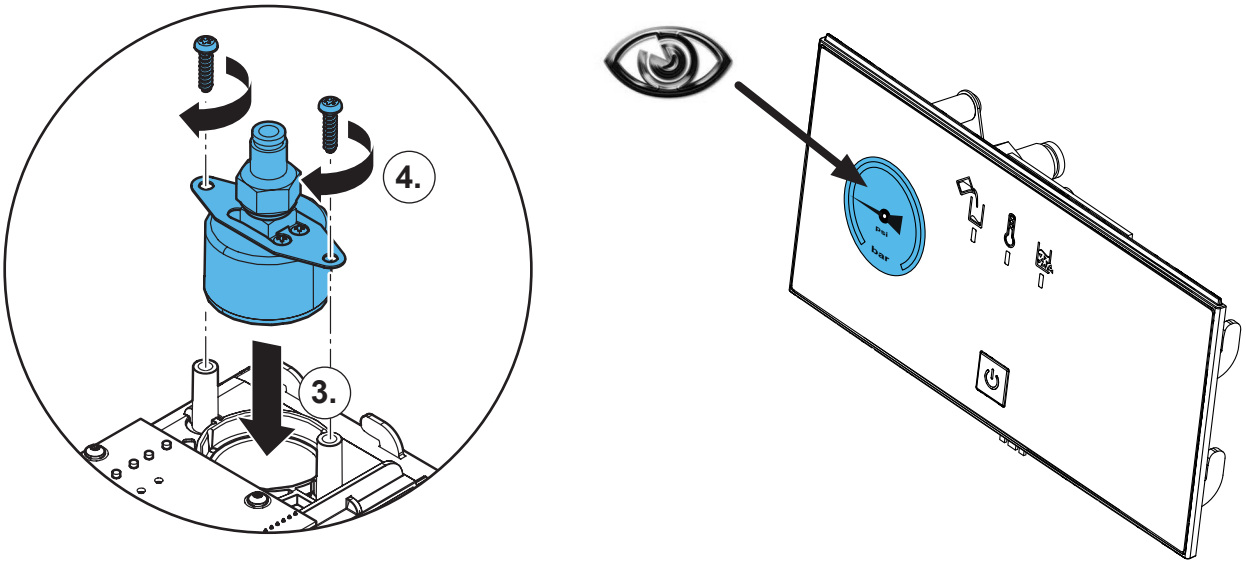

**7.**

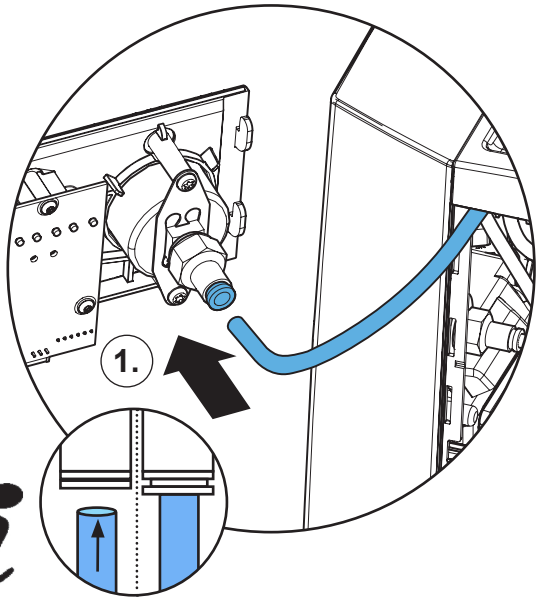


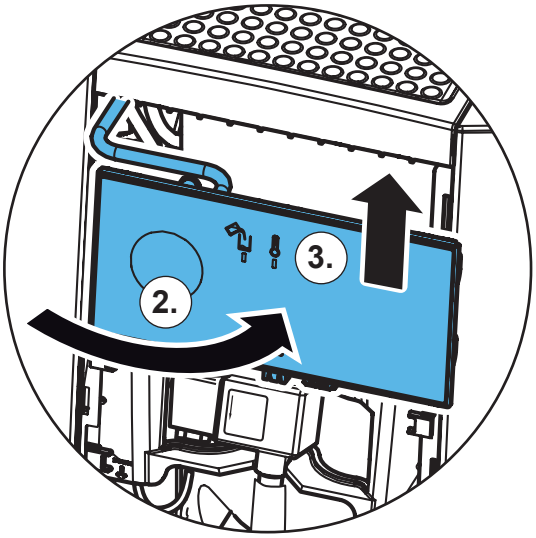


**8.**

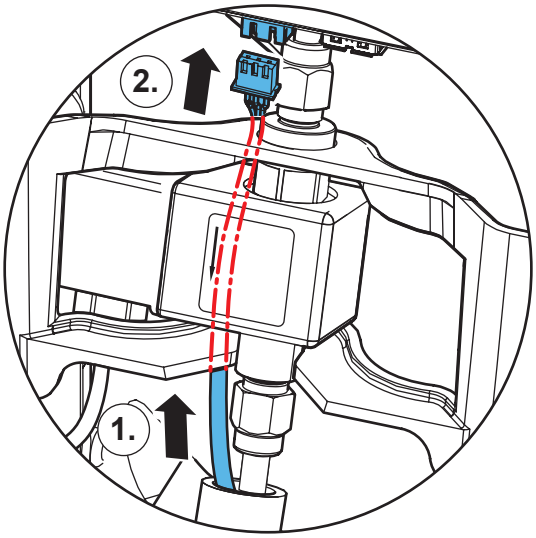


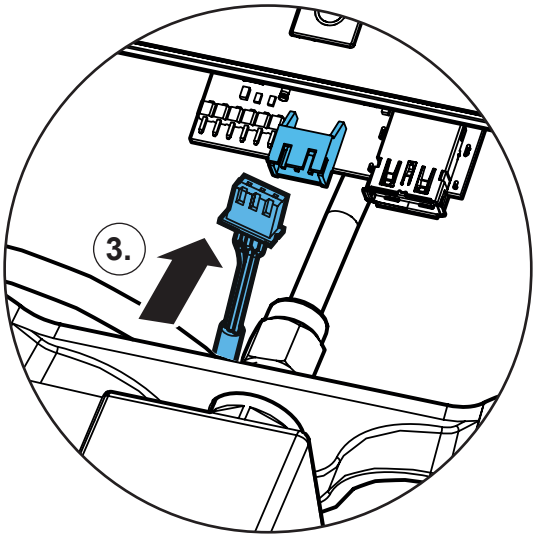


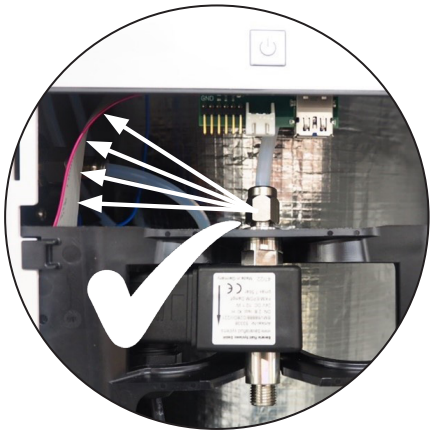

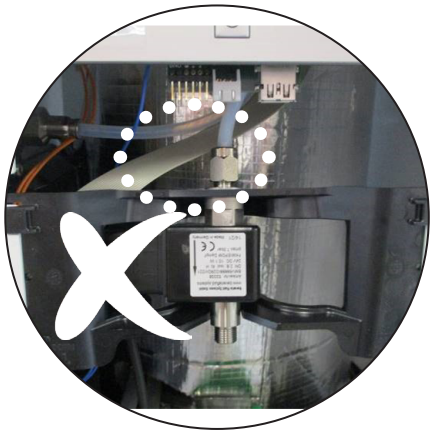

**9.**

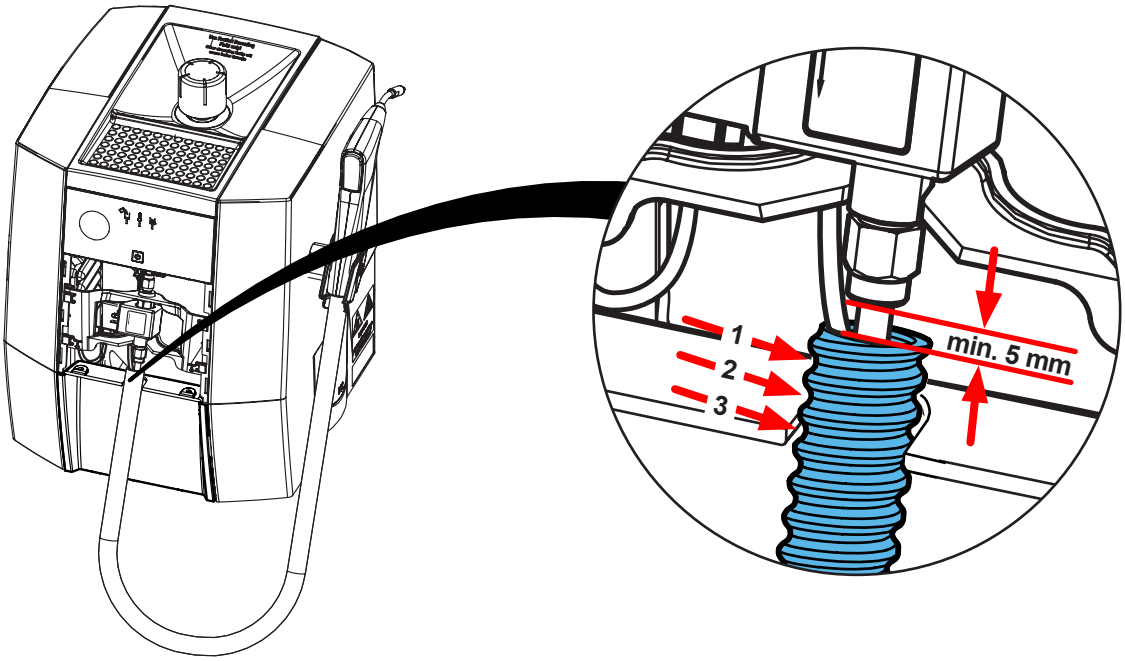


**10.**

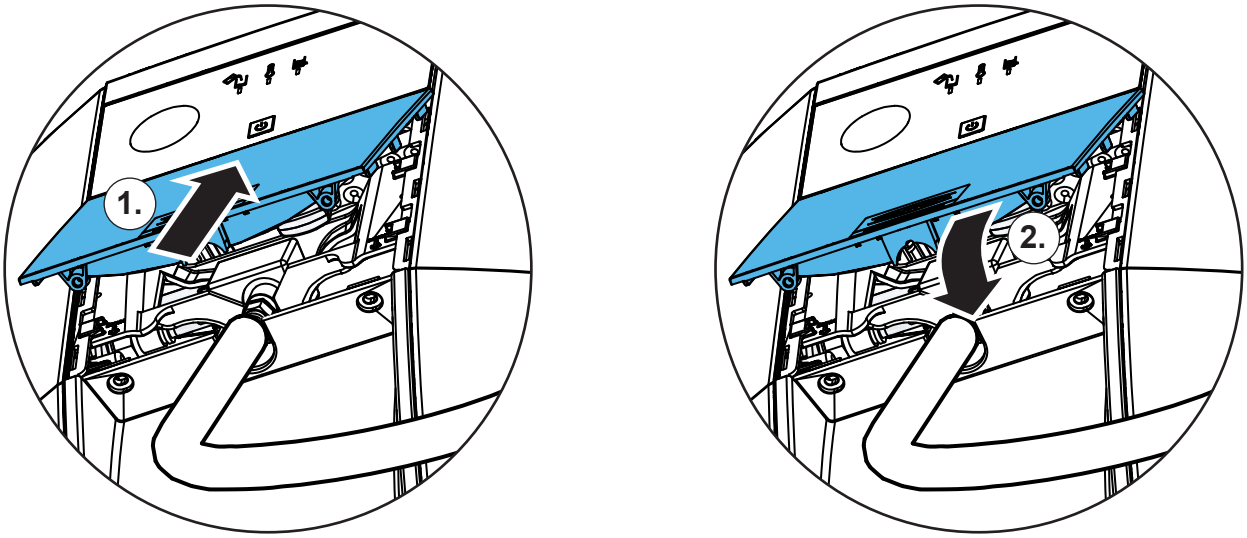


**11.**

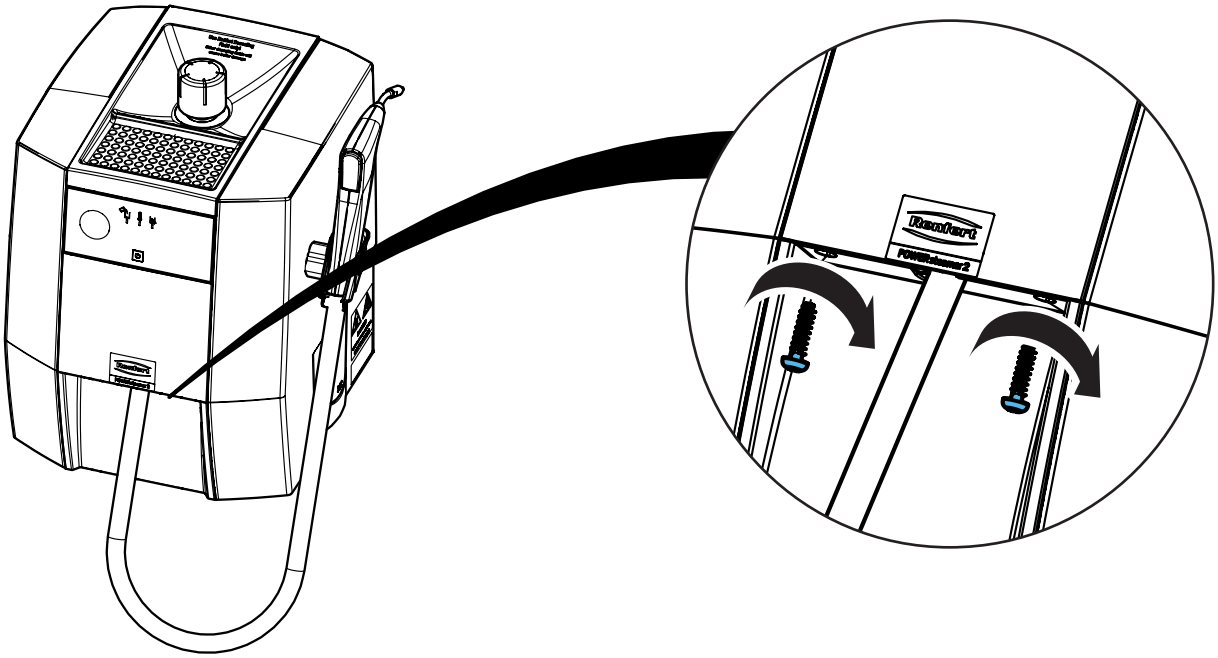

Renfert

making work easy

**Montageanleitung • Assembly Instruction • Instruction d'installation Istruzioni l'istallazione • Instrucciones de montaje • Руководство по монтажу**

# 90003 3712

Netzkabel 3-polig • 3 pin power cord • Cordon d'alimentation tripolaire • Cavo di rete tripolare • Cable de red tripolar • 3-полюсный сетевой кабель

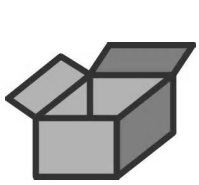

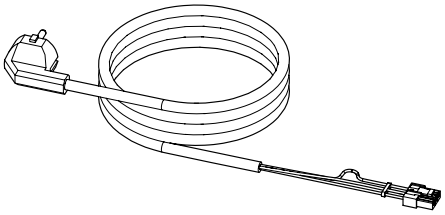





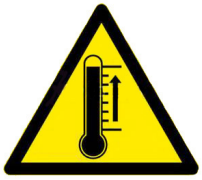



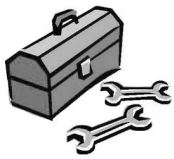

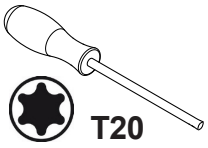


**1.**

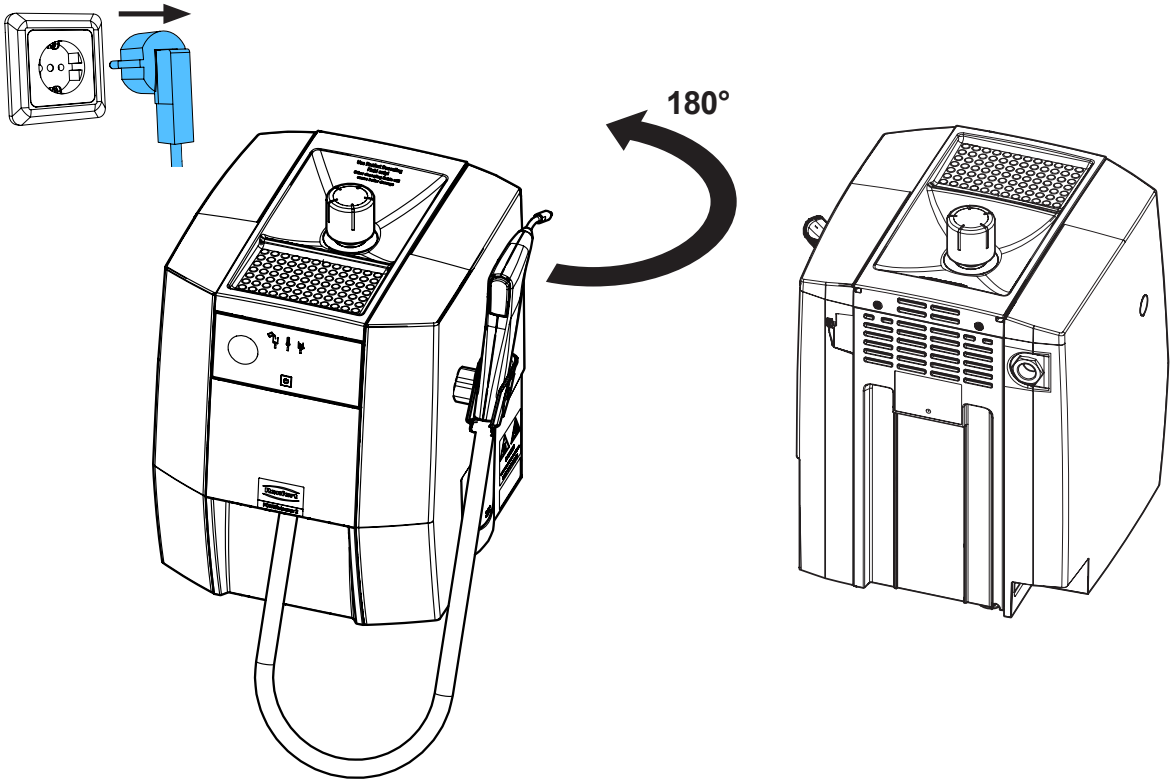


21-6925 20102025

## 2.

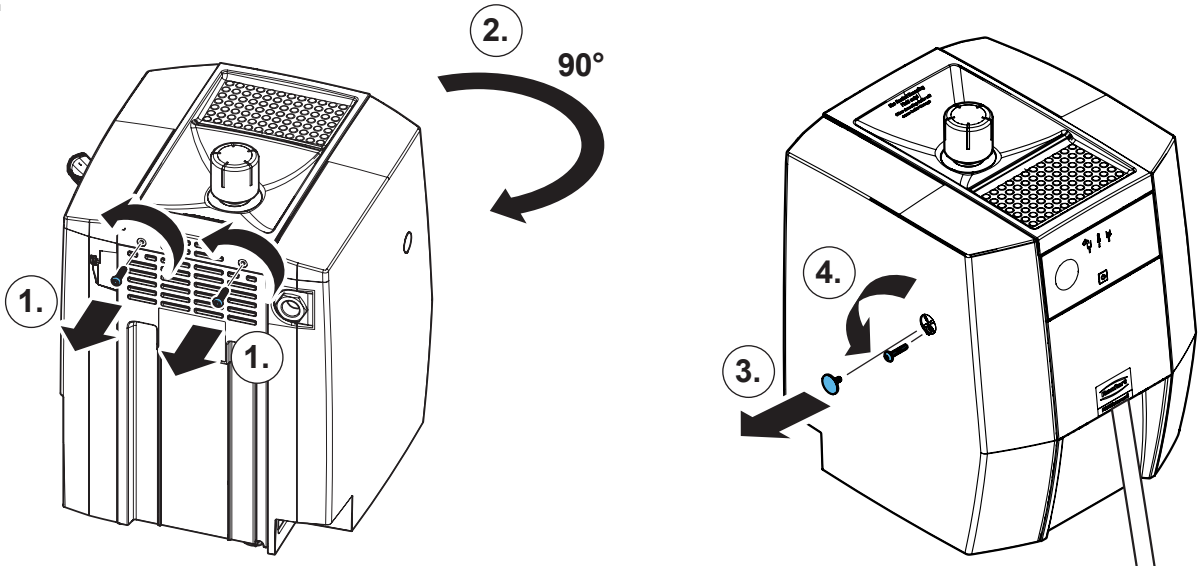


## 3.

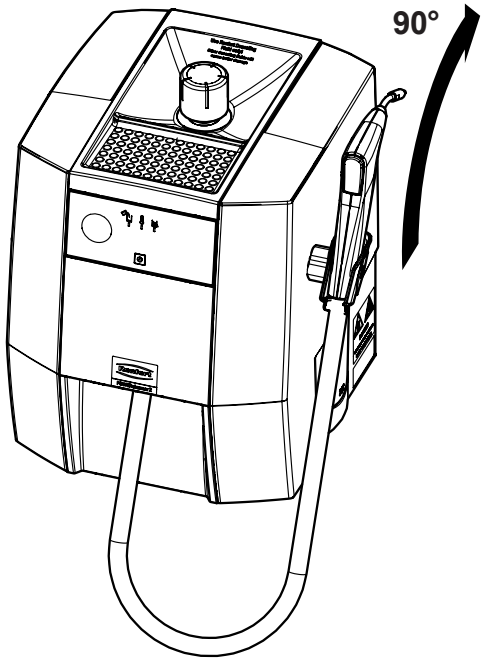


## 4.

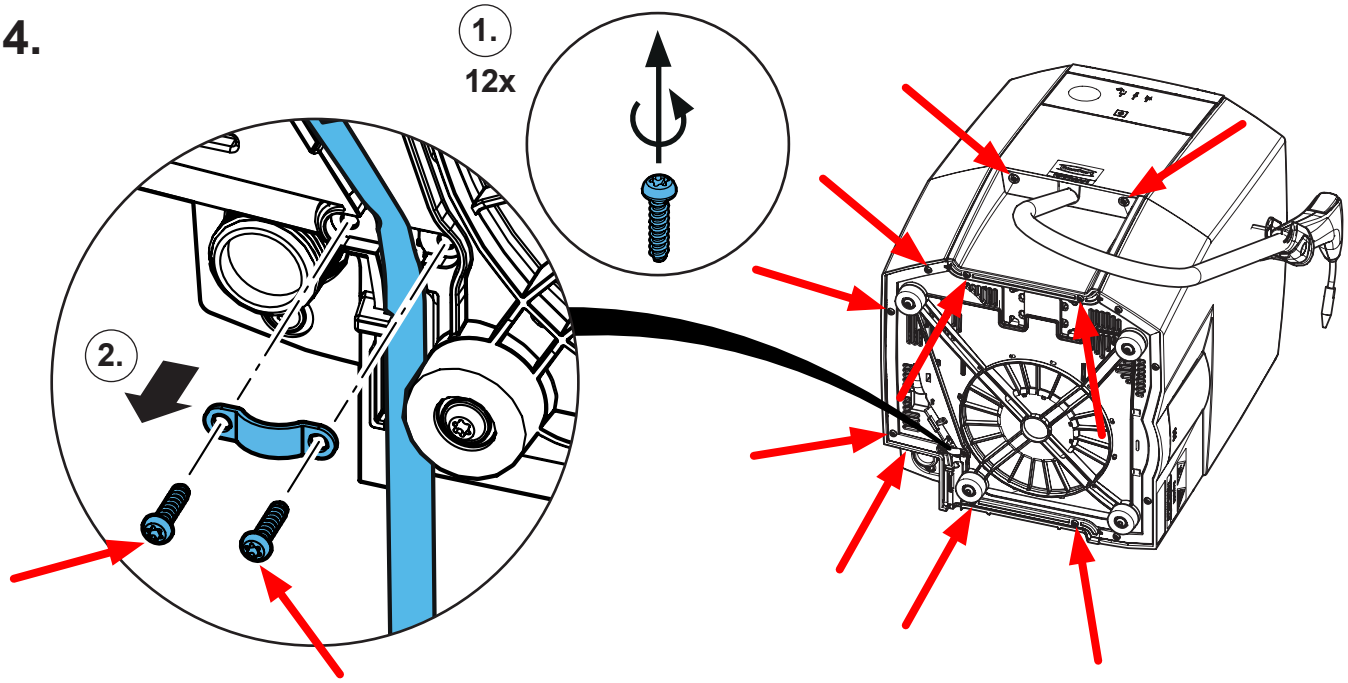

**5.**

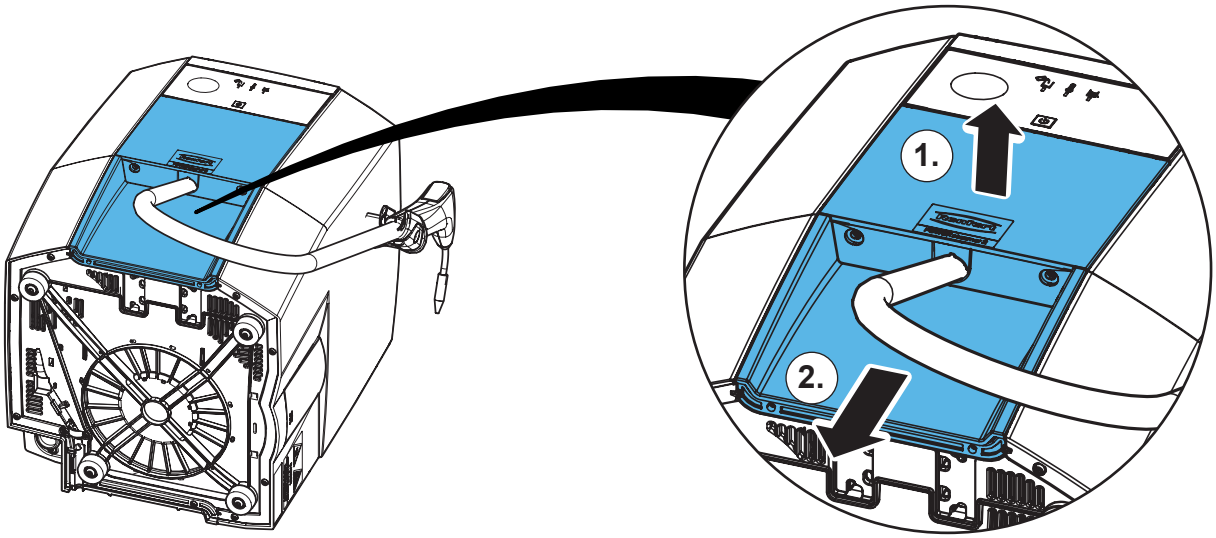


**6.**

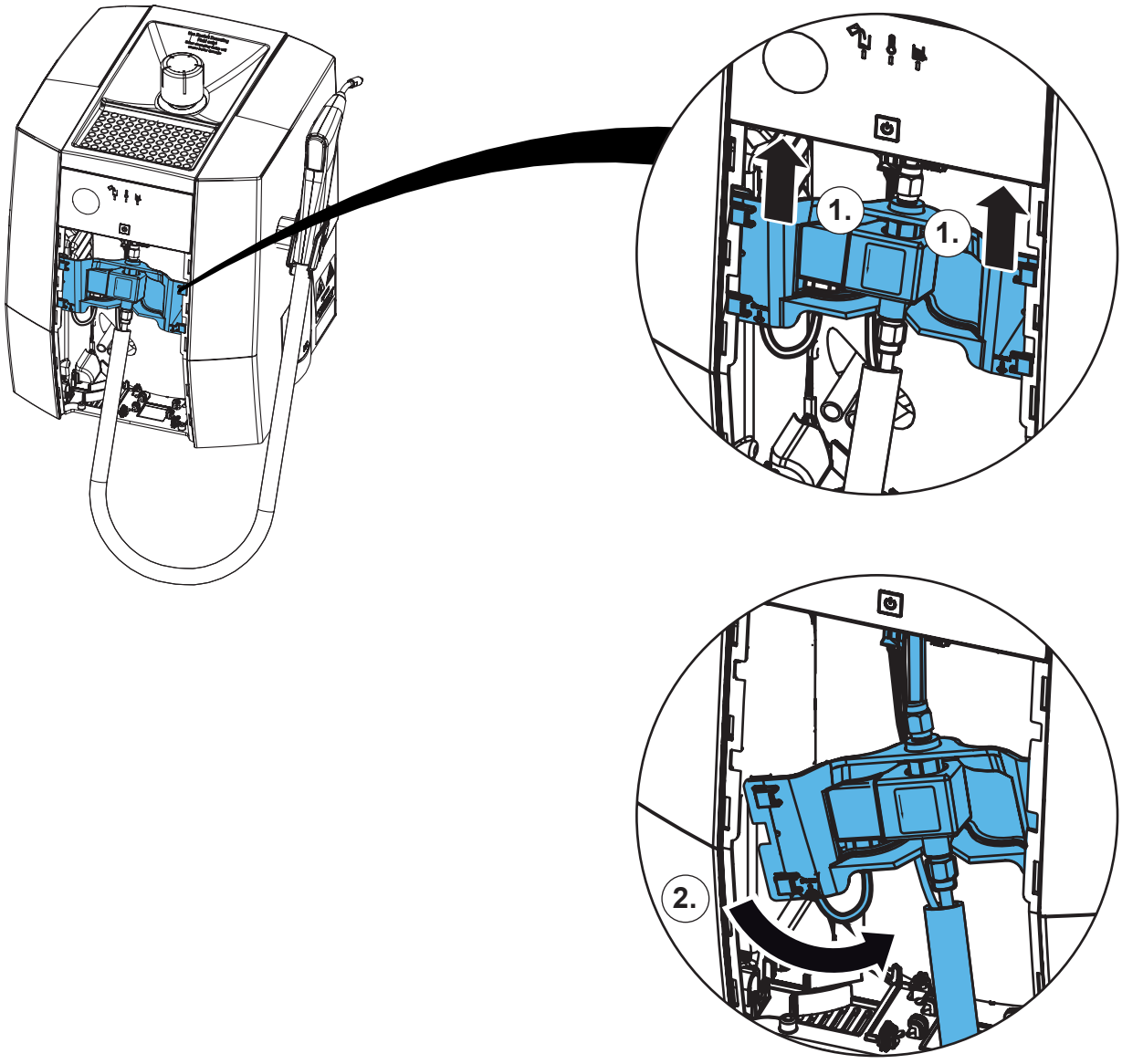

**7.**

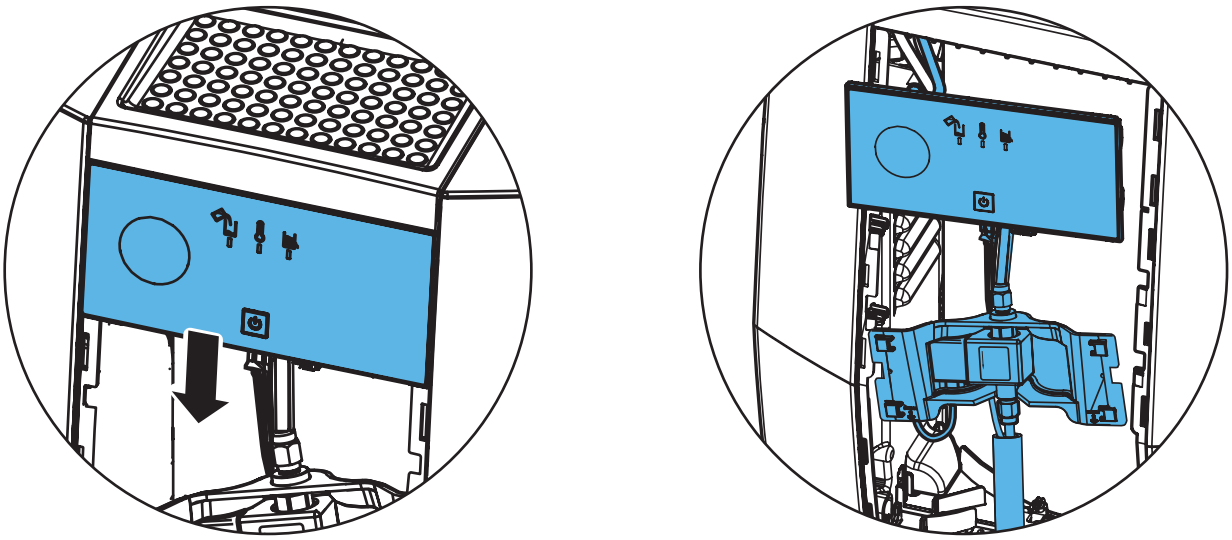

**8.**

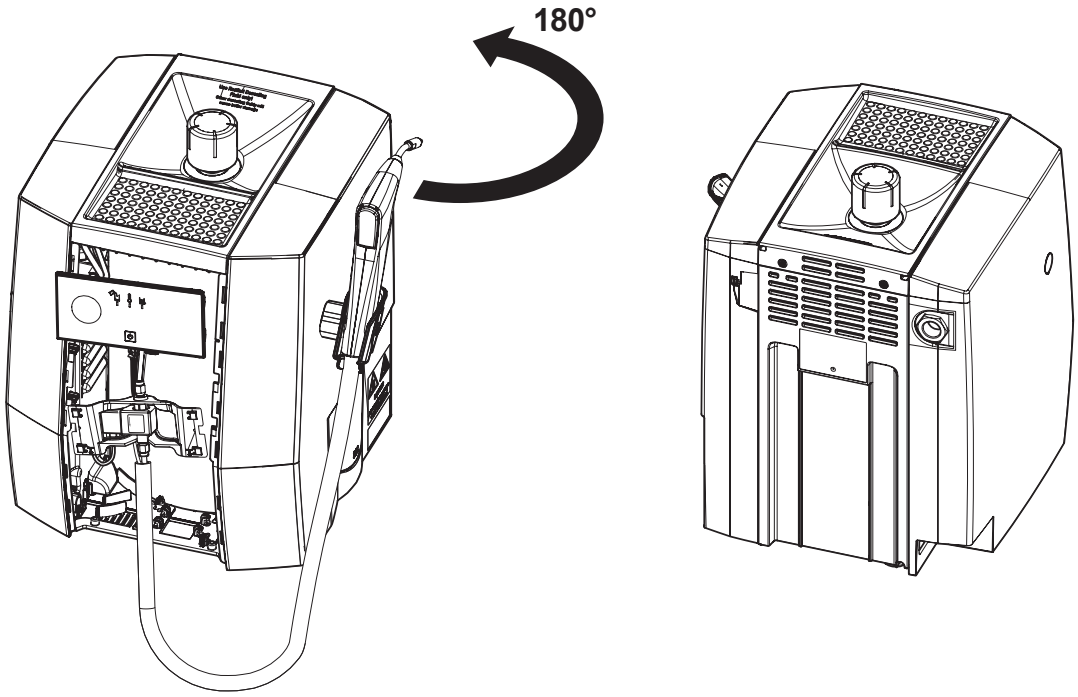


**9.**

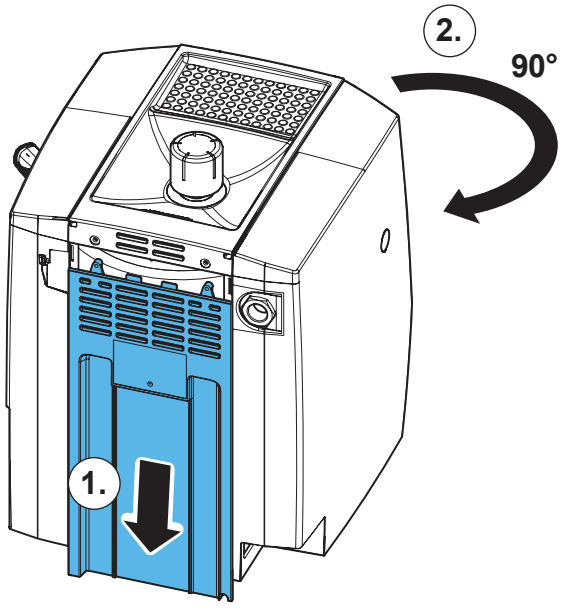

**10.**

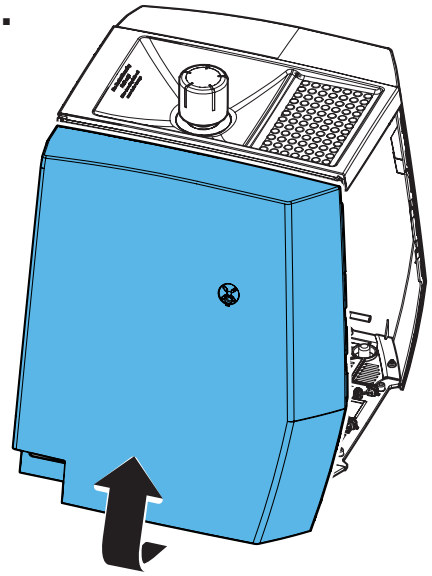

**11.**

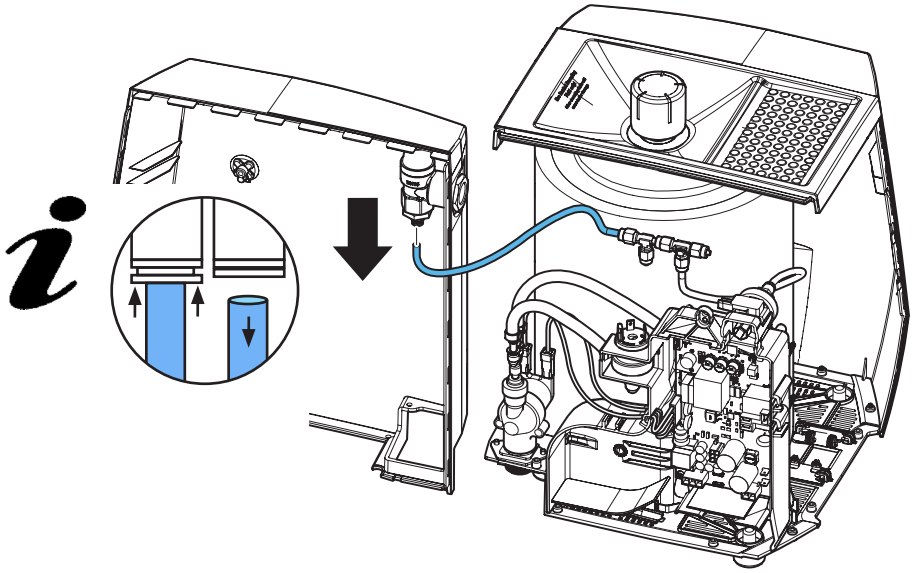

**12.**

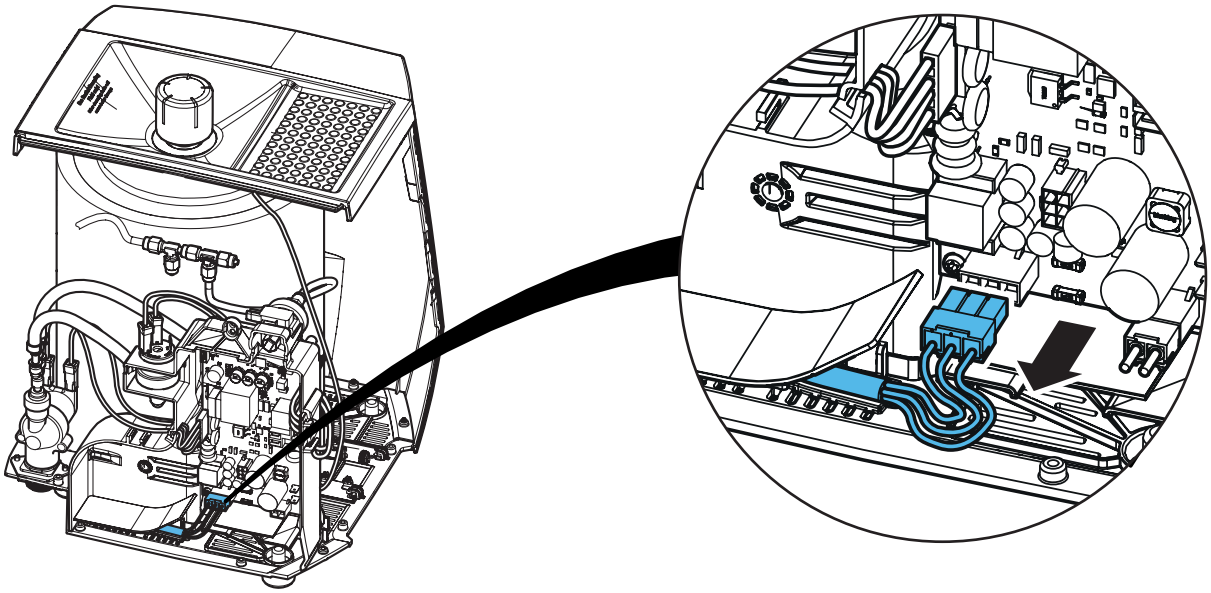

**13.**

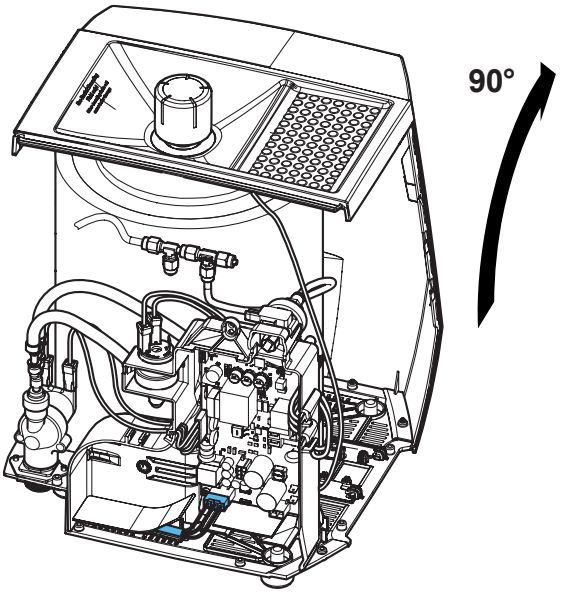


**14.**

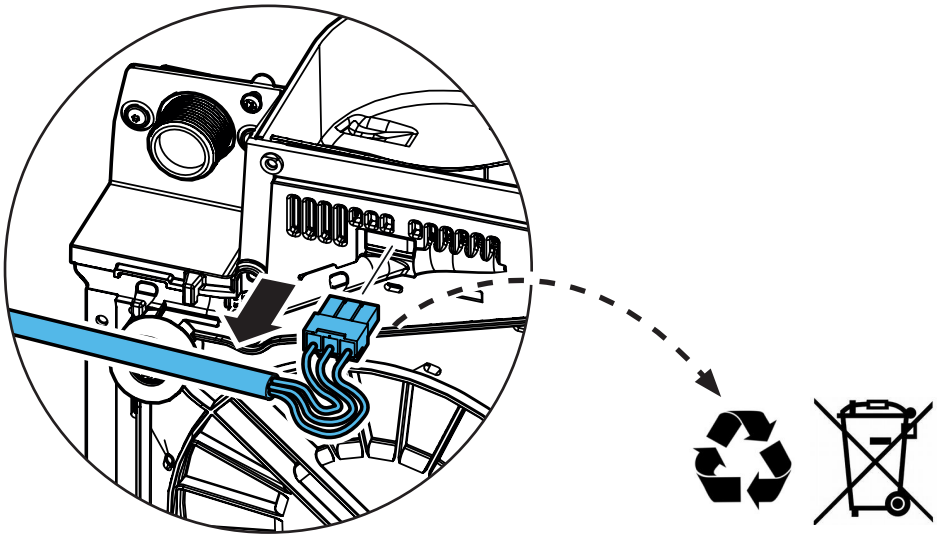

**15.**

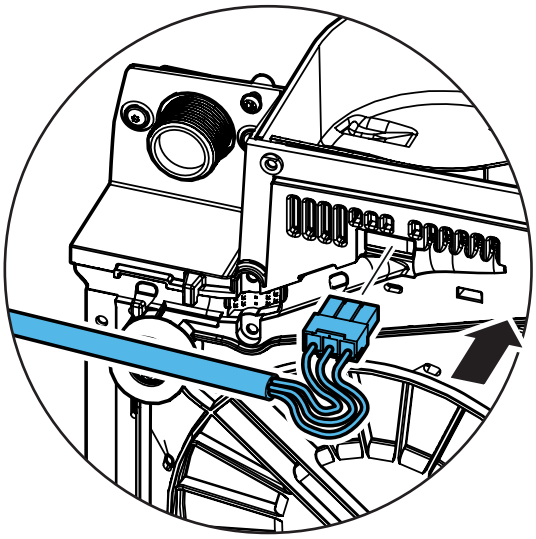

**16.**

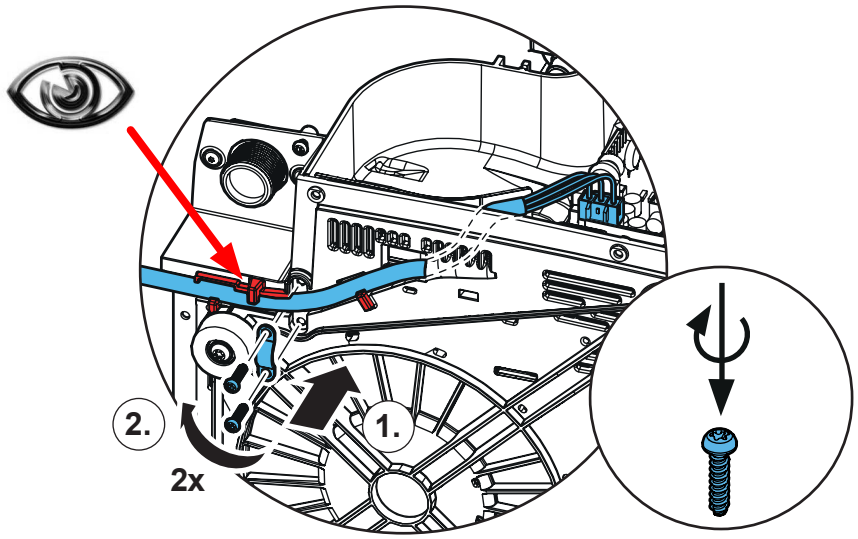


**17.**

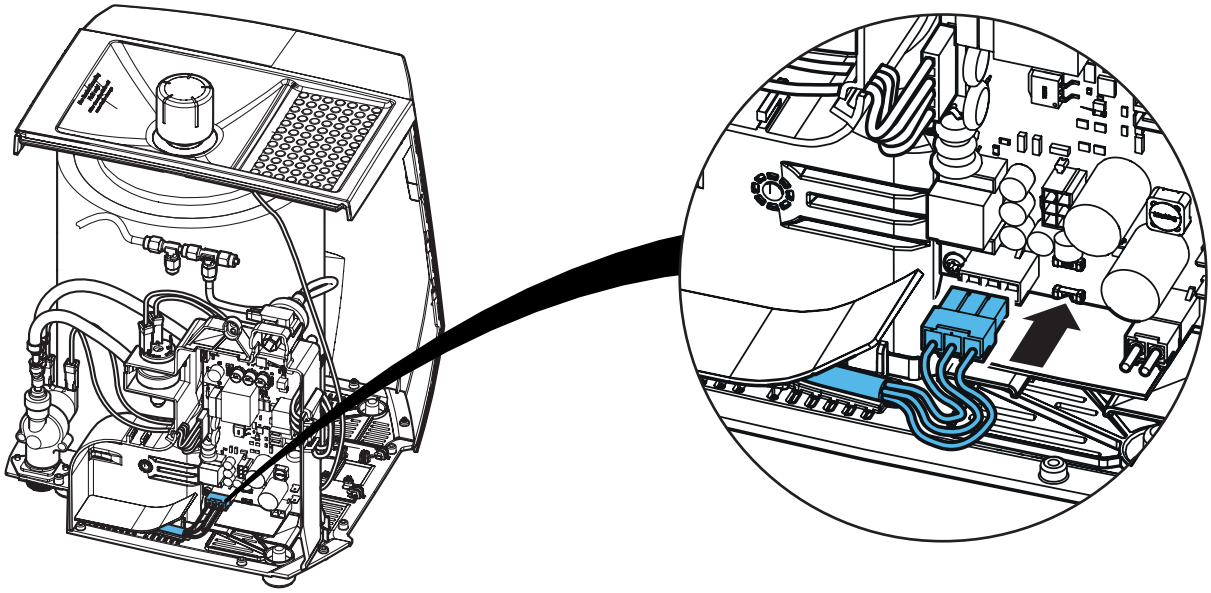

**18.**

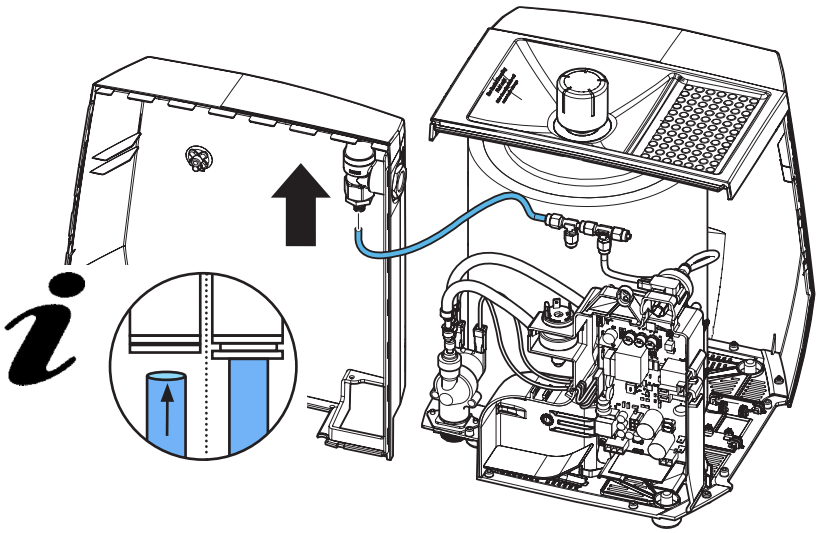

**19.**

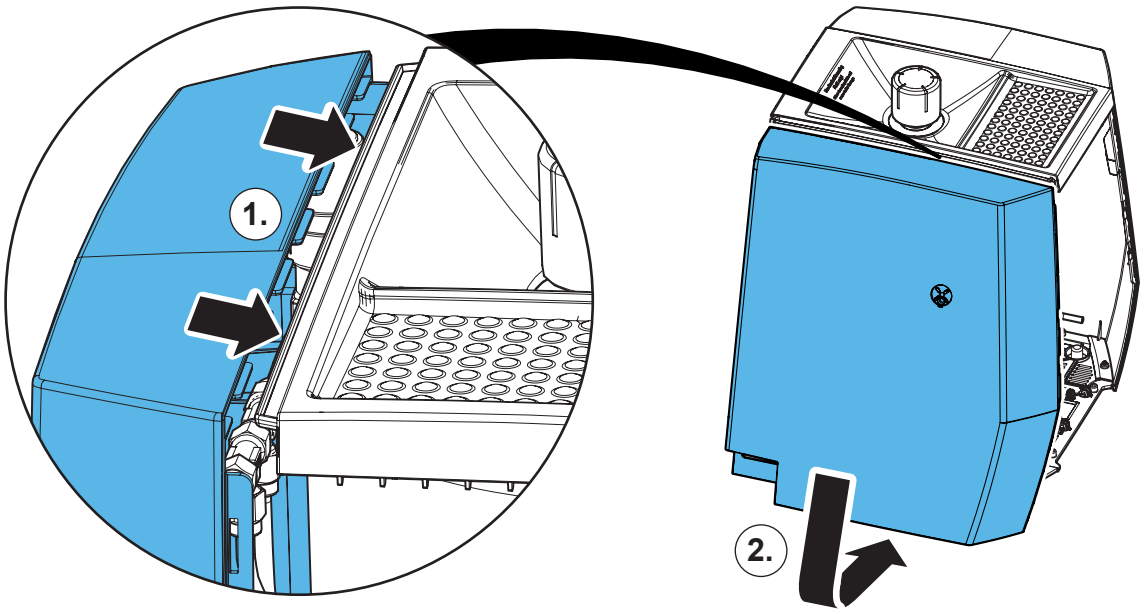


**20.**

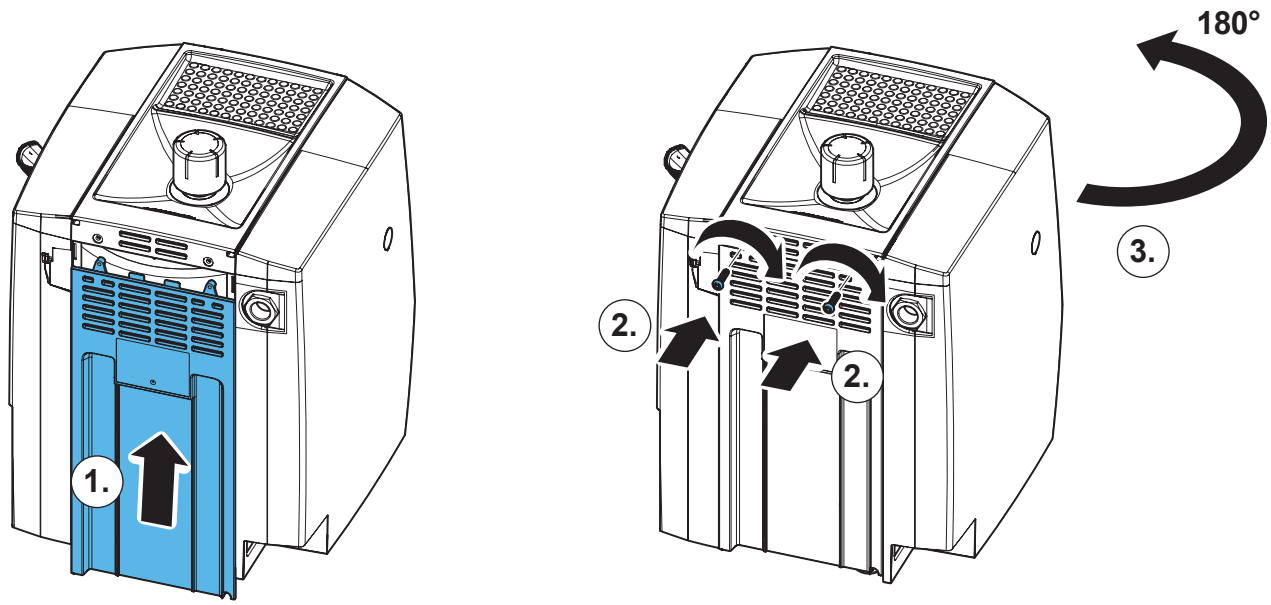

# 21.

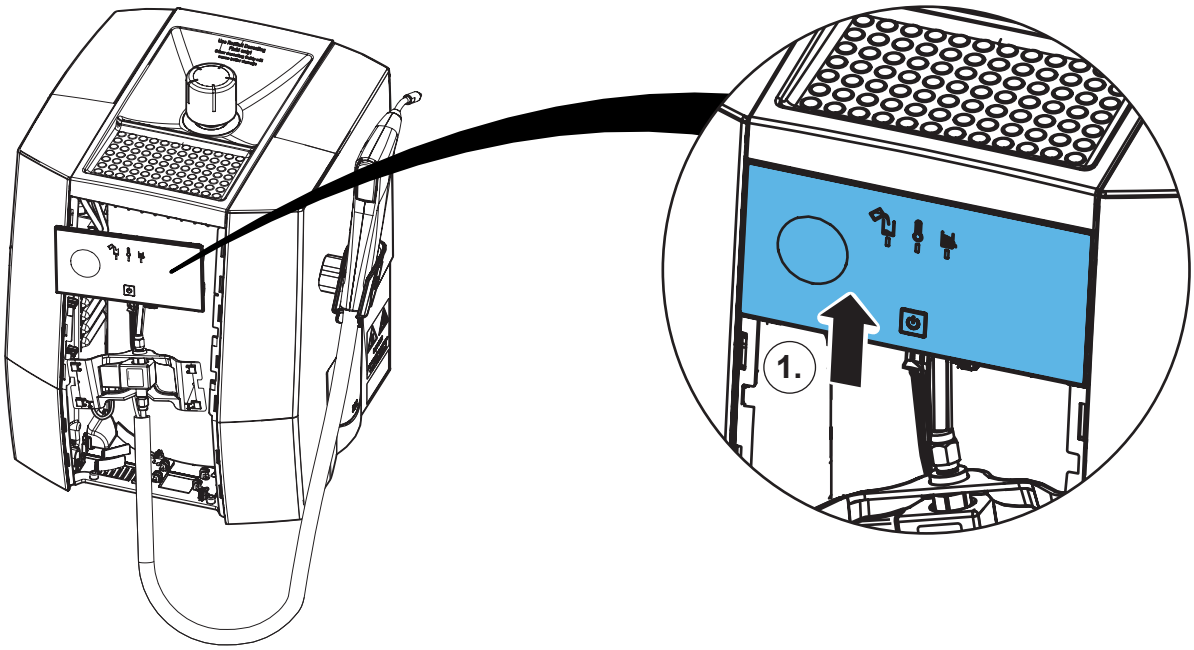


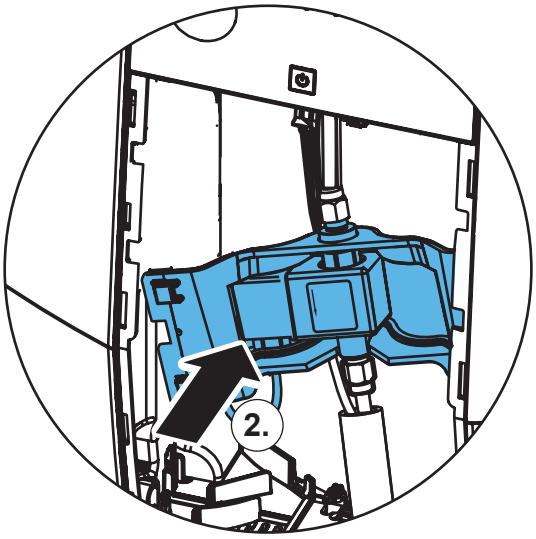


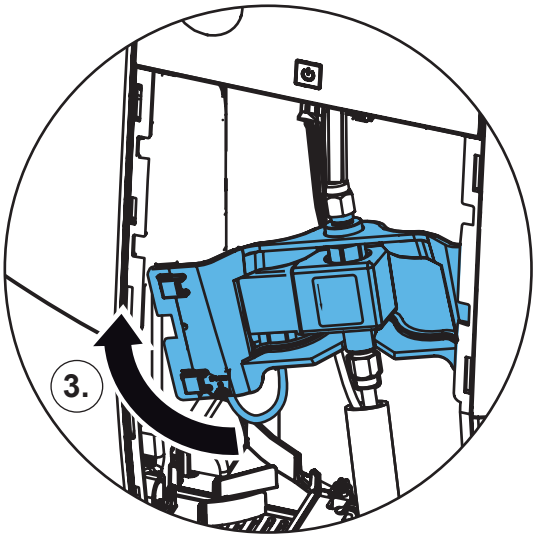


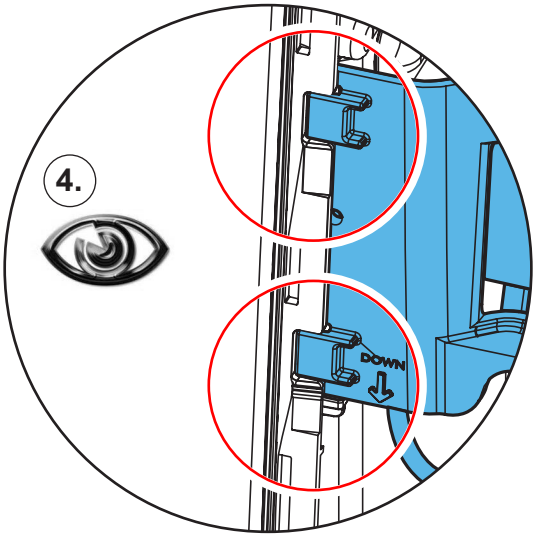


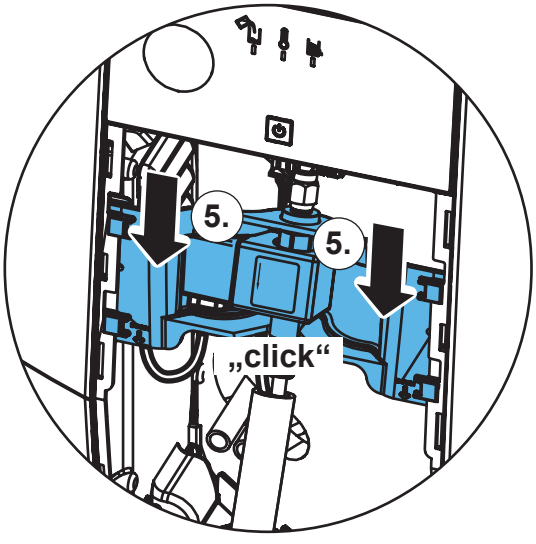

**22.**

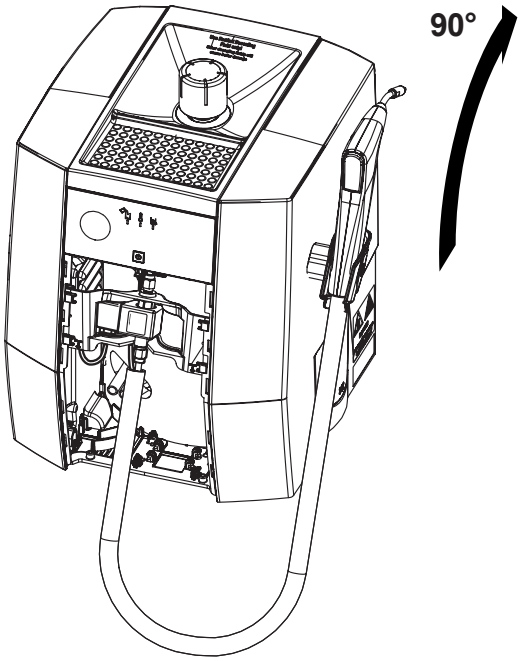


**23.**

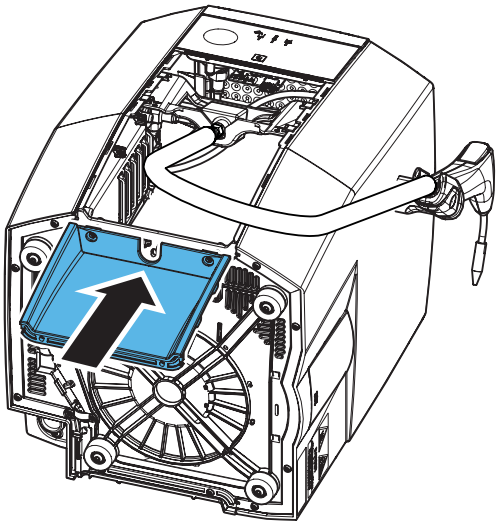

**24.**

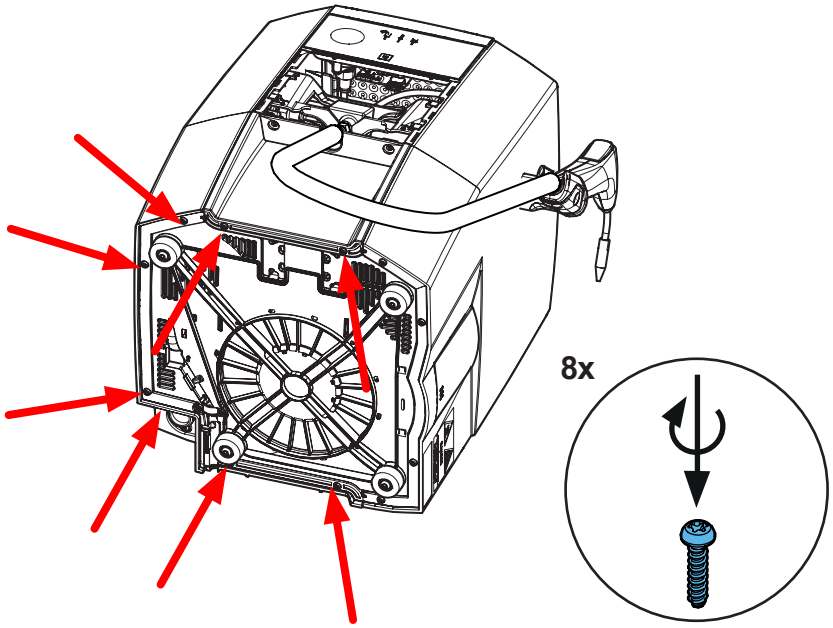

## 25.

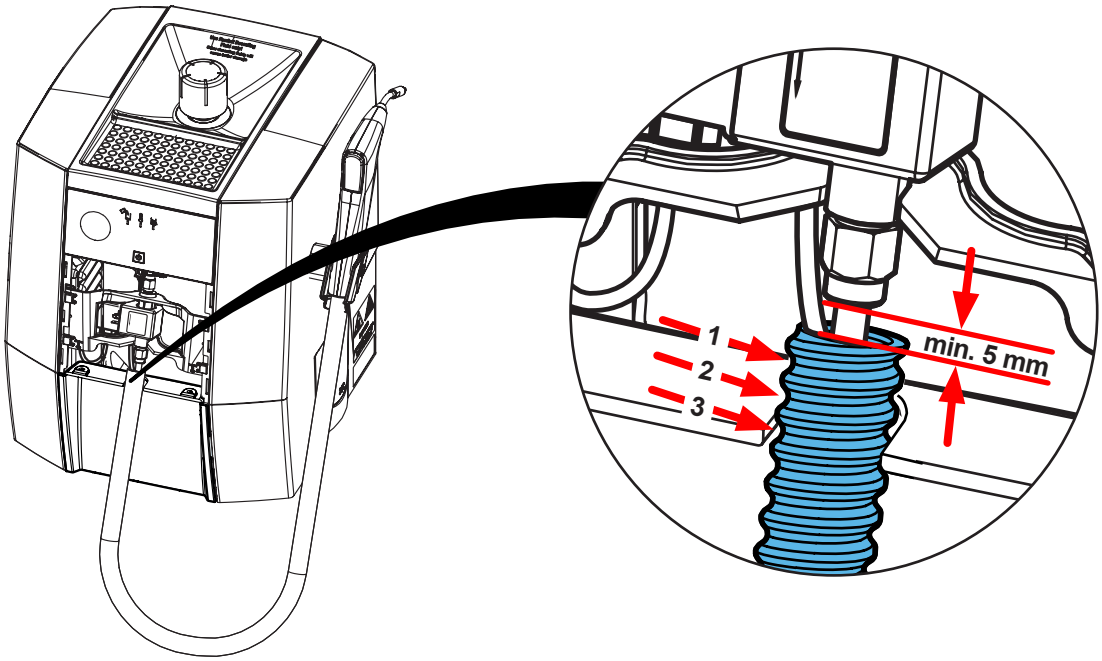


## 26.

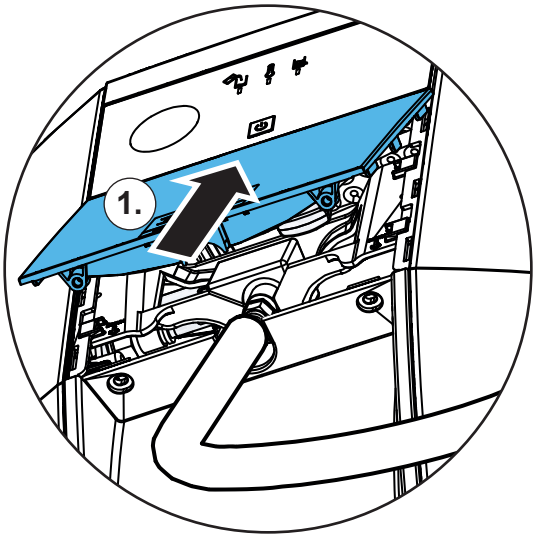


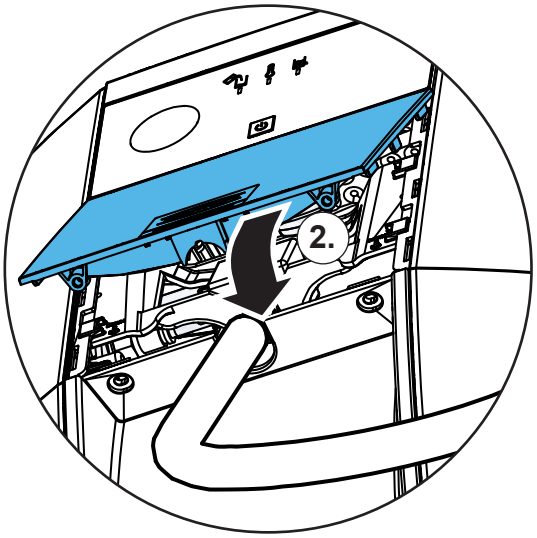


## 27.

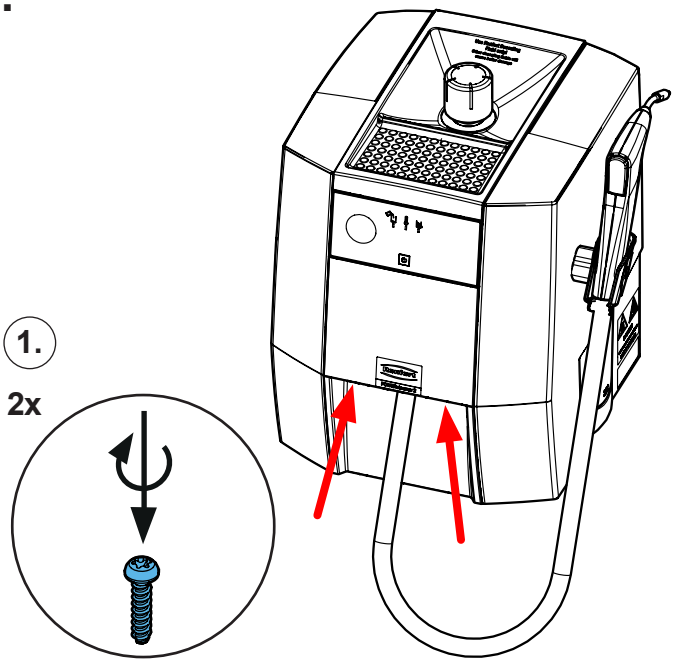


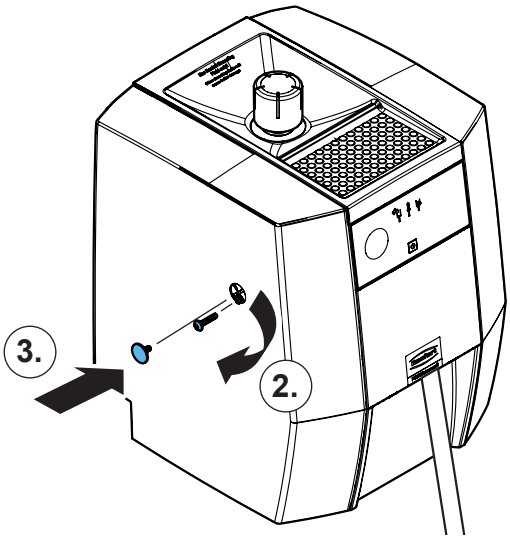



**Schutzleiterprüfung durchführen: siehe am Ende der „Service Instructions“.**
**Performing the protective conductor test: see at the end of the “Service instructions”.**
**Pour vérifier le conducteur de protection: voir à la fin des “Instructions de service”.**
**Per la verifica del conduttore di terra: vedere alla fine delle “Istruzioni di servizio”.**
**Realizar la prueba del conductor de protección: véase al final de las “Instrucciones de servicio”.**
**Выполнить проверку защитного провода: см. в конце „Инструкции по обслуживанию“.**



Renfert

making work easy

**Montageanleitung • Assembly Instruction • Instruction d'installation Istruzioni l'istallazione • Instrucciones de montaje • Руководство по монтажу**

# 90003 36xx

Leiterkarte (Steuerung) • Circuit board (control) • Carte de circuit imprimé (commande) • Scheda del circuito (controllo) • Placa de circuito (control) • Печатная плата (управление)

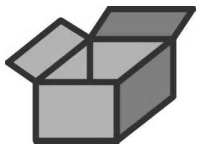

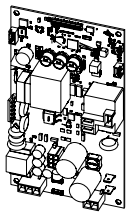

**900033611 / PS1 230 V**
**900033616 / PS1 100 V**
**900033617 / PS1 120 V**
**900033623 / PS2 100 V**
**900033624 / PS2 120 V**
**900033625 / PS2 230 V**

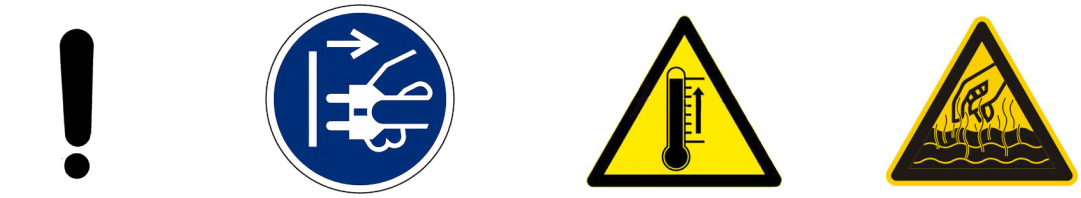

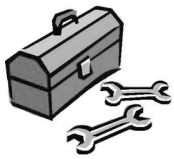

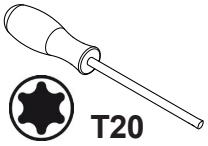


**1.**

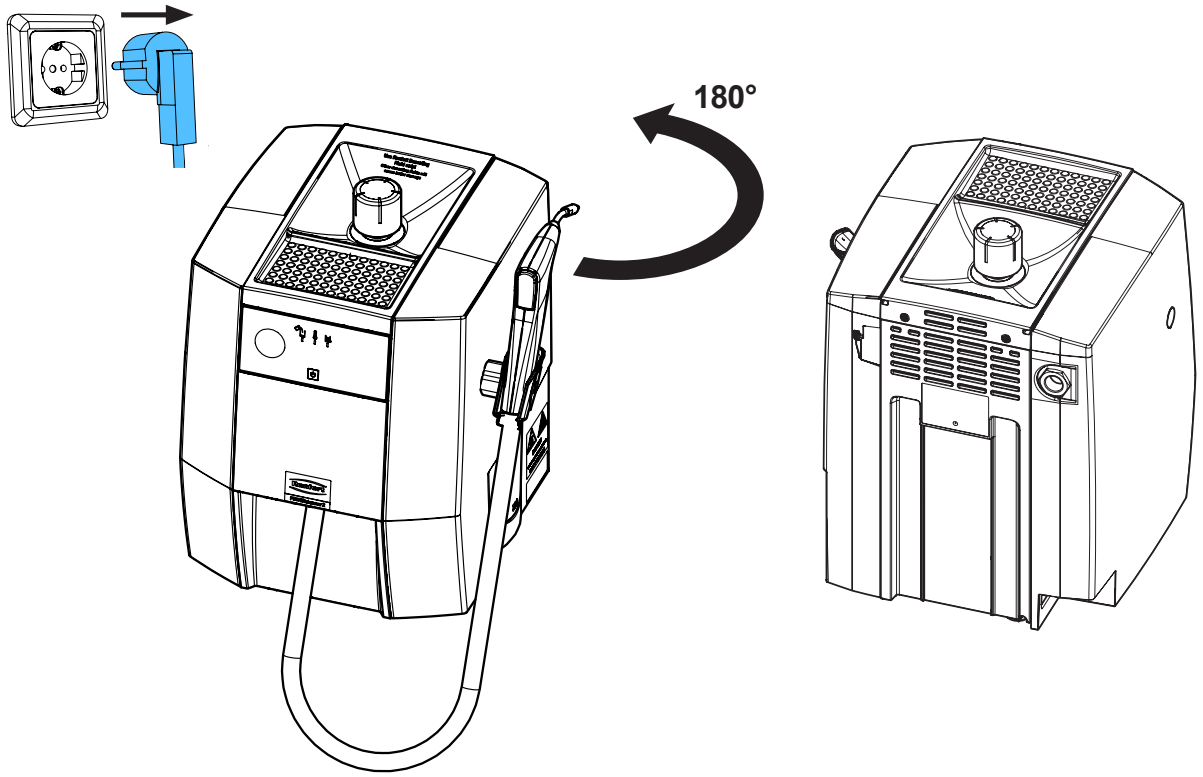


21-6925 07112024

## 2.

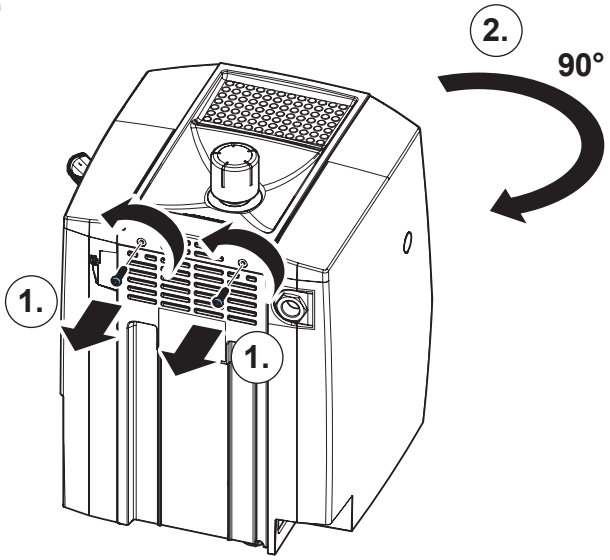


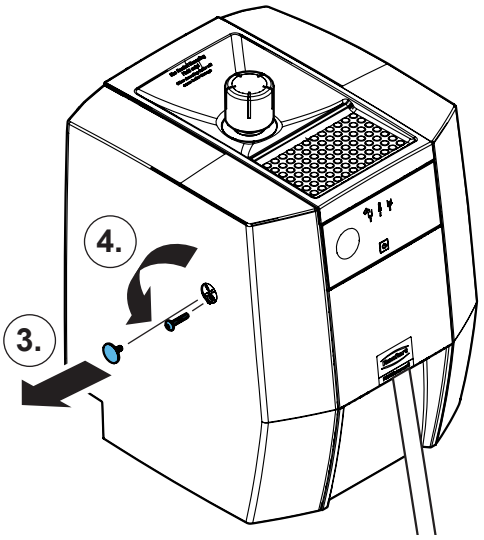


## 3.

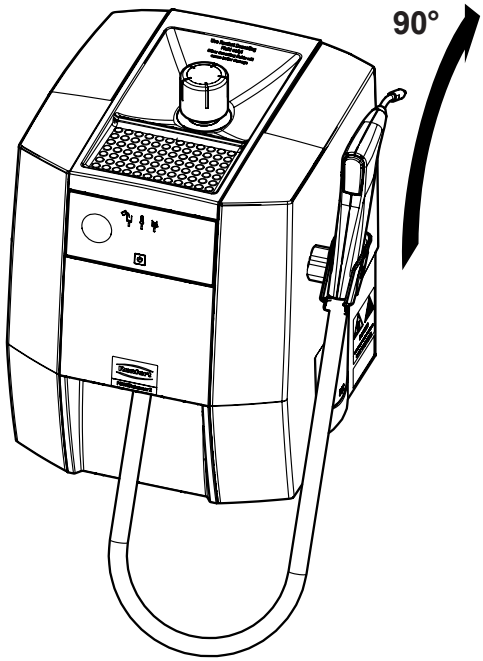


## 4.

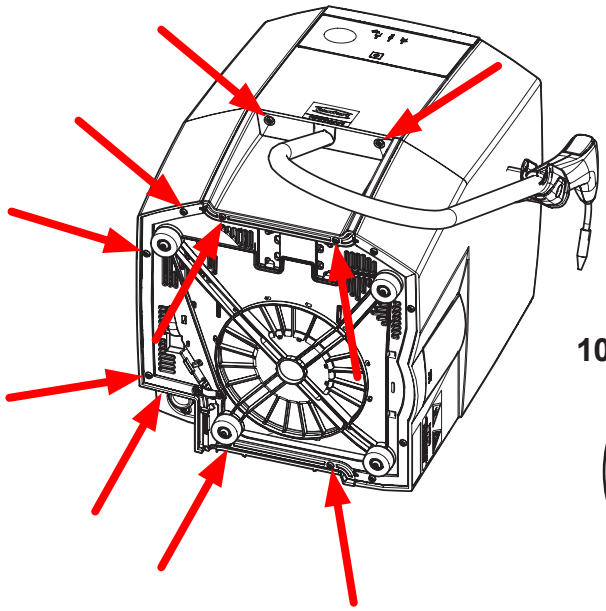

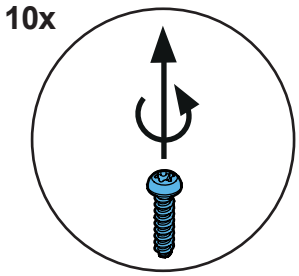

**5.**

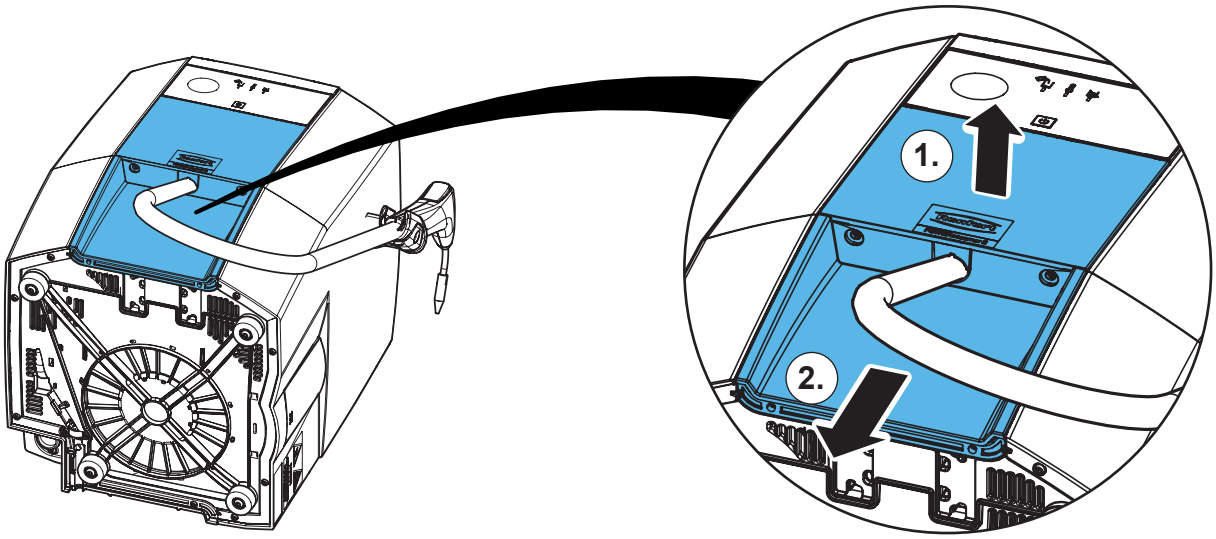


**6.**

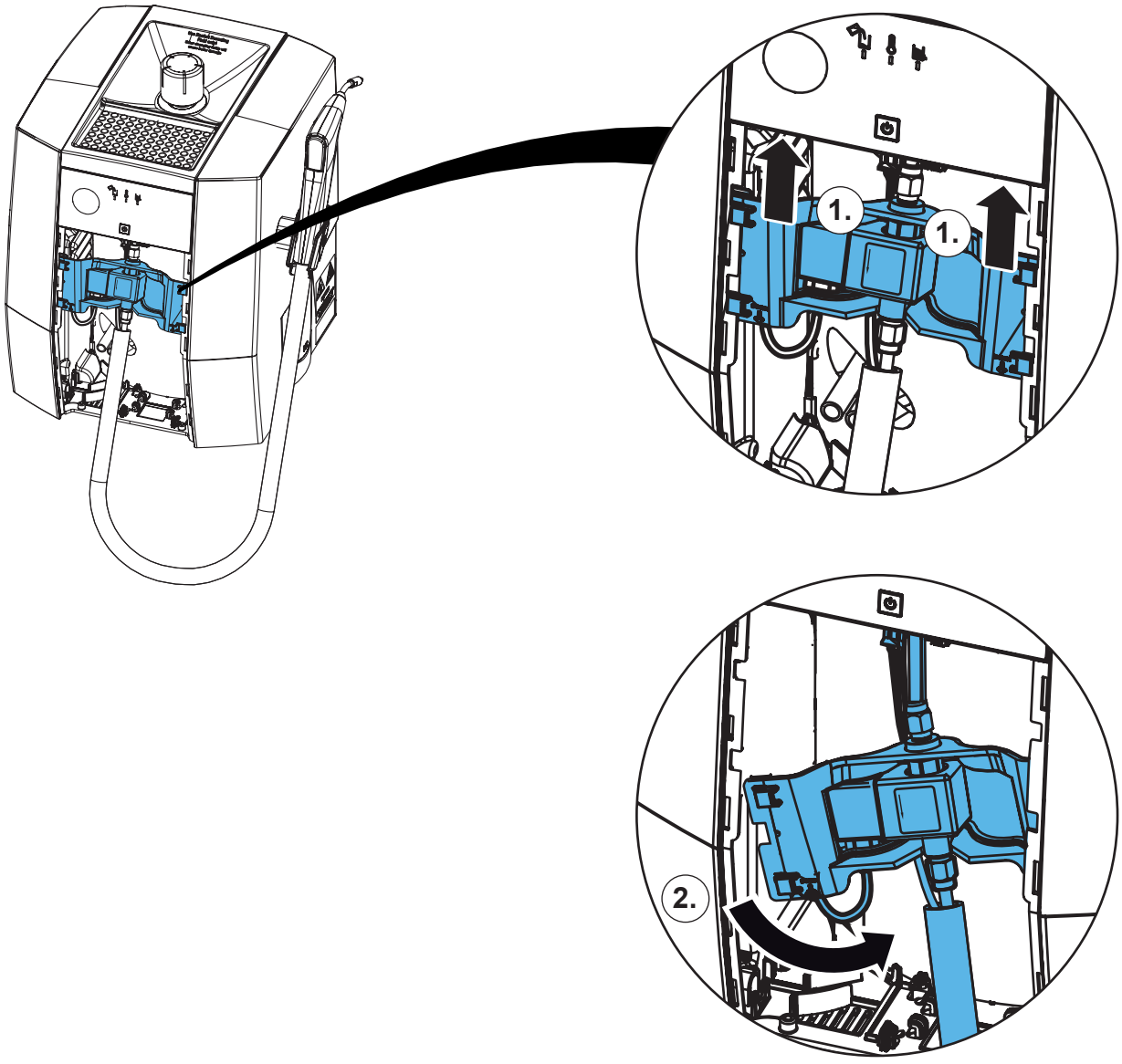

**7.**

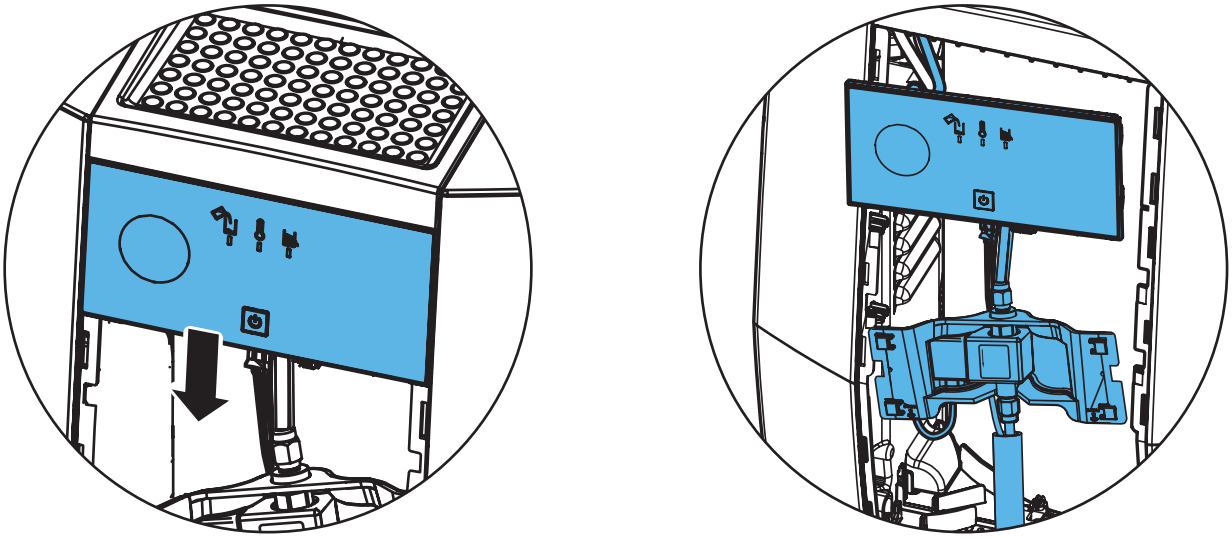

**8.**

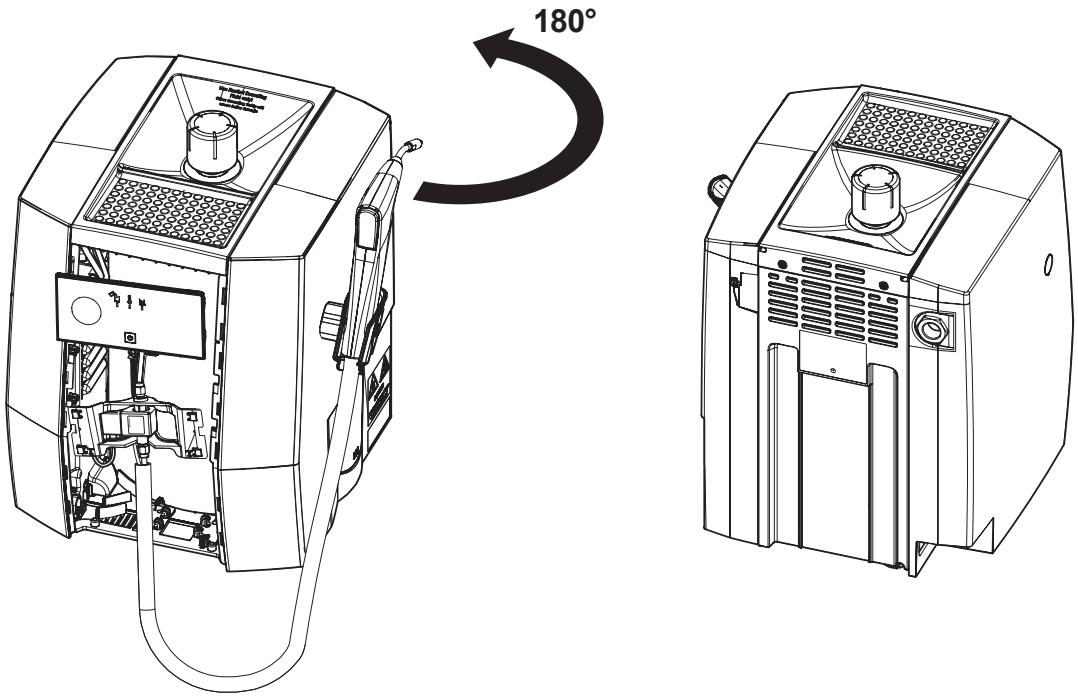


**9.**

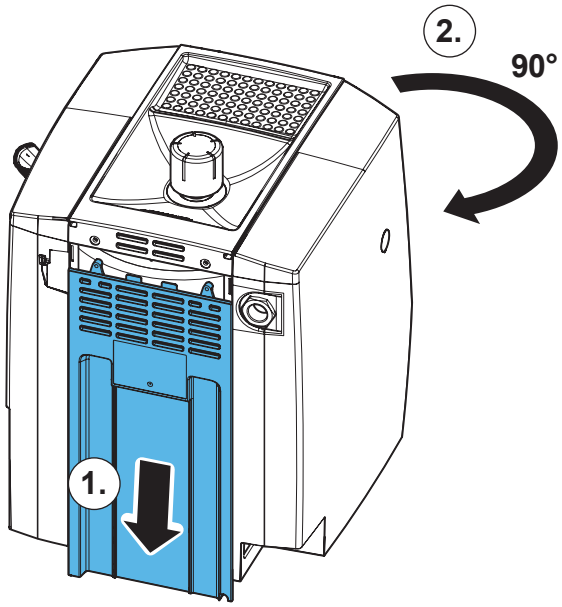

**10.**

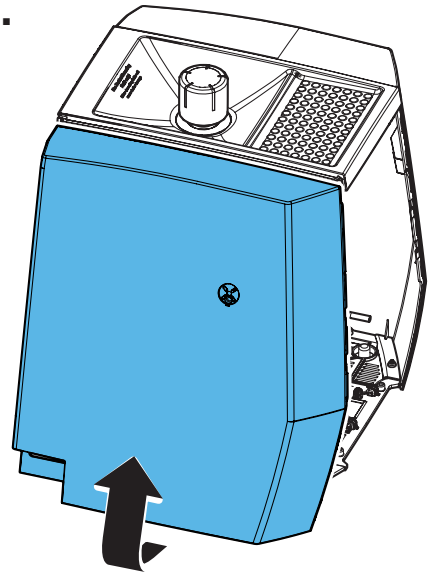

**11.**

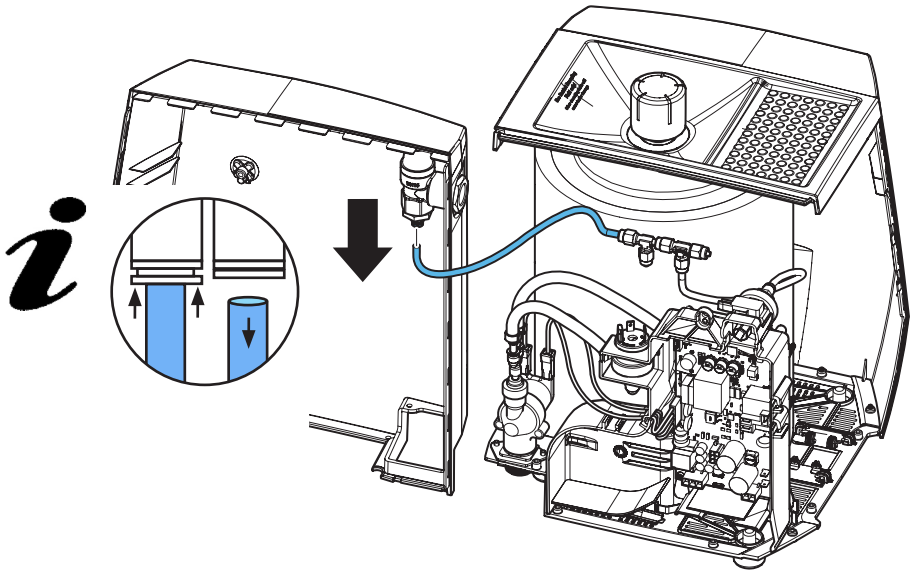

# 12.

**PS2**

**9x**

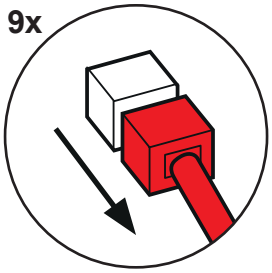

**only PS2 120/100V**

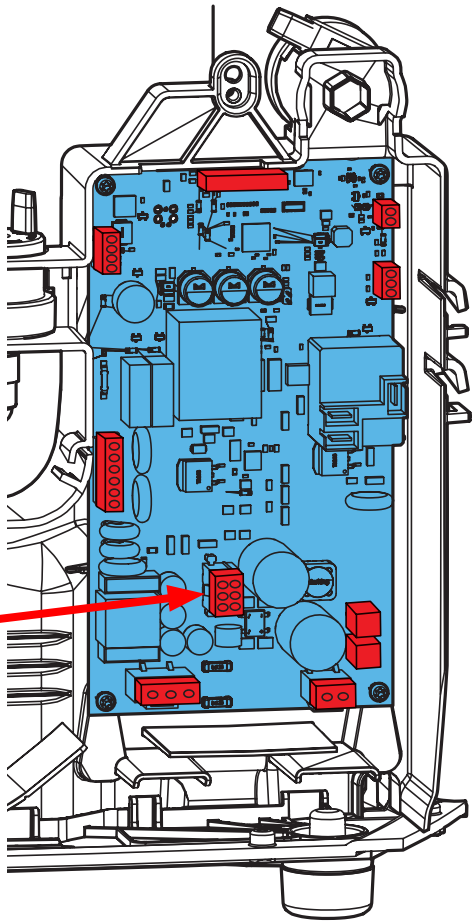

**PS1**

**7x**

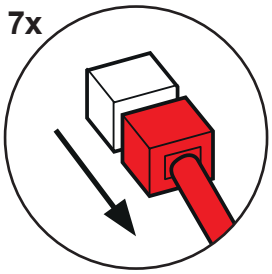

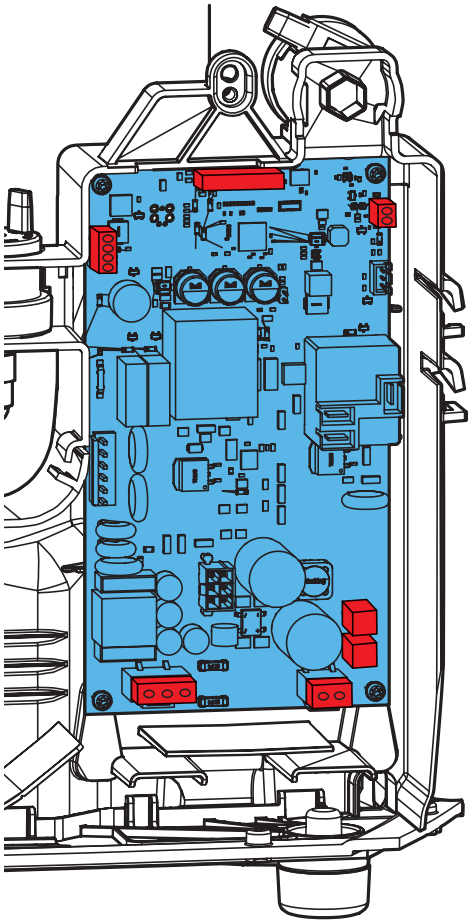

13.

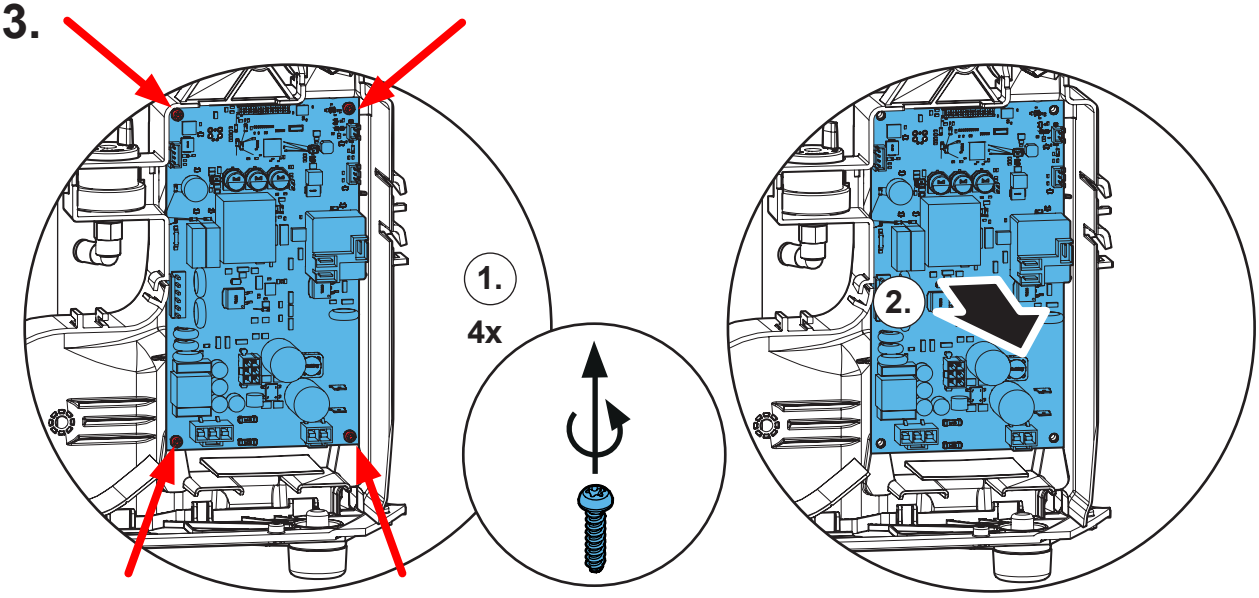


14.

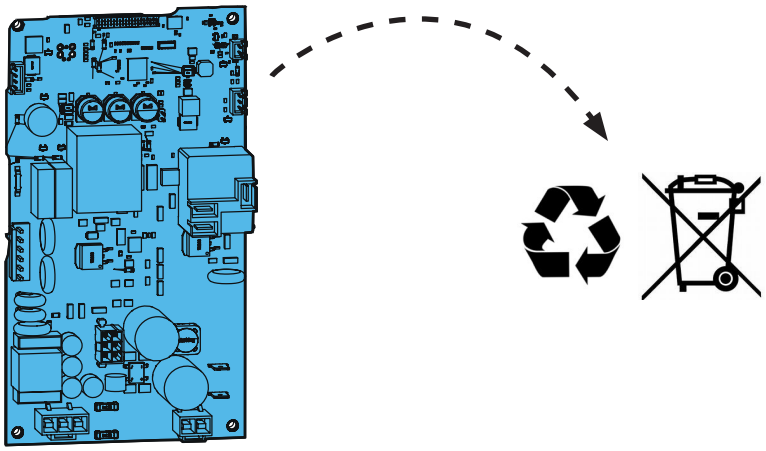

15.

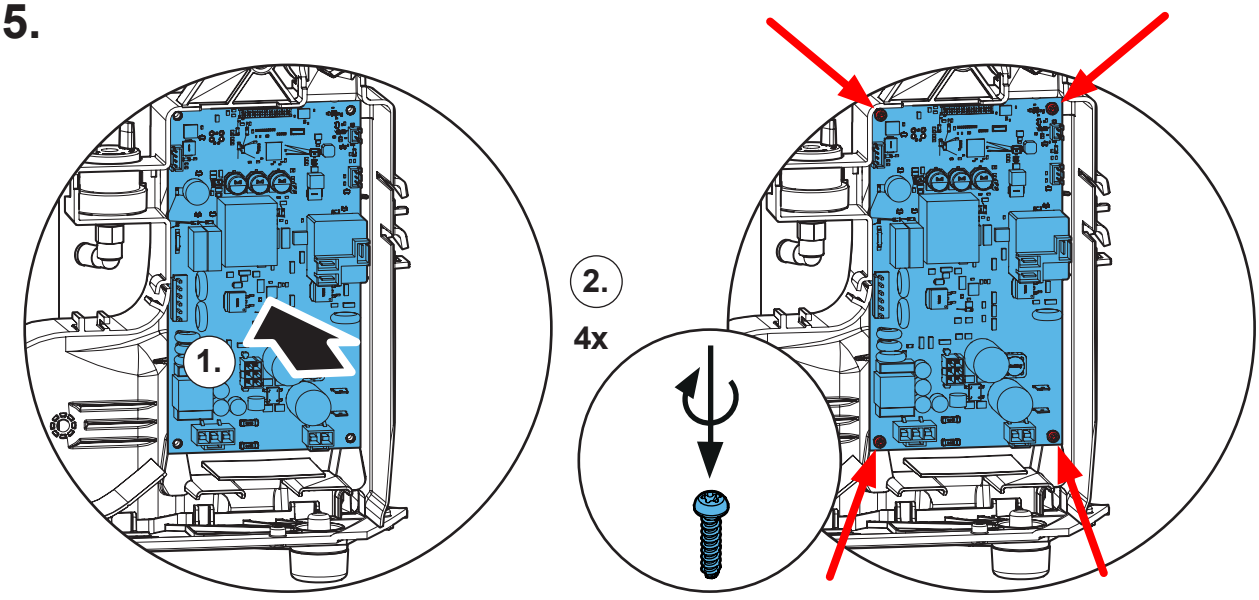

# 16.

PS2

9x

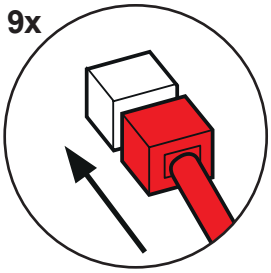

„click“

only PS2

120/100V

„click“

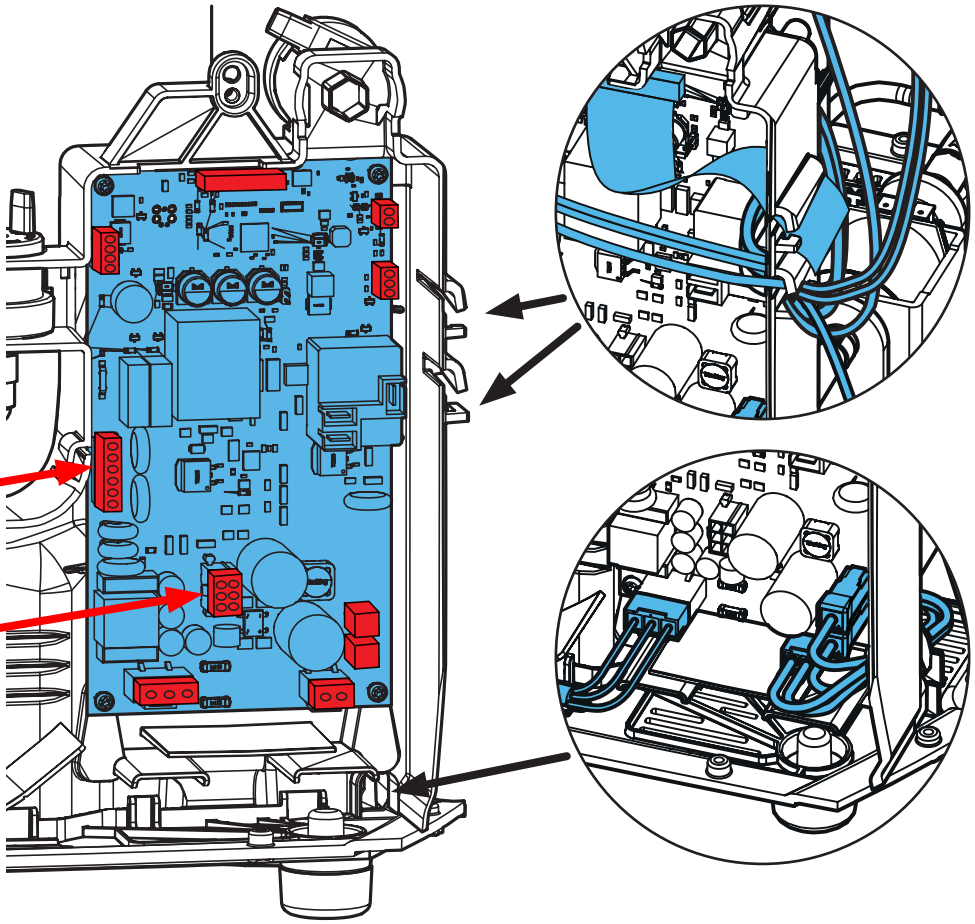

PS1

7x

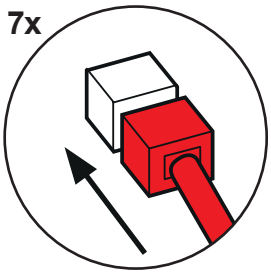

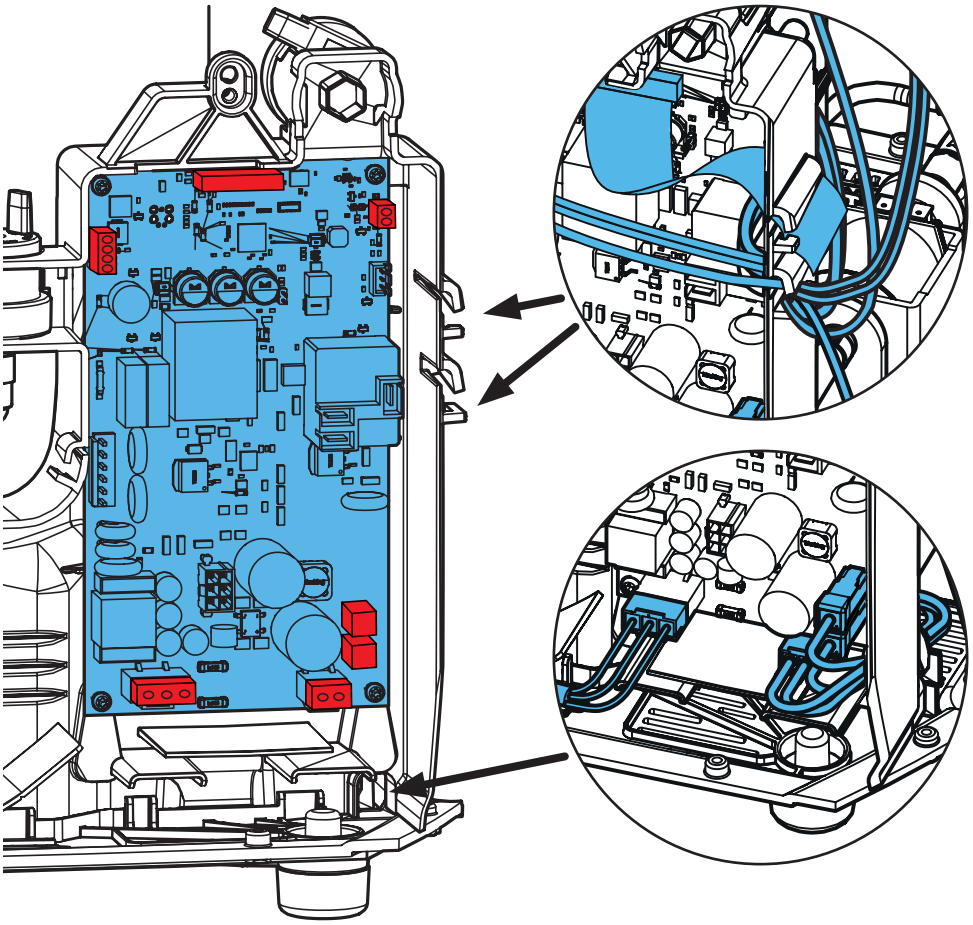

## 17.

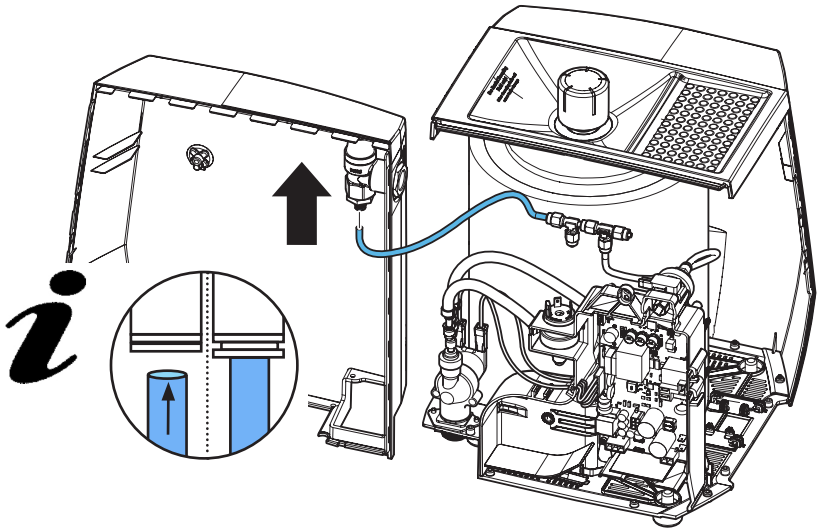

## 18.

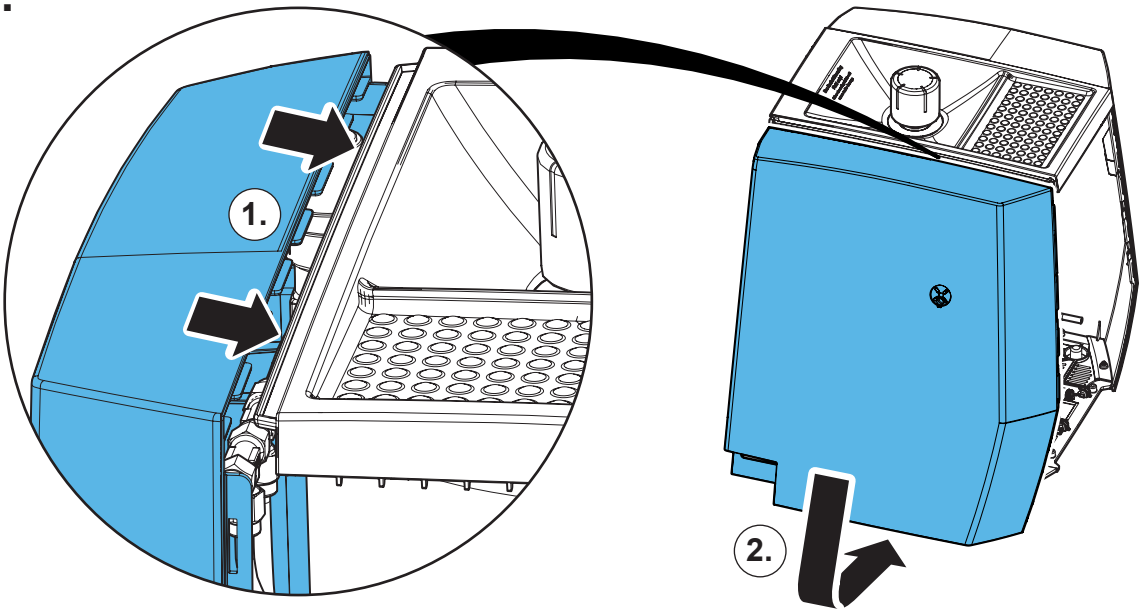


## 19.

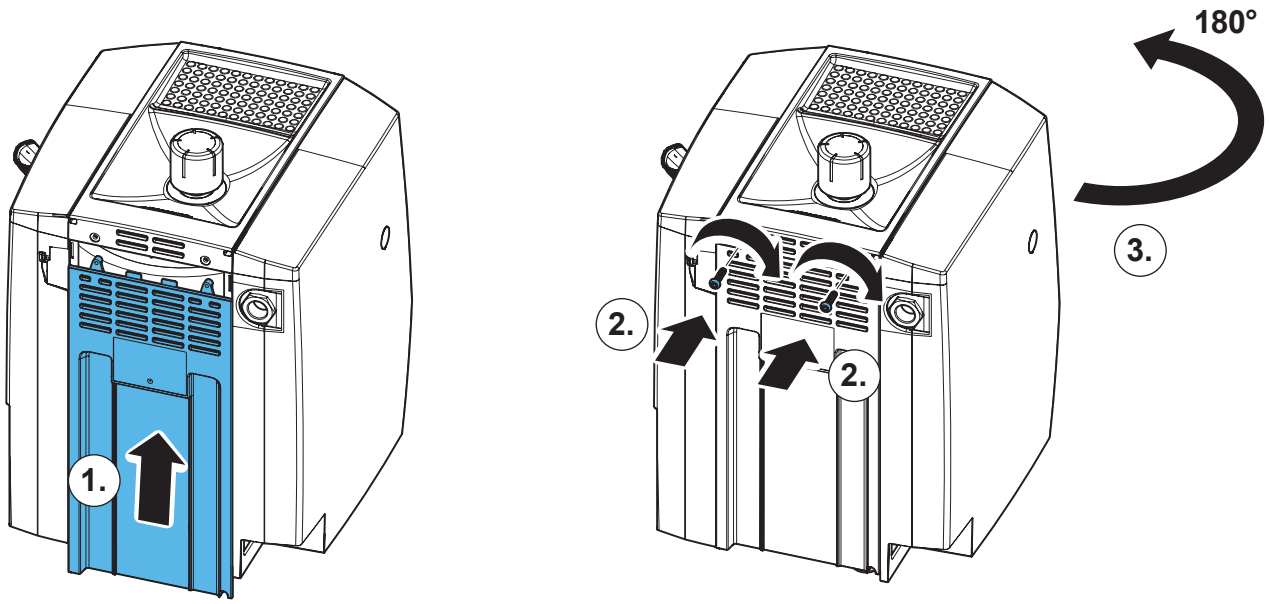

**20.**

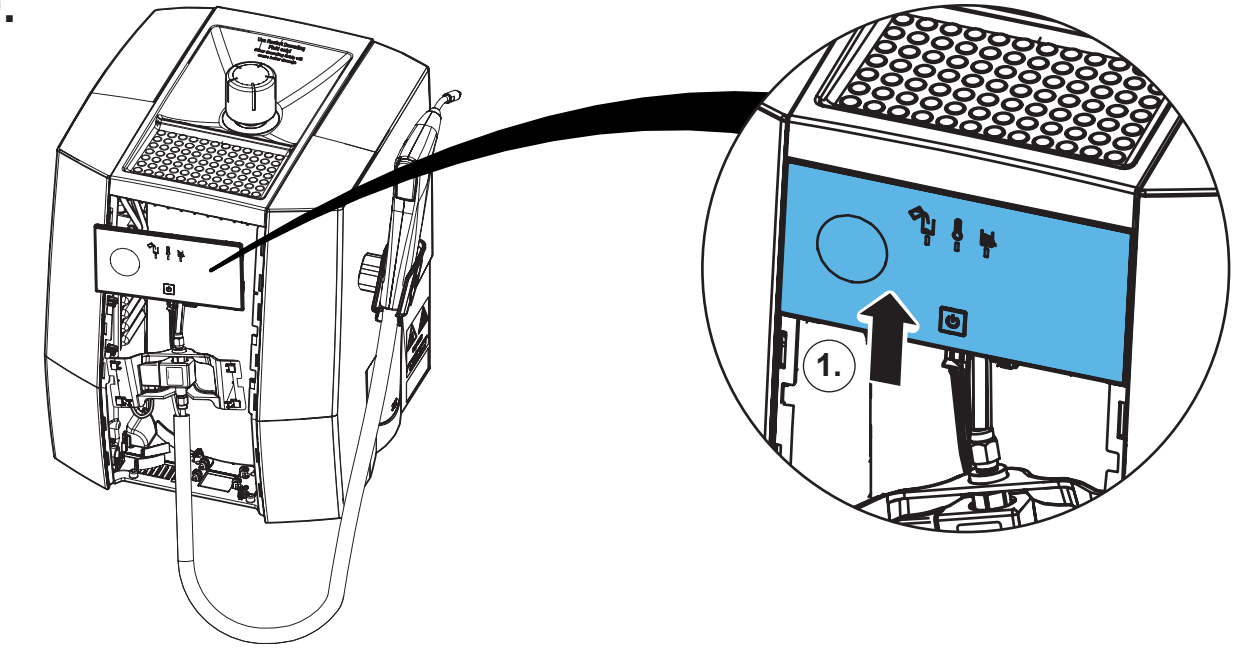


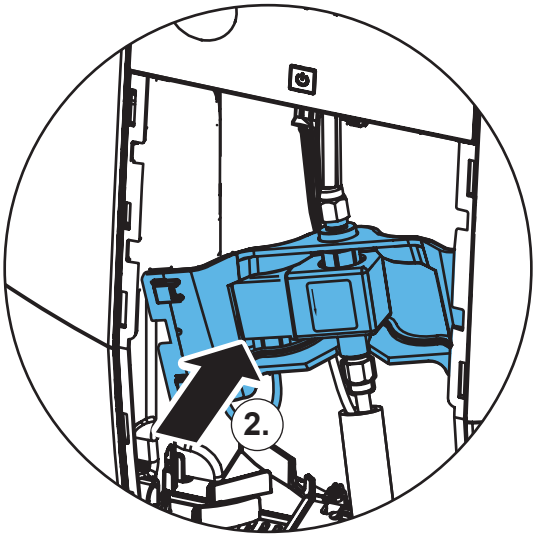


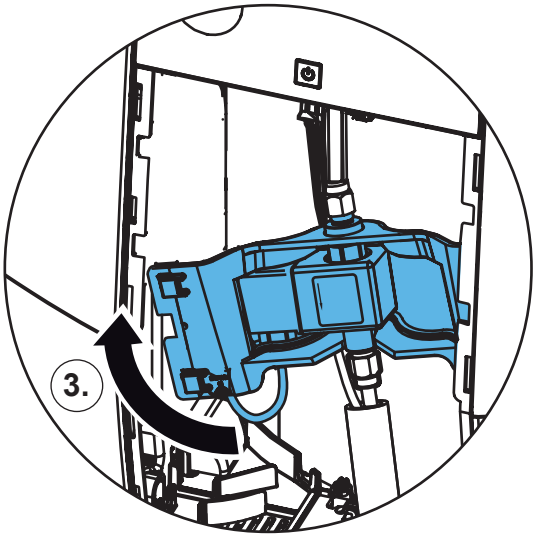


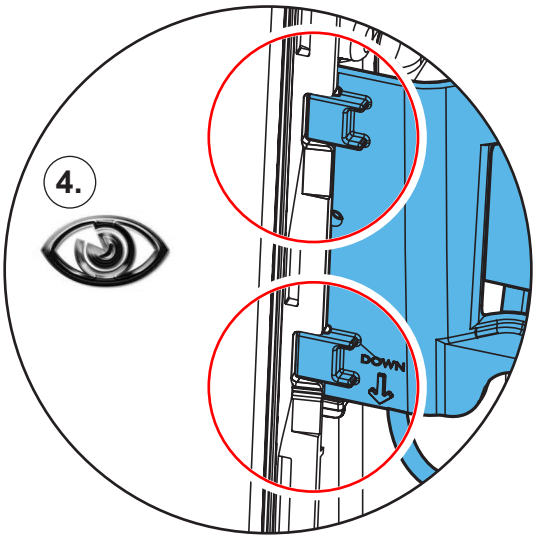


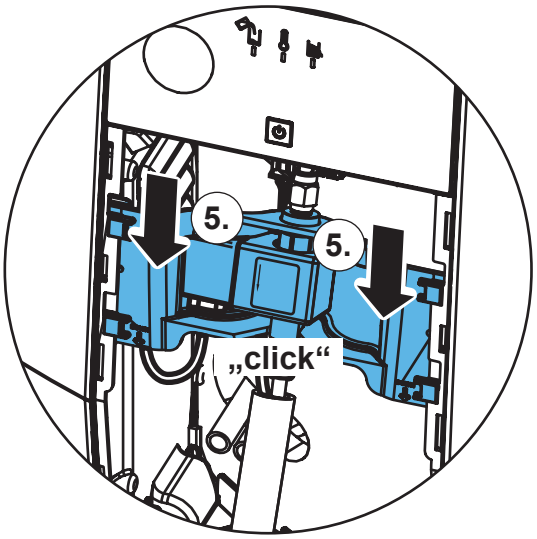

21.

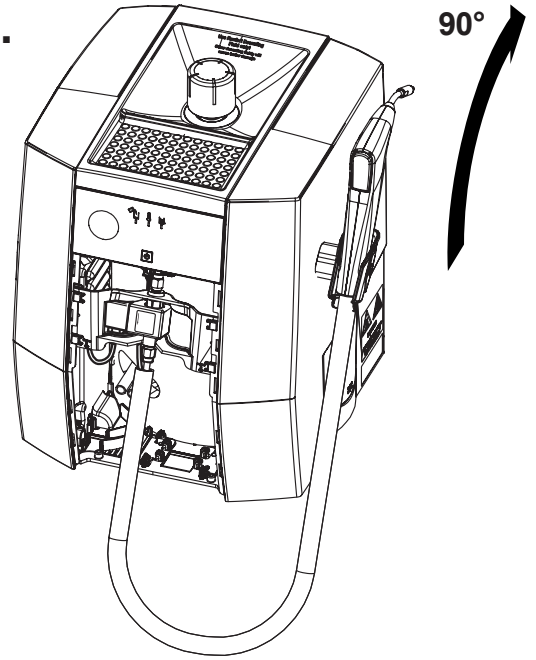


22.

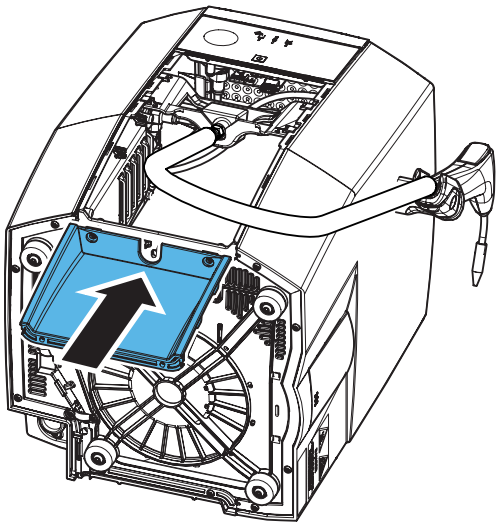

23.

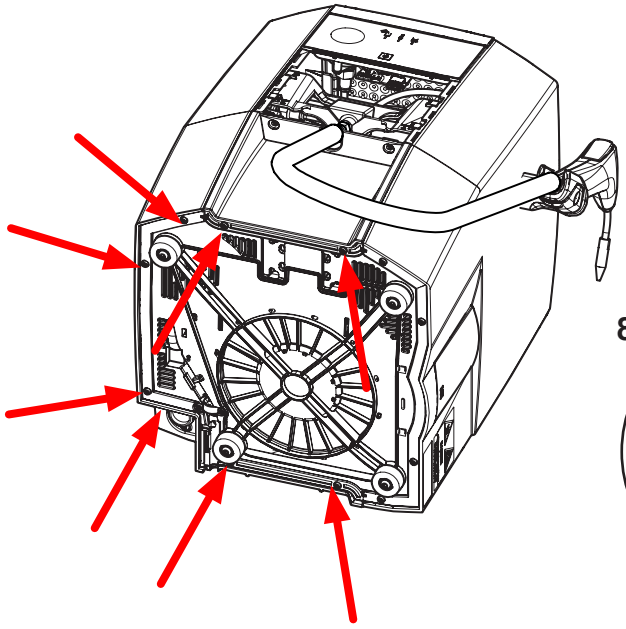

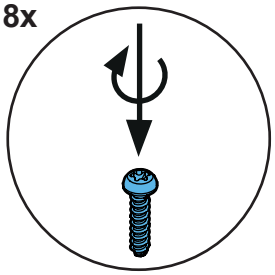


24.

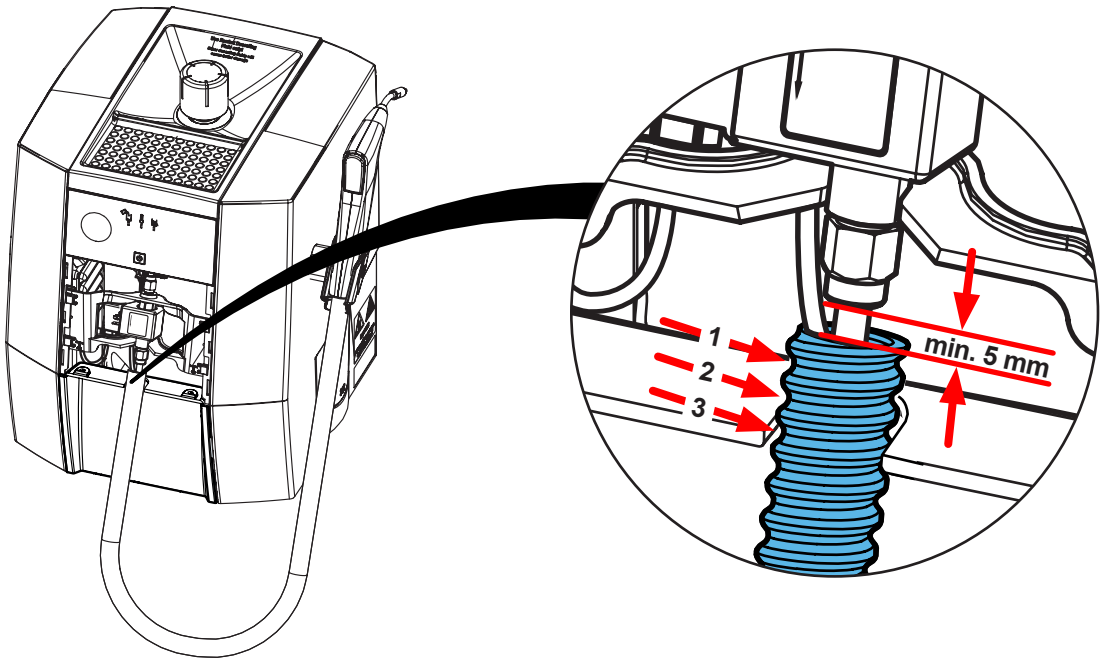

## 25.

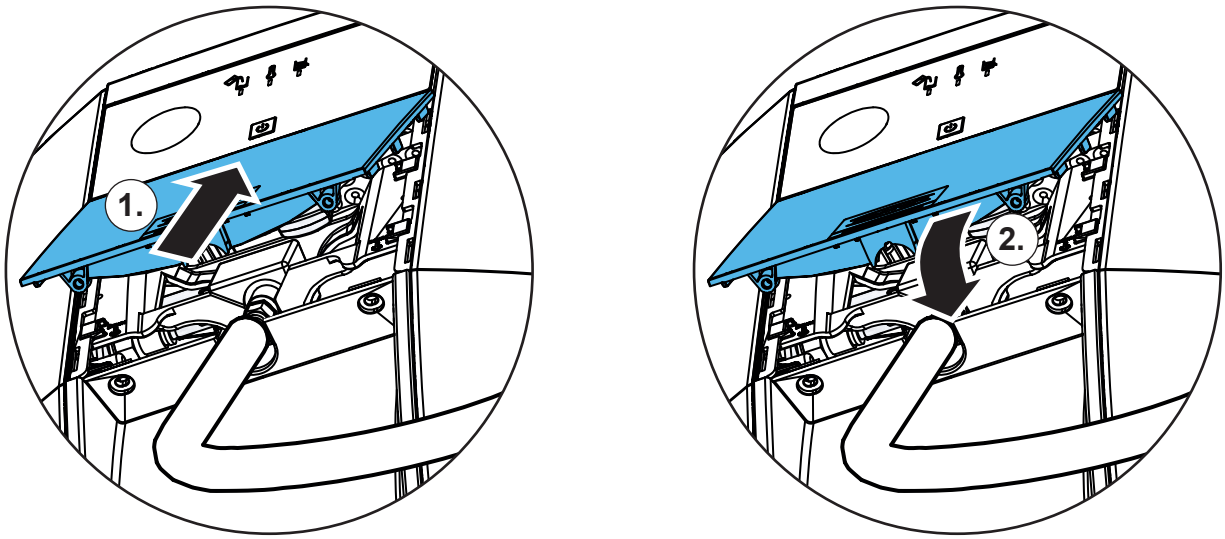


## 26.

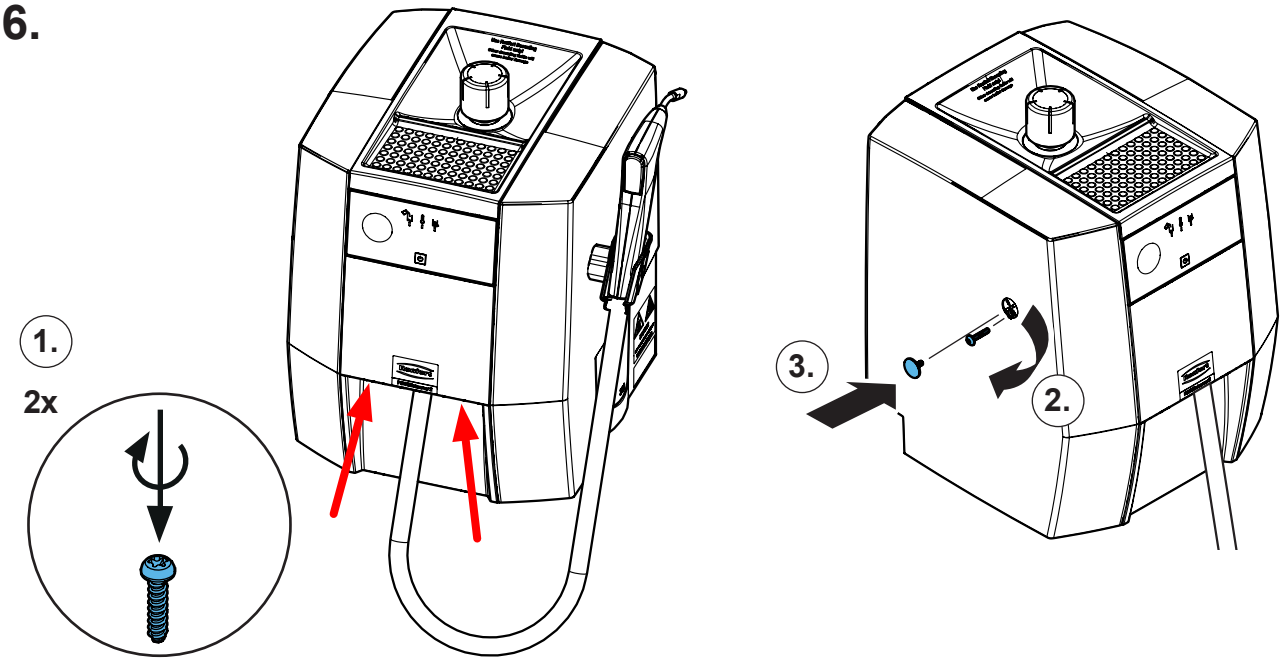


**Schutzleiterprüfung durchführen: siehe am Ende der „Service Instructions“.**
**Performing the protective conductor test: see at the end of the “Service instructions”.**
**Pour vérifier le conducteur de protection: voir à la fin des “Instructions de service”.**
**Per la verifica del conduttore di terra: vedere alla fine delle “Istruzioni di servizio”.**
**Realizar la prueba del conductor de protección: véase al final de las “Instrucciones de servicio”.**
**Выполнить проверку защитного провода: см. в конце „Инструкции по обслуживанию“.**

Renfert

making work easy

**Montageanleitung • Assembly Instruction • Instruction d'installation Istruzioni l'istallazione • Instrucciones de montaje • Руководство по монтажу**

# 90003 3626

Leiterkarte (Bedienung) • Circuit board (operation) • Carte de circuit imprimé (commande) • Scheda del circuito (funzionamento) • Placa de circuito (funcionamiento) • Печатная плата (работа)

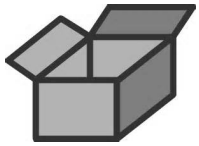

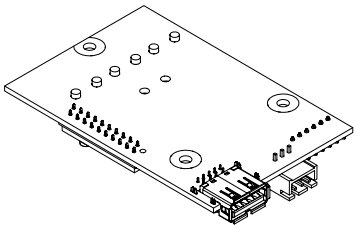





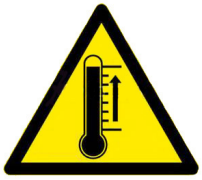





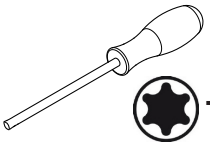

T10 + T20

**1.**

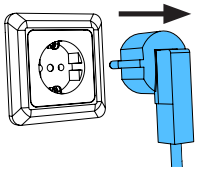

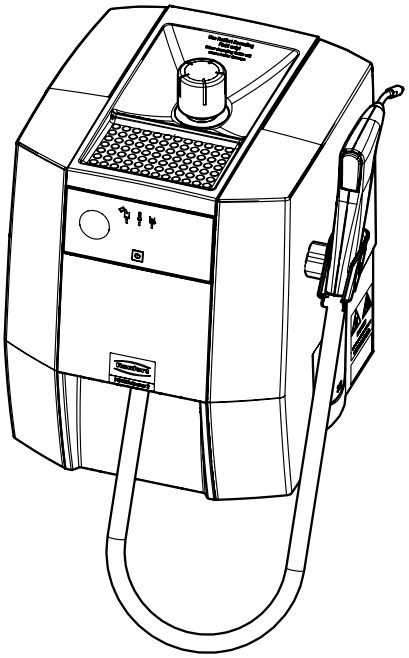

21-6925 07112024

**2.**

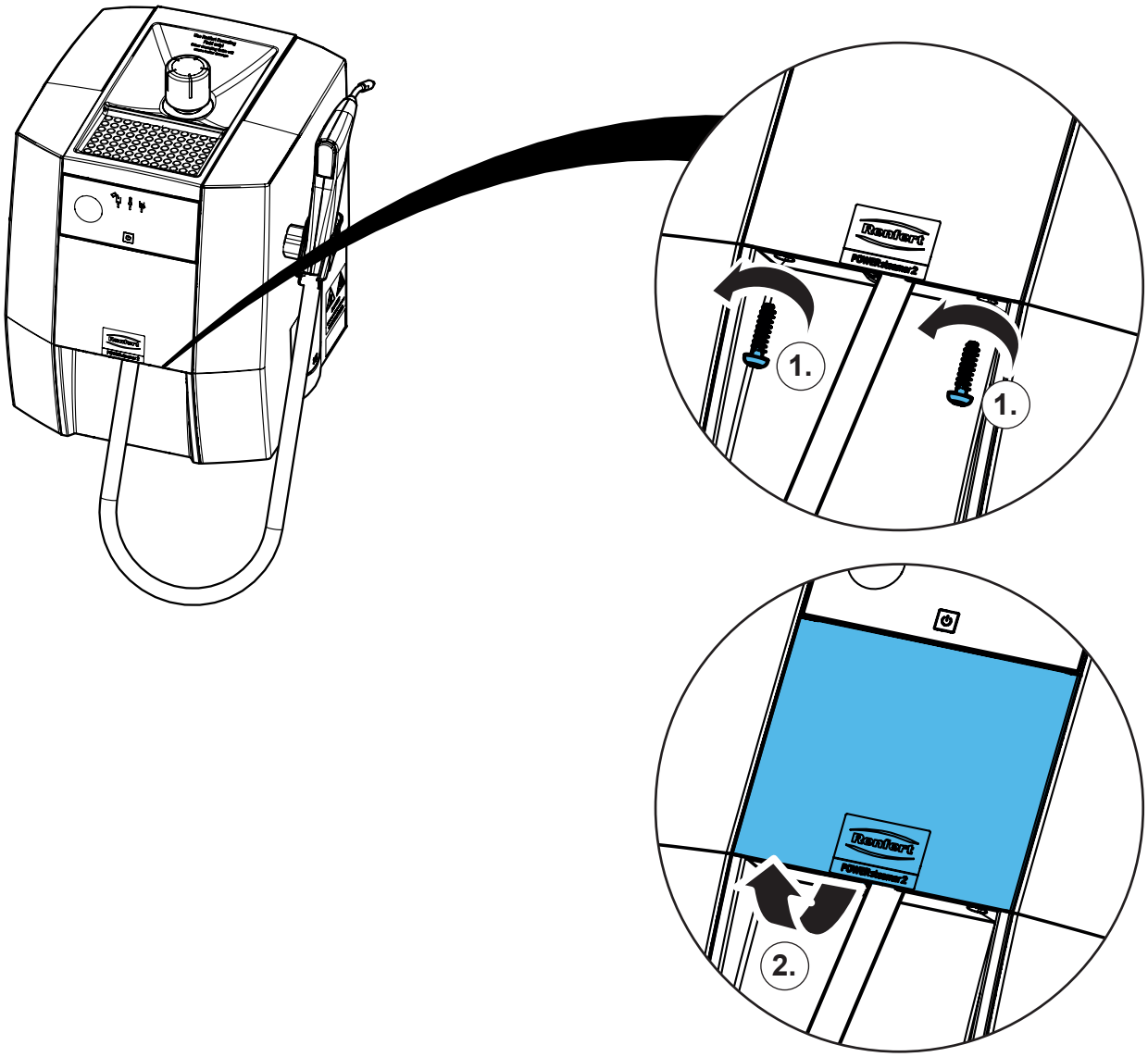


**3.**

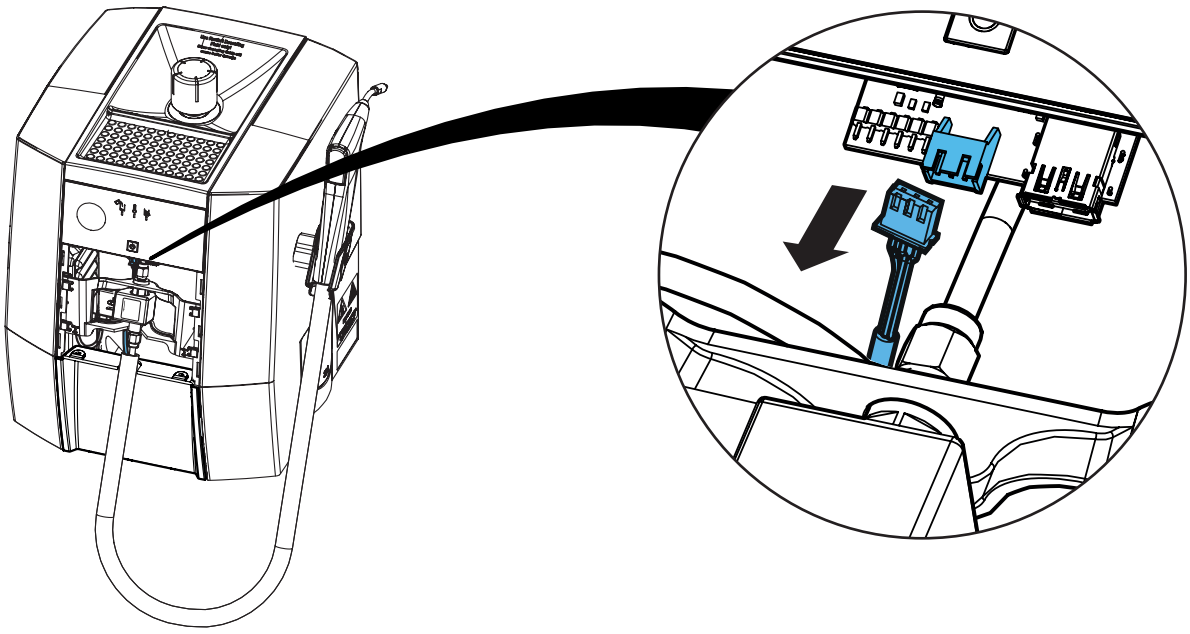

## 4.

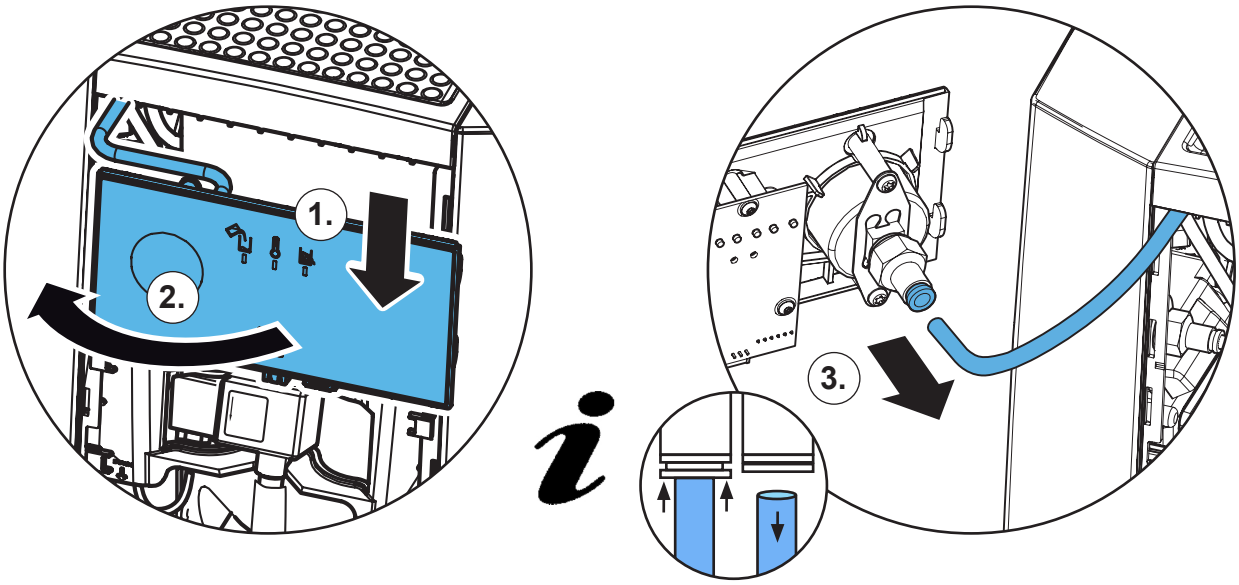


## 5.

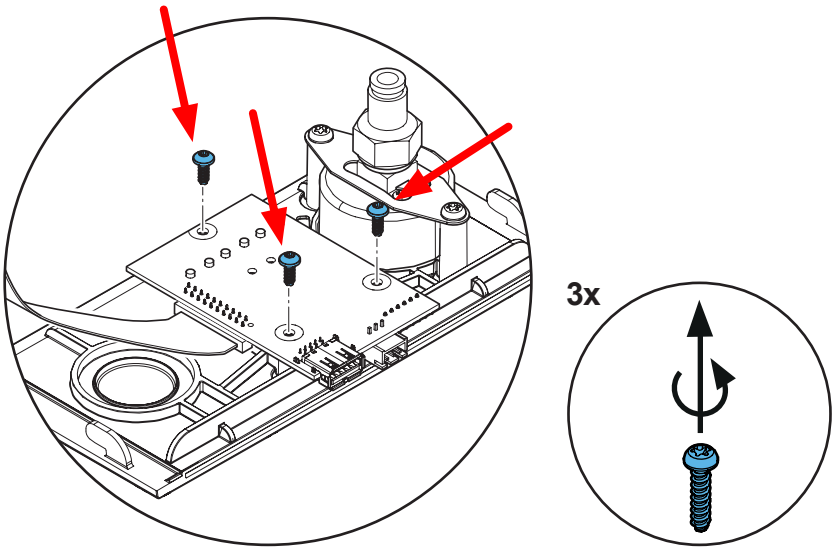


## 6.

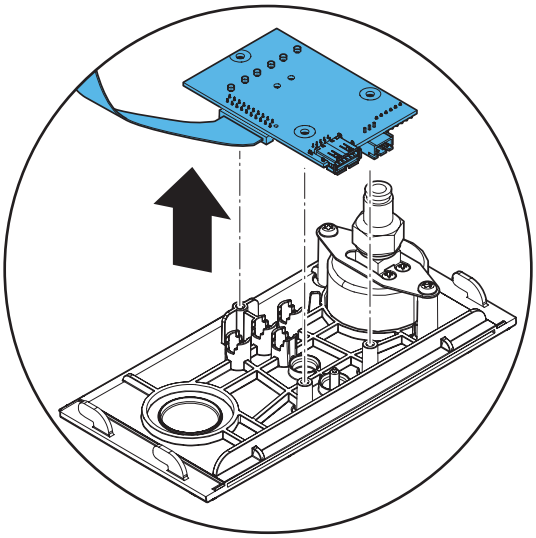

**7.**

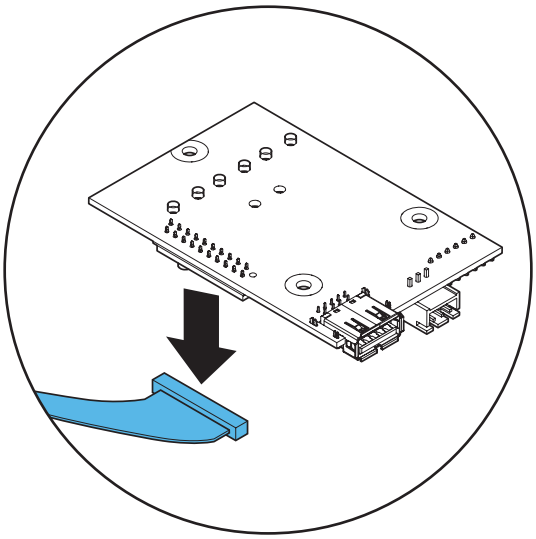

**8.**

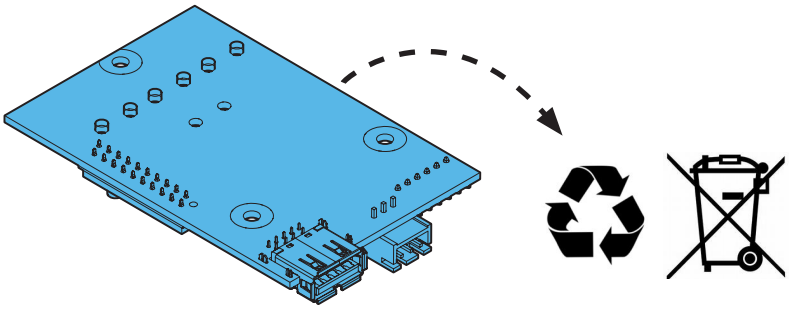

**9.**

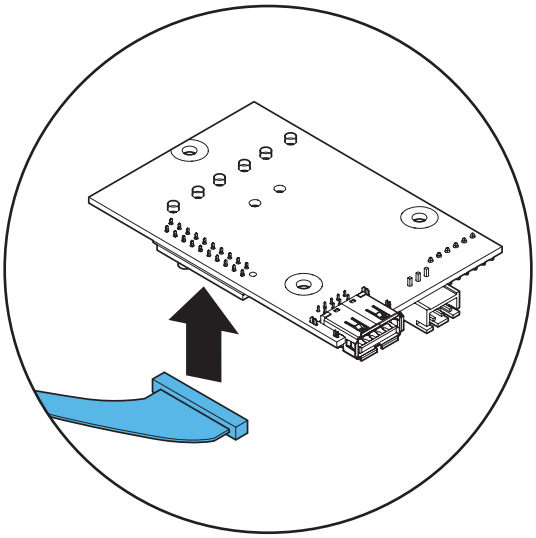

## 10.

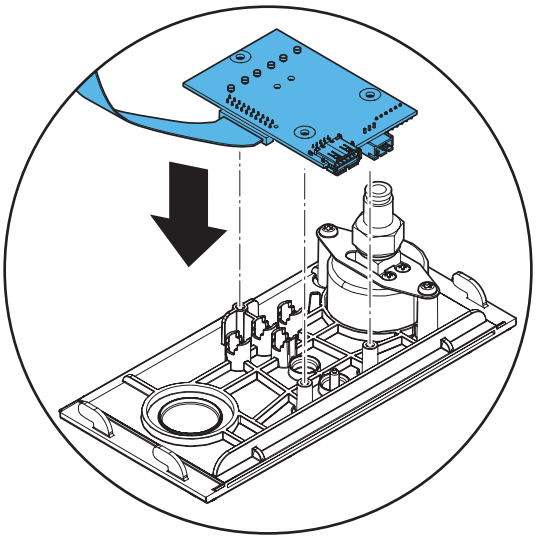

## 11.

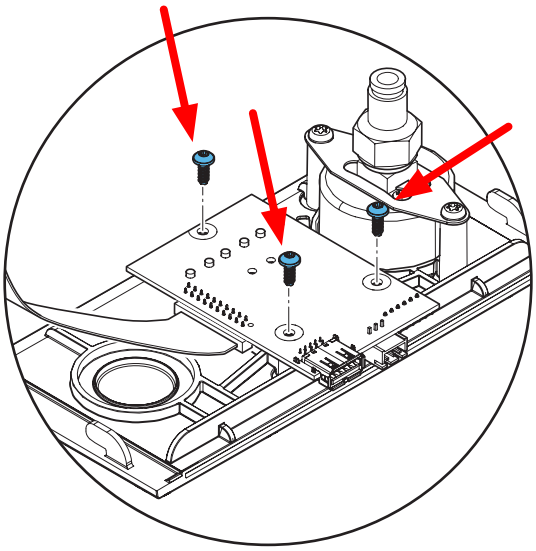

3x

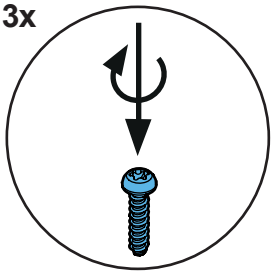

## 12.

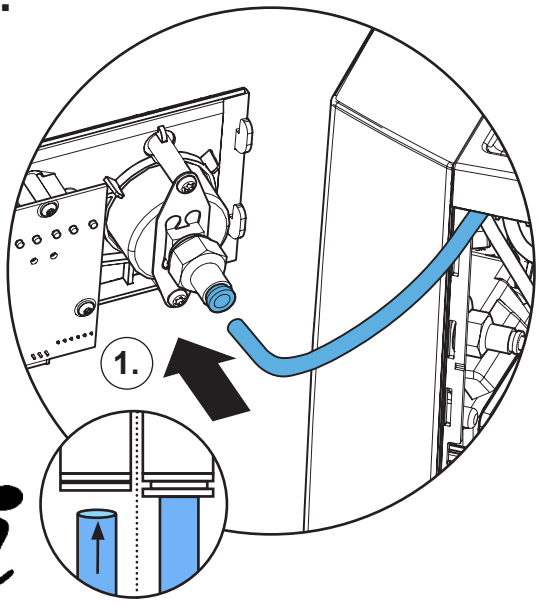


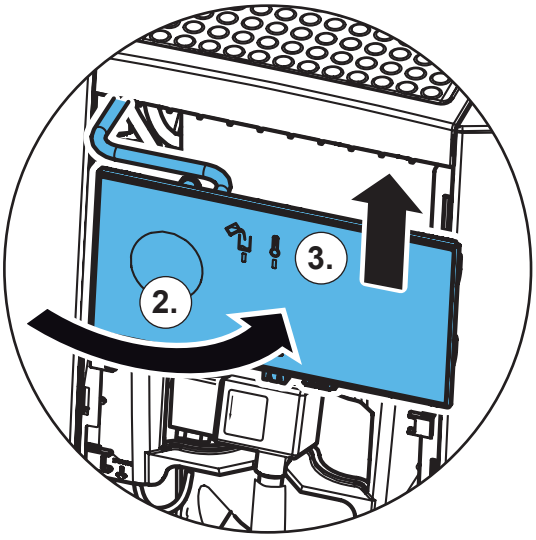

## 13.

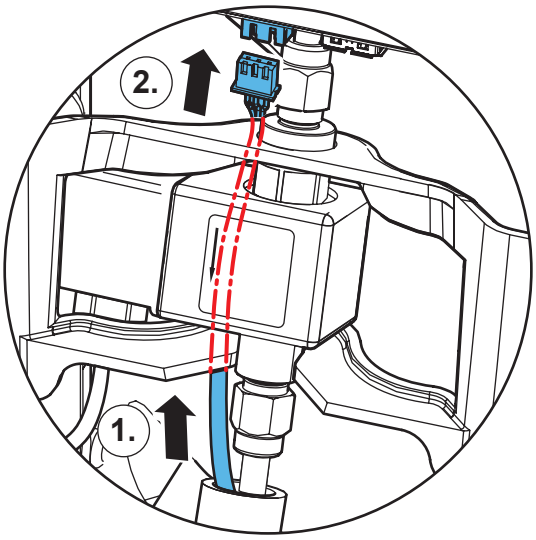


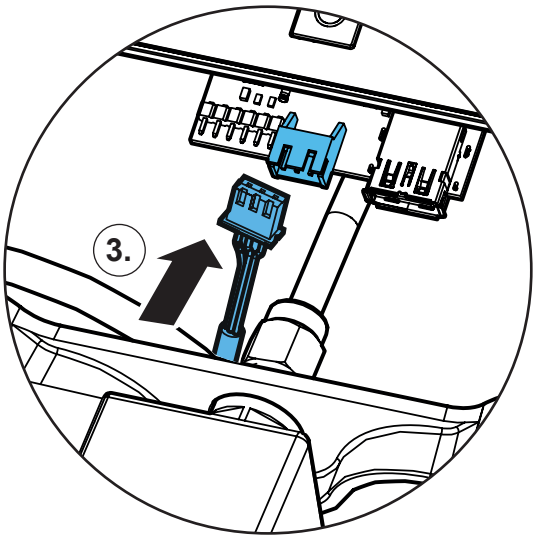


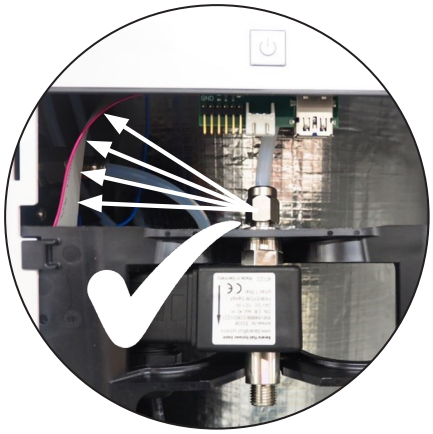

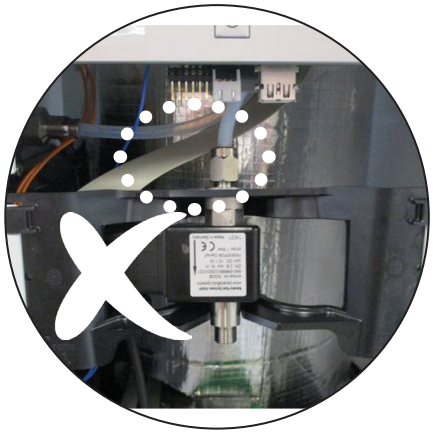

## 14.

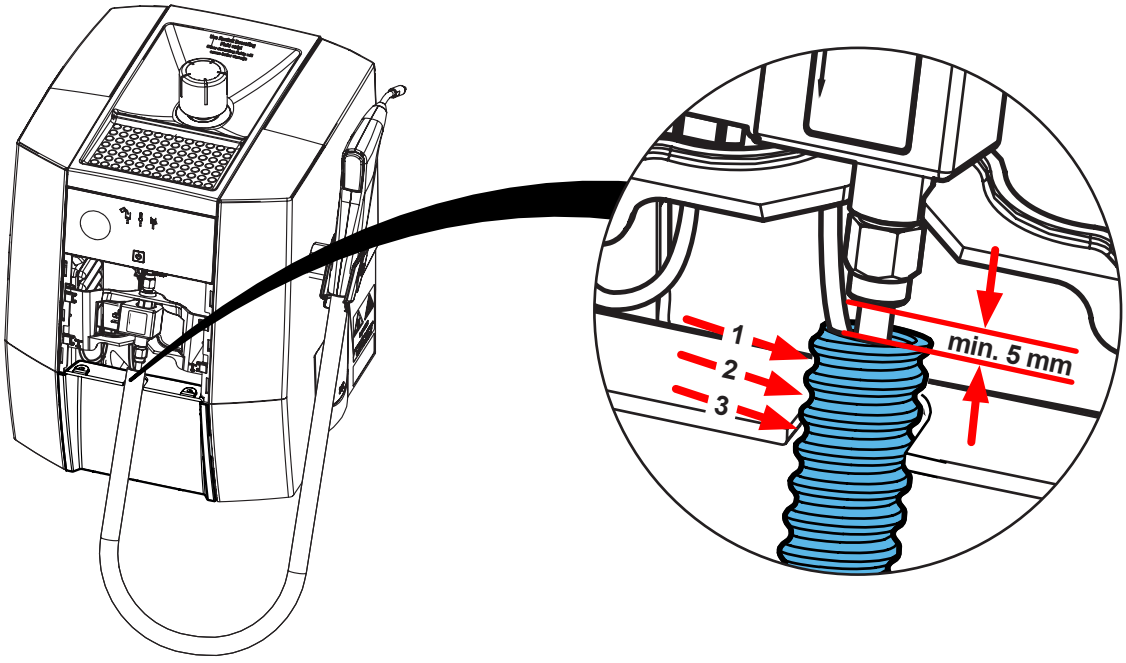

**15.**

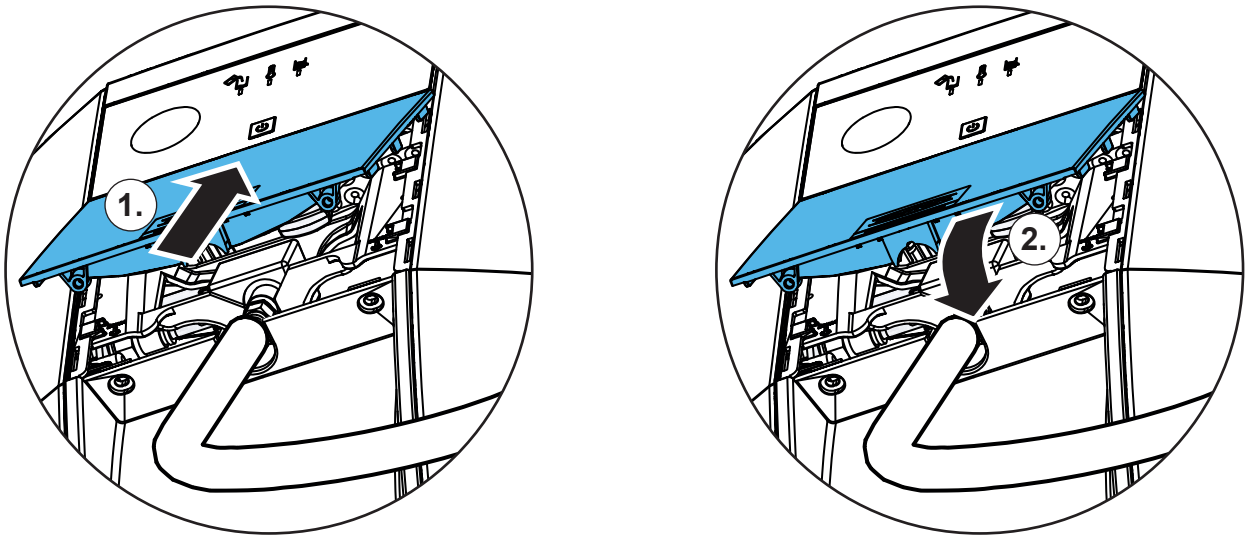


**16.**

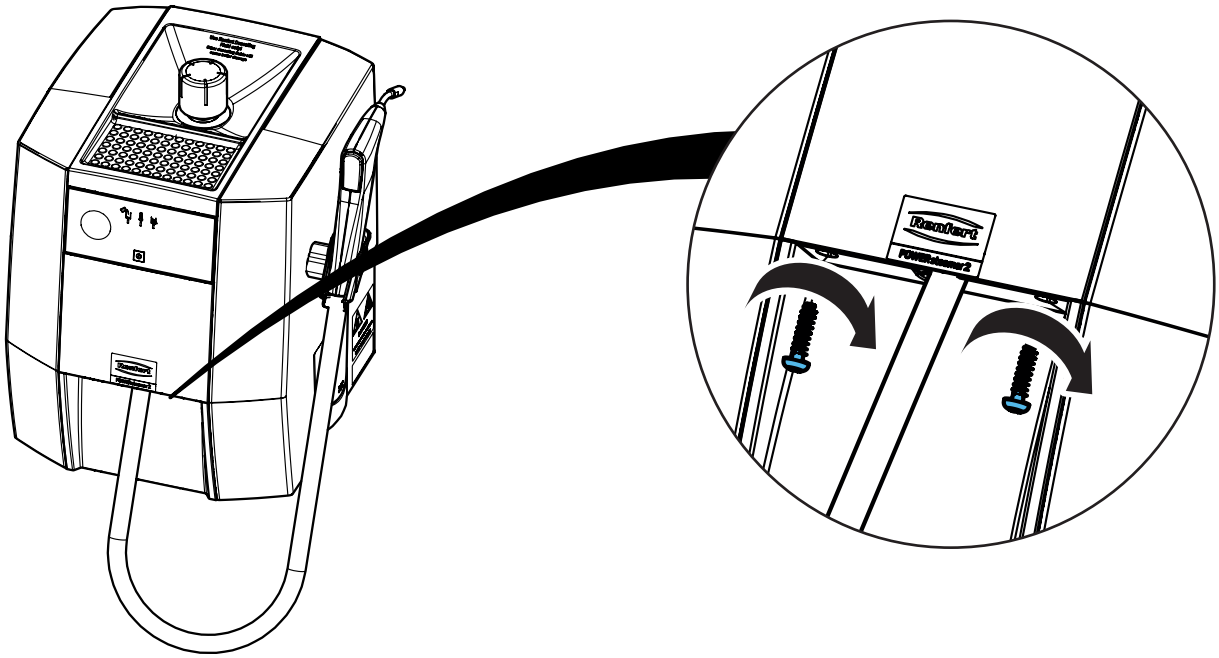

**Montageanleitung • Assembly Instruction • Instruction d'installation Istruzioni l'istallazione • Instrucciones de montaje • Руководство по монтажу**

# 90003 4653

Gerätefüße • Rubber foot • Pieds en caoutchouc • Piedini dell'apparecchio • Pies del aparato • Ножки прибора

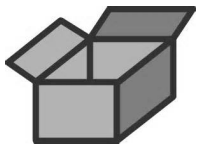

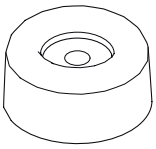

4x





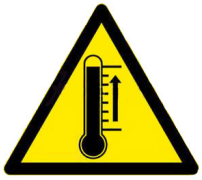



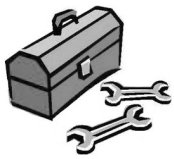

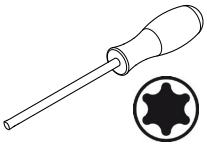

T25

**1.**

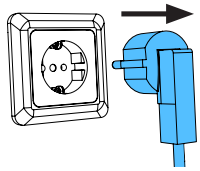

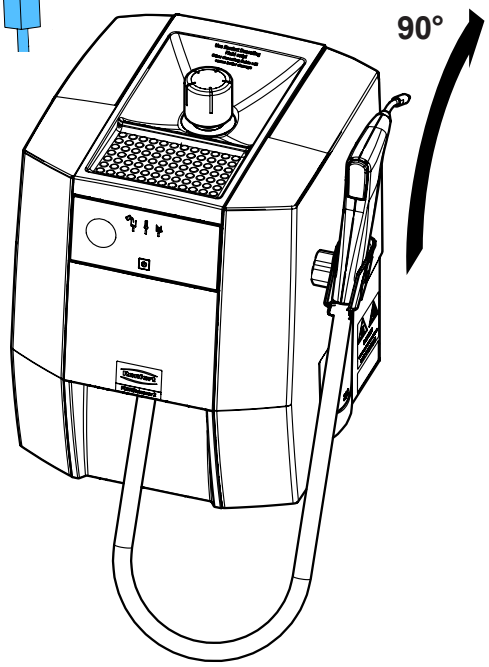

90°

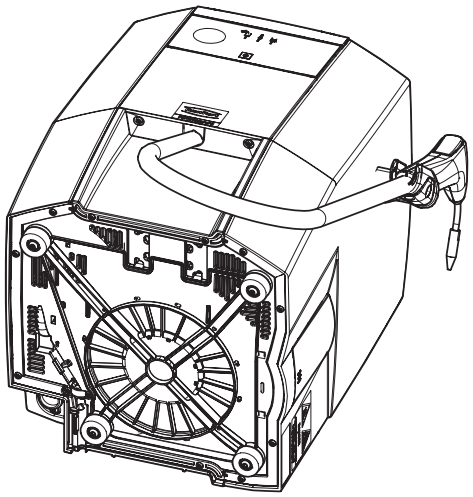

21-6925 07112024

**2.**

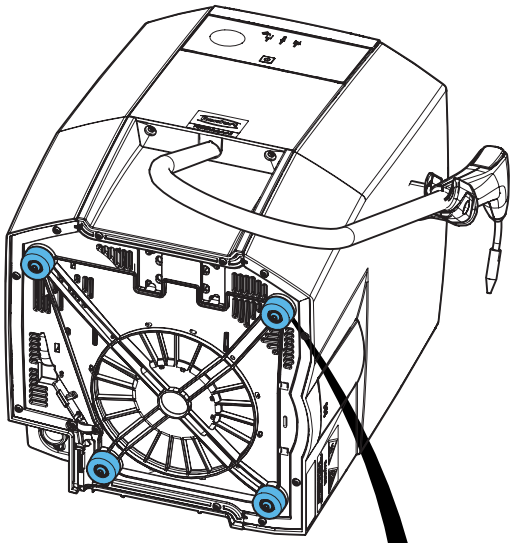

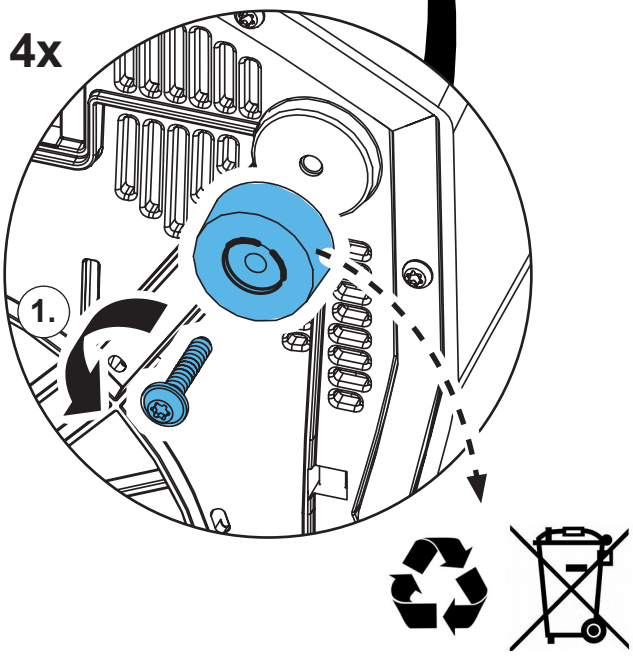


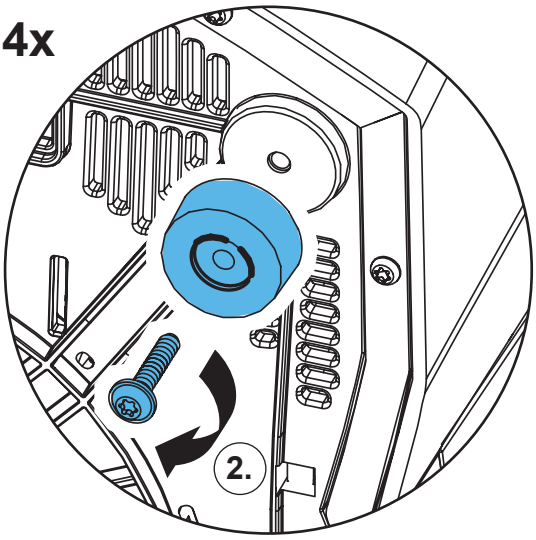


**3.**

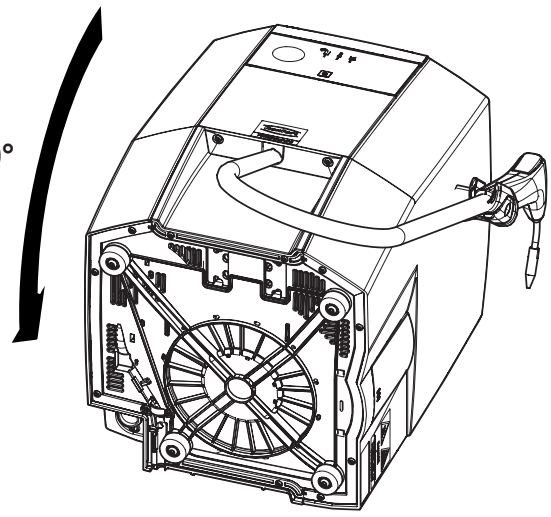


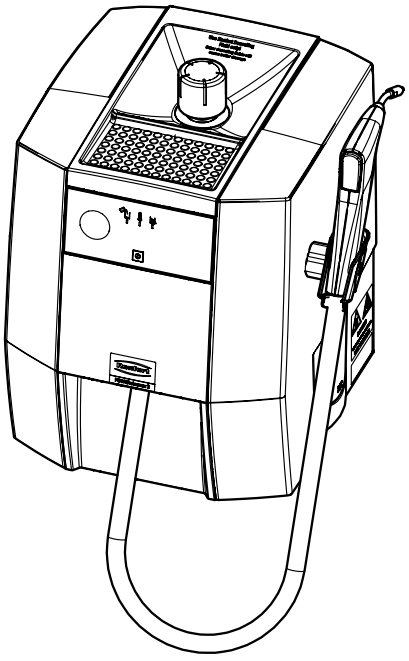

**Montageanleitung • Assembly Instruction • Instruction d'installation Istruzioni l'istallazione • Instrucciones de montaje • Руководство по монтажу**

# 90003 3750 / 90003 3735

Frontteil oben inkl. Bedienfolie • Front part, top, incl. key pad • Partie frontale supérieure avec écran tactile • Parte anteriore superiore incl. pannello di controllo • Parte delantera superior incl. teclado de membrana • Верхняя передняя часть, включая рабочую пленку

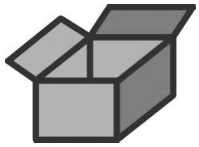

**900033750 / PS2**

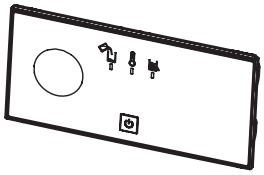

**900033735 / PS1**

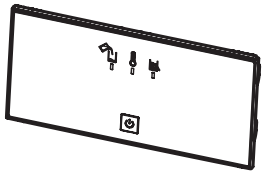





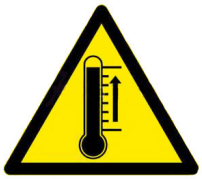





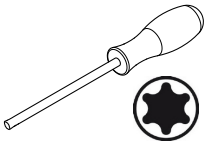

**T10 + T20**

**1.**

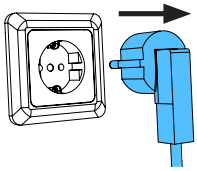

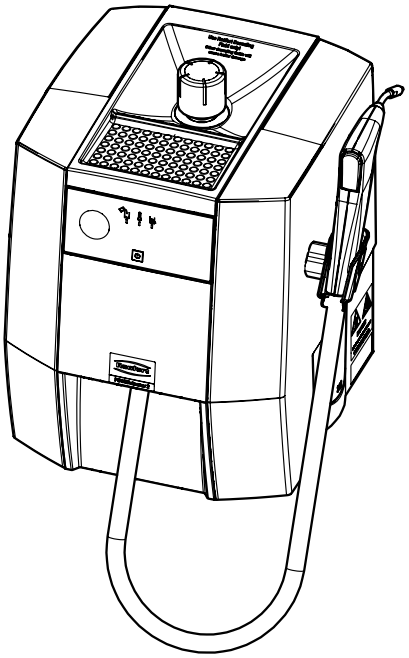

21-6925 07112024

**2.**

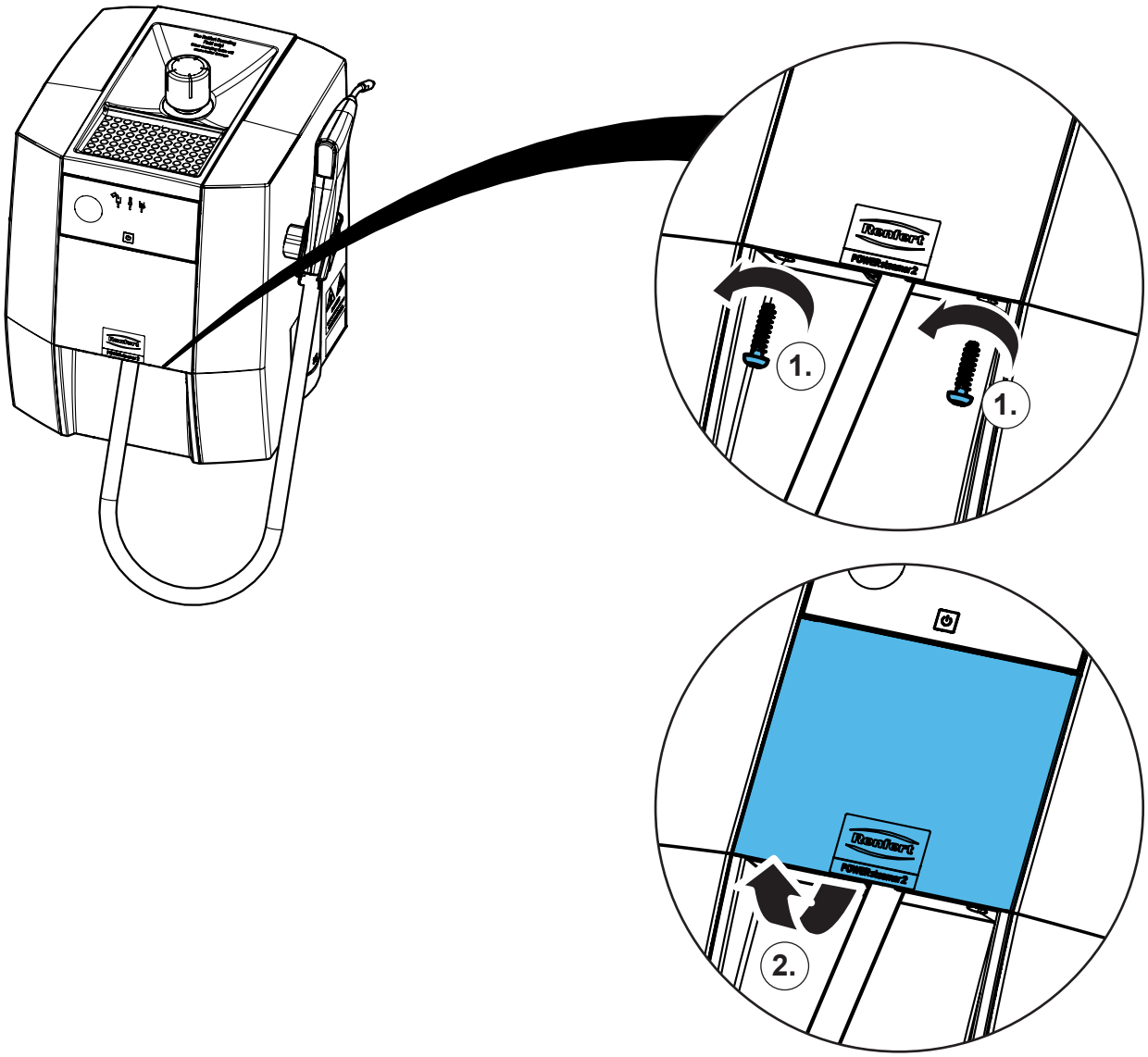


**3.**

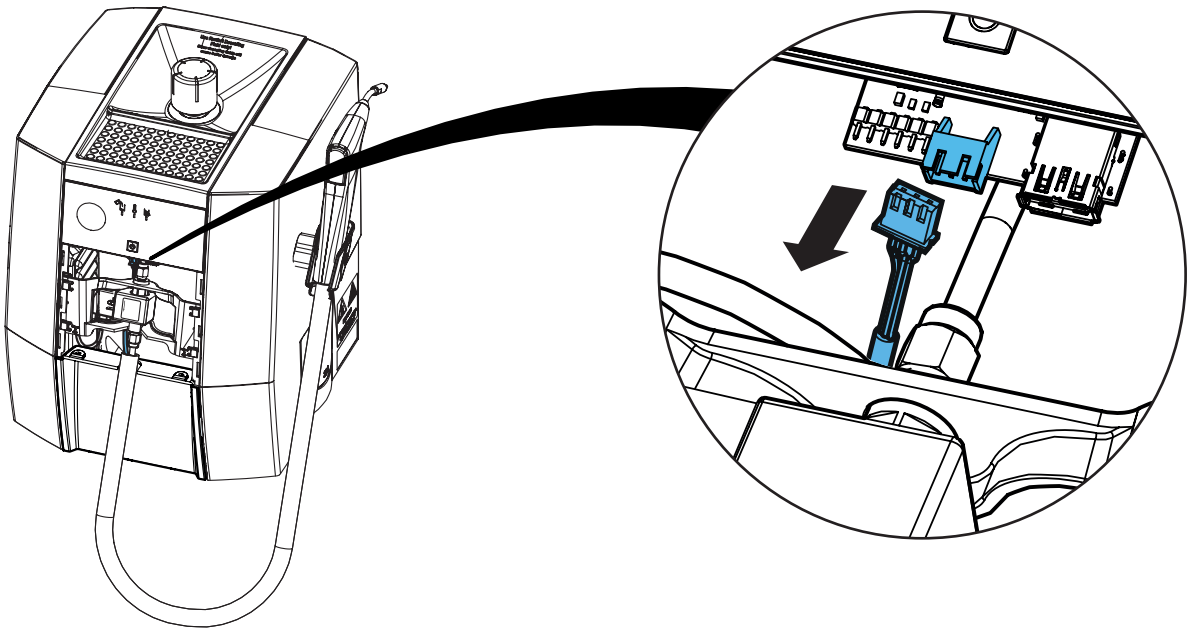

# 4.

**900033750 / PS2**

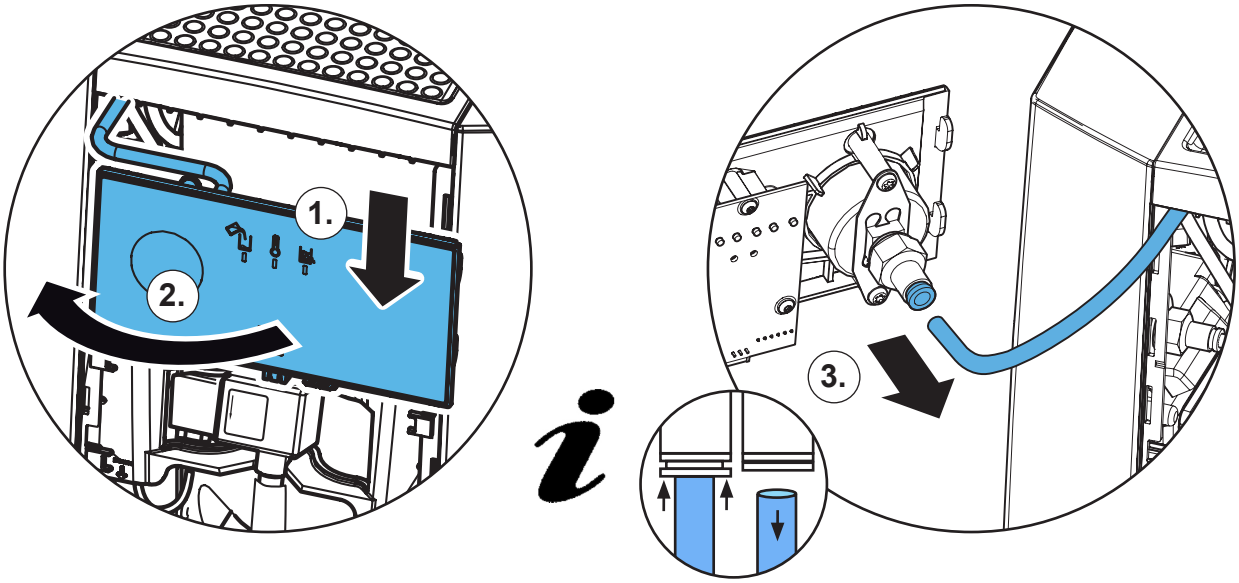


**900033735 / PS1**

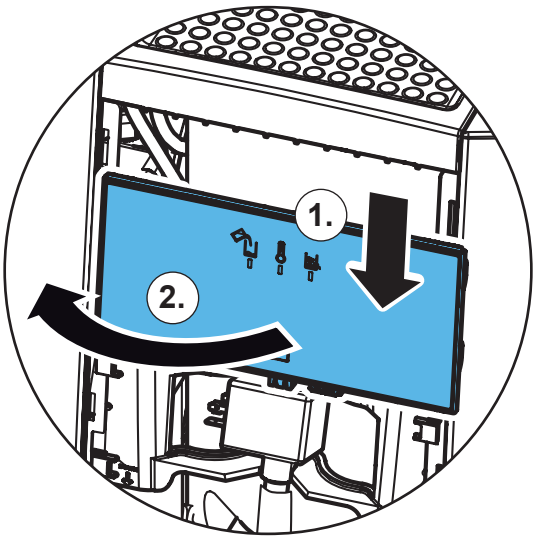

# 5.

**900033750 / PS2**

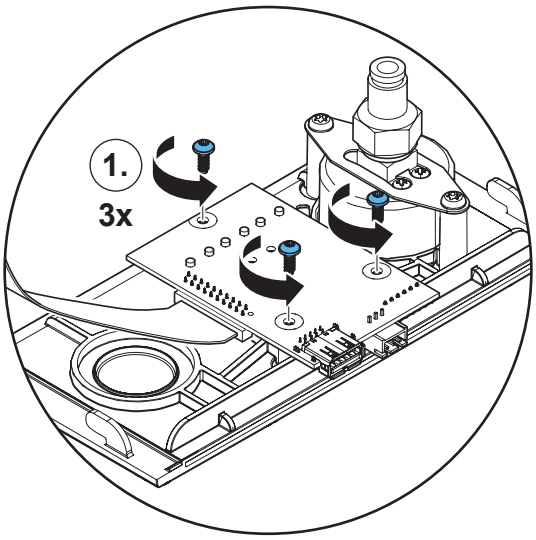


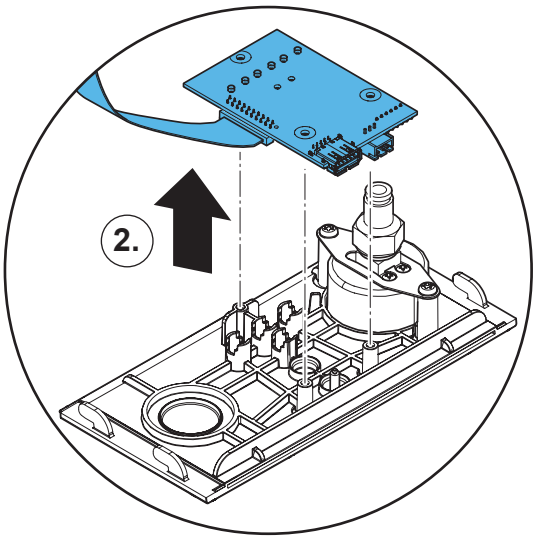


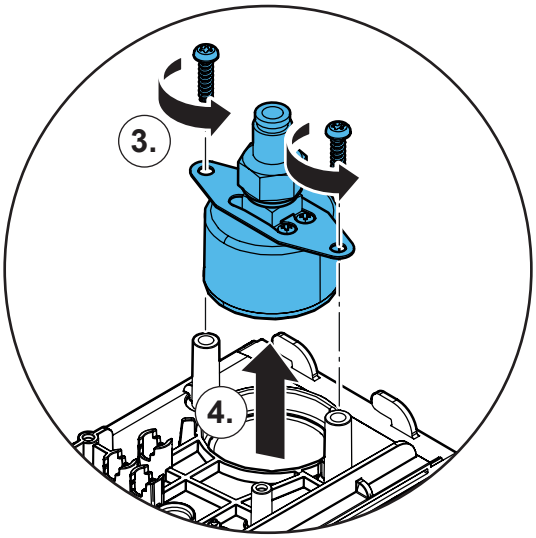


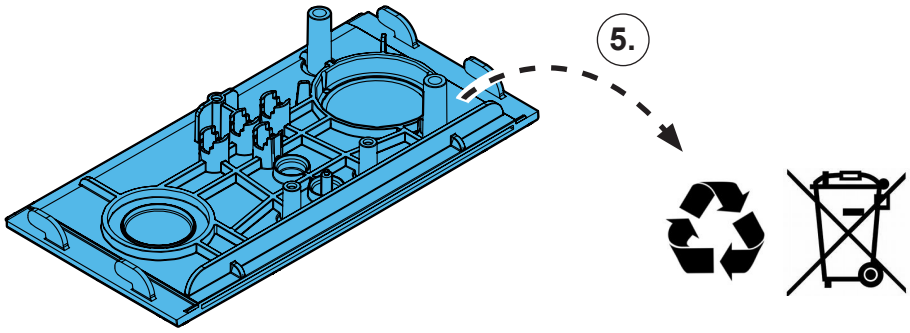

## 900033735 / PS1

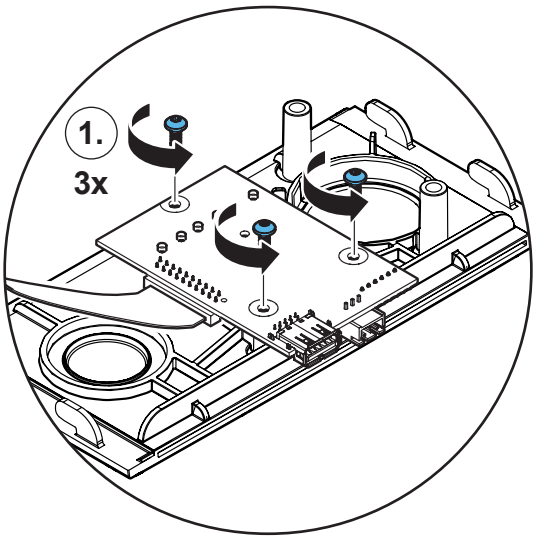


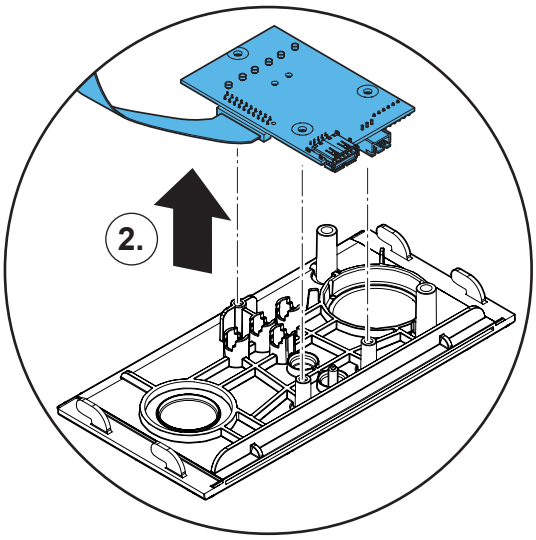


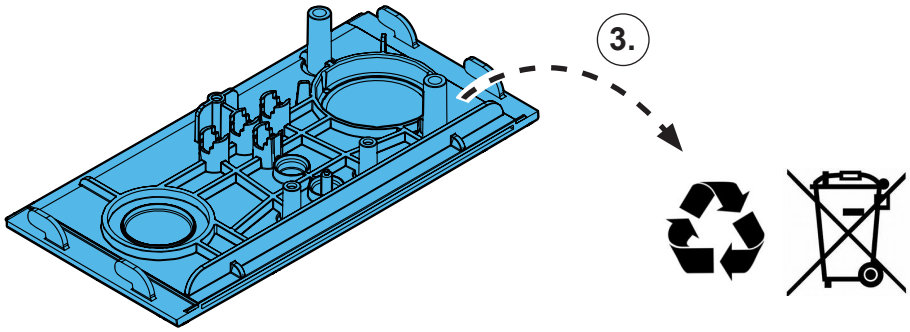

# 6.

**900033750 / PS2**

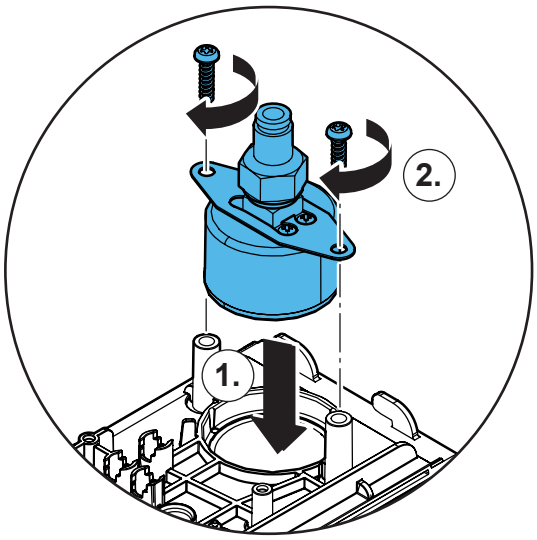


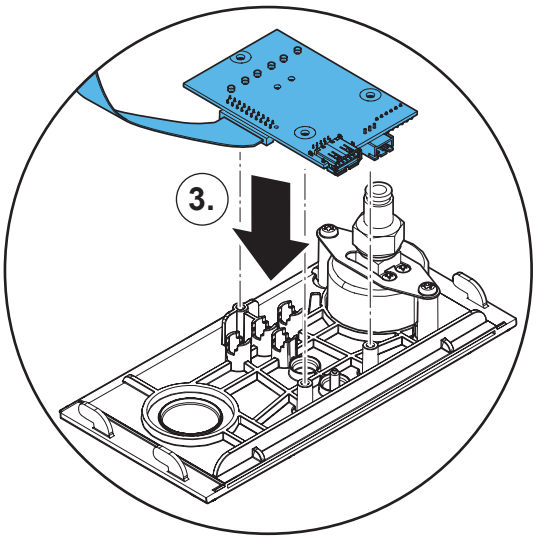


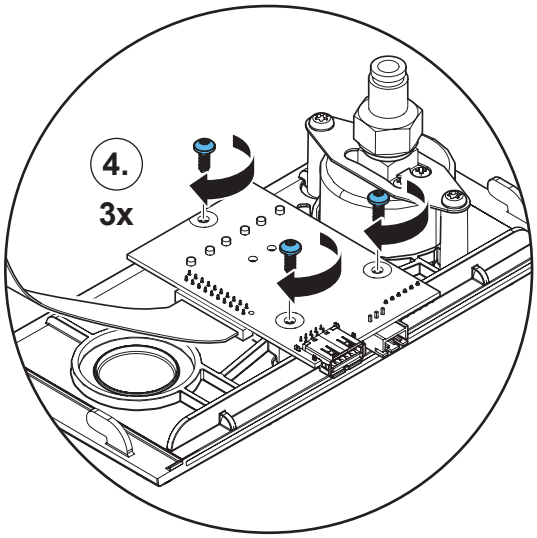


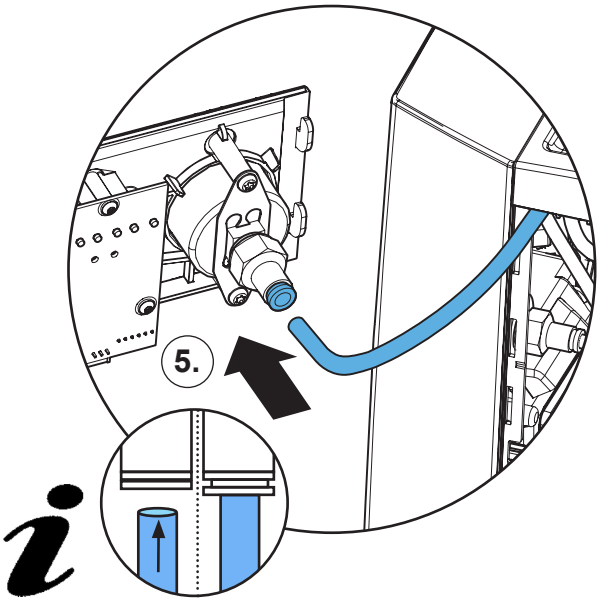


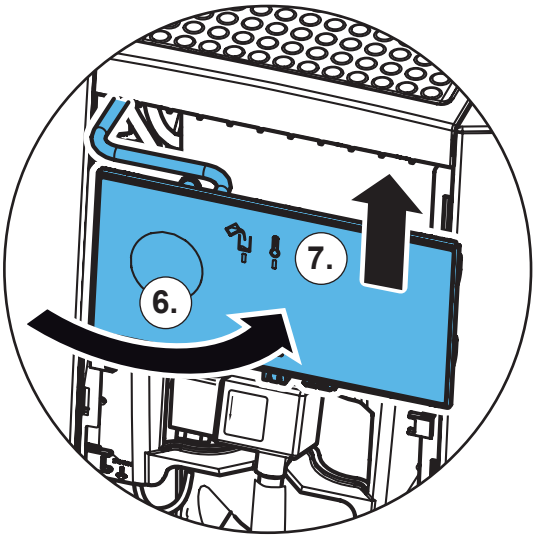

## 900033735 / PS1

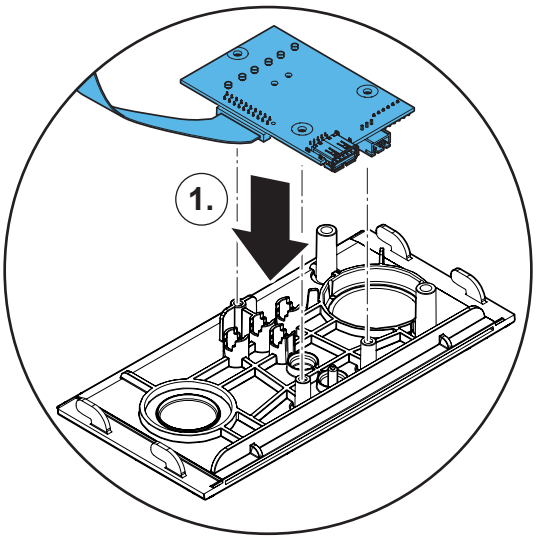


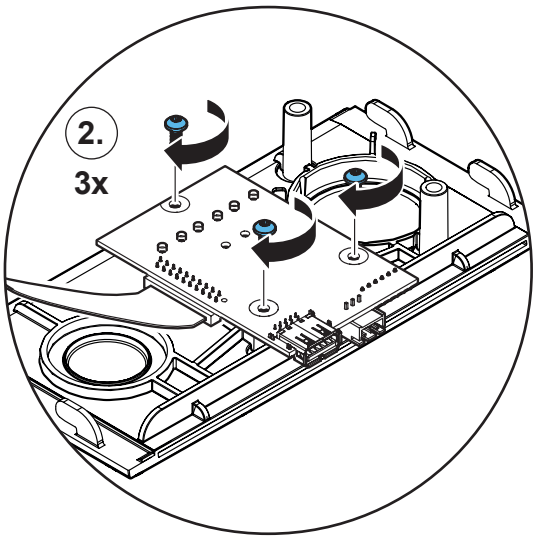


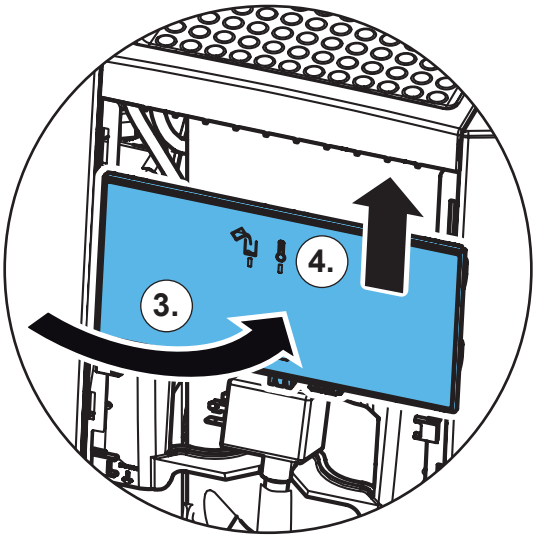

## 7.

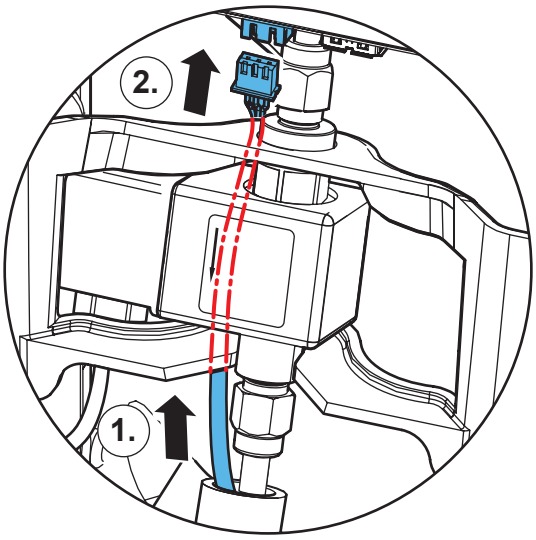


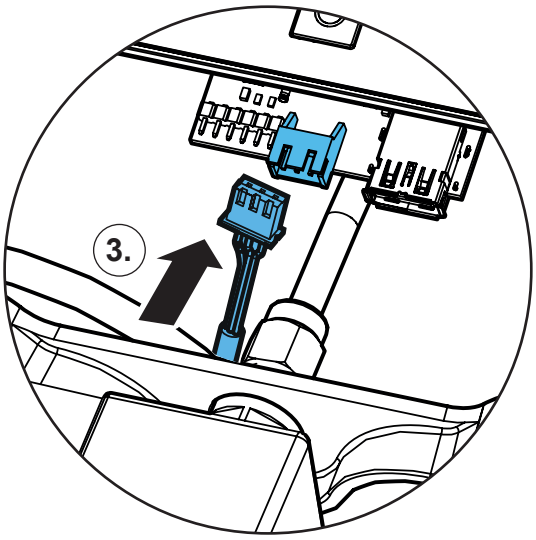


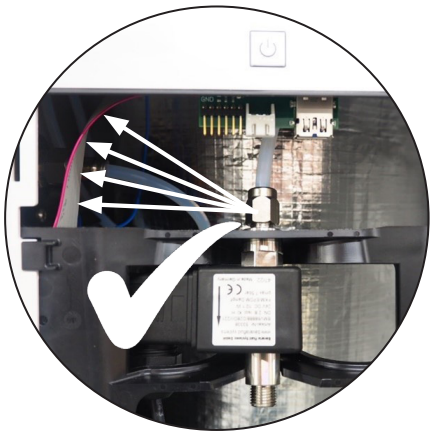

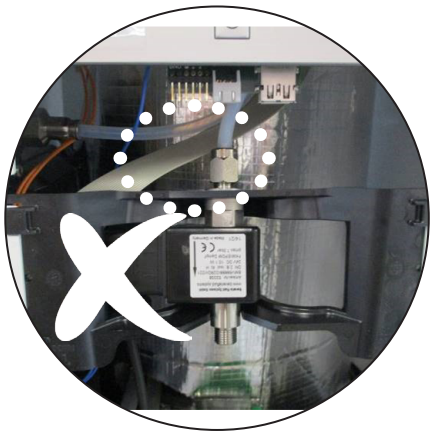

## 8.

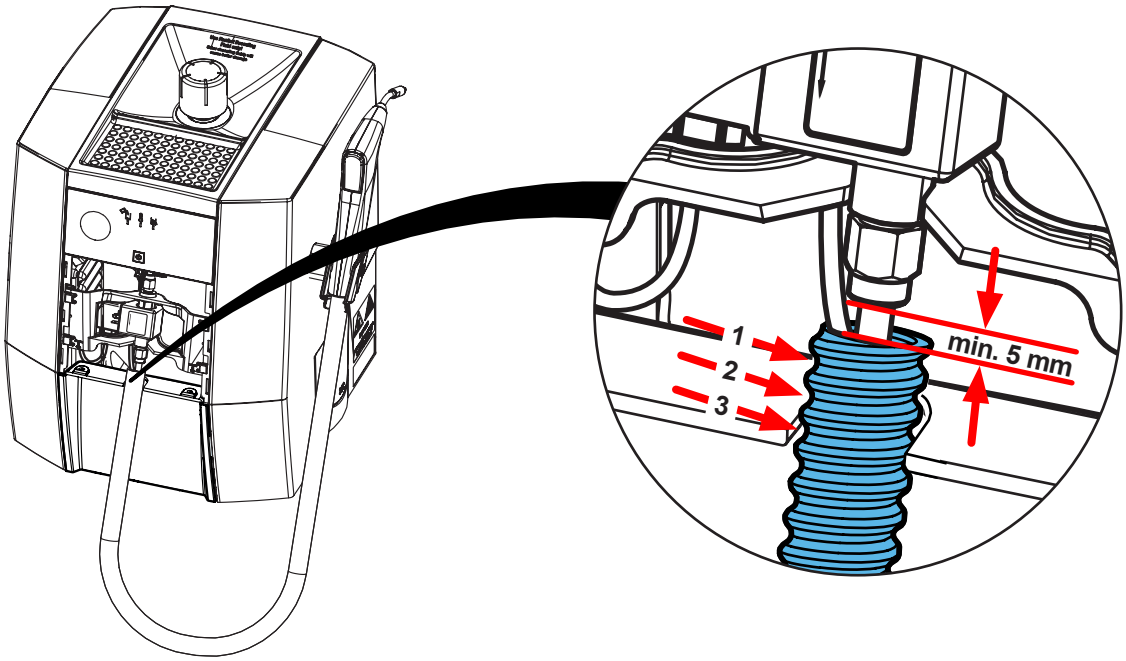

**9.**

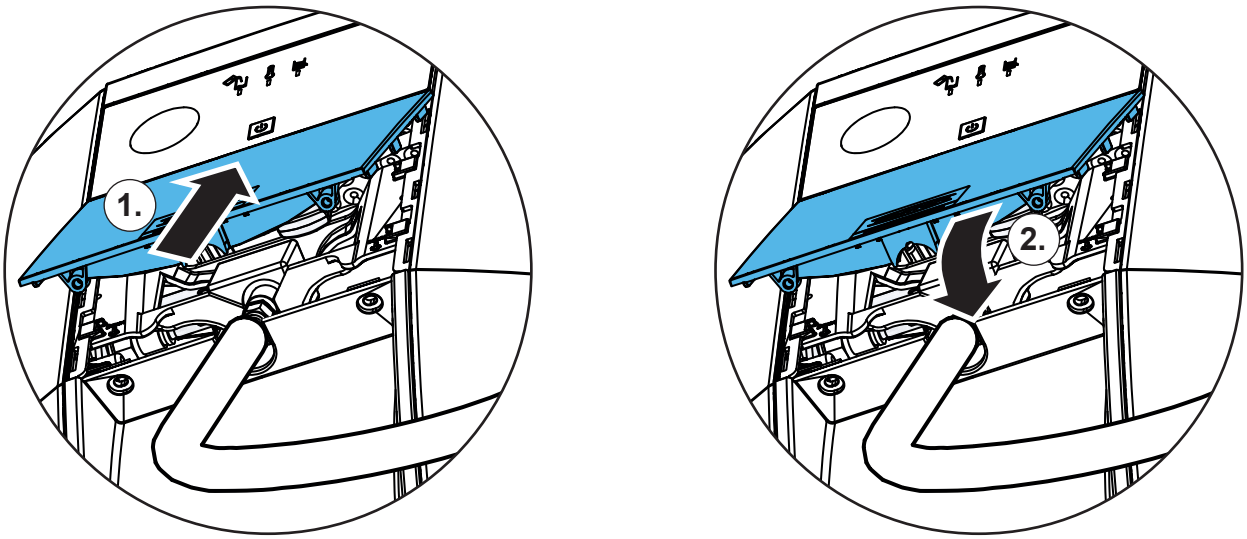


**10.**

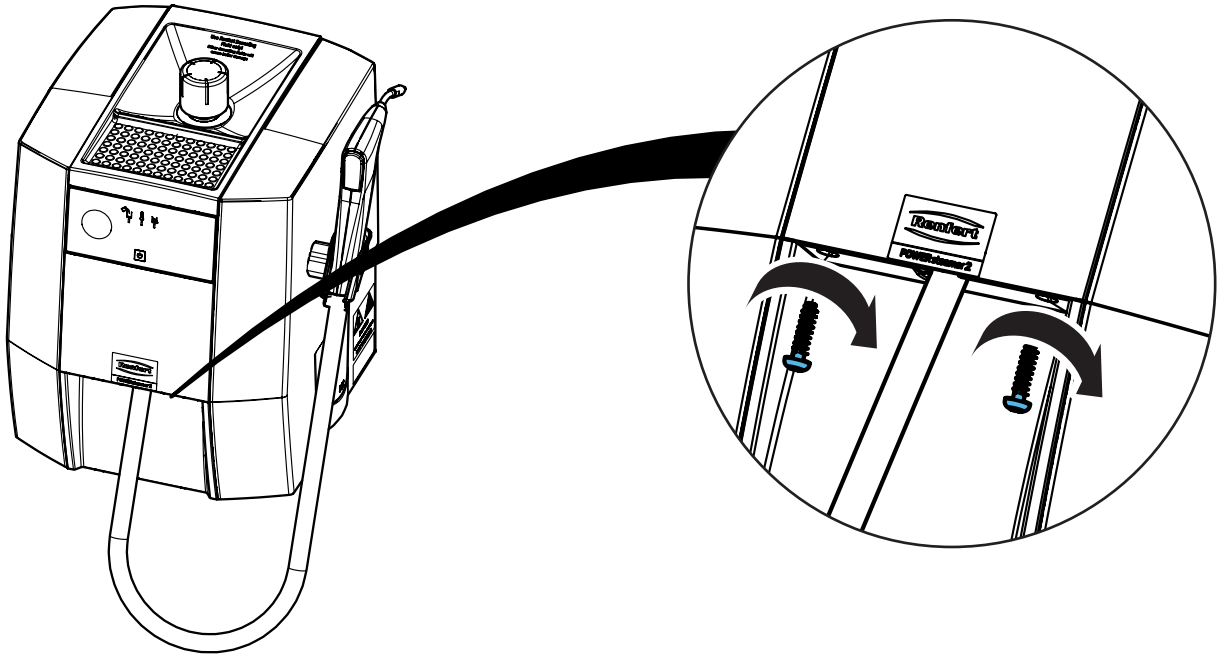

Renfert

making work easy

**Montageanleitung • Assembly Instruction • Instruction d'installation Istruzioni l'istallazione • Instrucciones de montaje • Руководство по монтажу**

# 90003 3666

Handstückhalter kpl. • Handpiece holder cpl. • Support de la pièce à main cpl. • Porta manipolo cpl. • Soporte e la pieza de mano cpl. • Держатель для наконечника cpl.

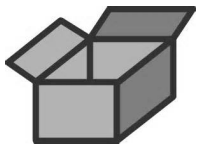

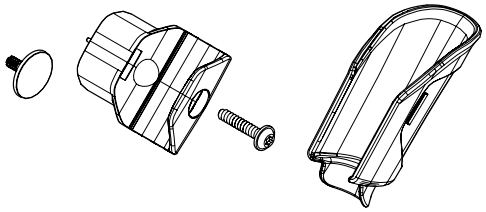



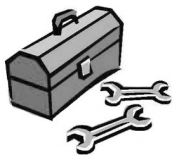

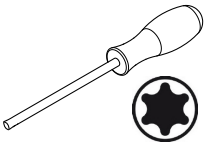


**1.**

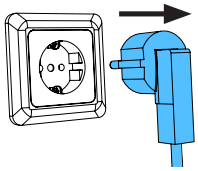

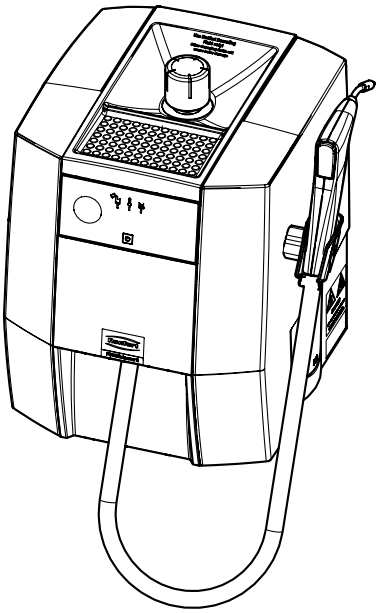

21-6925 07112024

**2.**

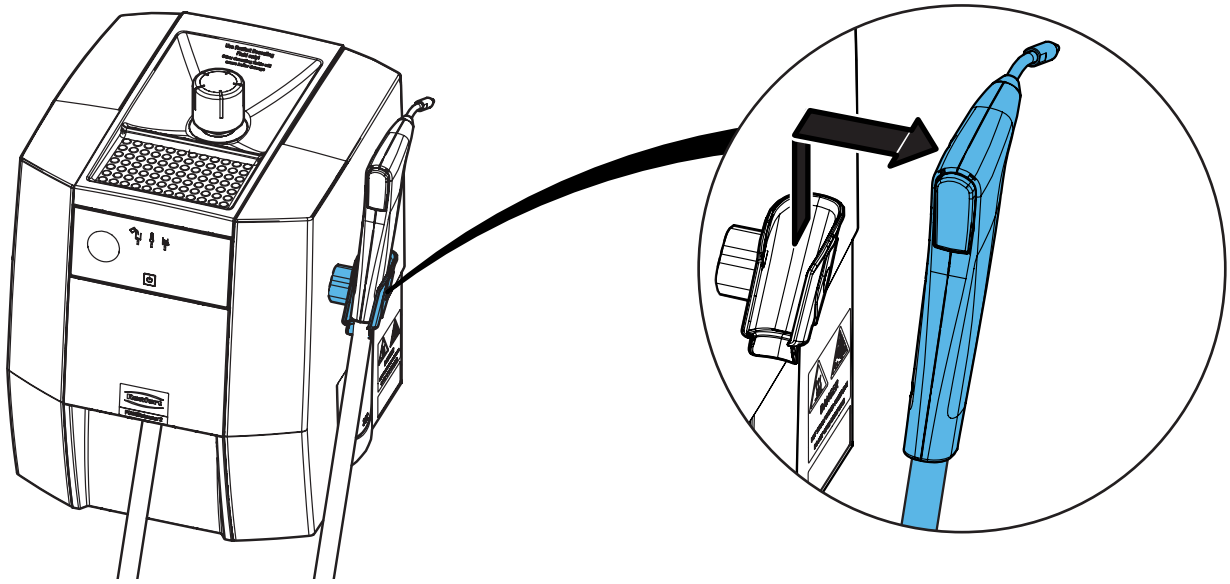

**3.**

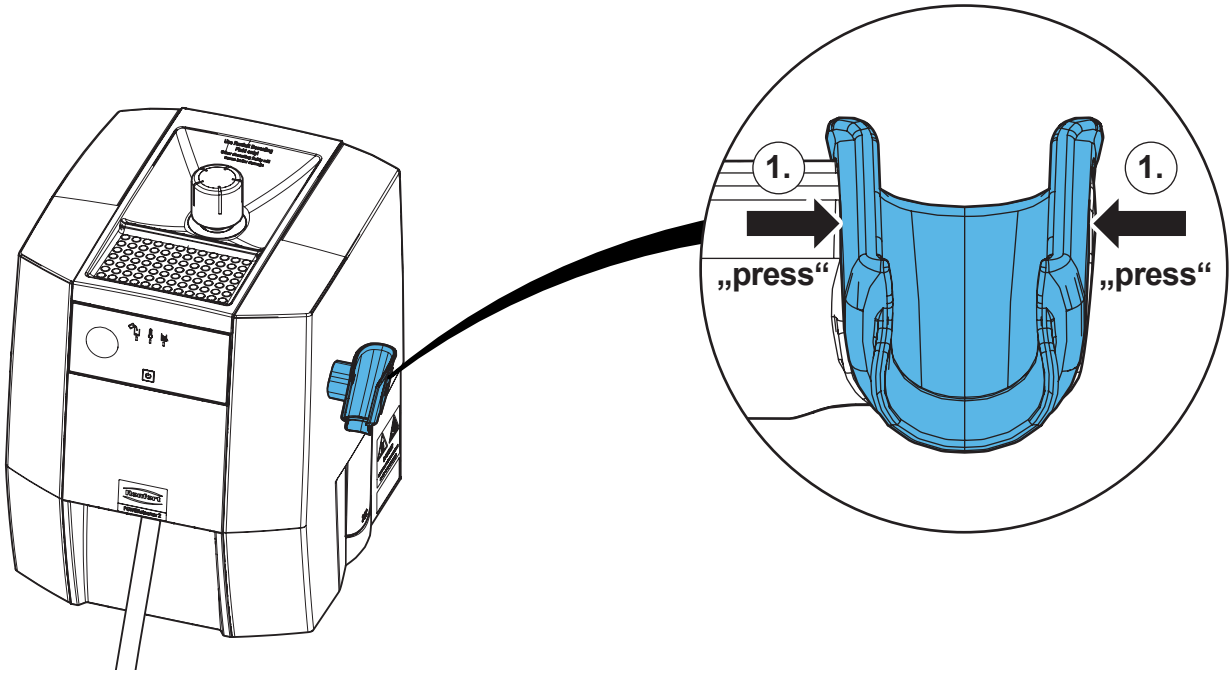


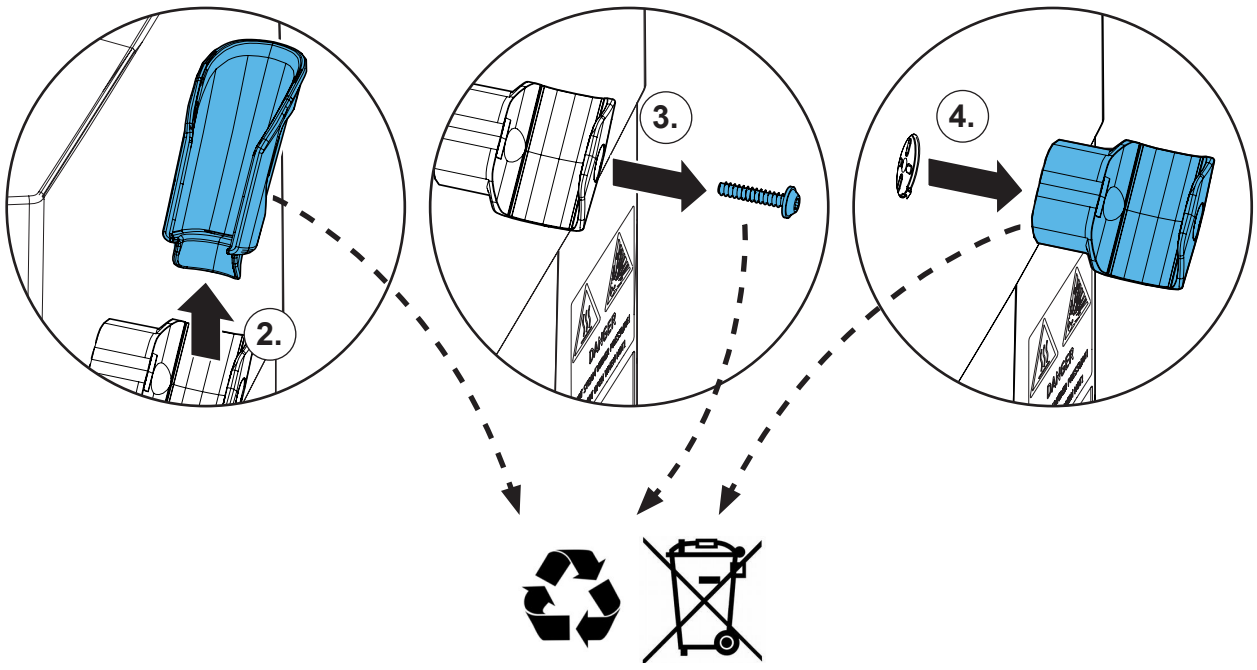

**4.**

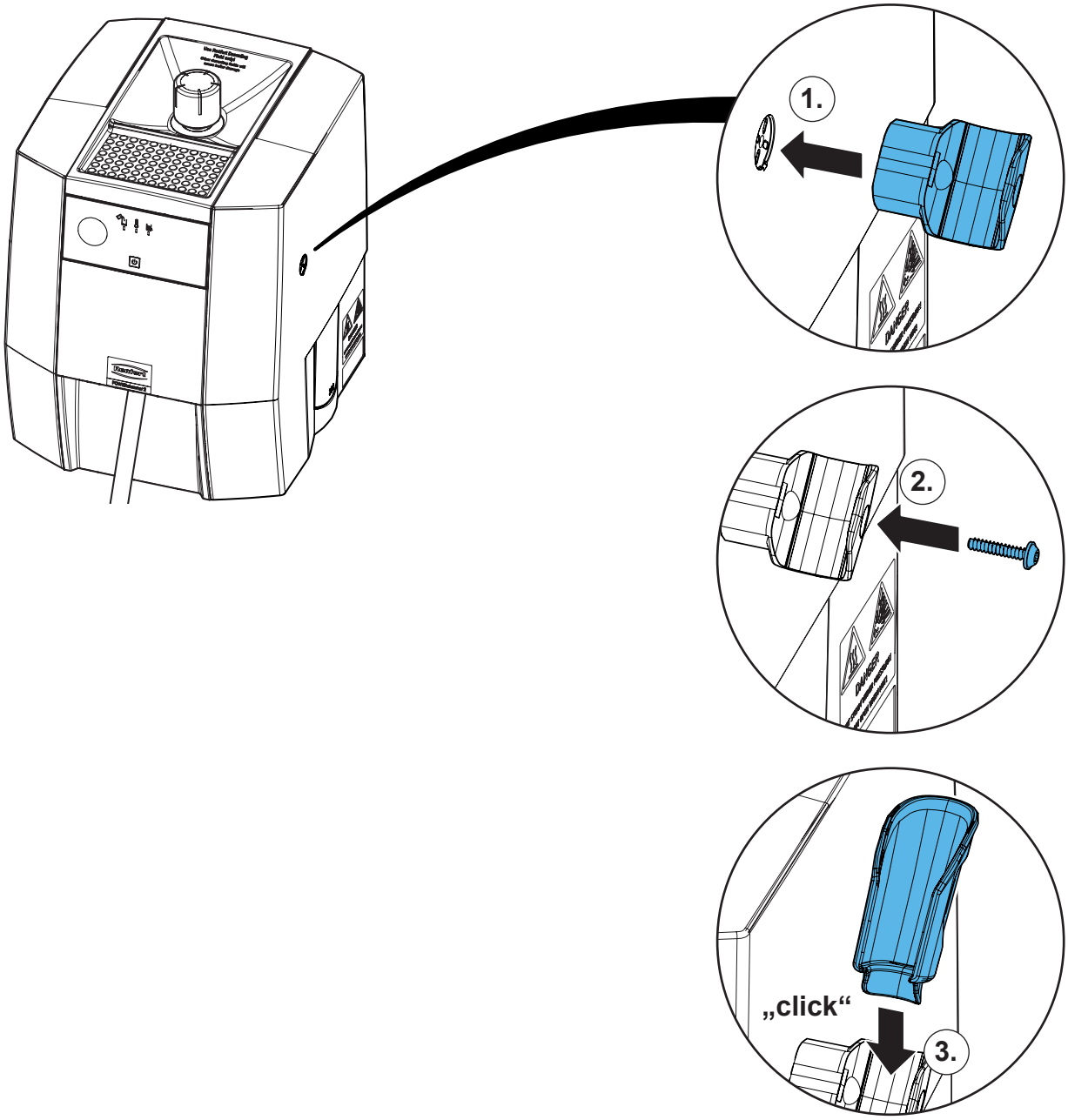


**5.**

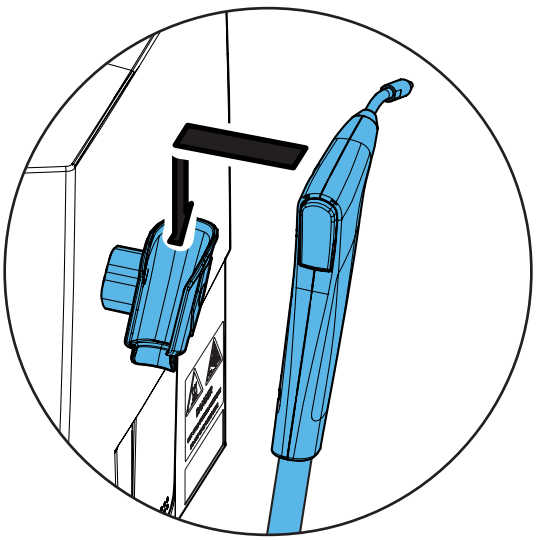

**Montageanleitung • Assembly Instruction • Instruction d'installation Istruzioni l'istallazione • Instrucciones de montaje • Руководство по монтажу**

# 90003 3642

Klappe (Revisionsöffnung) • Cap (service opening) • Capuchon (ouverture de révision) • Tappo (apertura di ispezione) • Tapón (abertura de revisión) • Заслонка (смотровое отверстие)

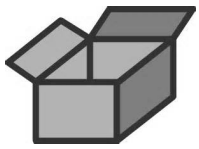

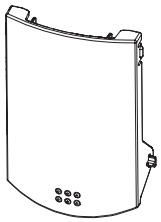



**1.**

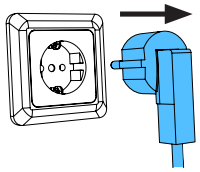

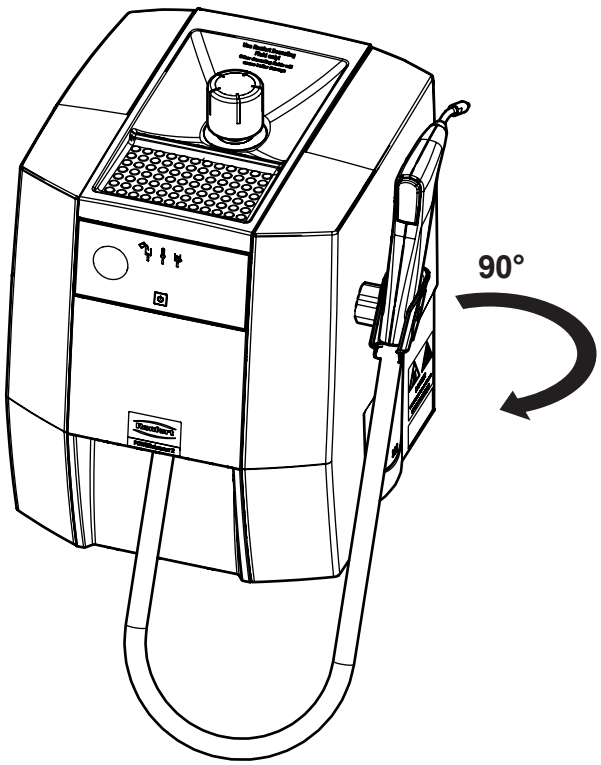


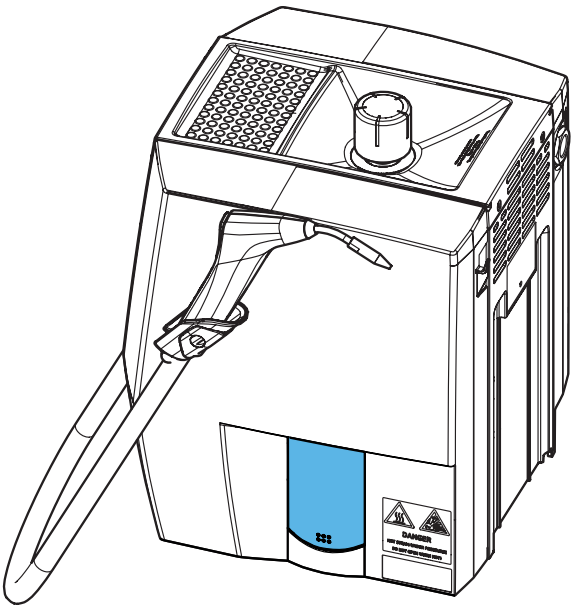

21-6925 07112024

**2.**

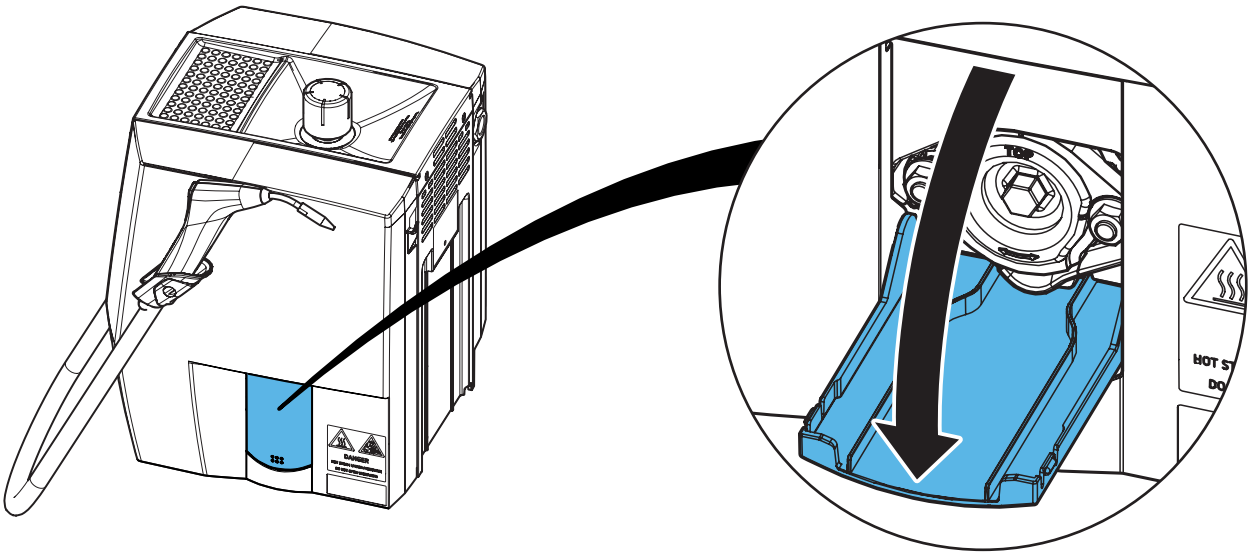

**3.**

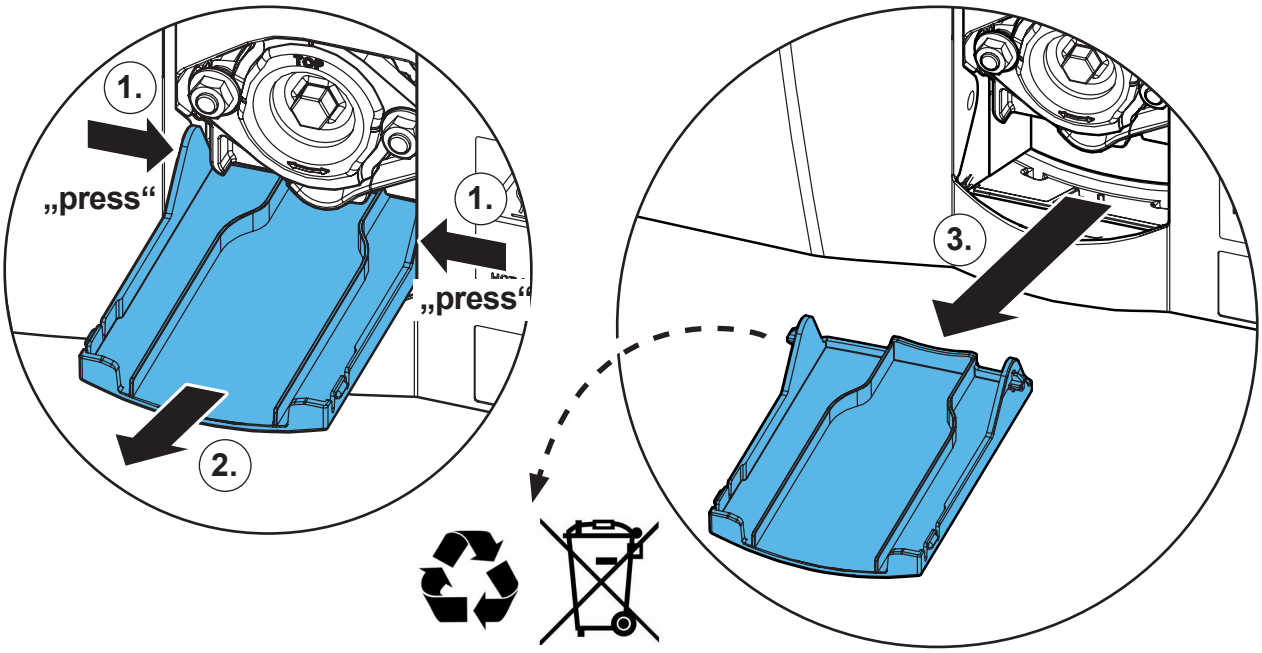


**4.**

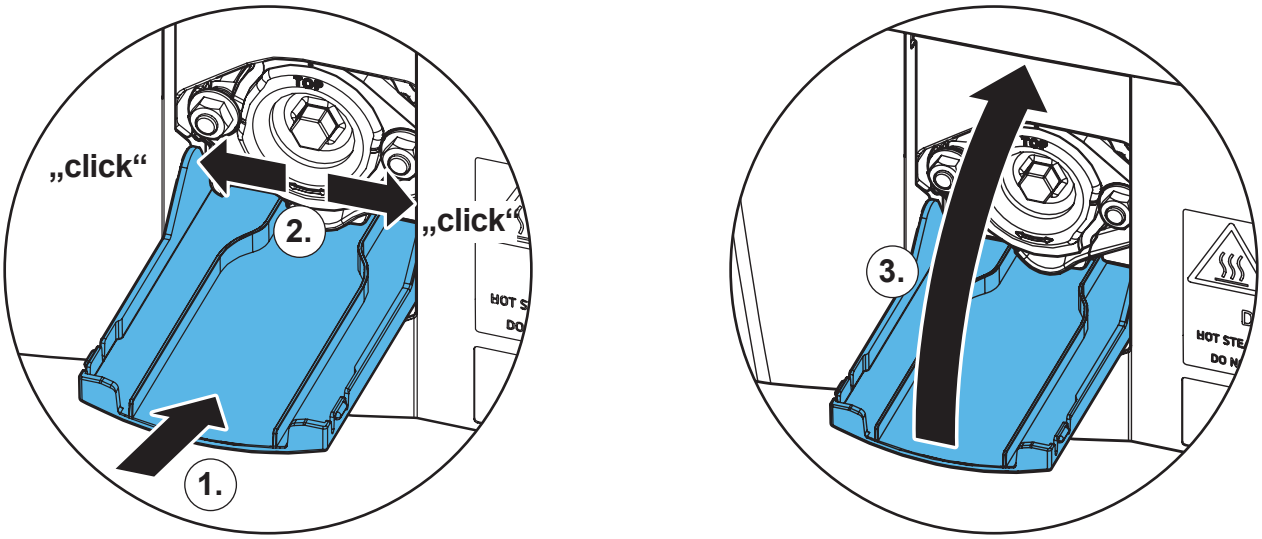

Renfert

making work easy

**Montageanleitung • Assembly Instruction • Instruction d'installation Istruzioni l'istallazione • Instrucciones de montaje • Руководство по монтажу**

# 90003 3639 / 90003 3736

Frontteil Mitte • Front part, center • Partie frontale, centrale • Parte anteriore centrale • Parte delantera, centro • Центр спереди

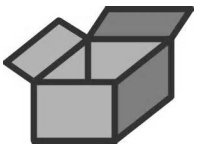

**900033639 / PS2**

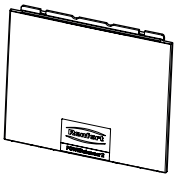

**900033736 / PS1**

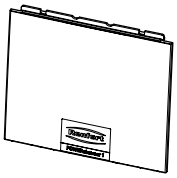





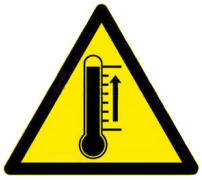



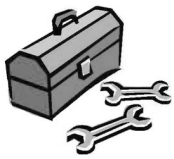

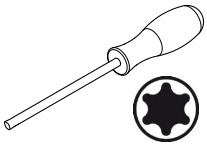

**T20**

**1.**

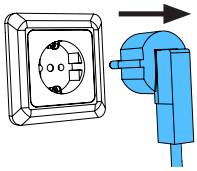

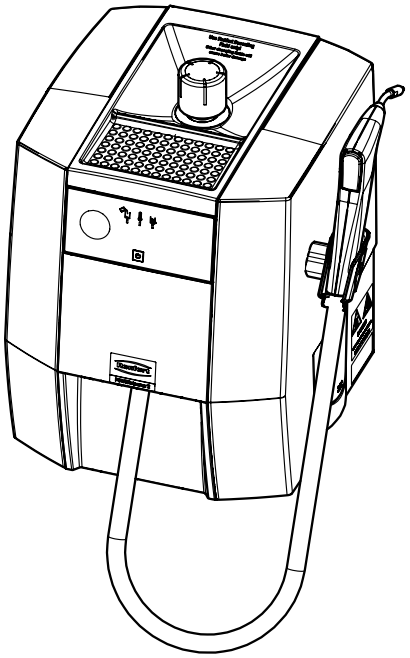

21-6925 07112024

**2.**

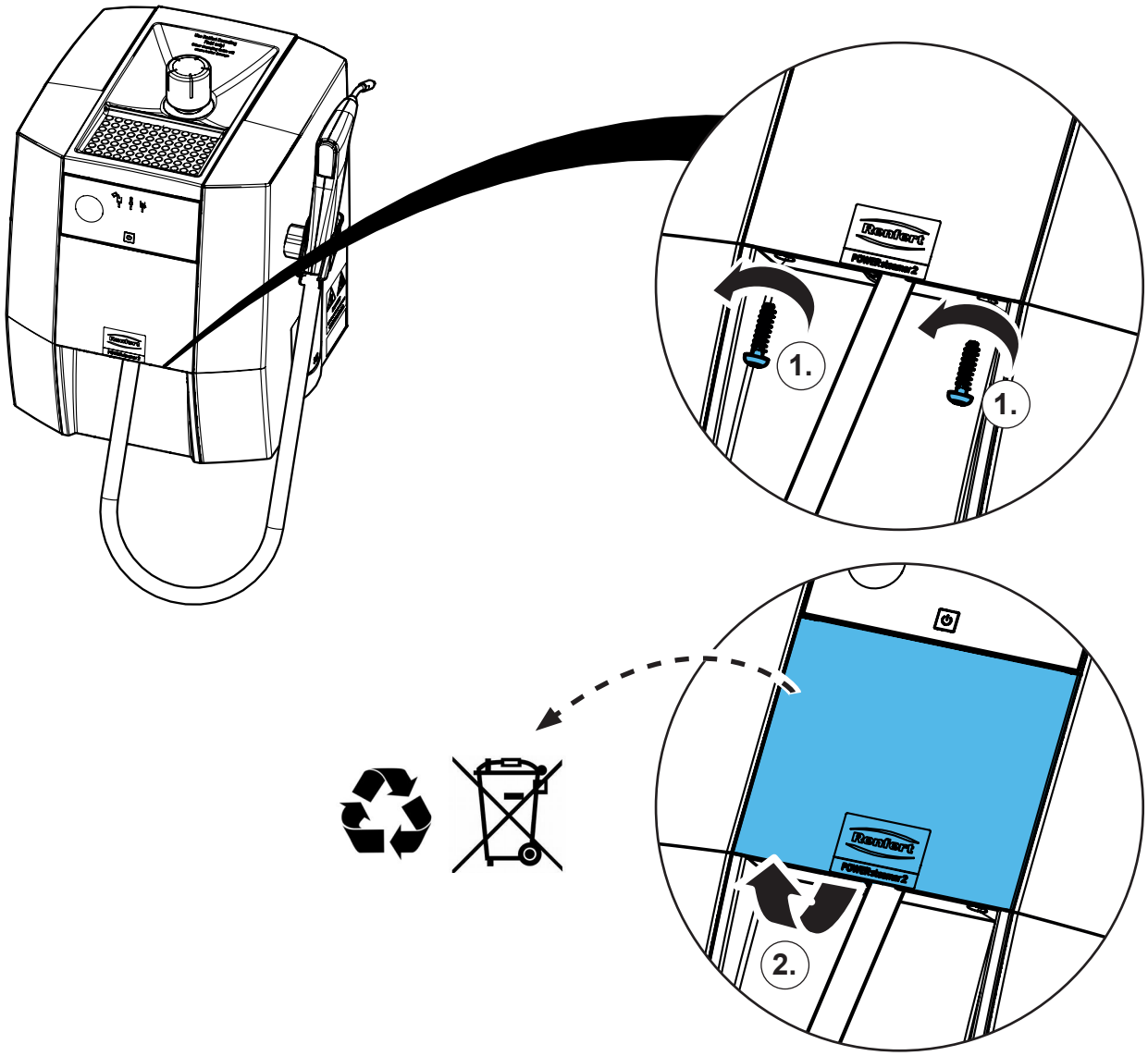

**3.**

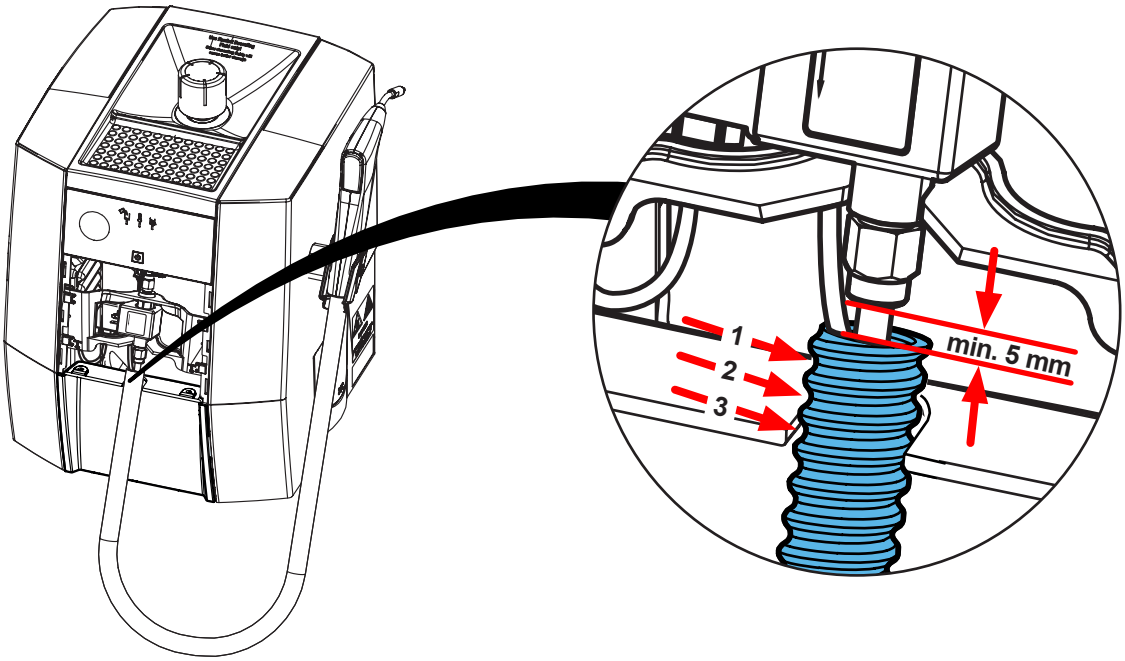


**4.**

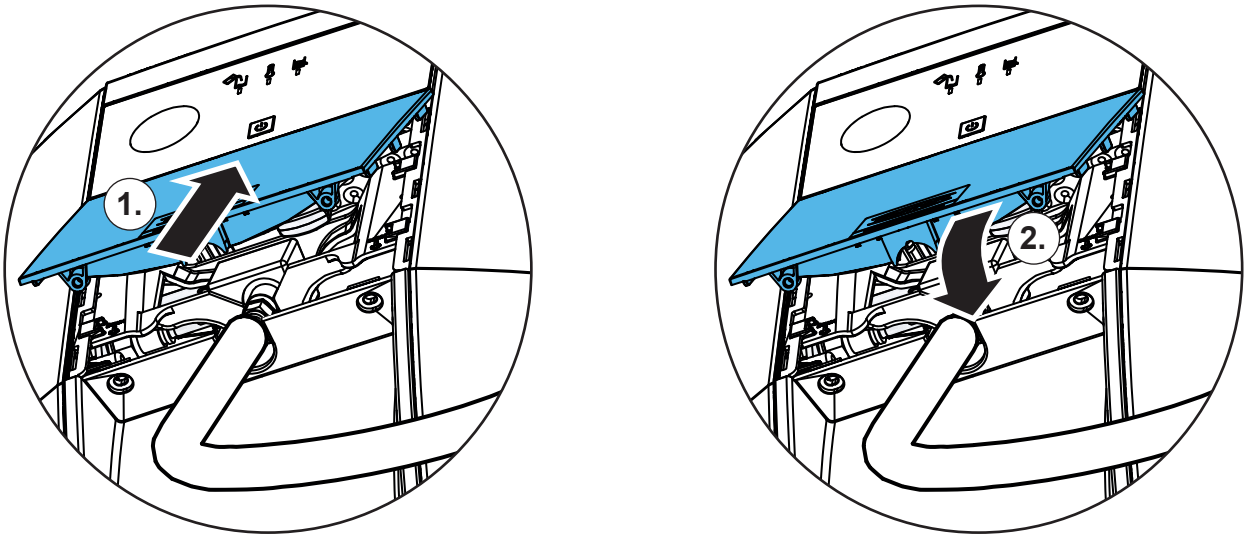


**5.**

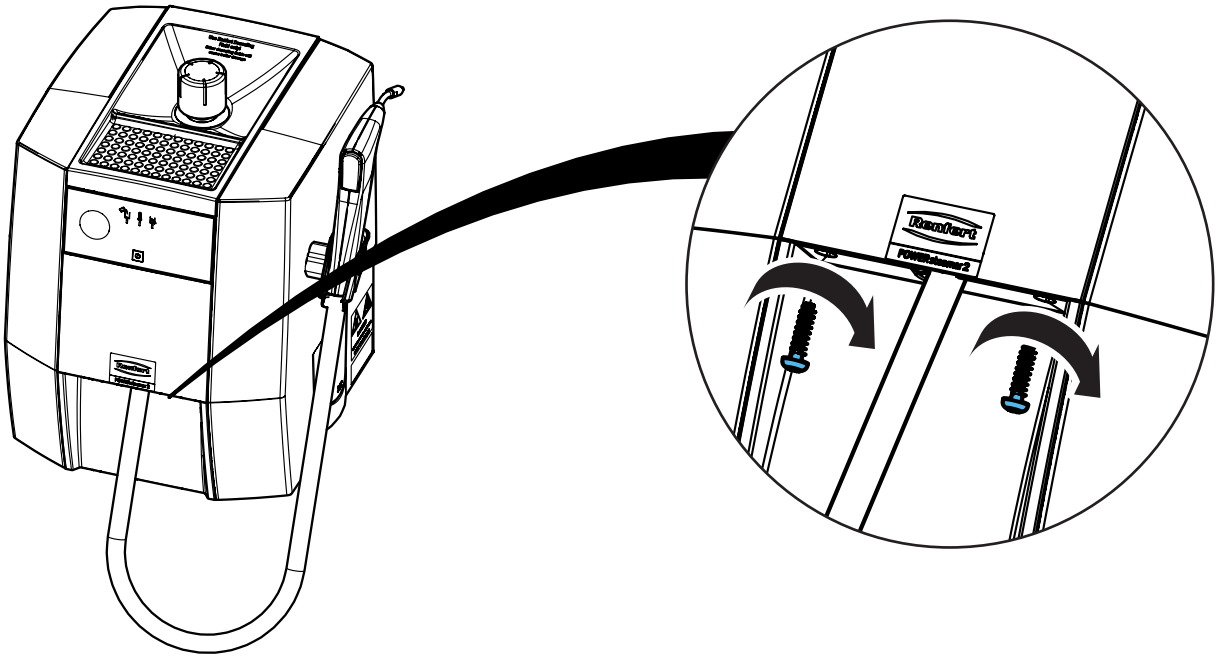

Renfert

making work easy

**Montageanleitung • Assembly Instruction • Instruction d'installation Istruzioni l'istallazione • Instrucciones de montaje • Руководство по монтажу**

# 90003 3651

Stutzendichtung • Seal for connecting piece • Joint de tubulure • Guarnizione del raccordo • Sello de la manguera • Уплотнение гнезда

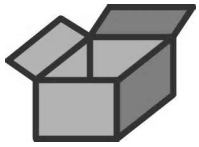

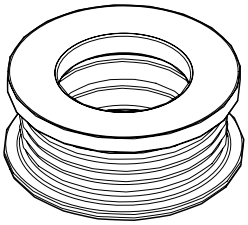



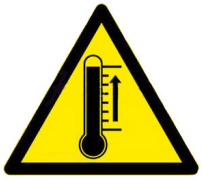



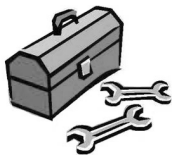

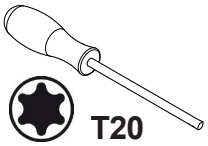


**1.**

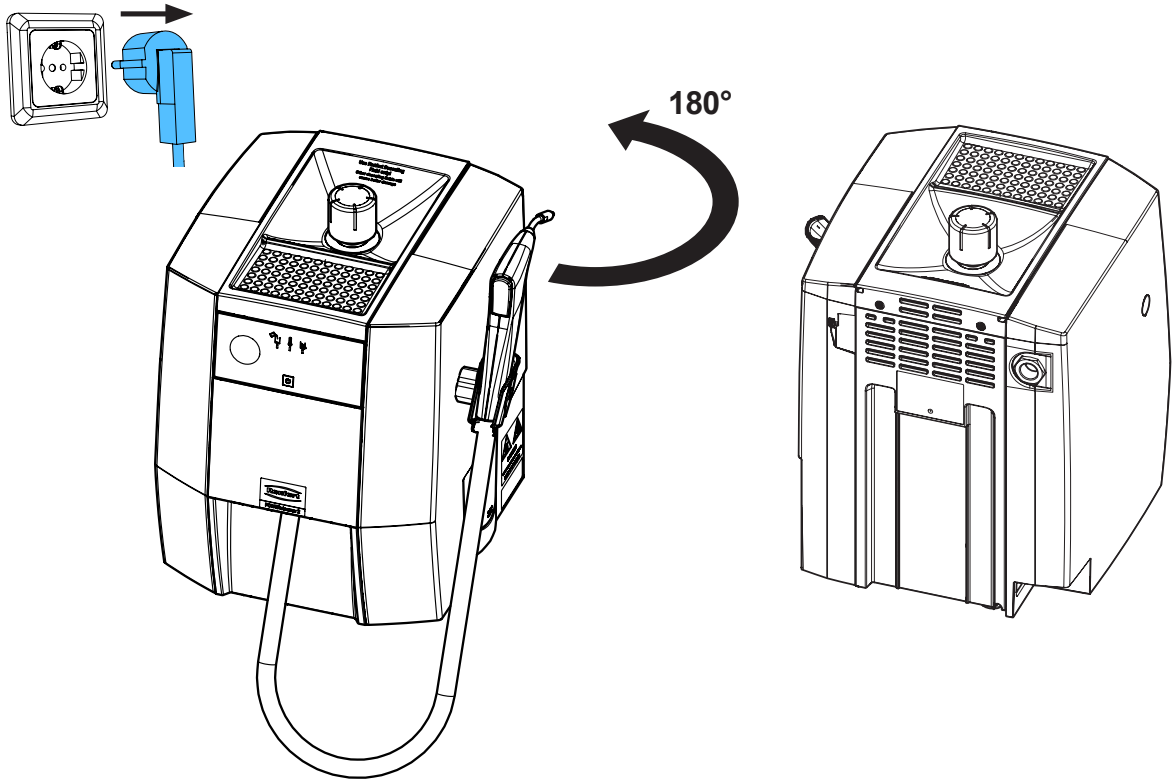


21-6925 07112024

## 2.

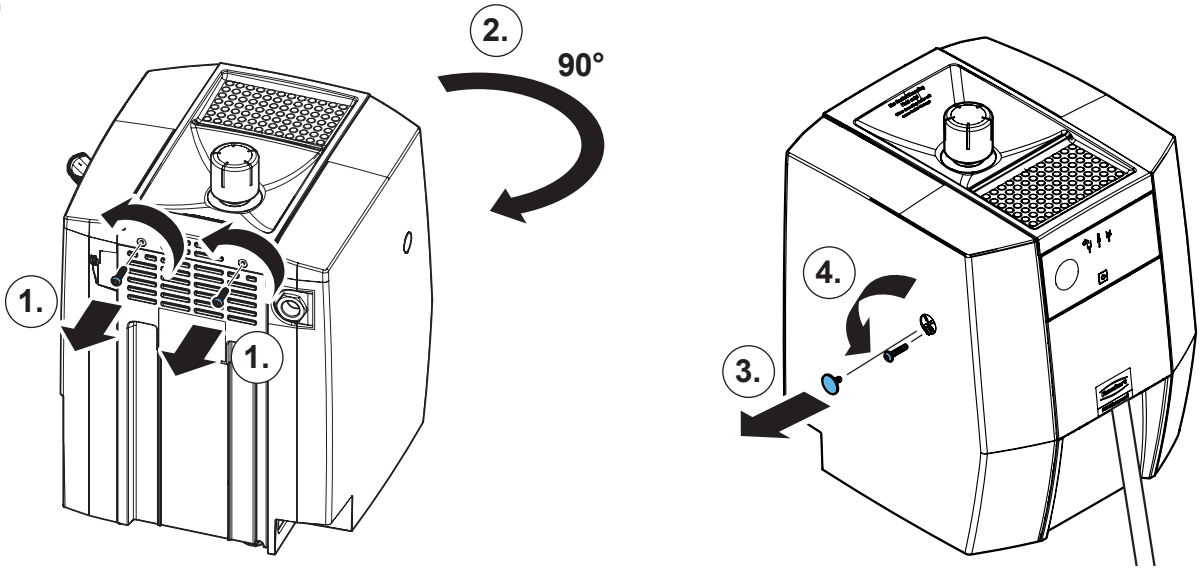


## 3.

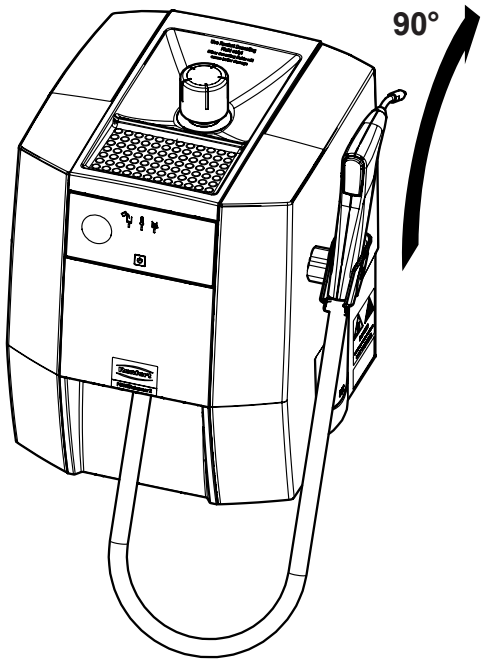


## 4.

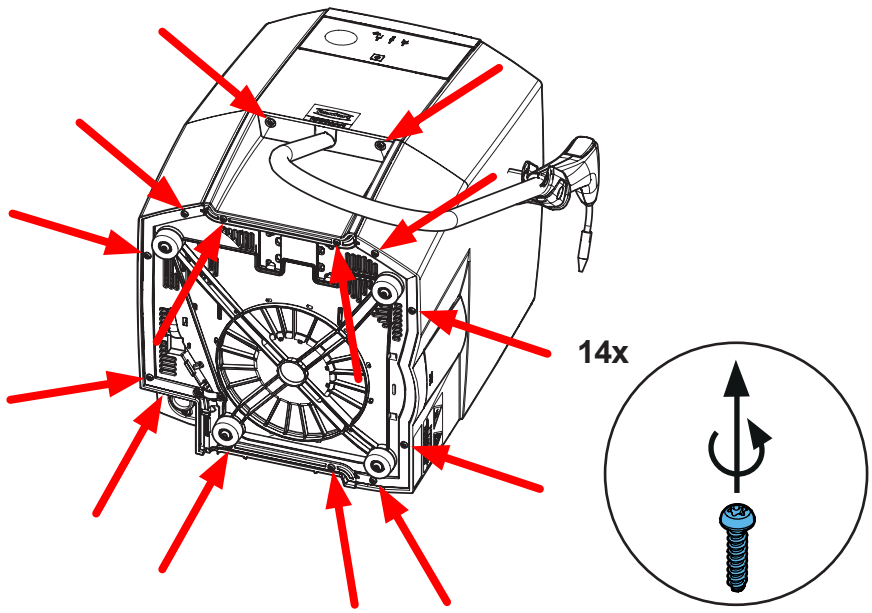

**5.**

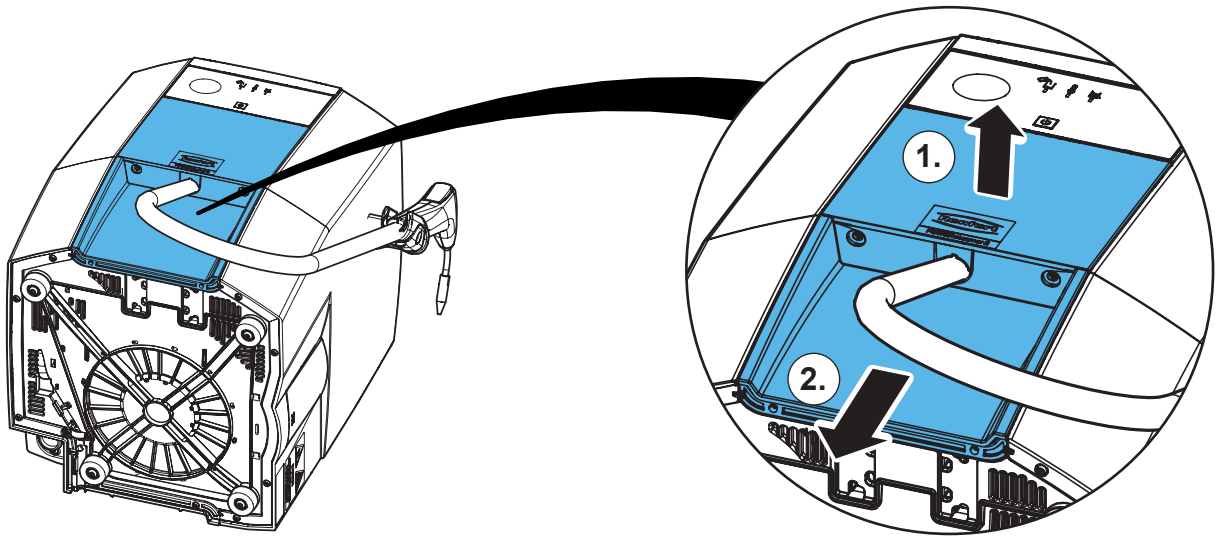


**6.**

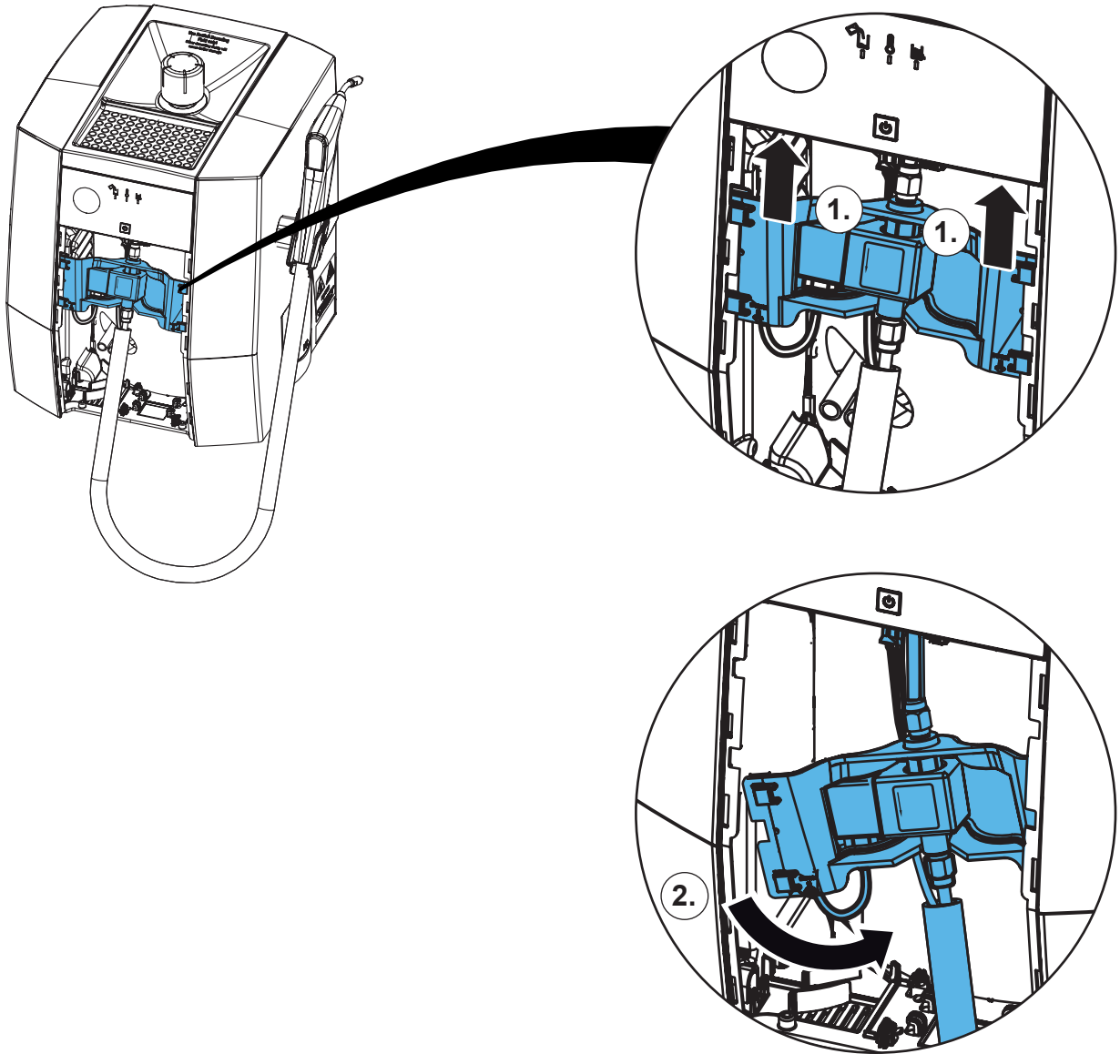

**7.**

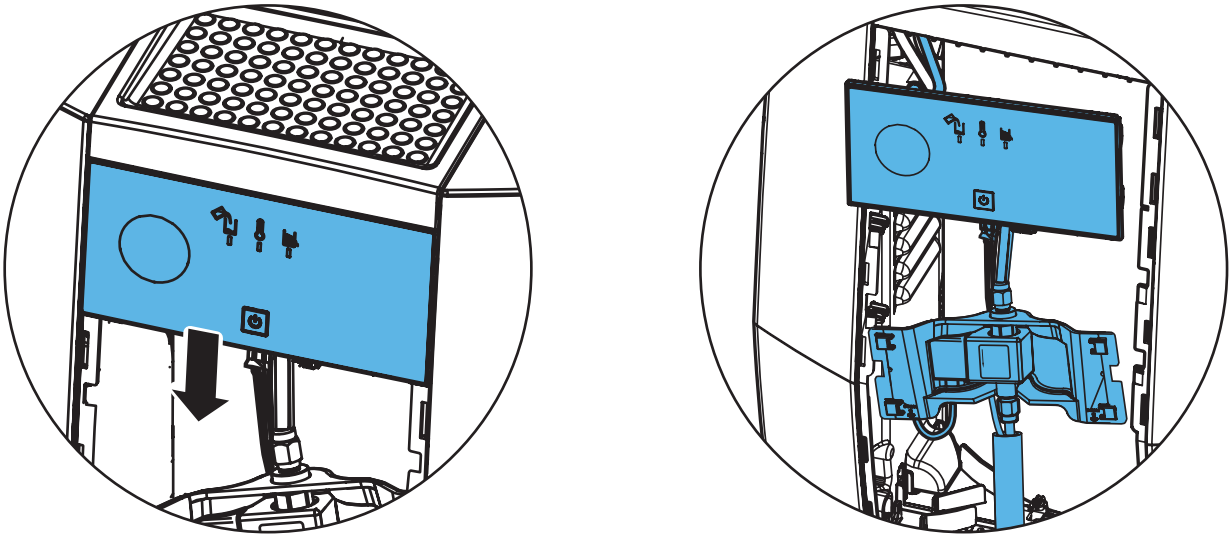

**8.**

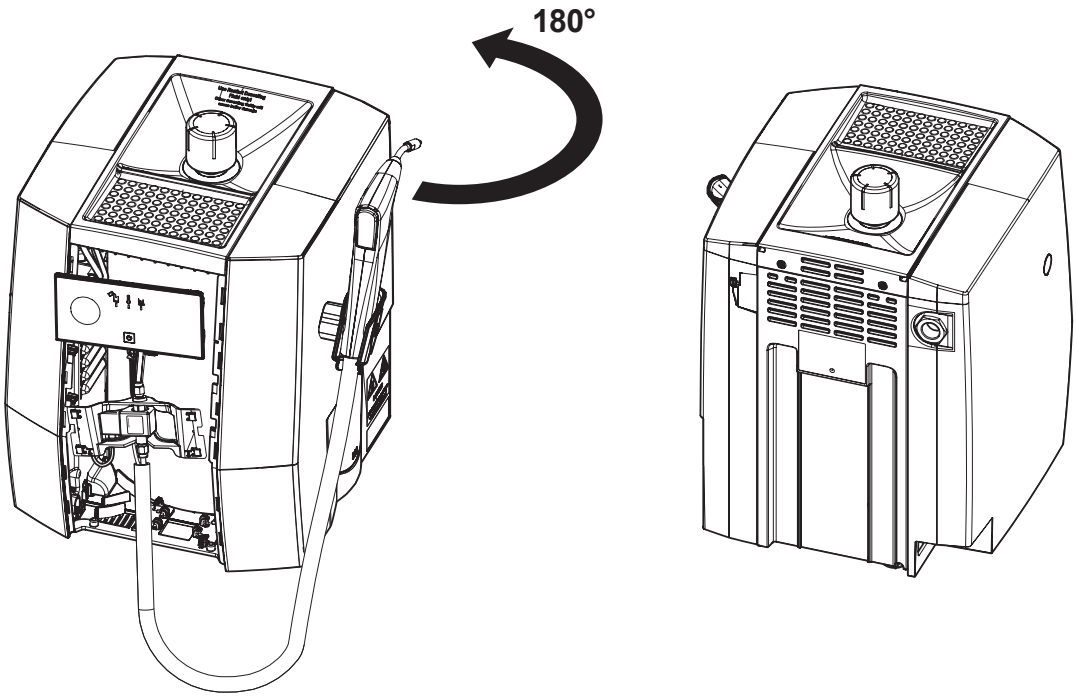


**9.**

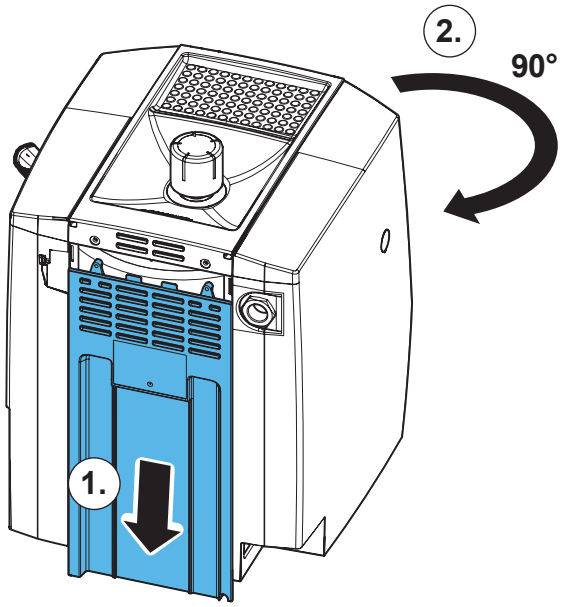

**10.**

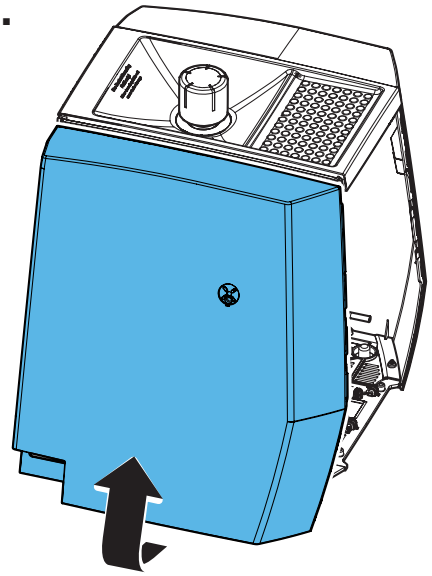

**11.**

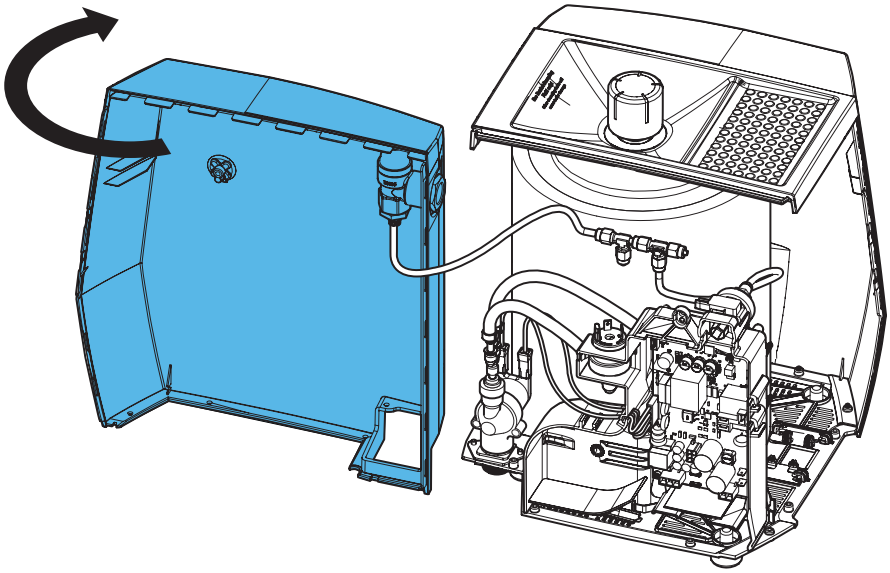

**12.**

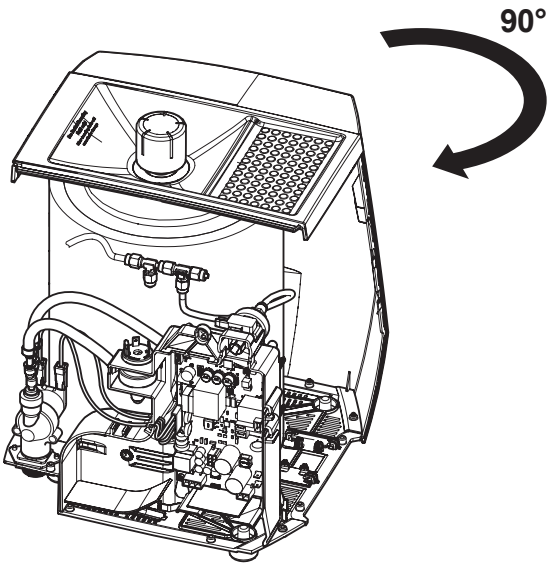

**13.**

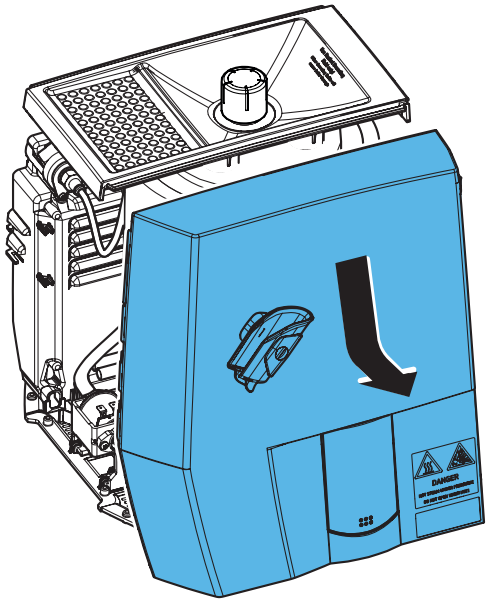

**14.**

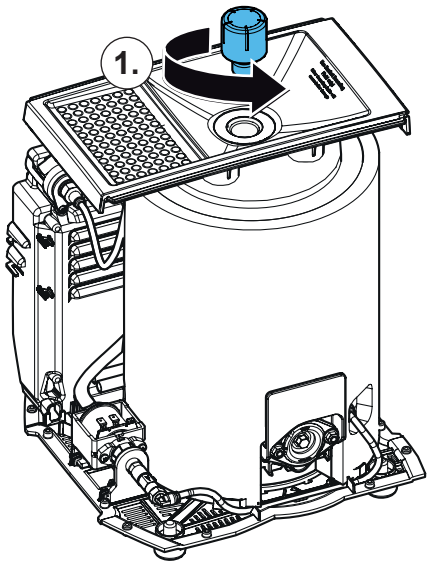


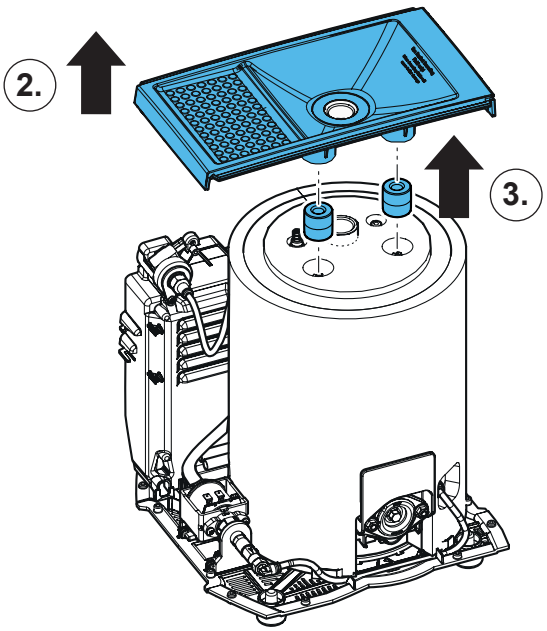


**15.**

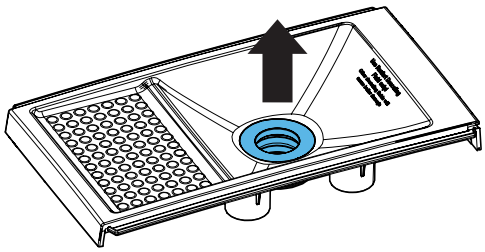

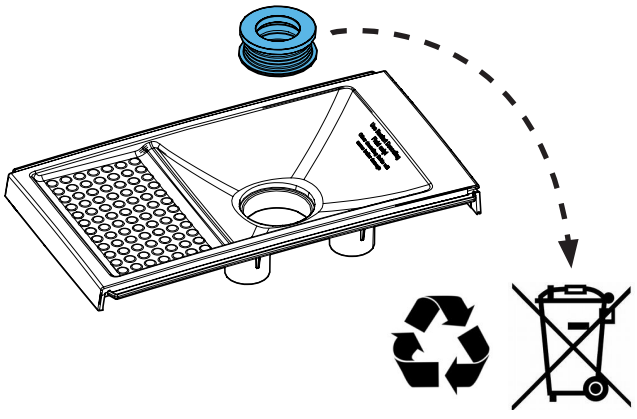

## 16.

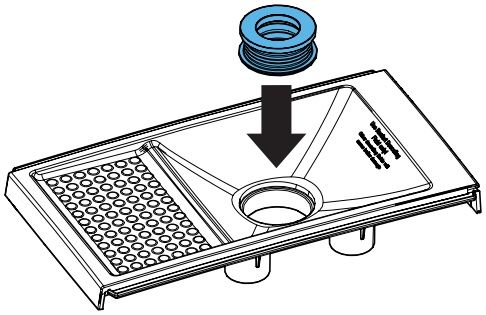

## 17.

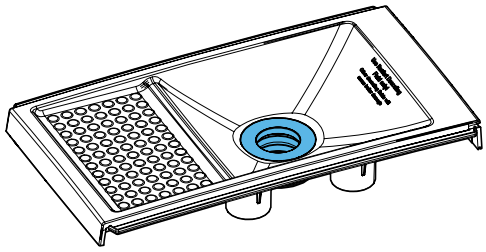

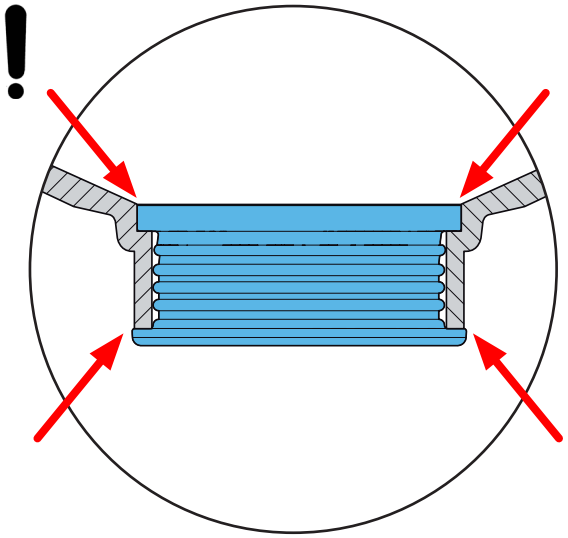

## 18.

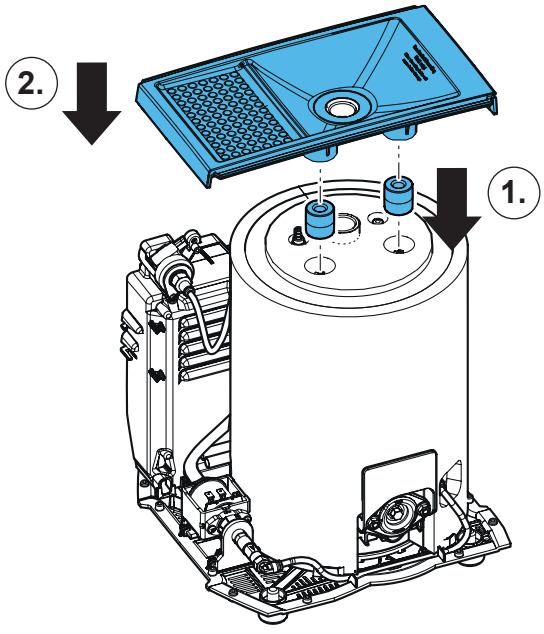


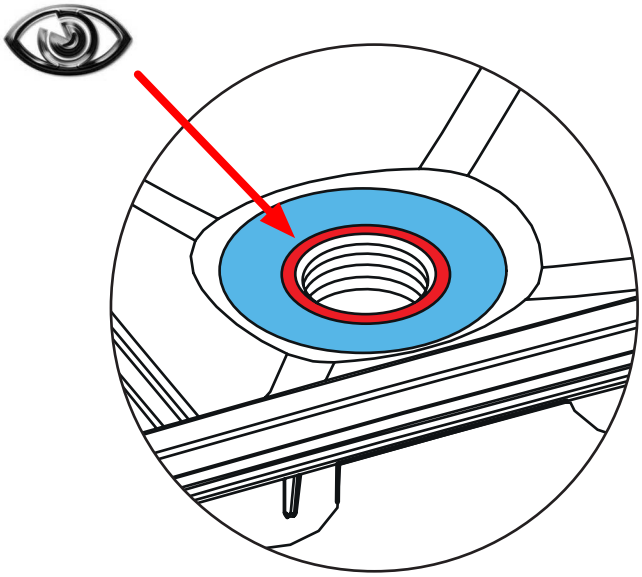

**19.**

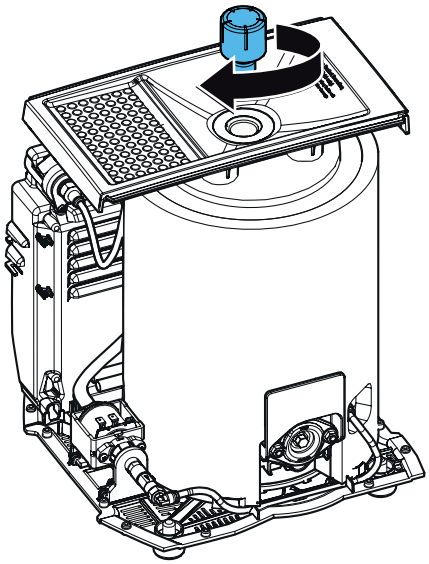

**20.**

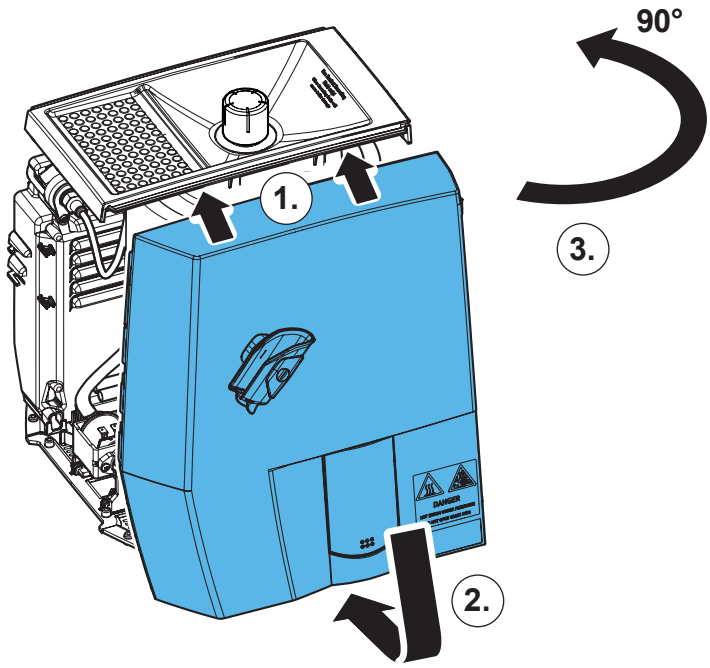


**21.**

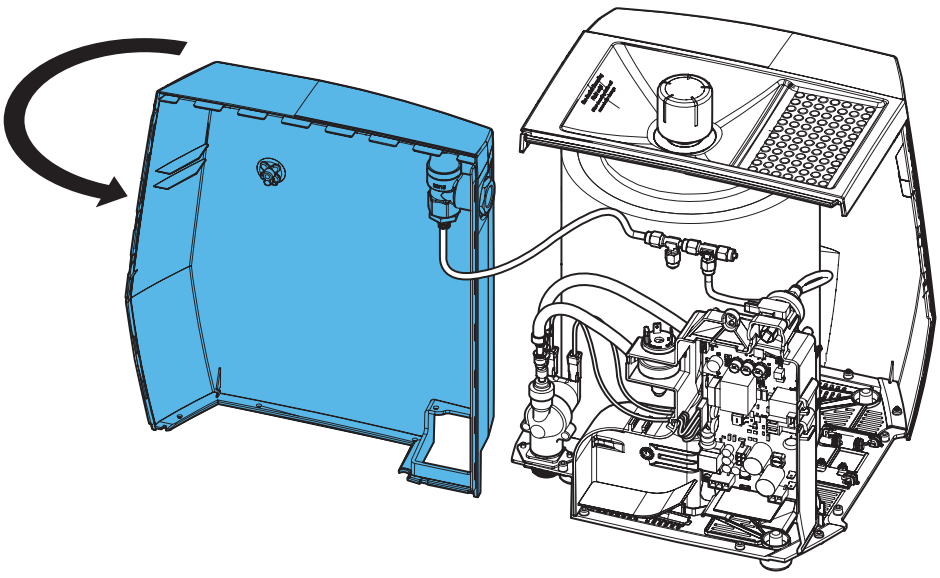

## 22.

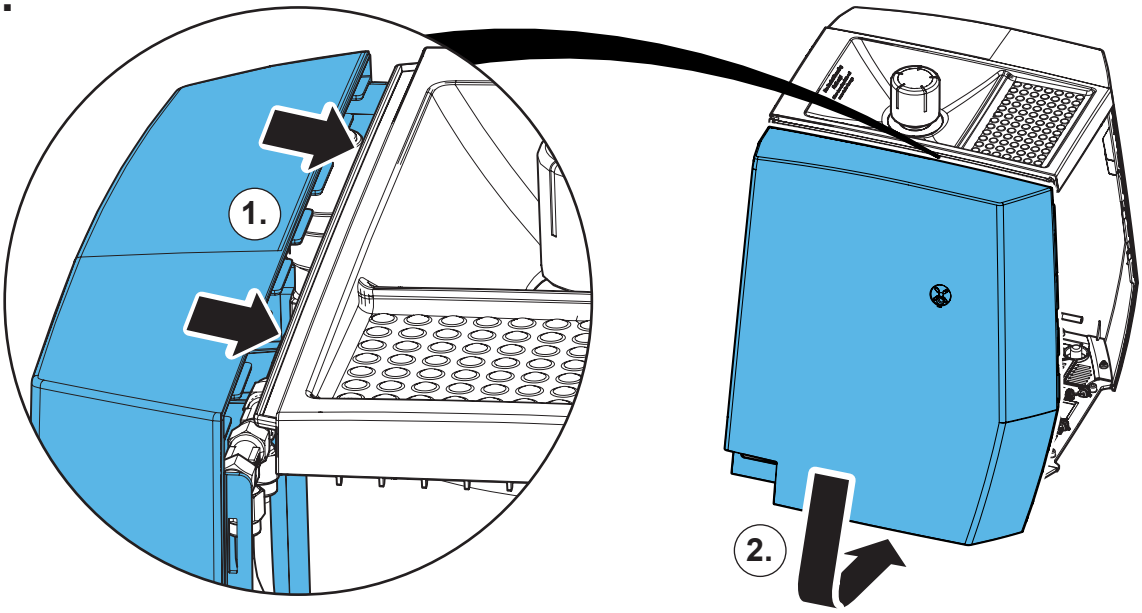


## 23.

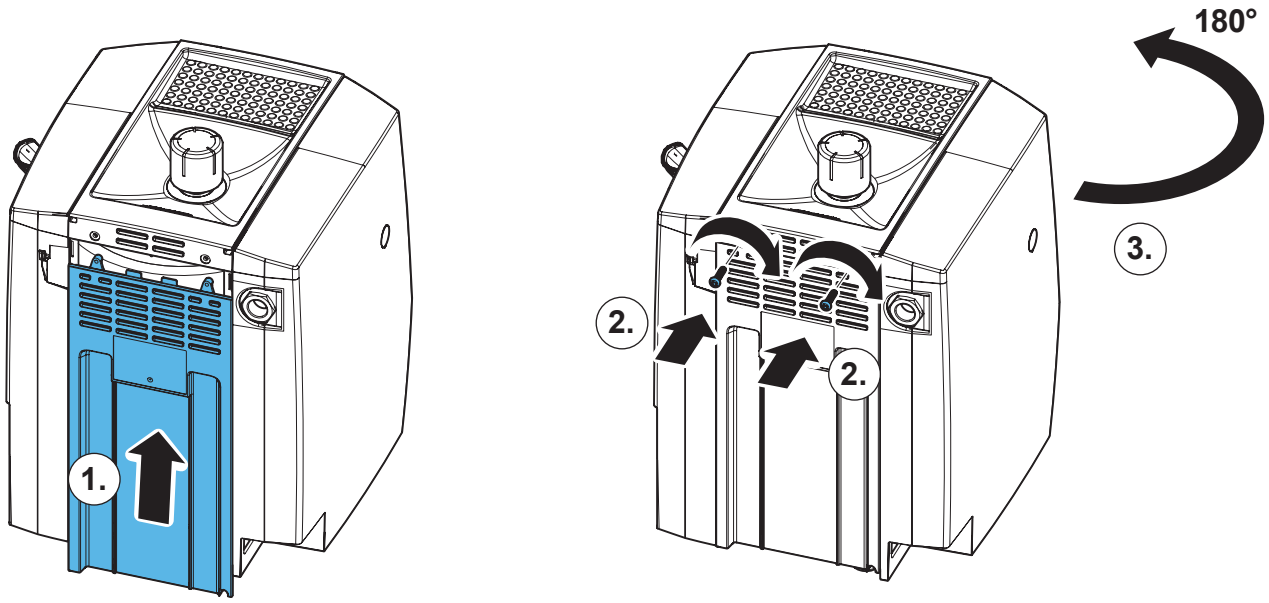

# 24.

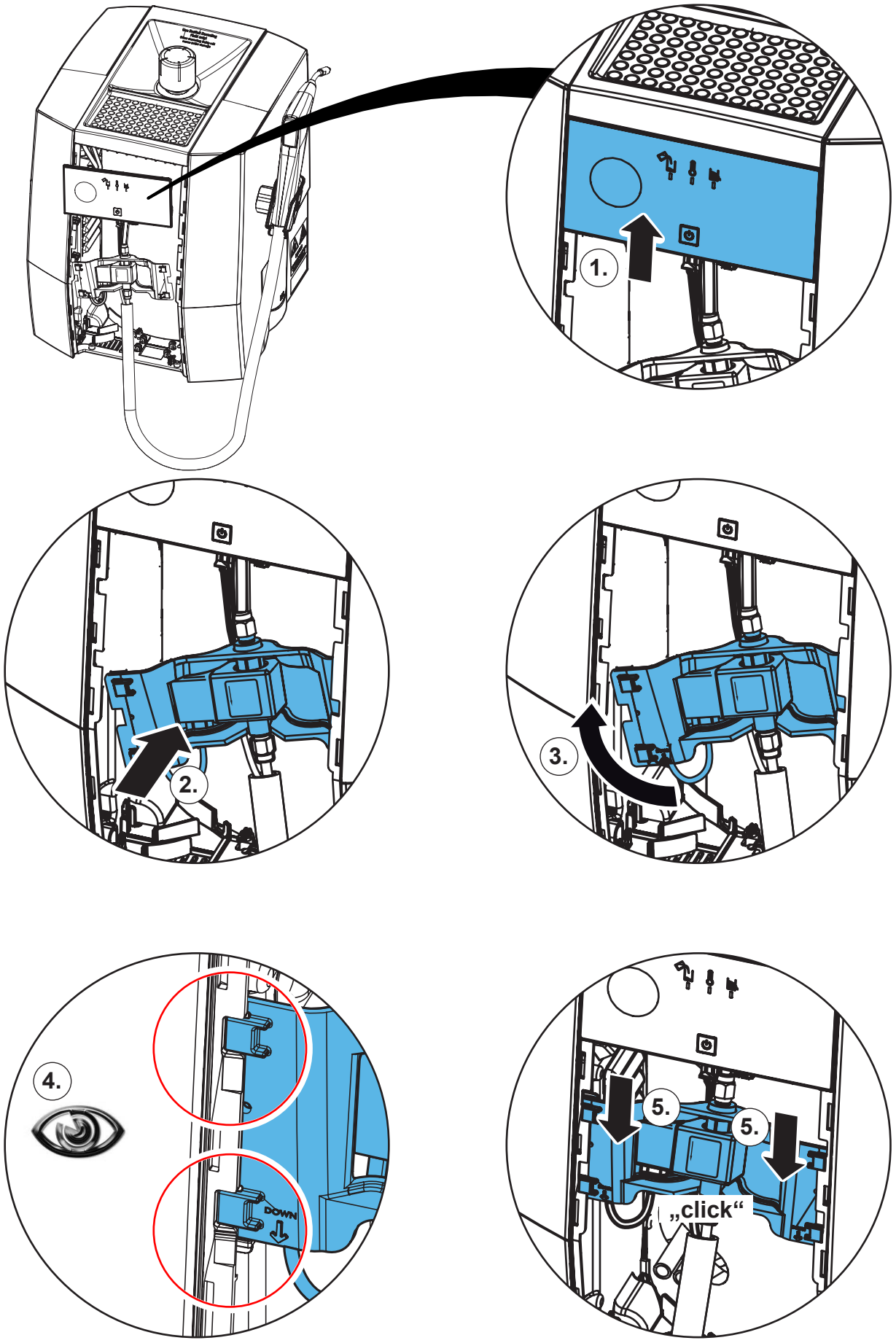

**25.**

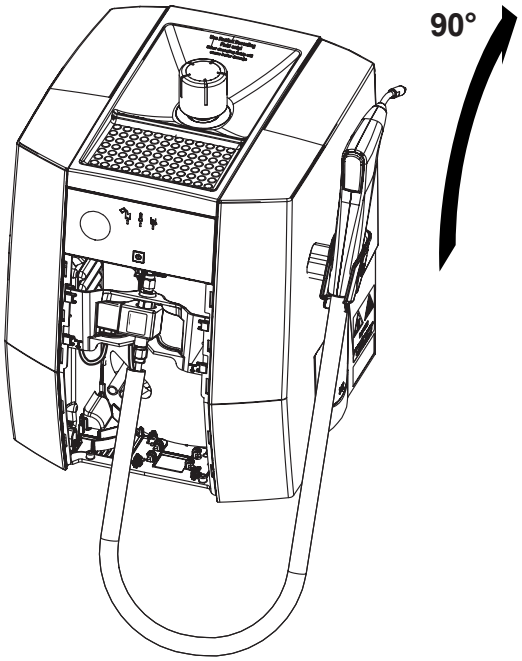


**26.**

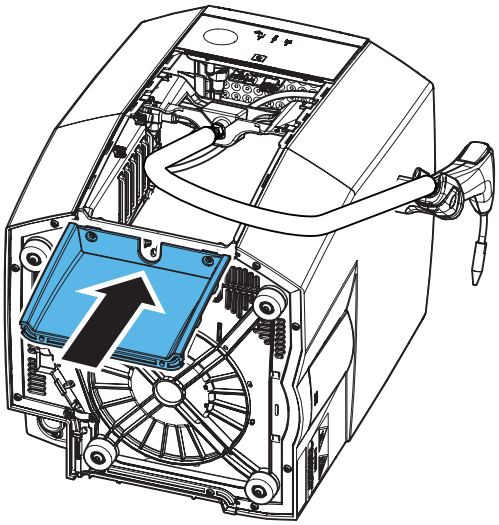

**27.**

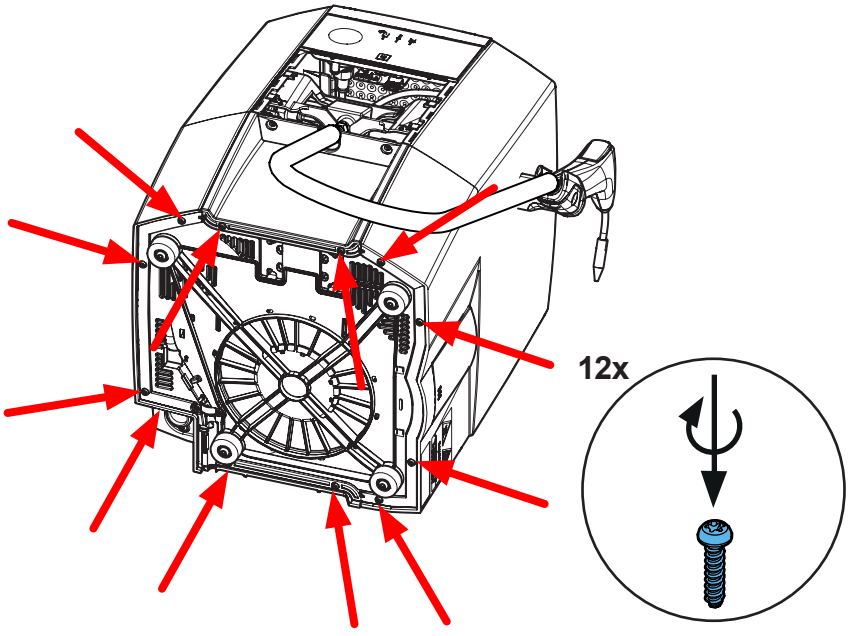

**28.**

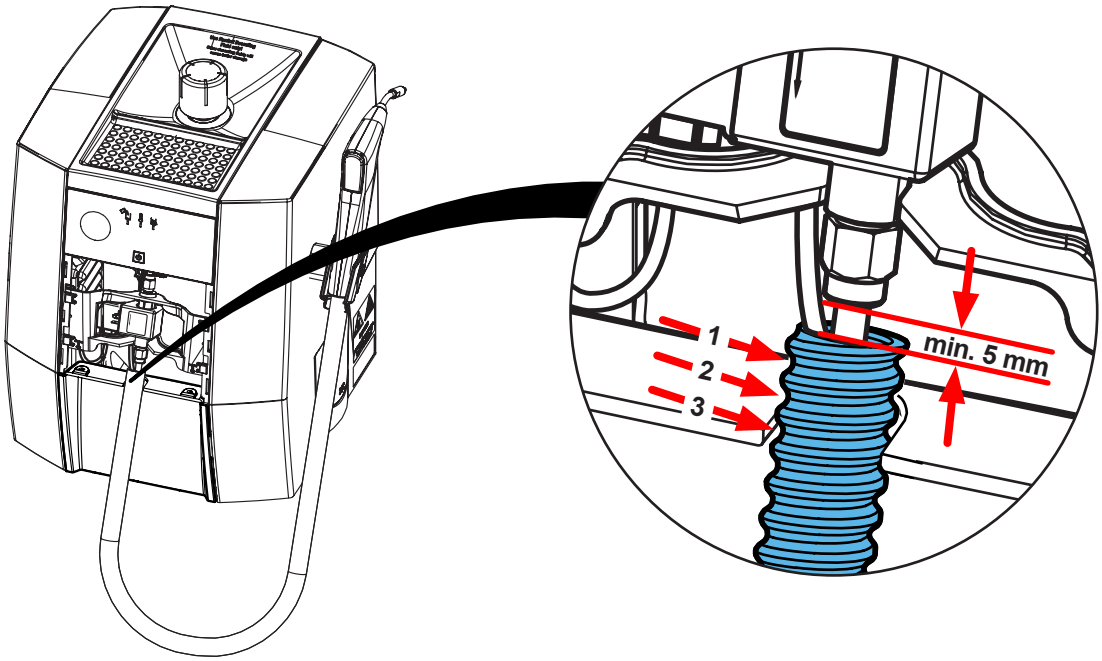


**29.**

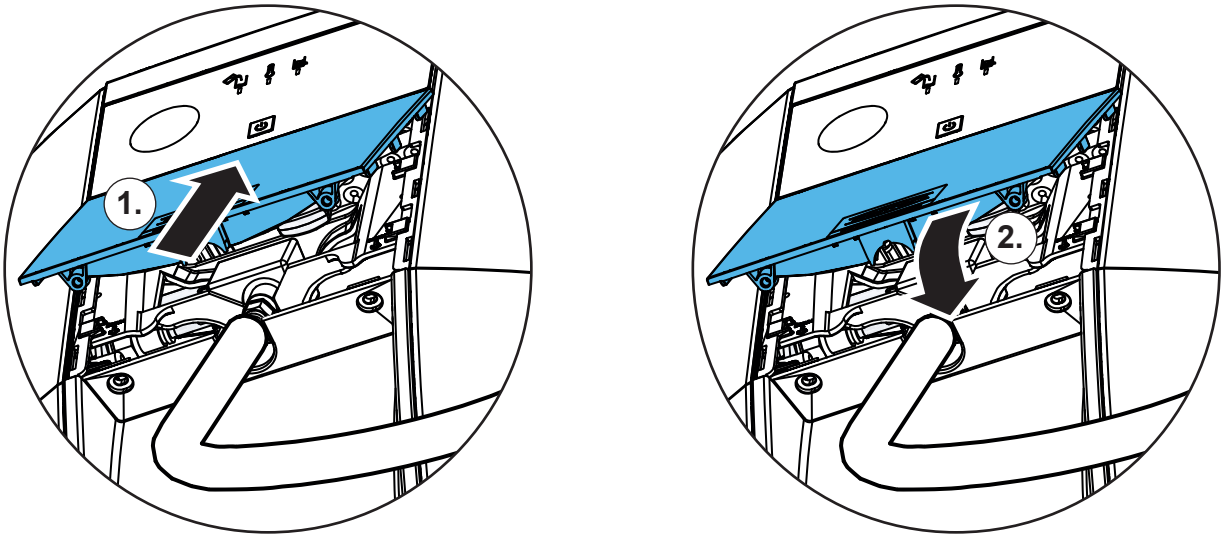


**30.**

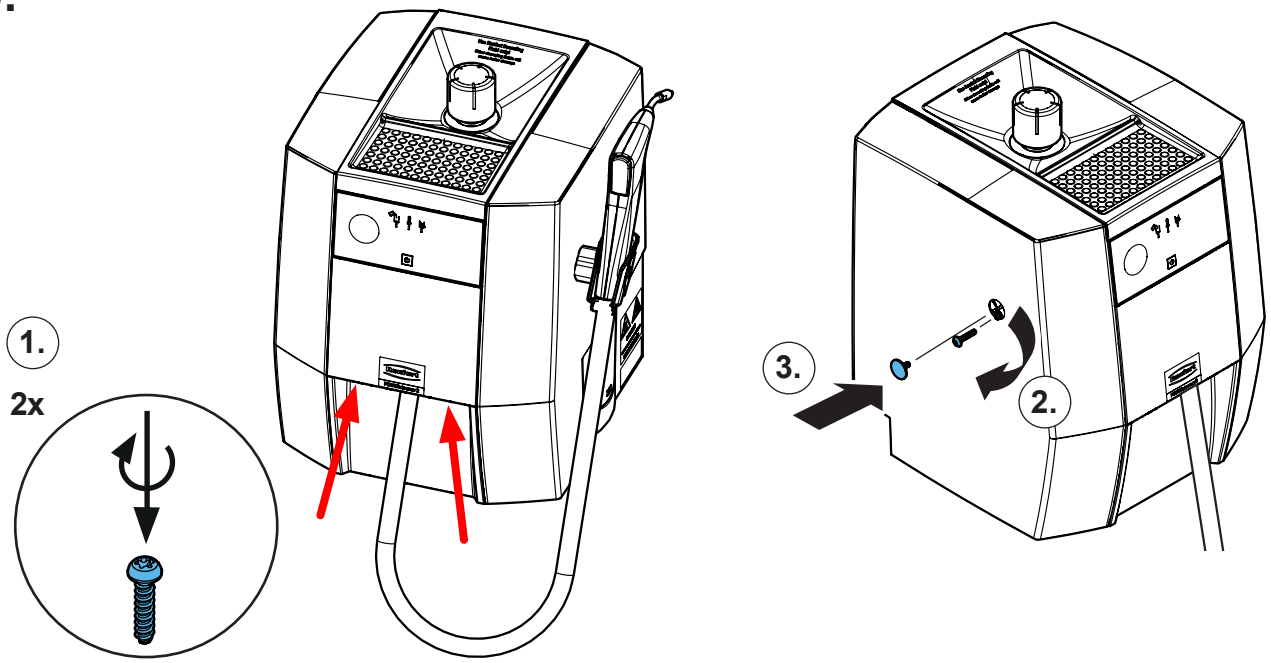

Renfert

making work easy

**Montageanleitung • Assembly Instruction • Instruction d'installation Istruzioni l'istallazione • Instrucciones de montaje • Руководство по монтажу**

# 90003 3663

Halteblöcke Set • Support blocks set • Jeu de blocs de support • Set di blocchi di supporto • Juego de bloques de soporte • Комплект удерживающих блоков

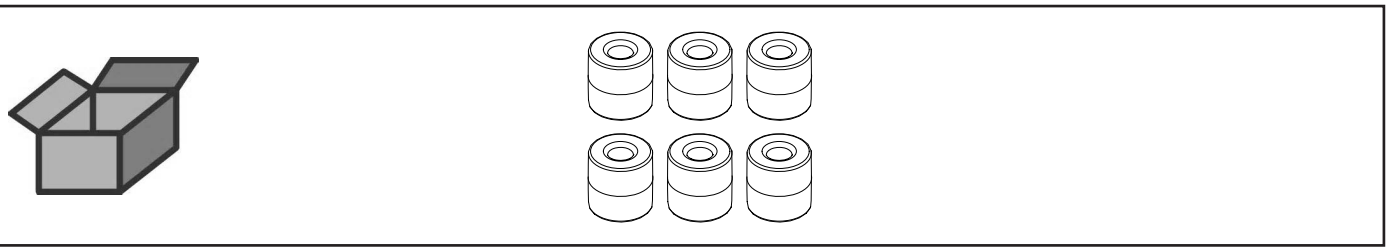

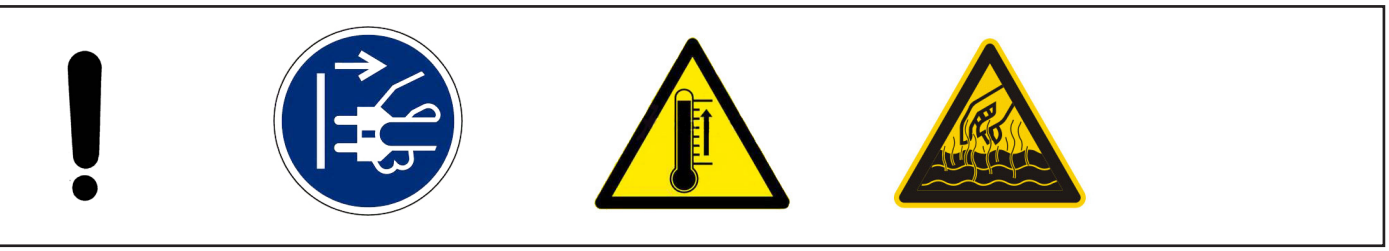

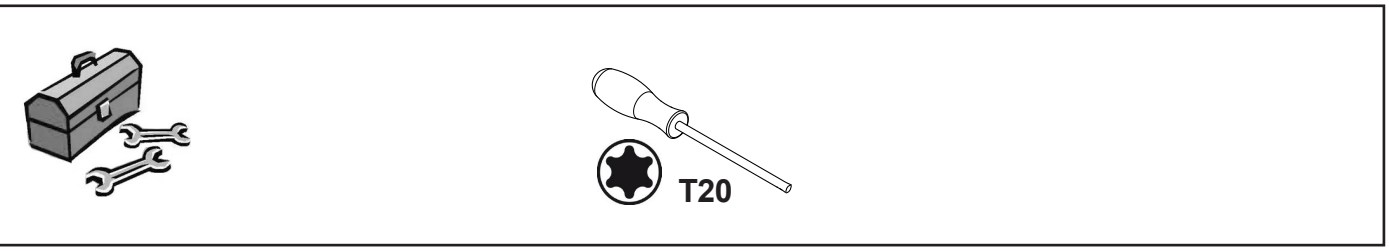


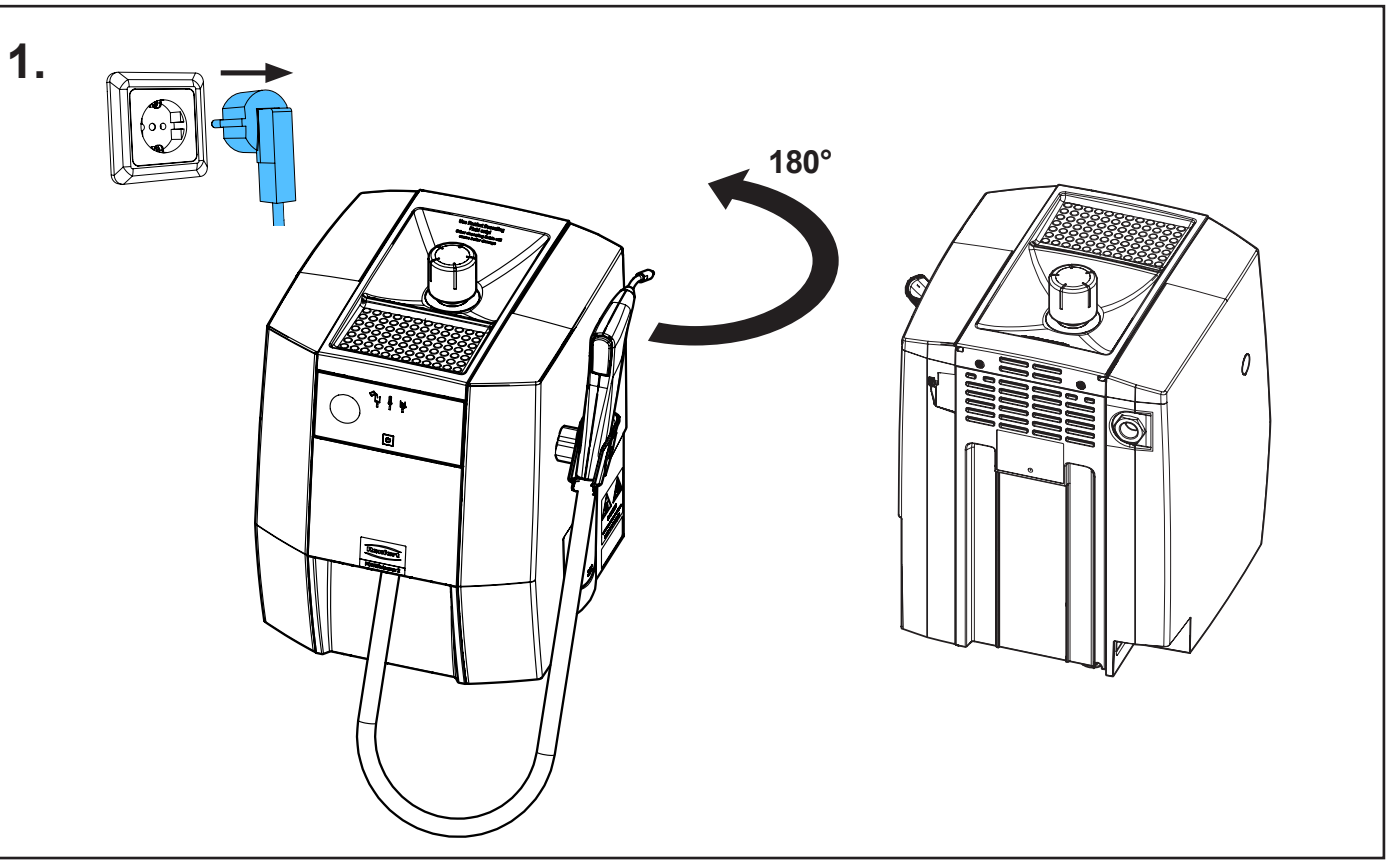


21-6925 20102025

## 2.

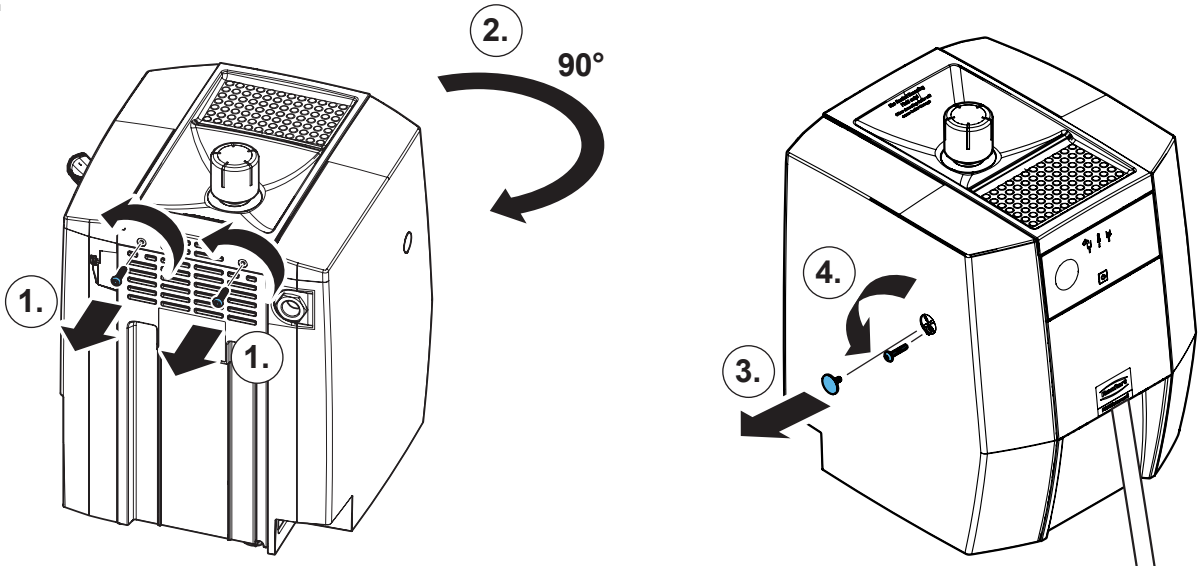


## 3.

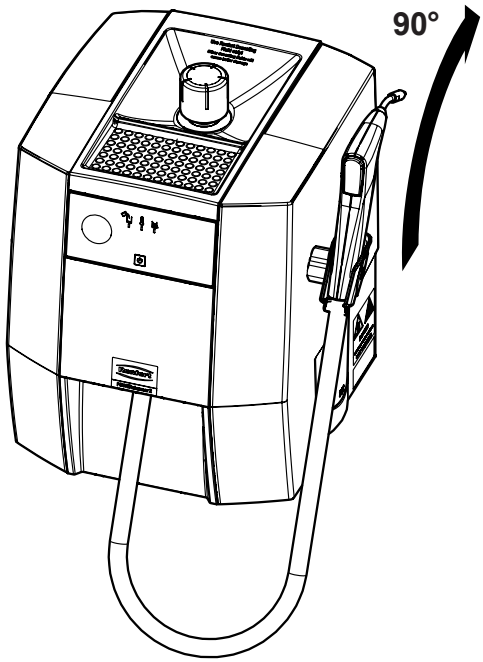


## 4.

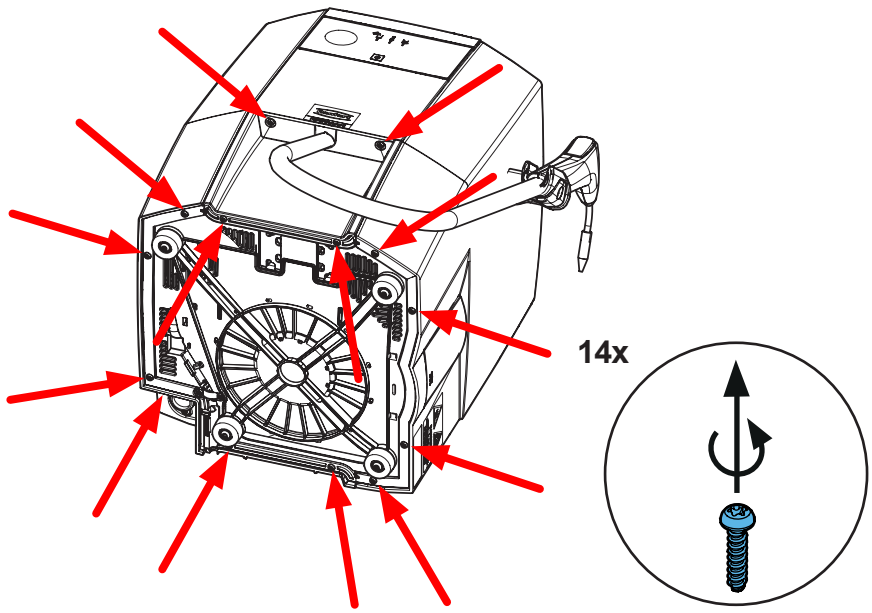

**5.**

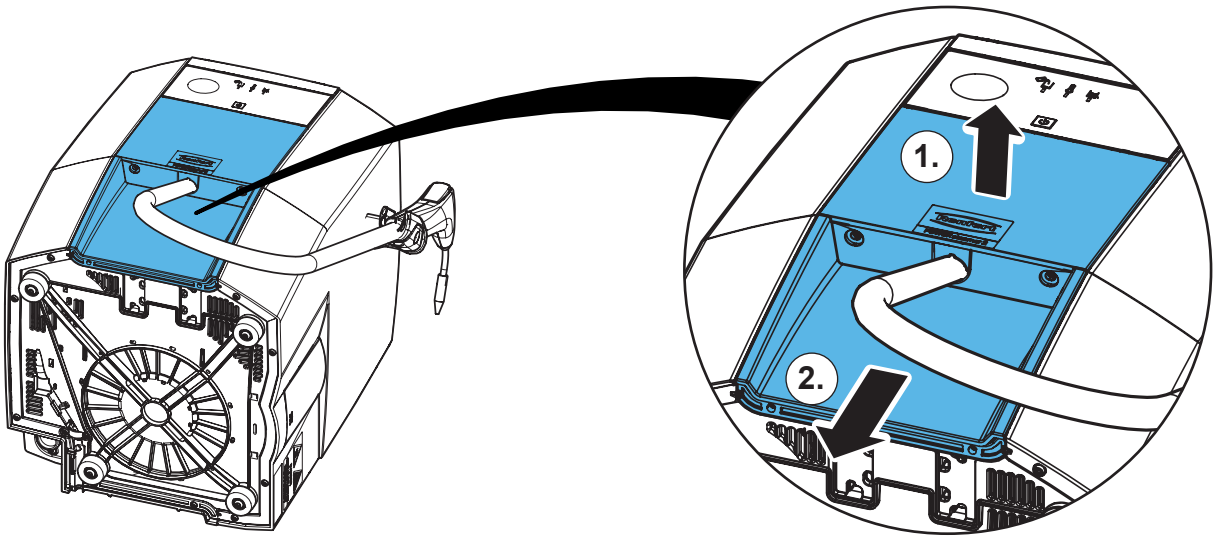


**6.**

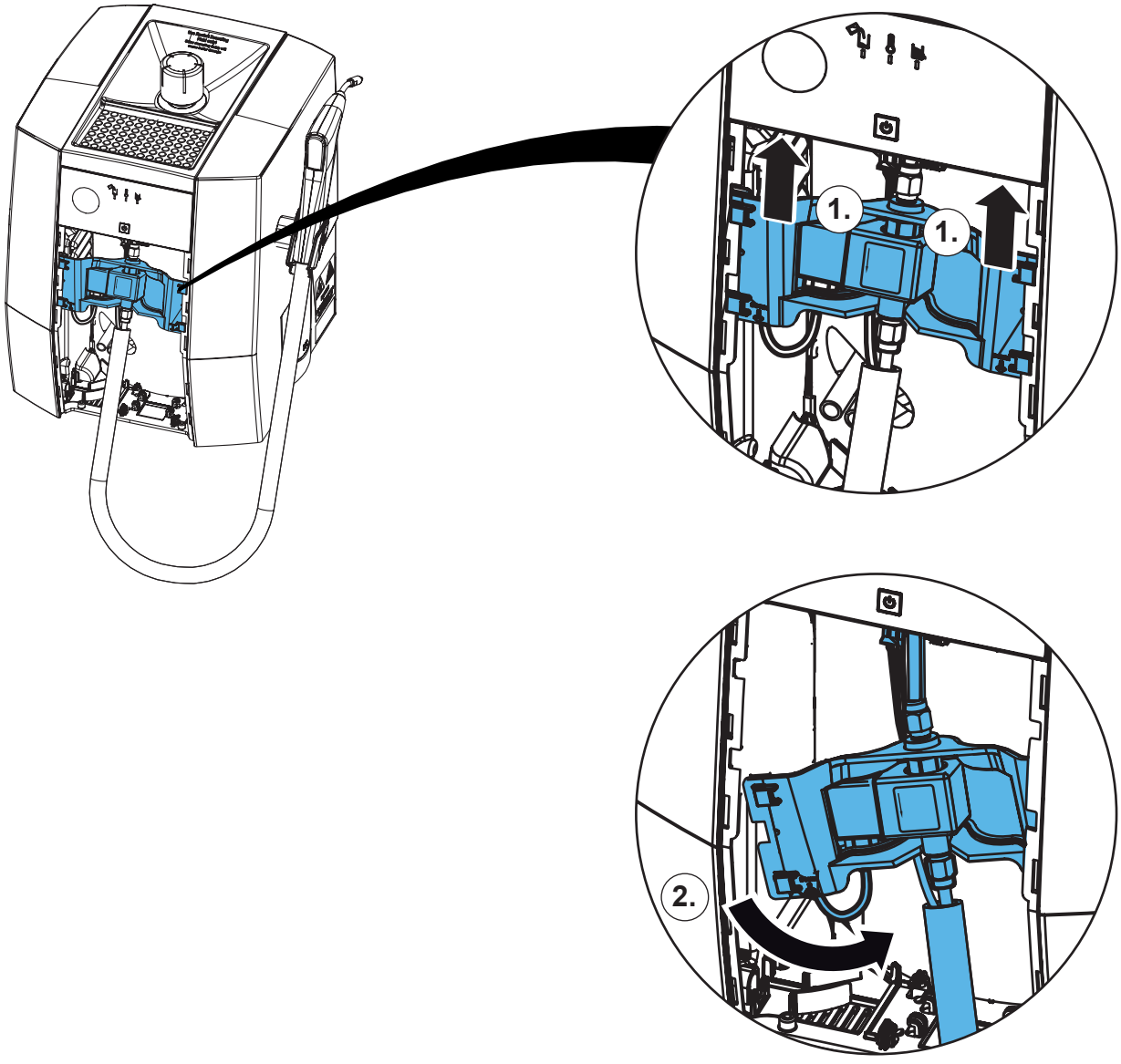

7.

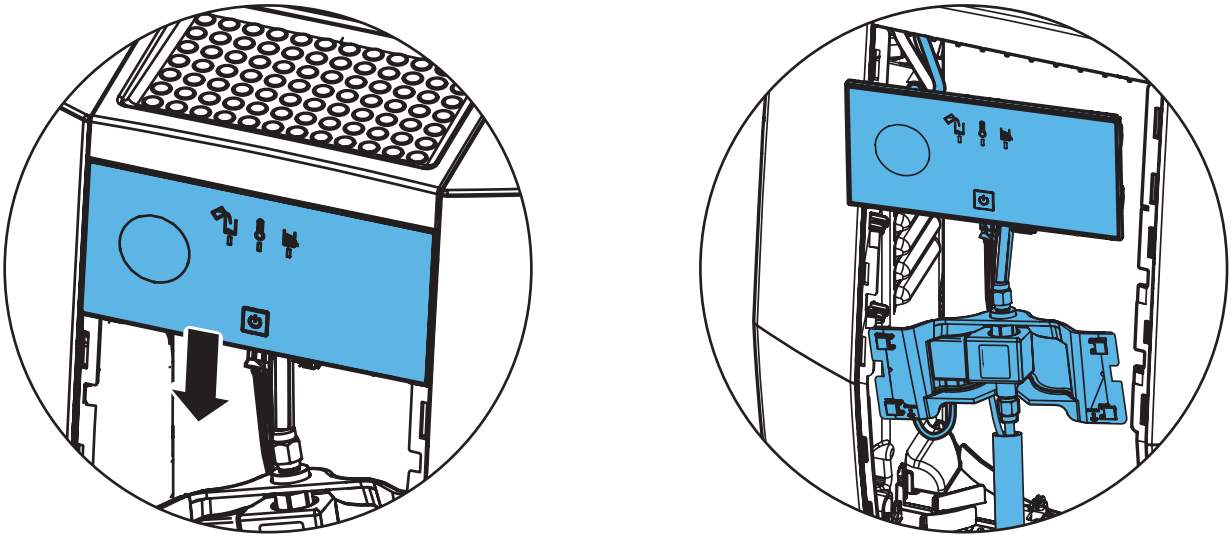

8.

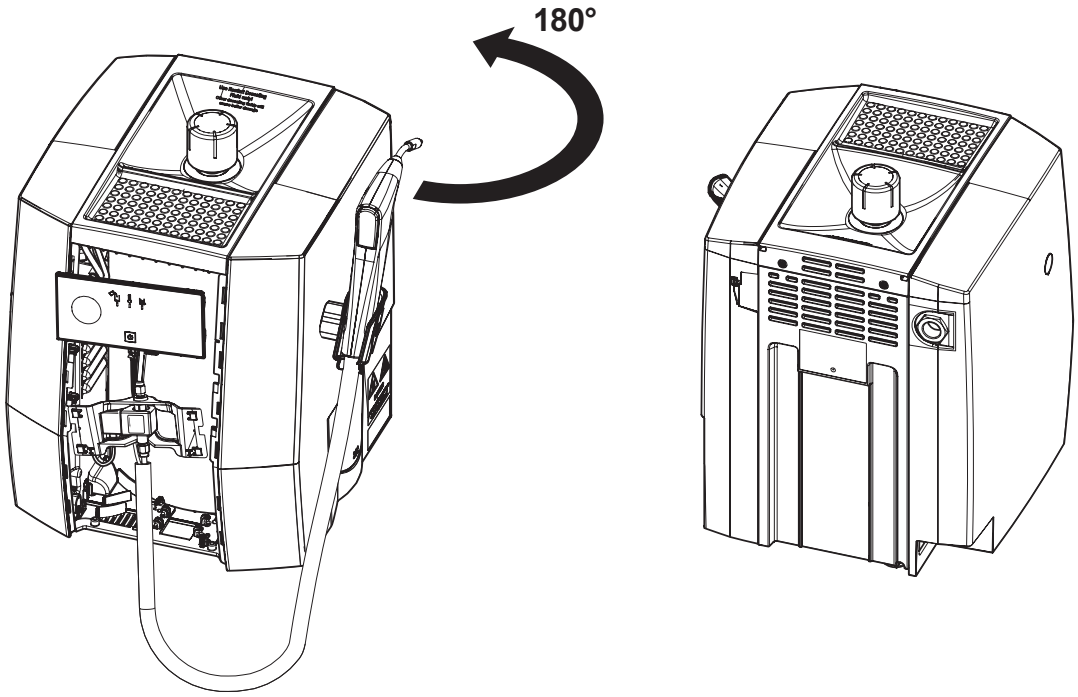


9.

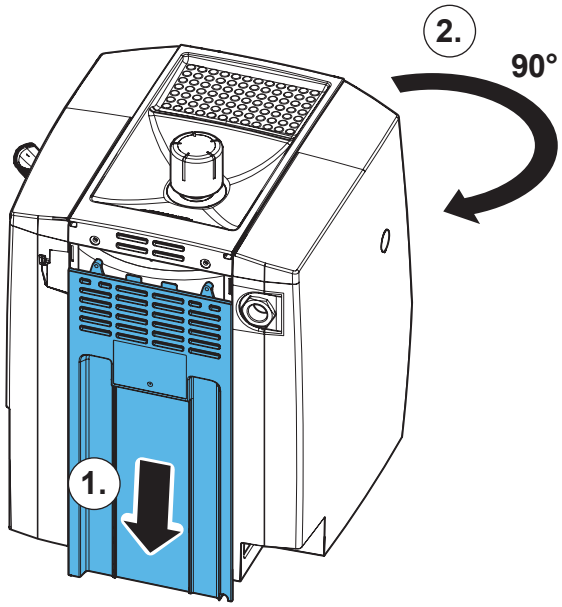

**10.**

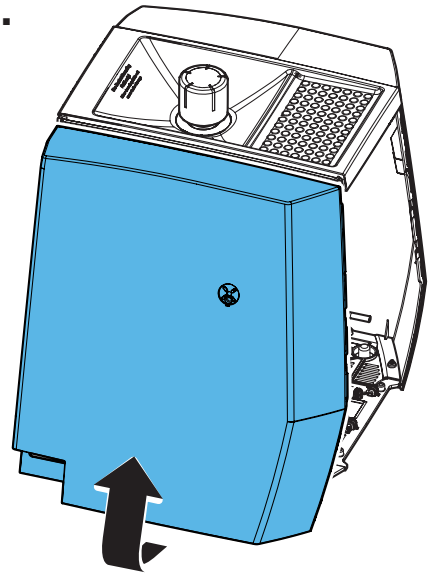

**11.**

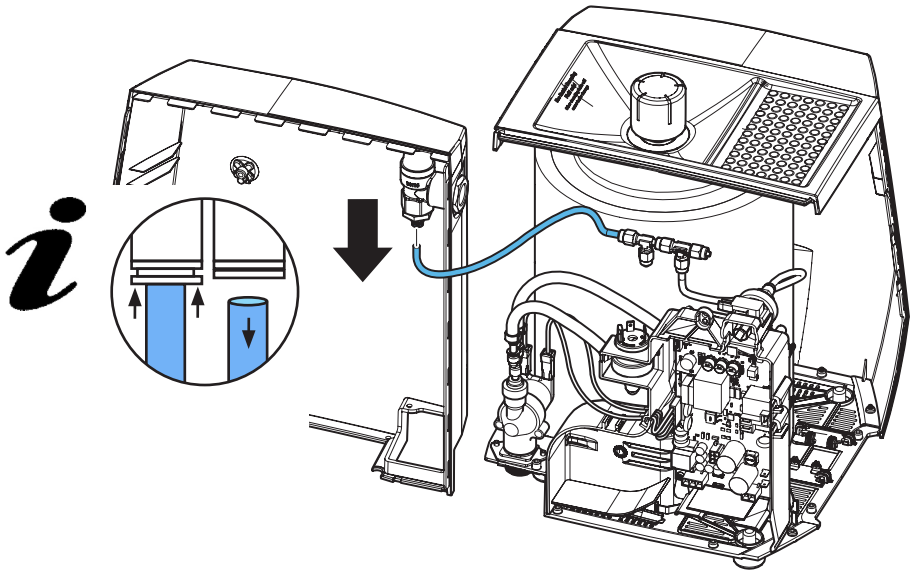

**12.**

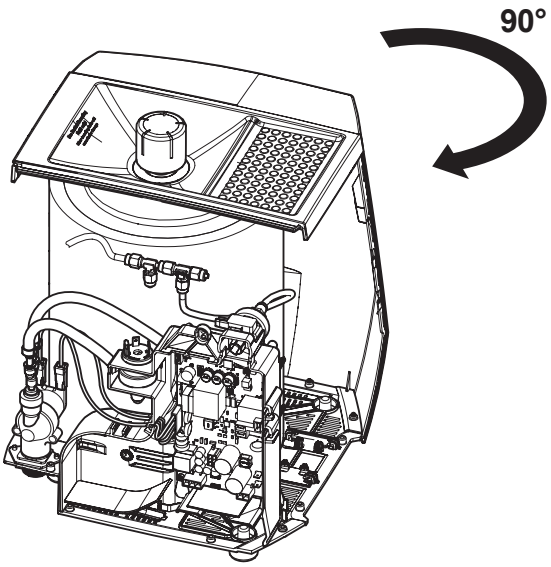

**13.**

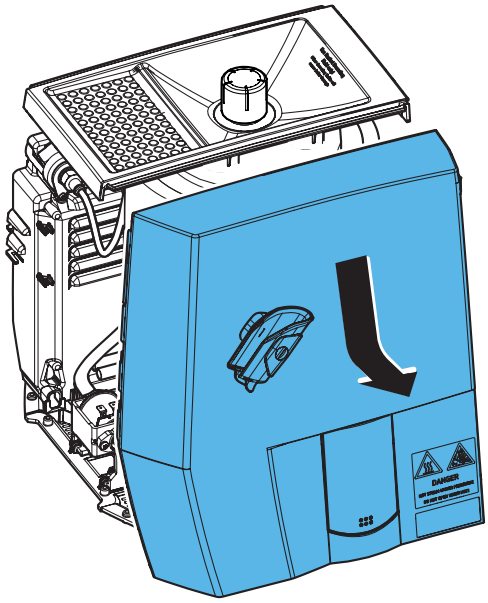

**14.**

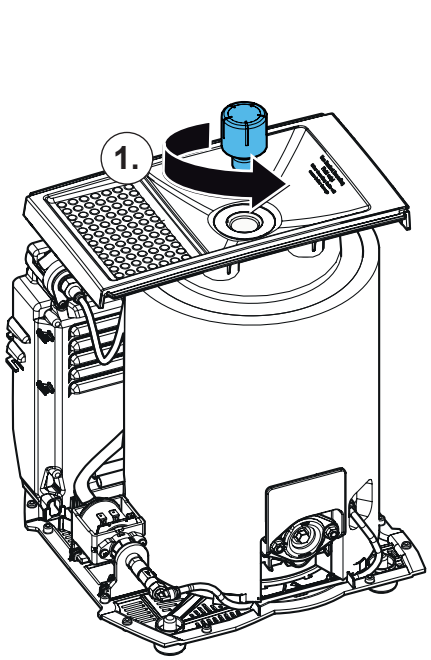


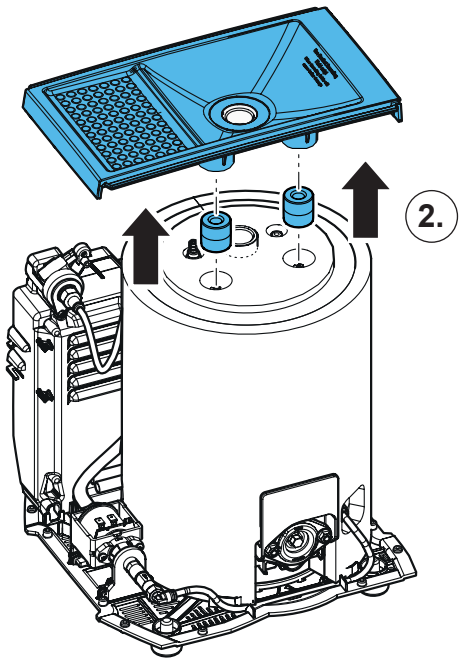


**15.**

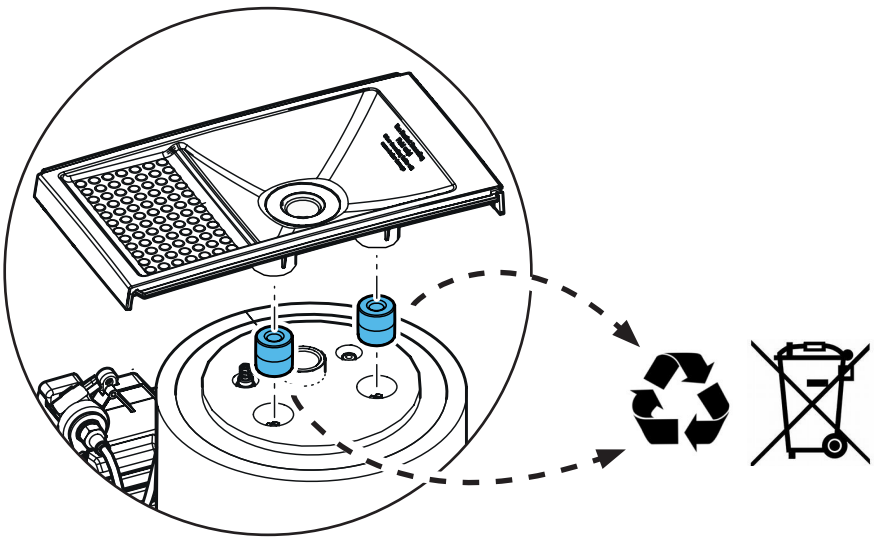

## 16.

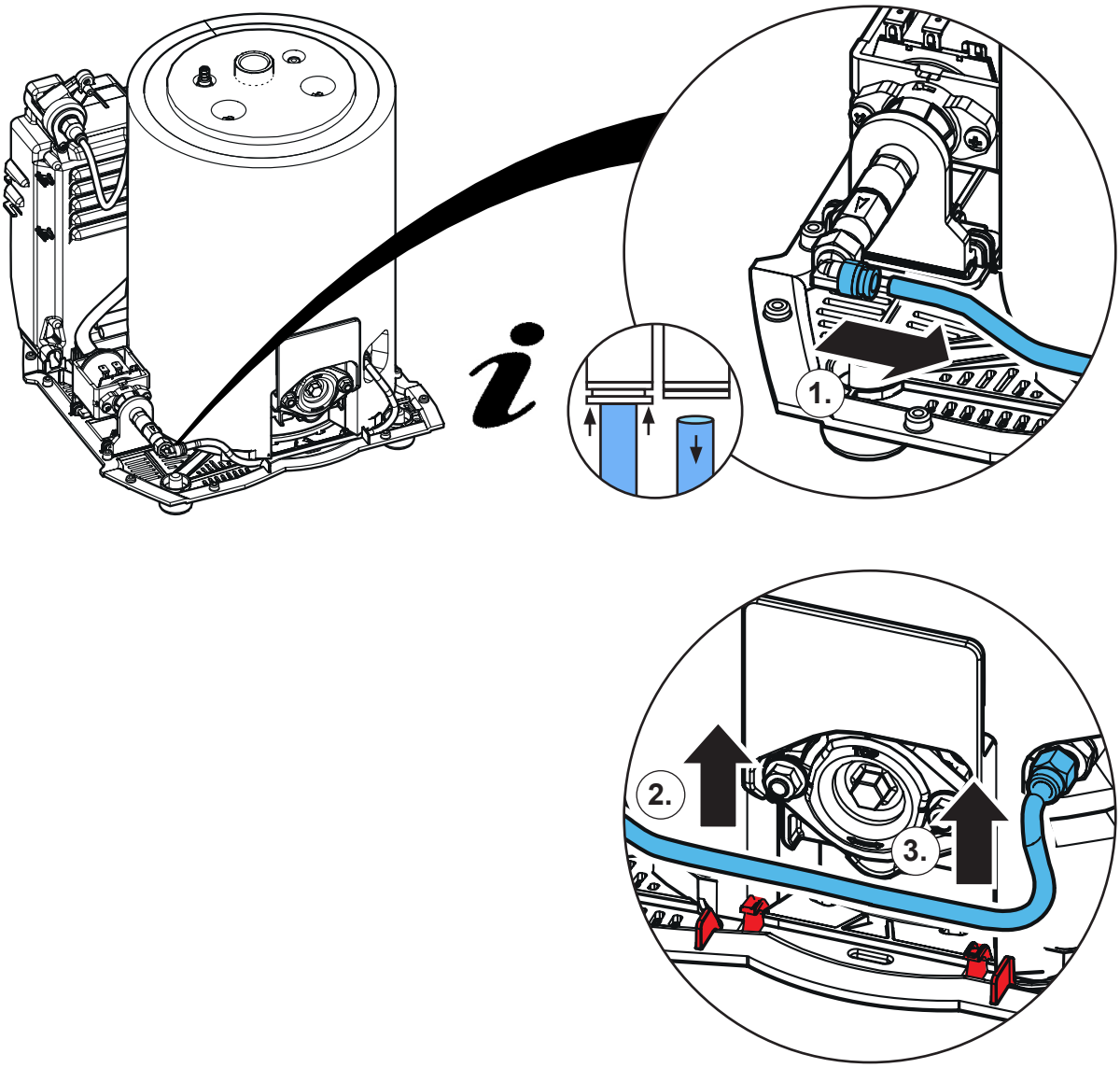


## 17.

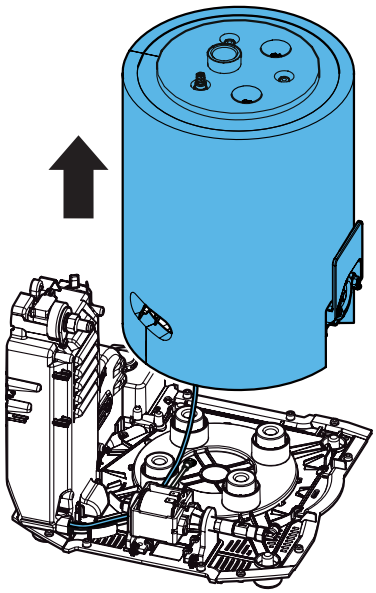

**18.**

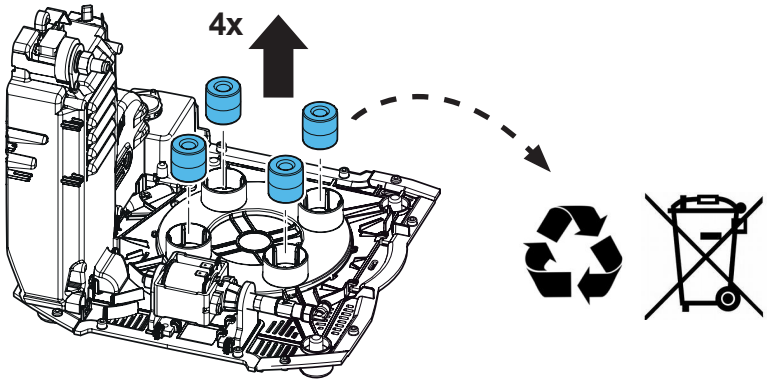


**19.**

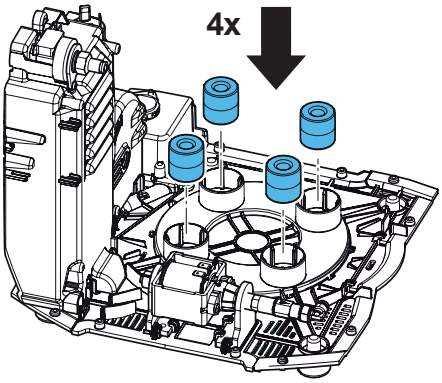


**20.**

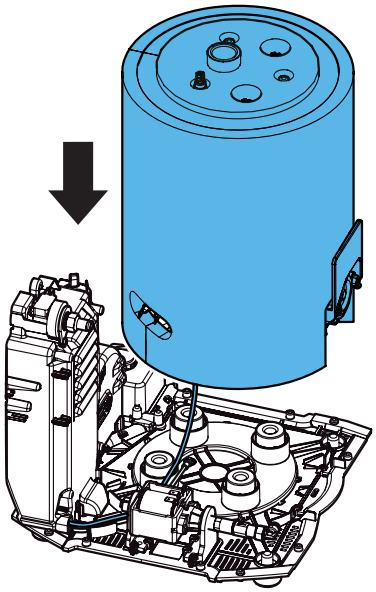

## 21.

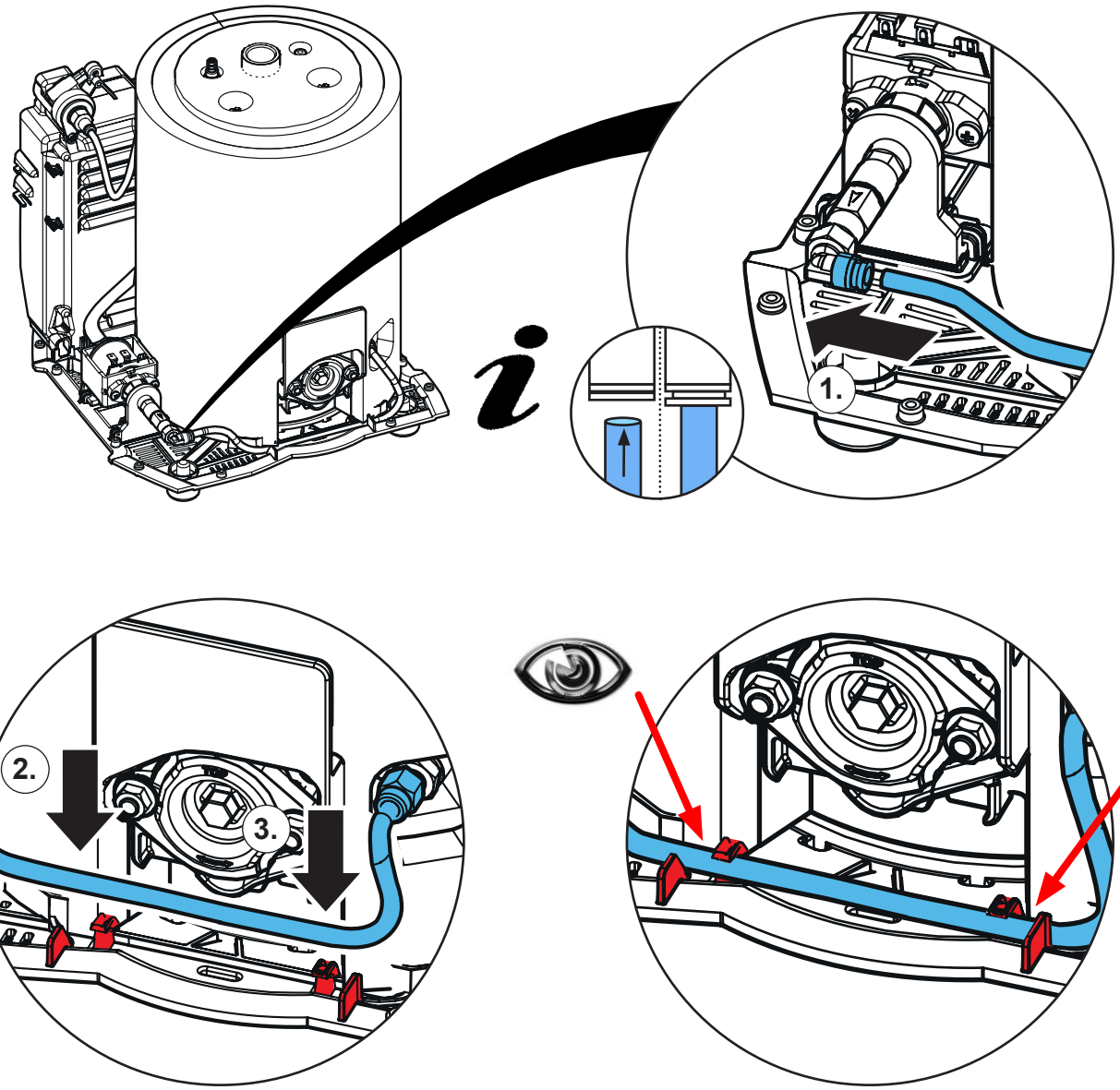


## 22.

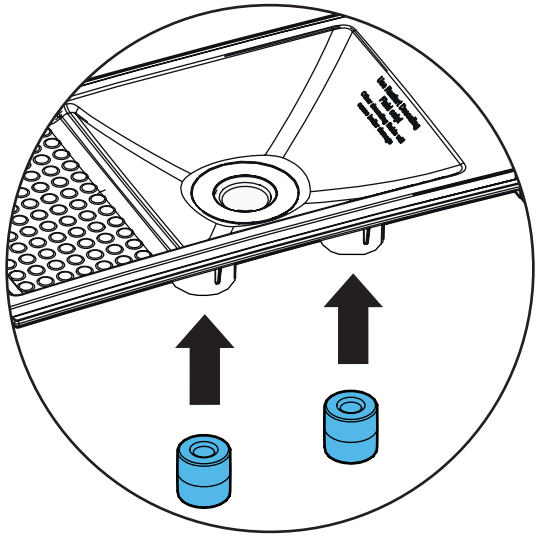

**23.**

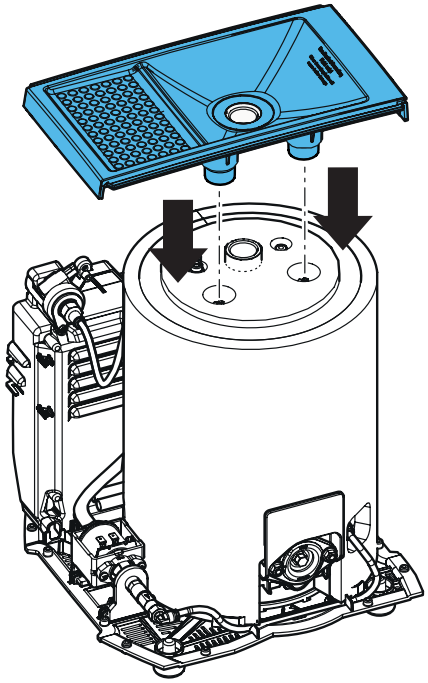

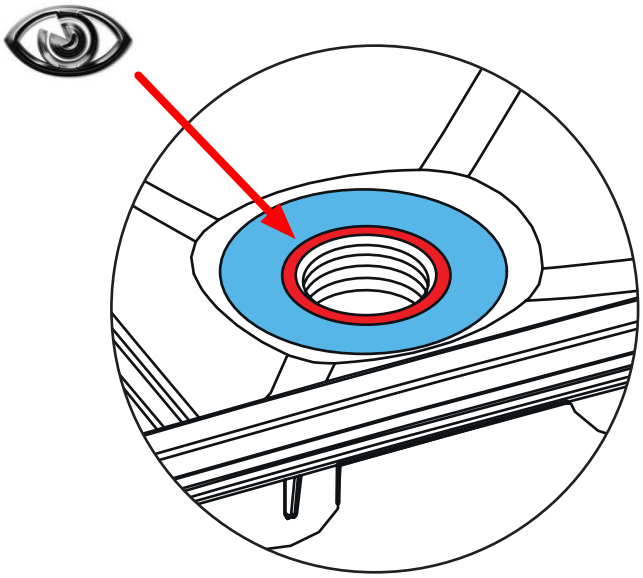

**24.**

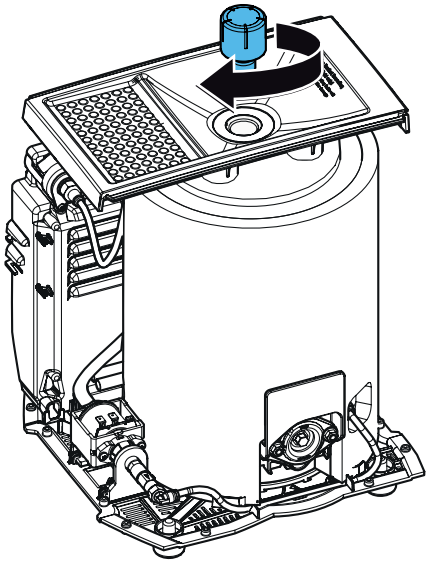

**25.**

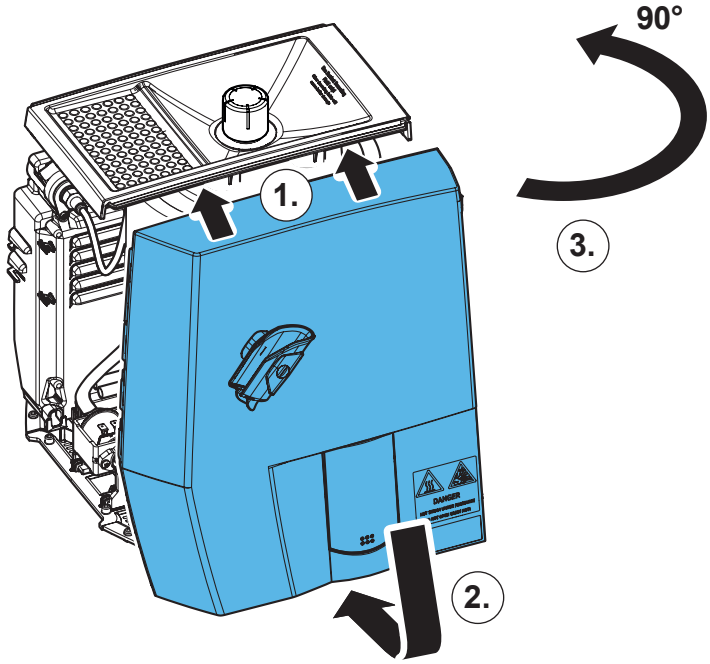

**26.**

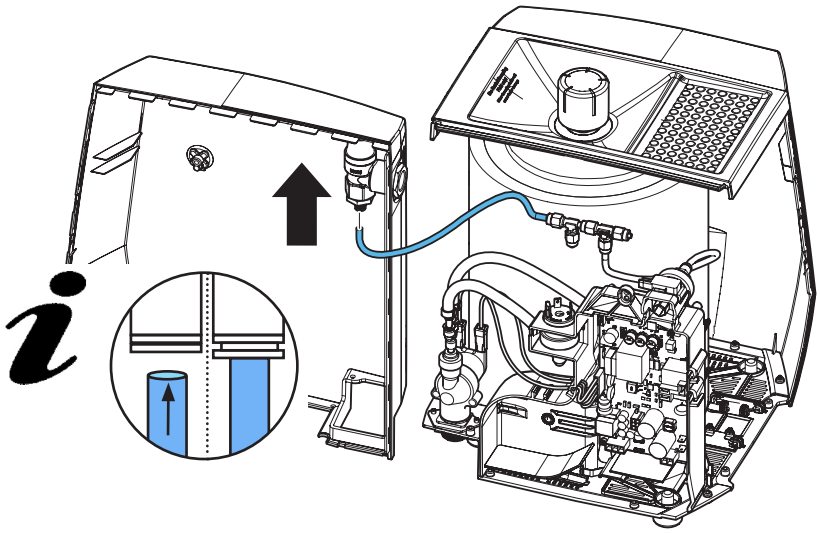

**27.**

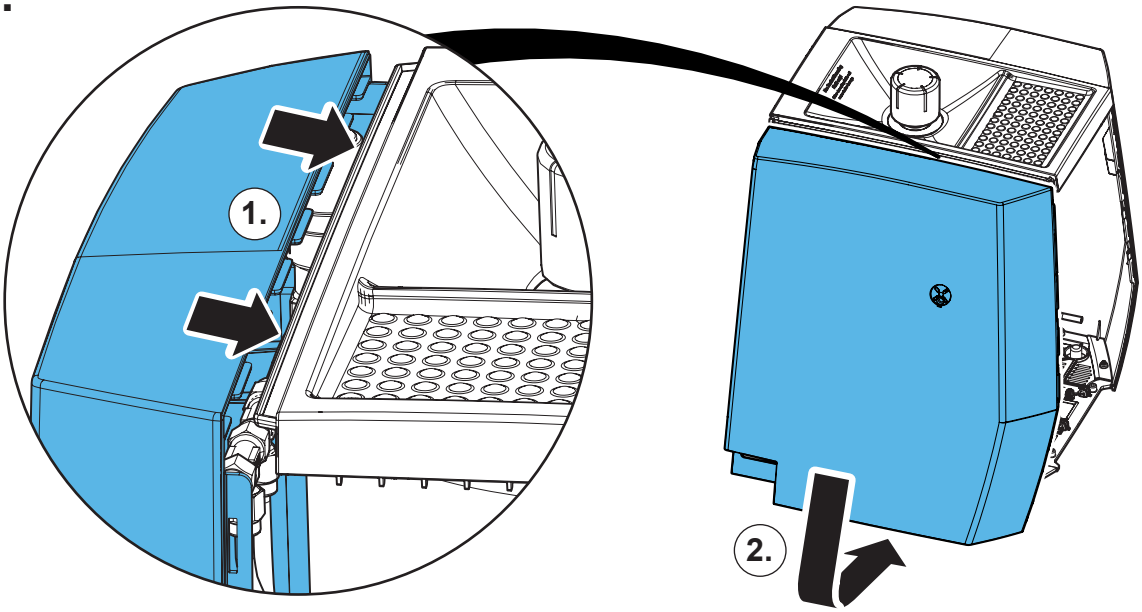


**28.**

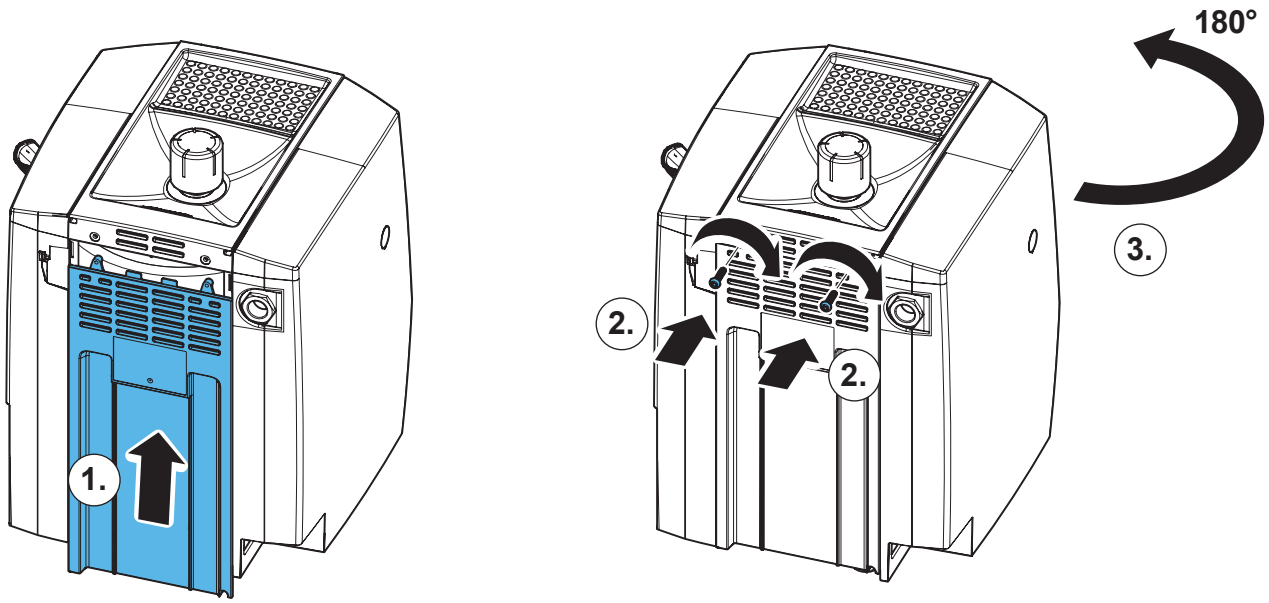

**29.**

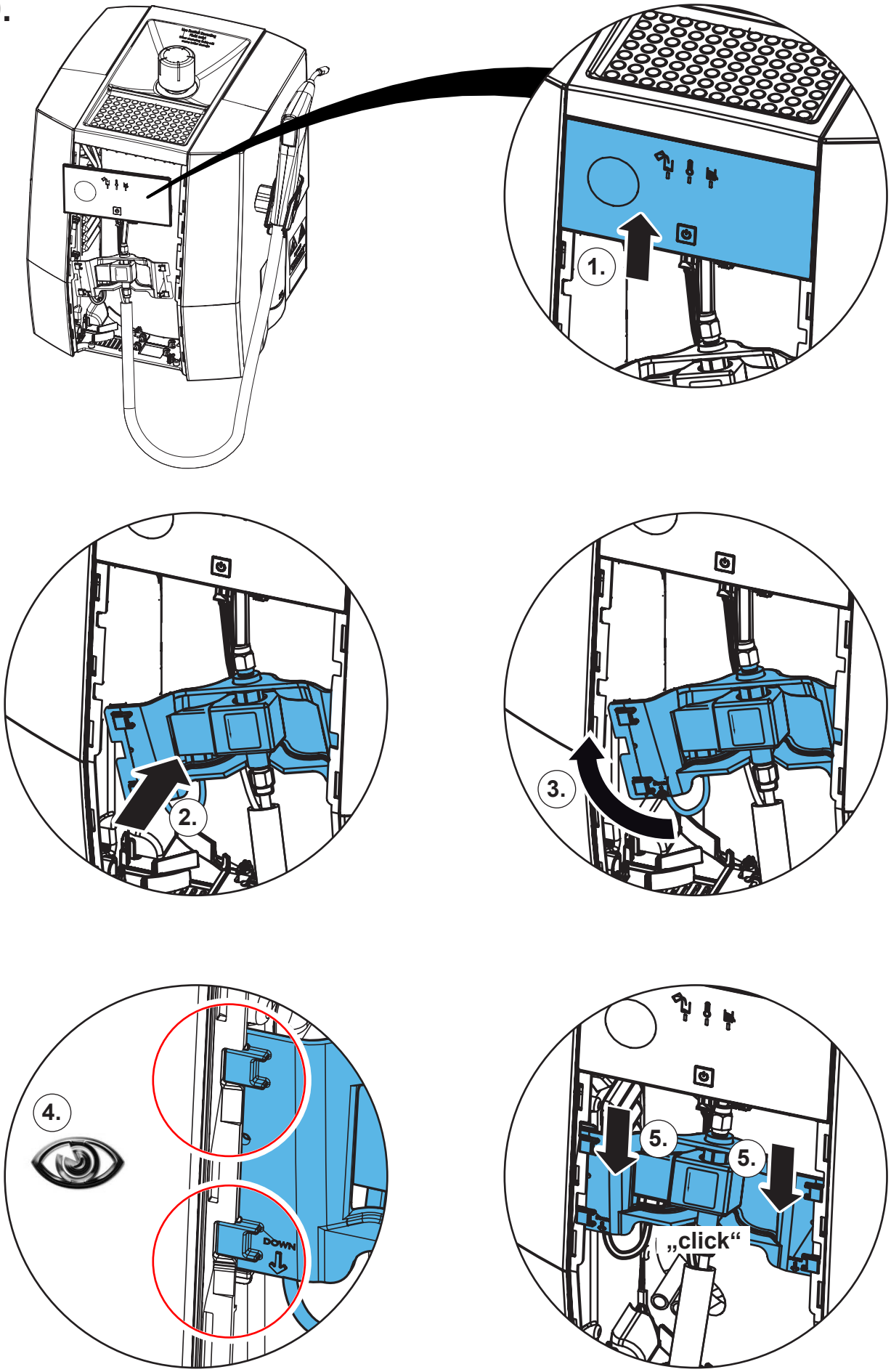

30.

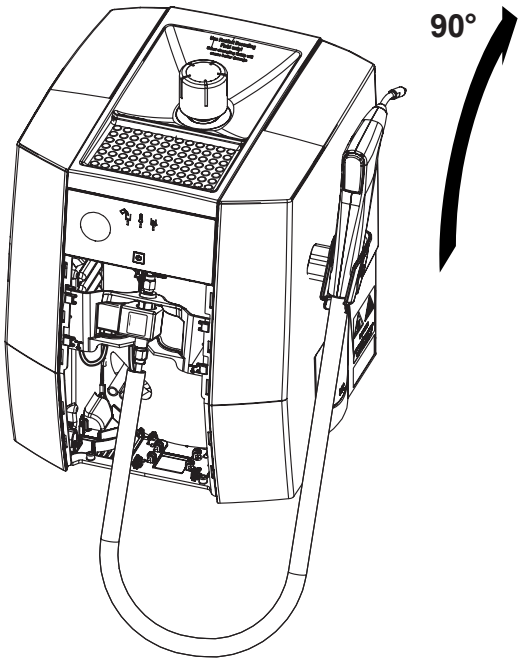


31.

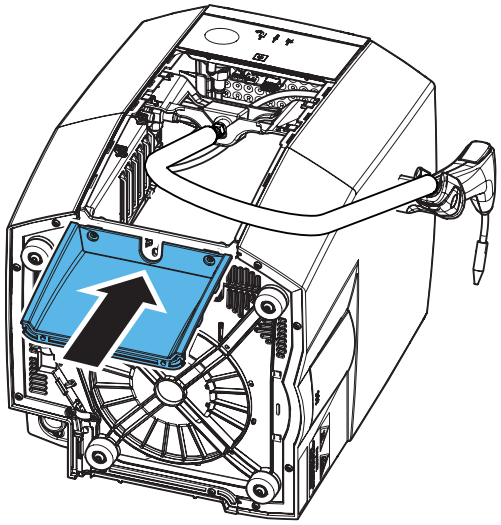

32.

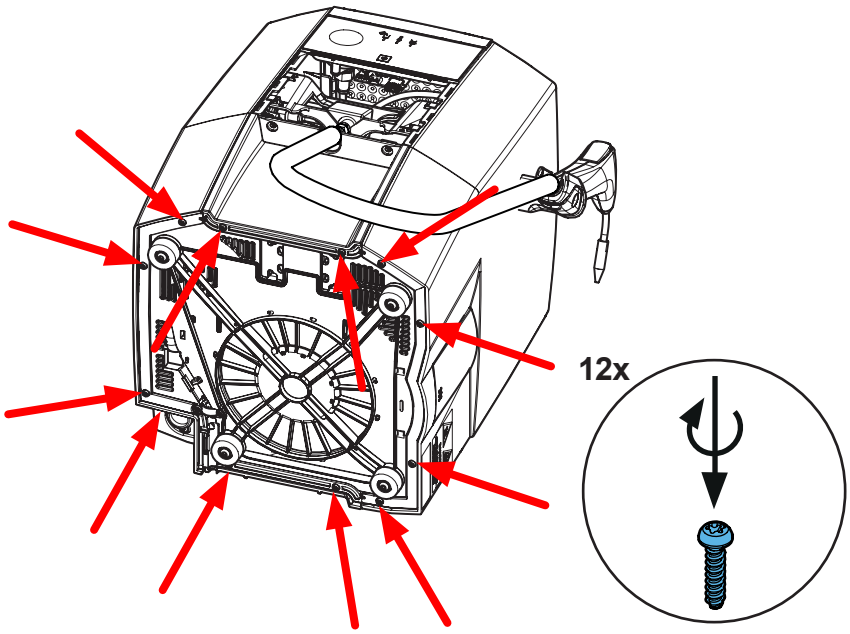


33.

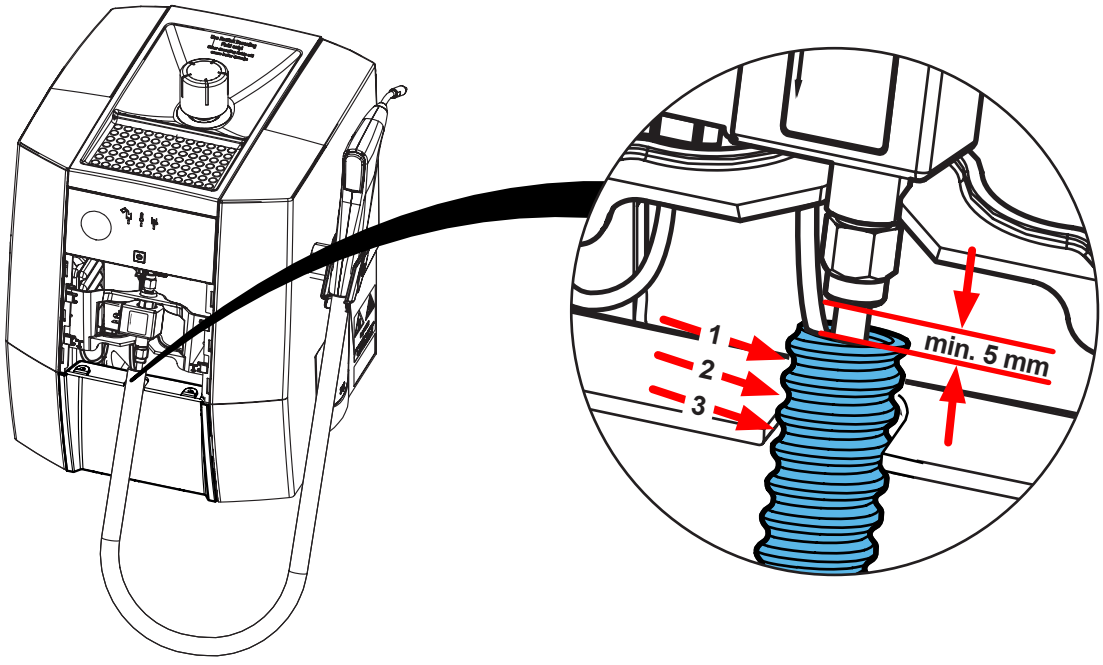

## 34.

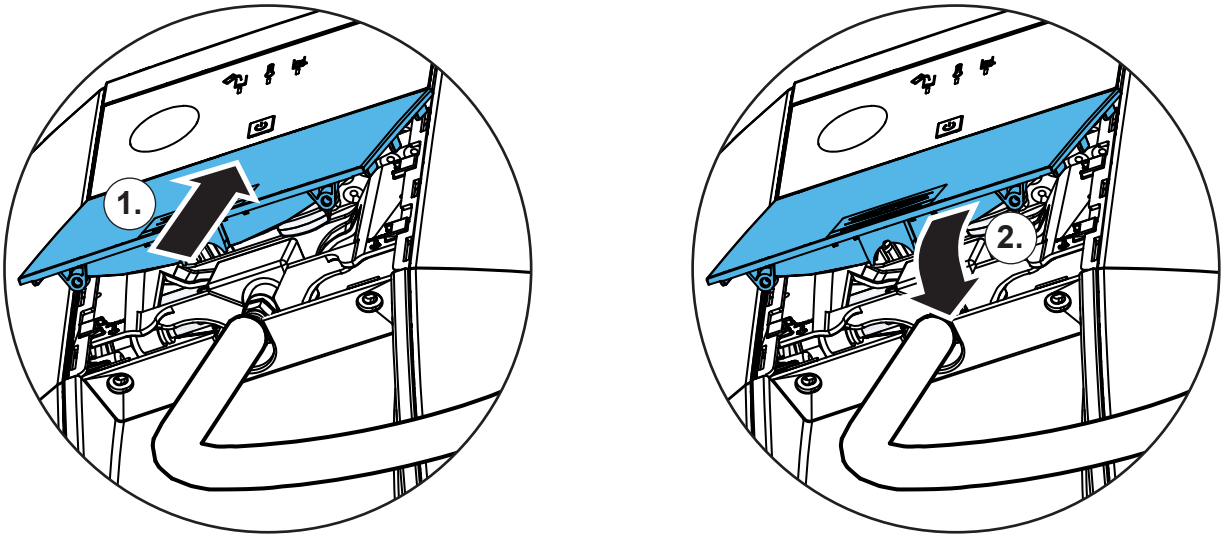


## 35.

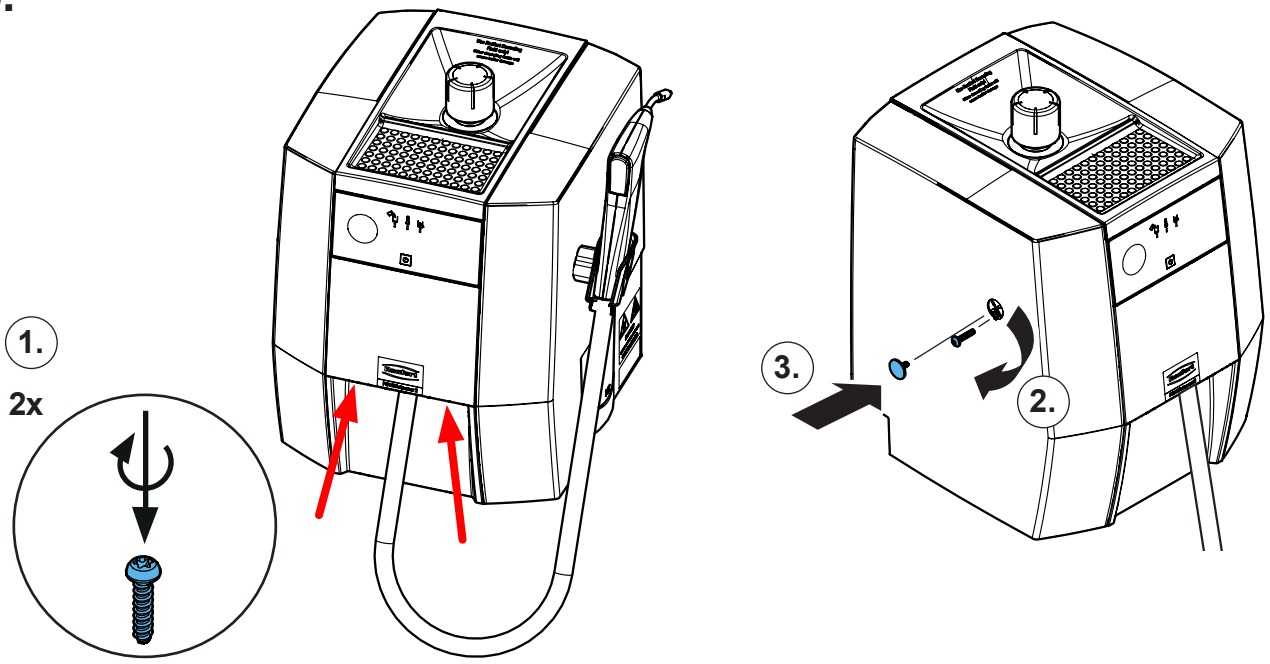


**Schutzleiterprüfung durchführen: siehe am Ende der „Service Instructions“.**
**Performing the protective conductor test: see at the end of the “Service instructions”.**
**Pour vérifier le conducteur de protection: voir à la fin des “Instructions de service”.**
**Per la verifica del conduttore di terra: vedere alla fine delle “Istruzioni di servizio”.**
**Realizar la prueba del conductor de protección: véase al final de las “Instrucciones de servicio”.**
**Выполнить проверку защитного провода: см. в конце „Инструкции по обслуживанию“.**

Renfert

making work easy

**Montageanleitung • Assembly Instruction • Instruction d'installation Istruzioni l'istallazione • Instrucciones de montaje • Руководство по монтажу**

# 90003 3709

Temperatursensor • Temperature sensor • Capteur de température • Sensore di temperatura • Sensor de temperatura • Датчик температуры

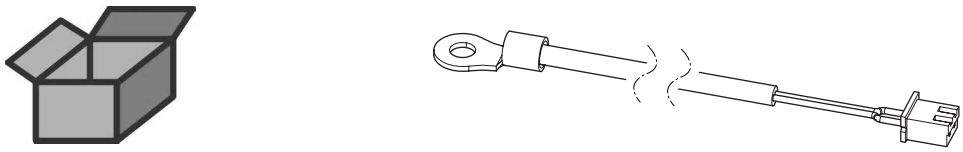

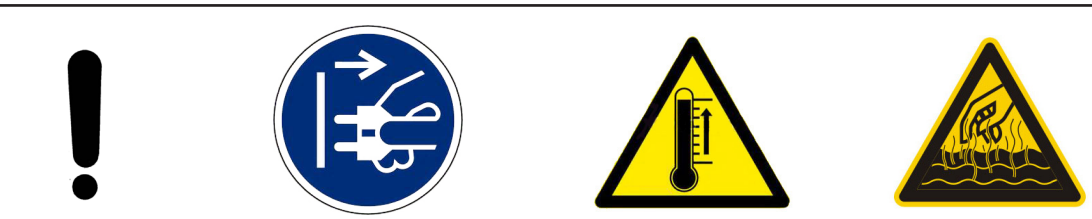




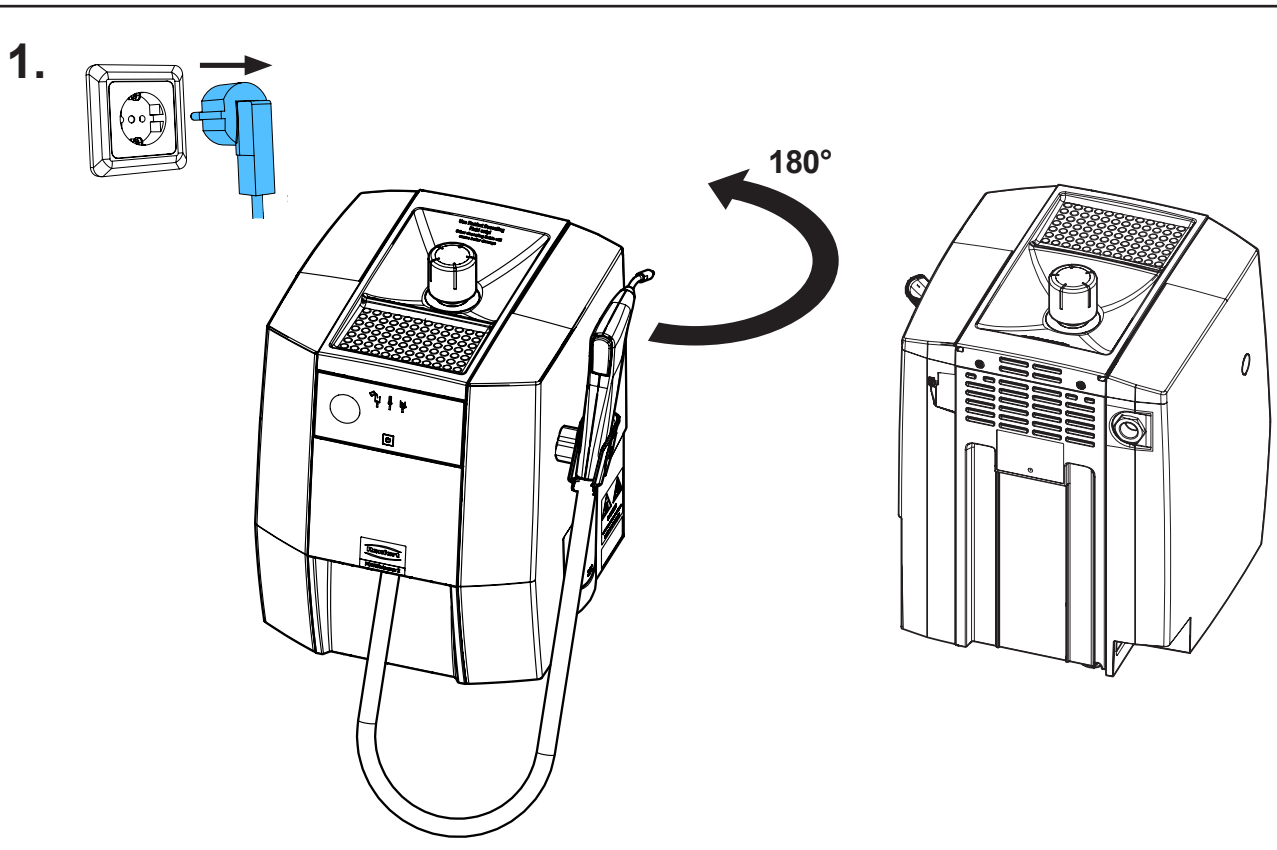


21-6925 20102025

## 2.

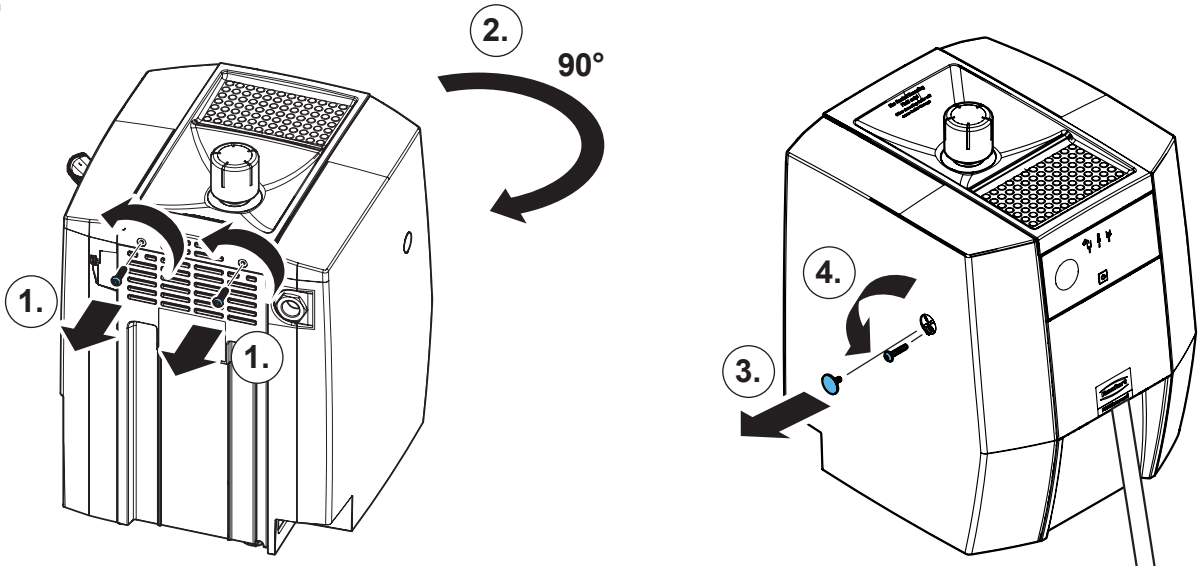


## 3.

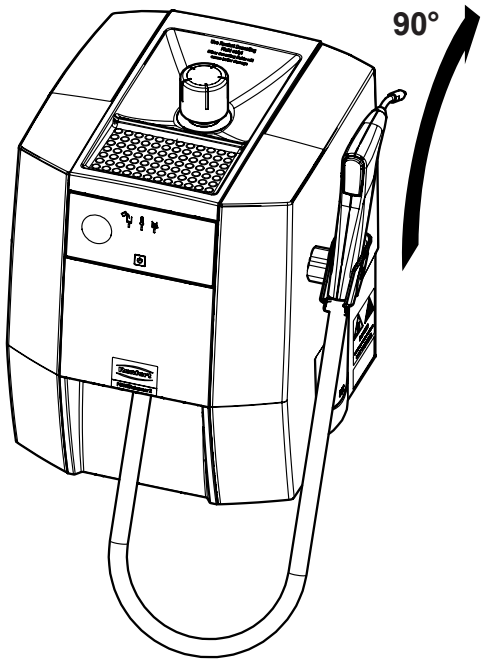


## 4.

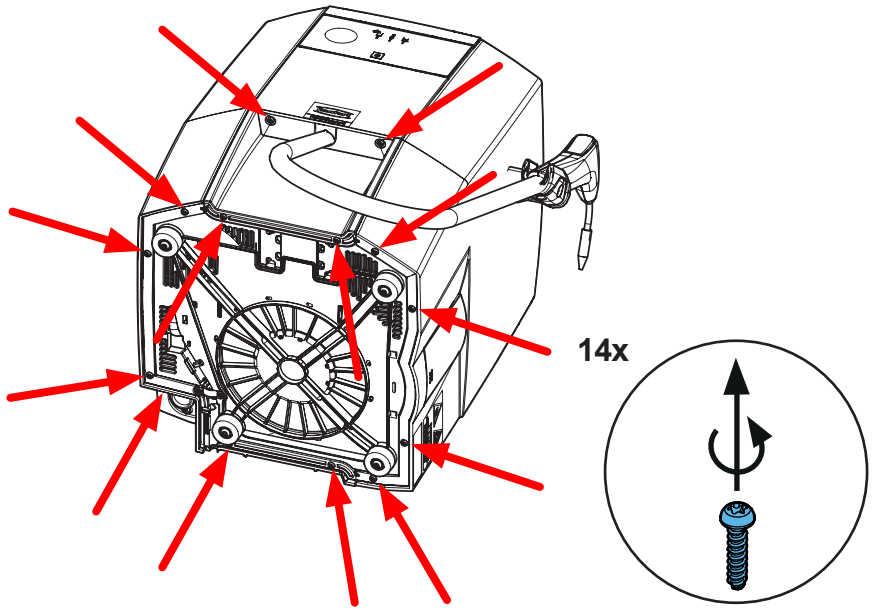

**5.**

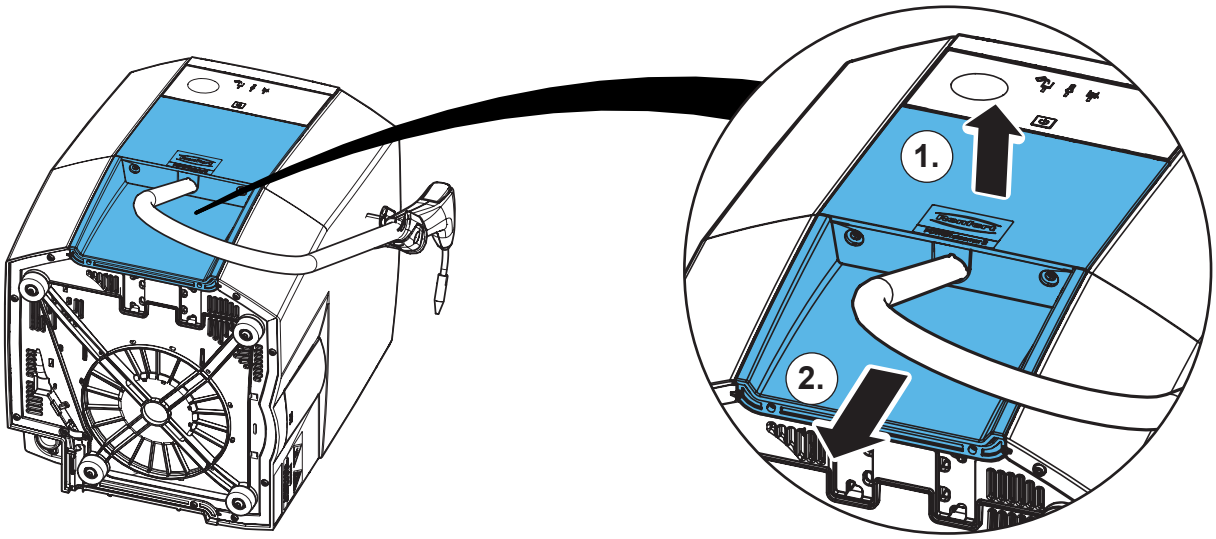


**6.**

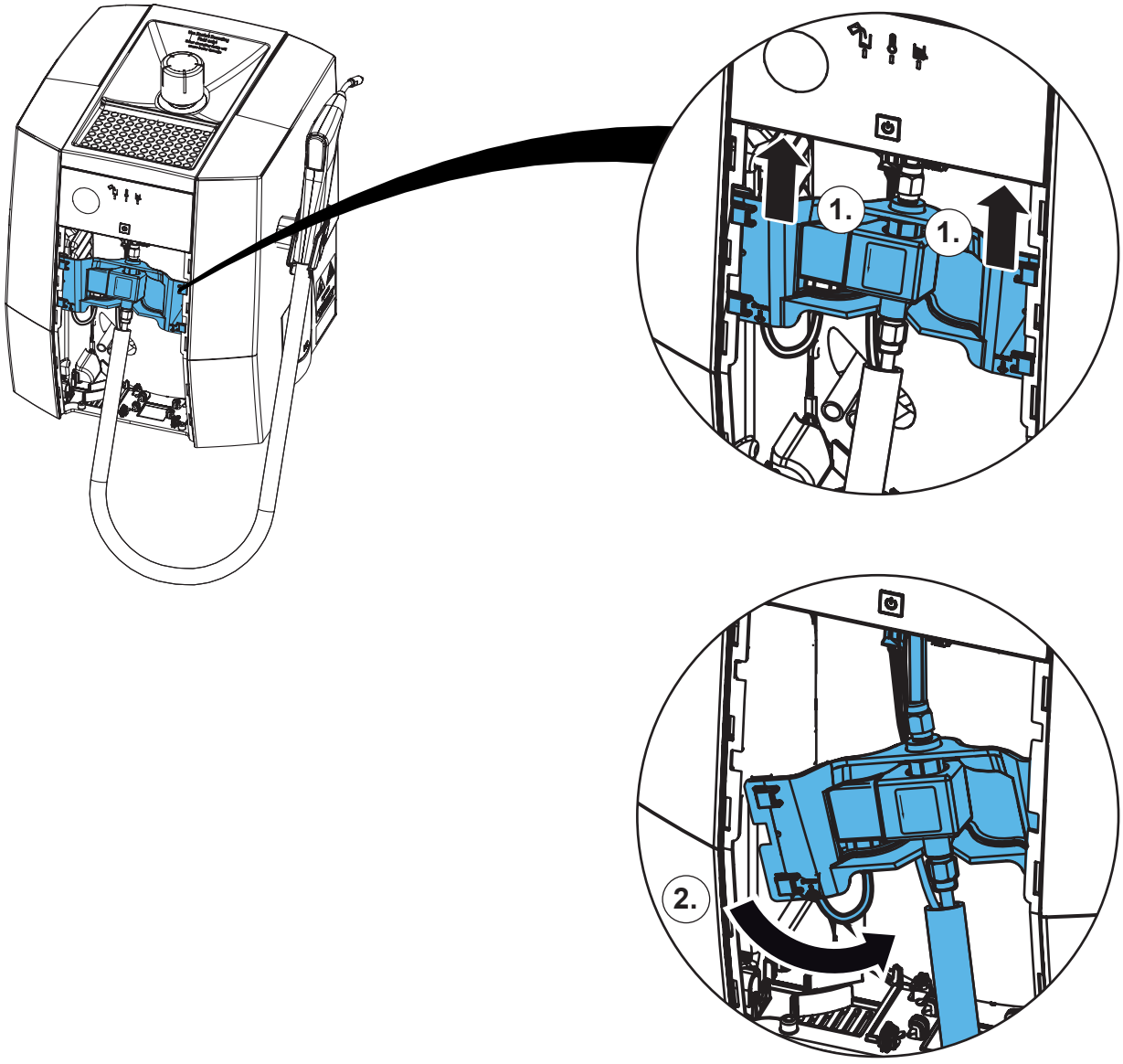

7.

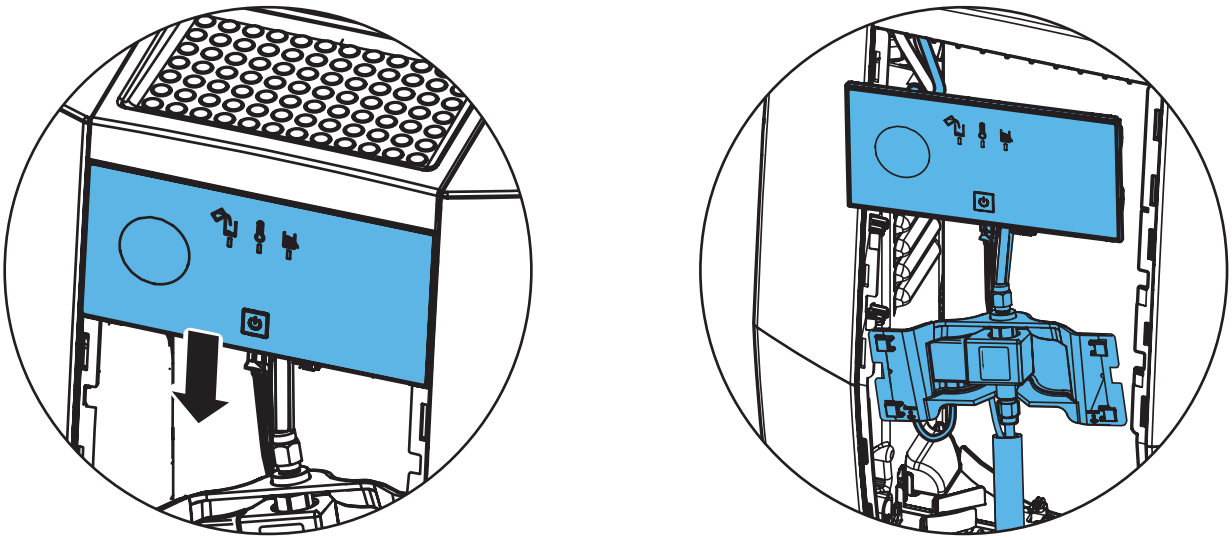

8.

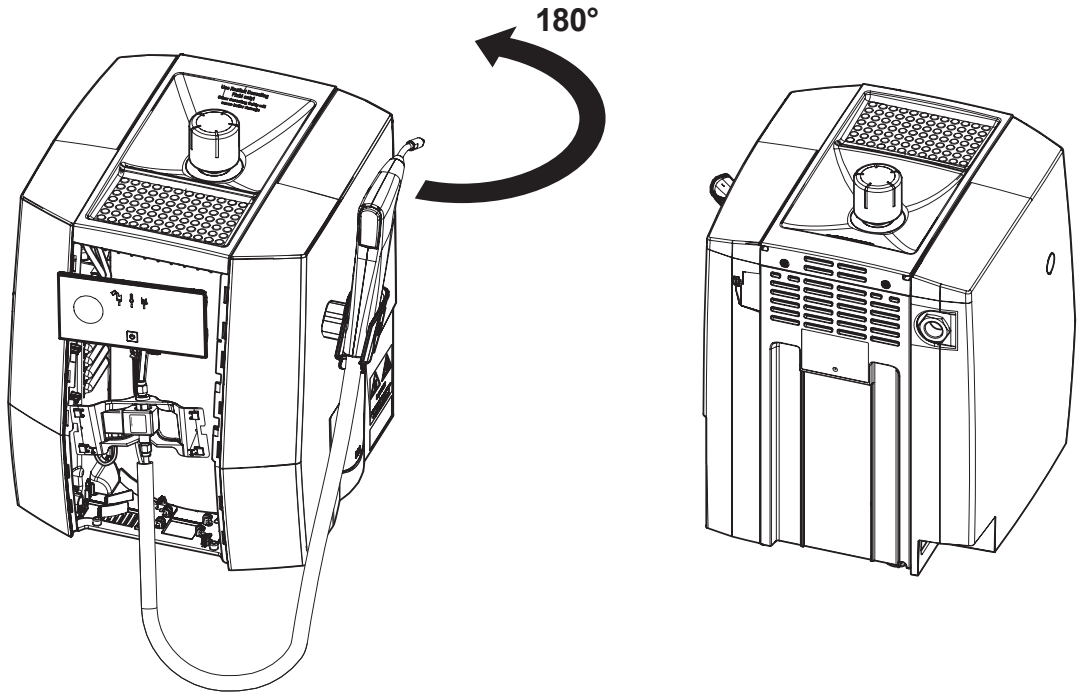


9.

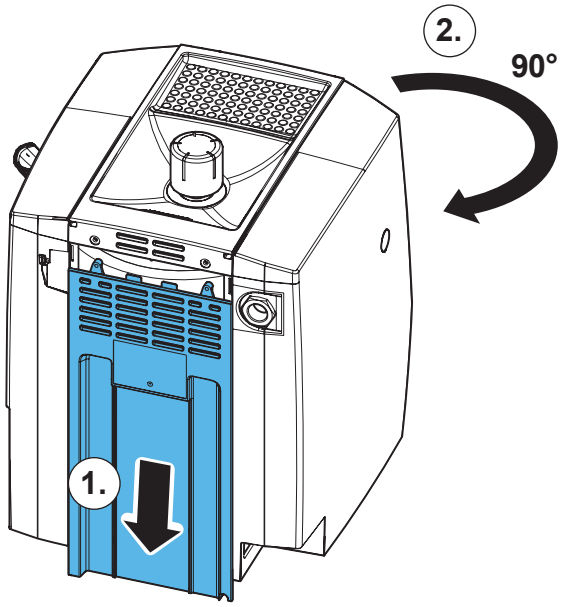

**10.**

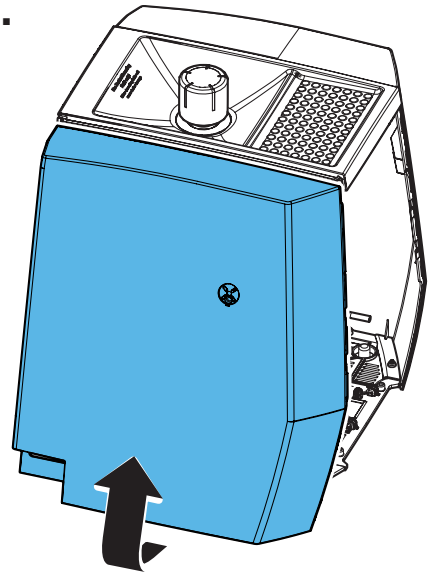

**11.**

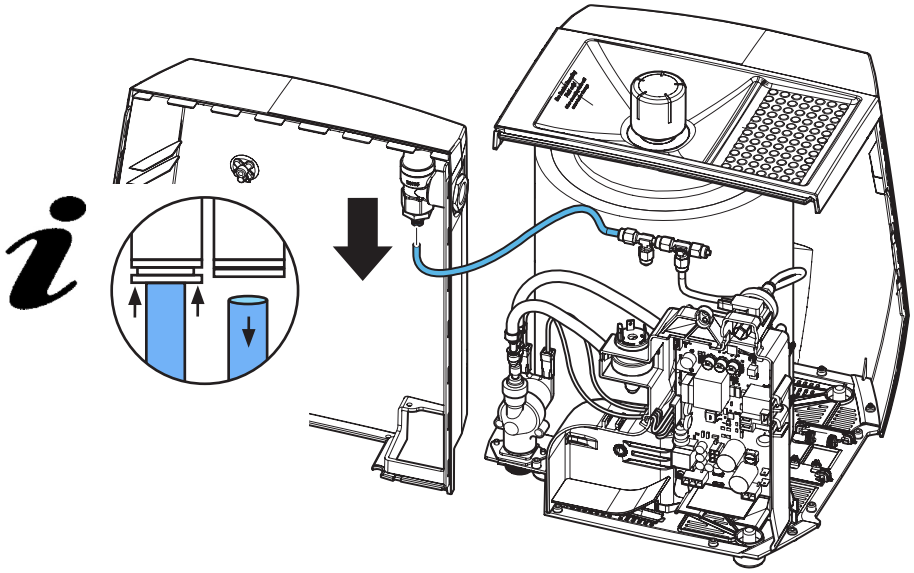

**12.**

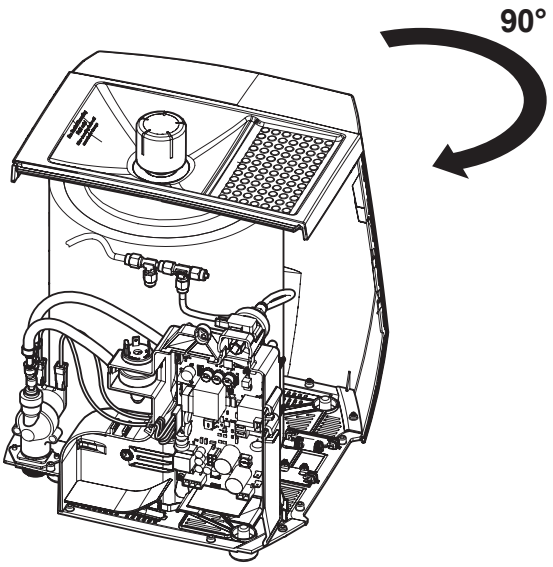

**13.**

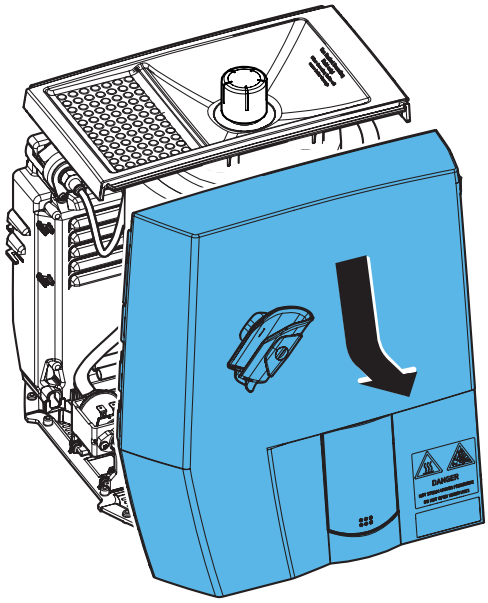

**14.**

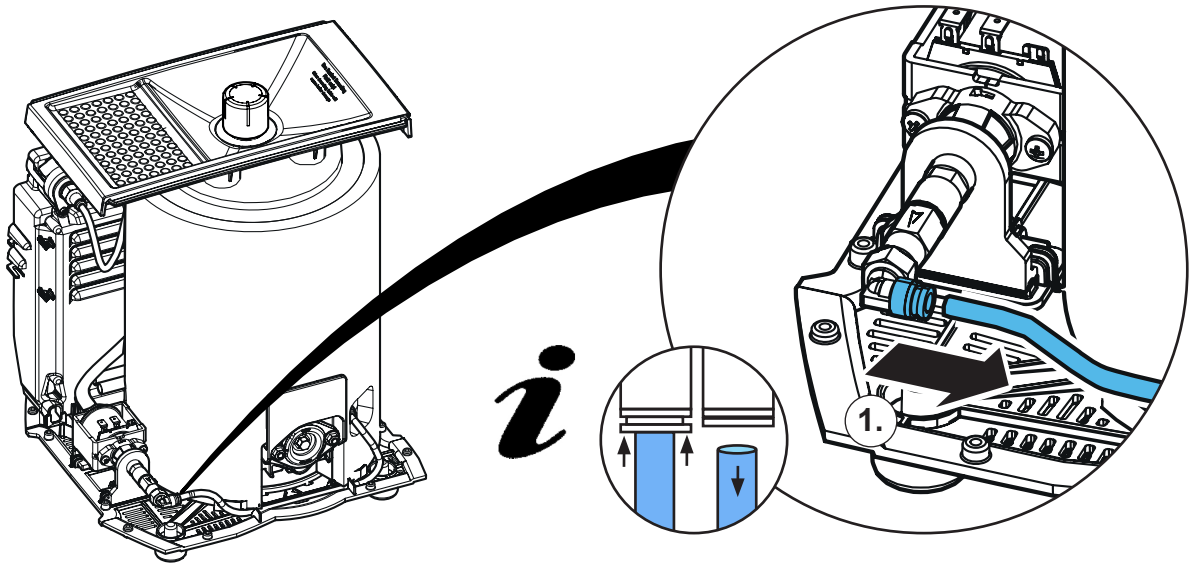


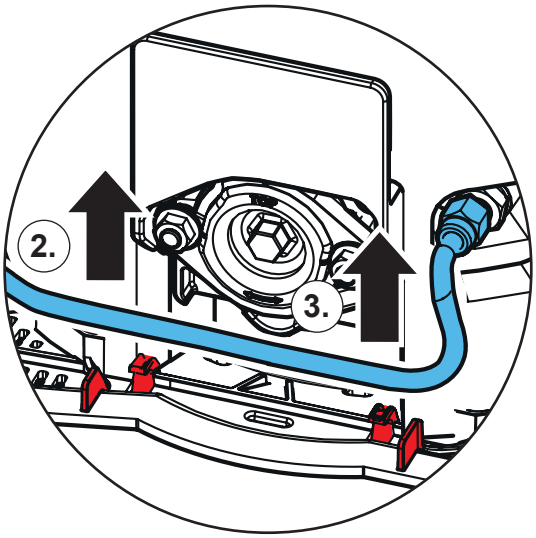

## 15.

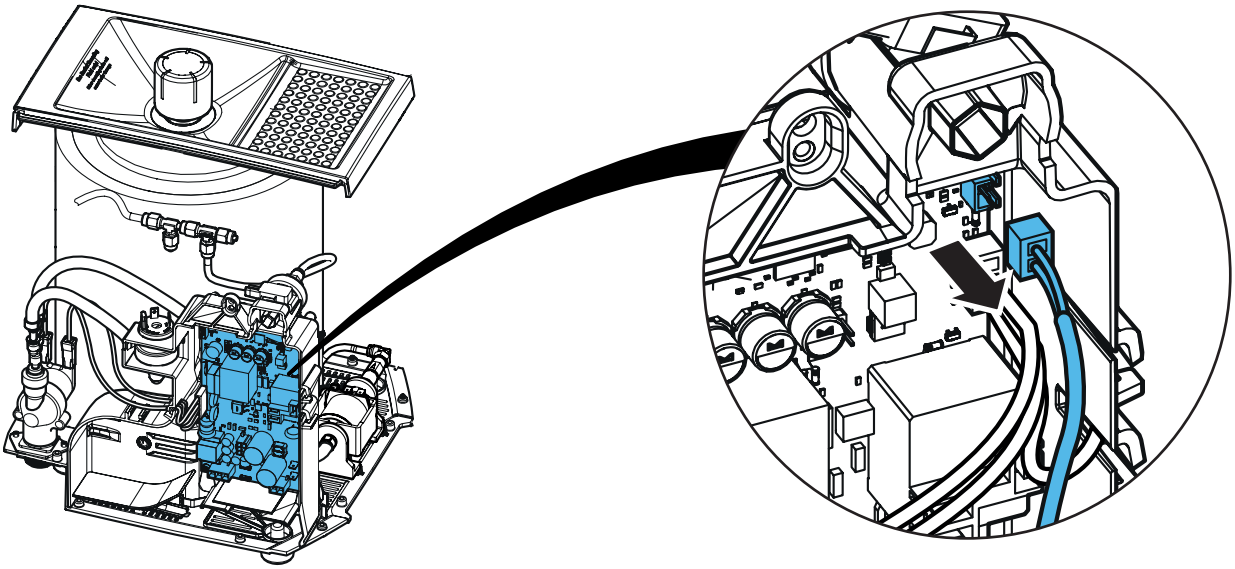

## 16.

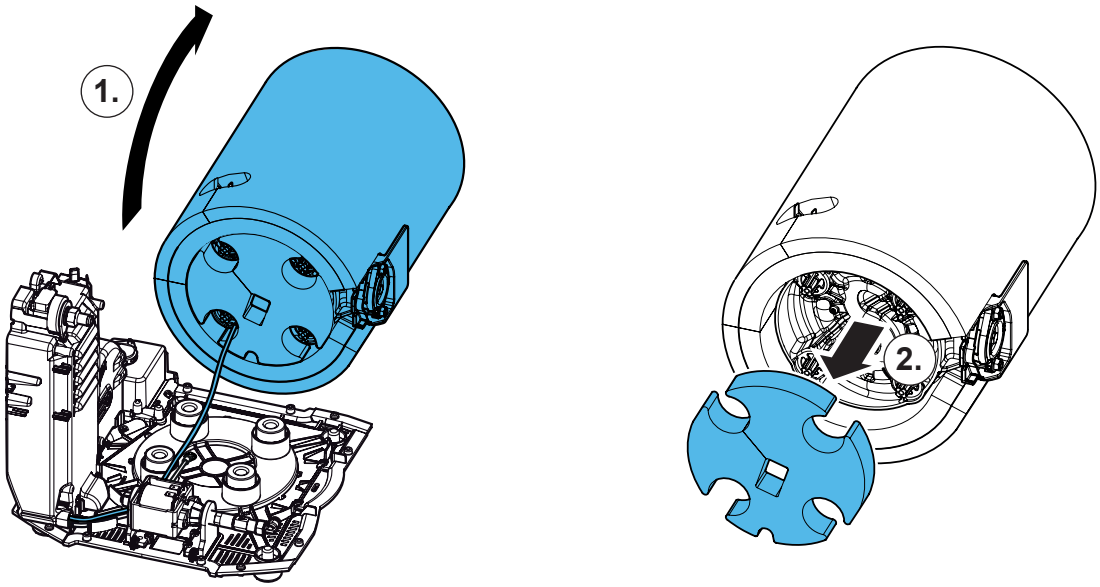


## 17.

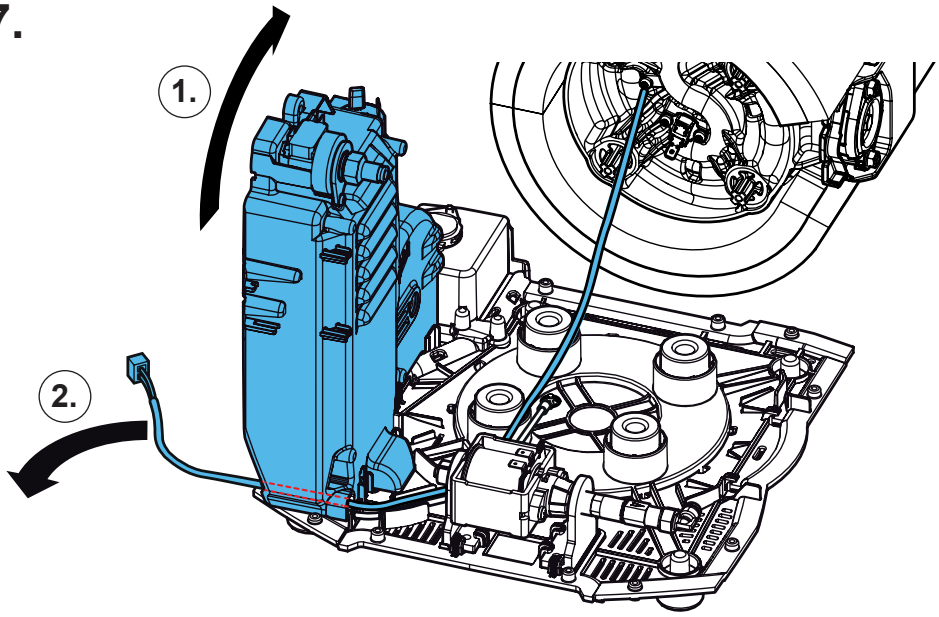

**18.**

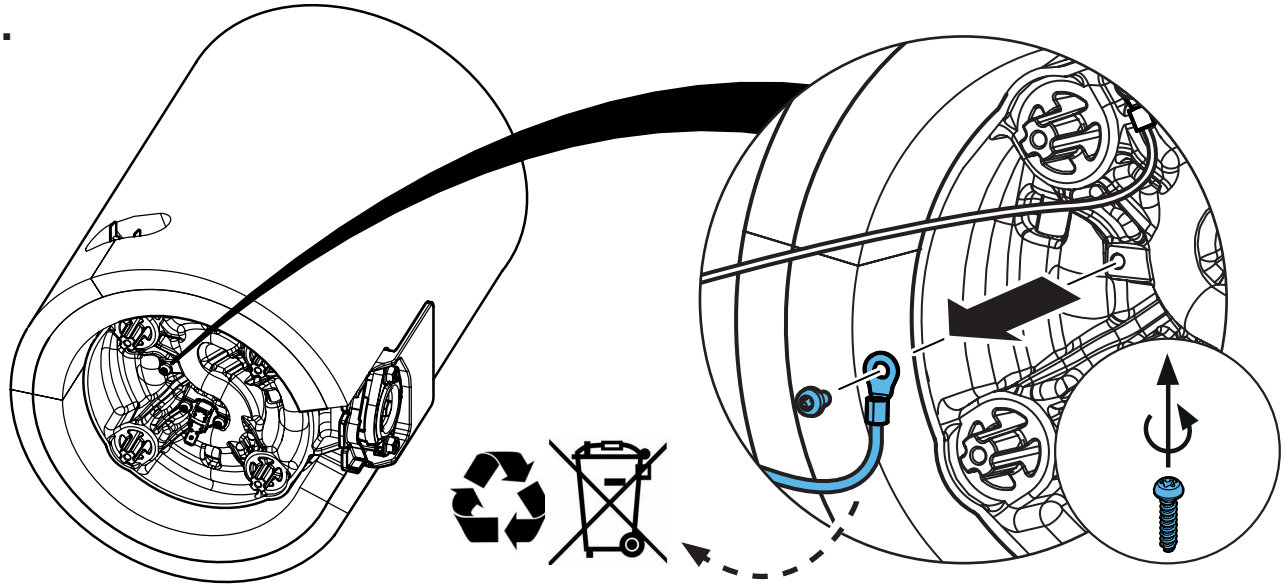

**19.**

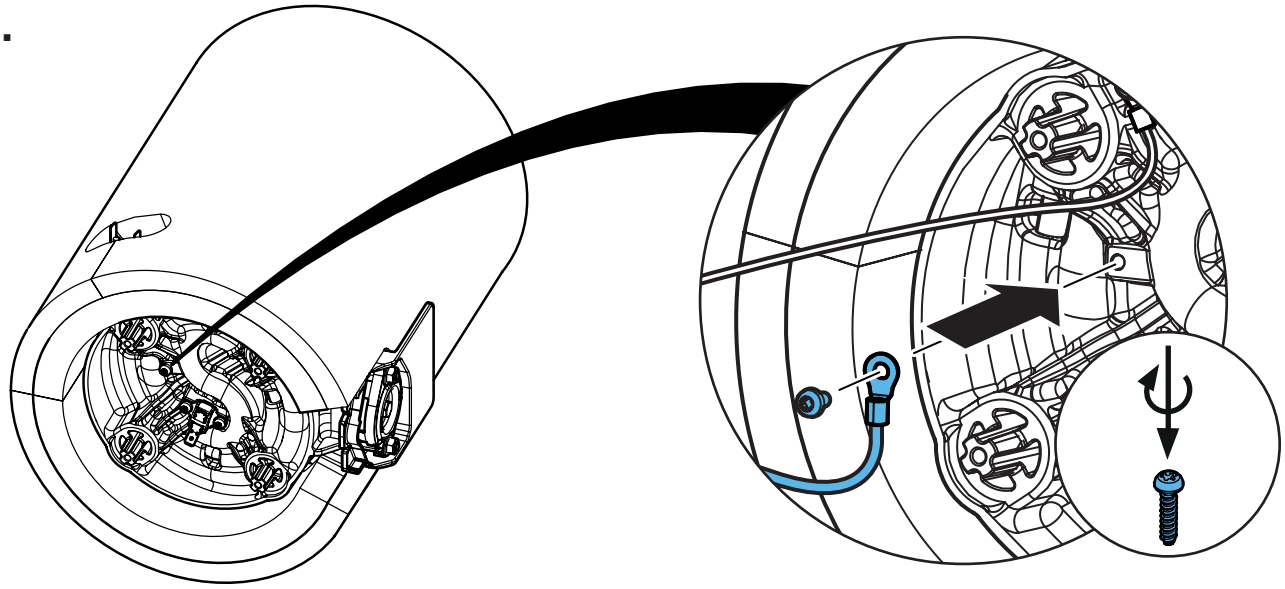

**20.**

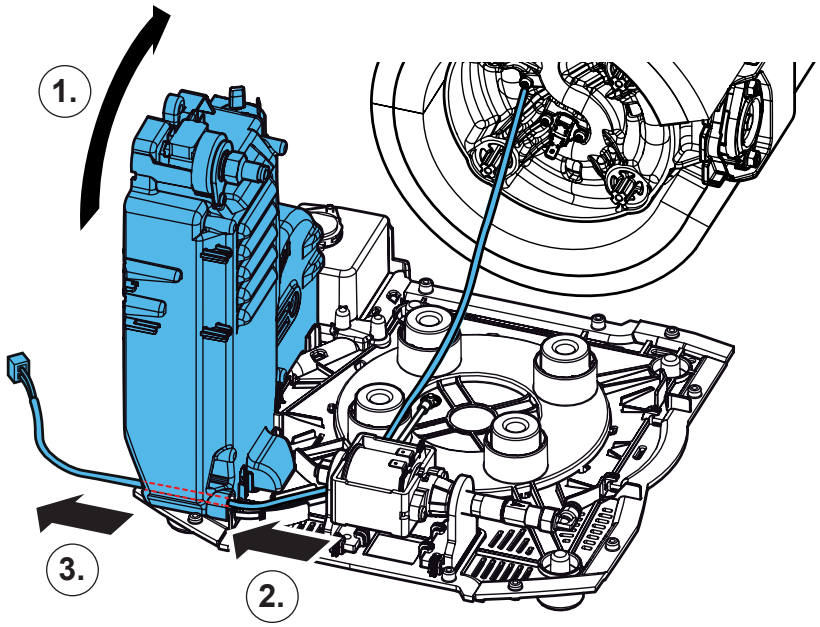

## 21.

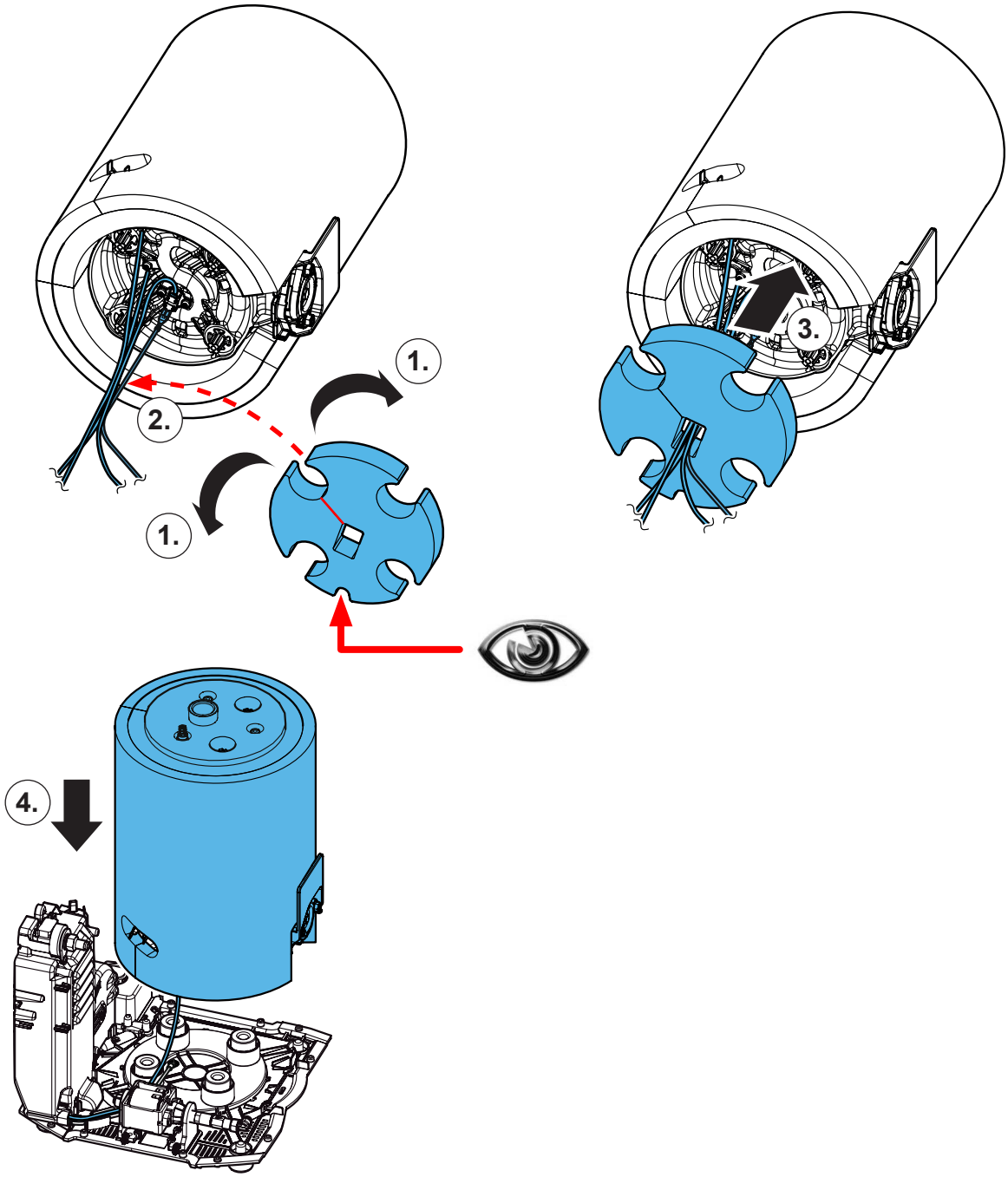


## 22.

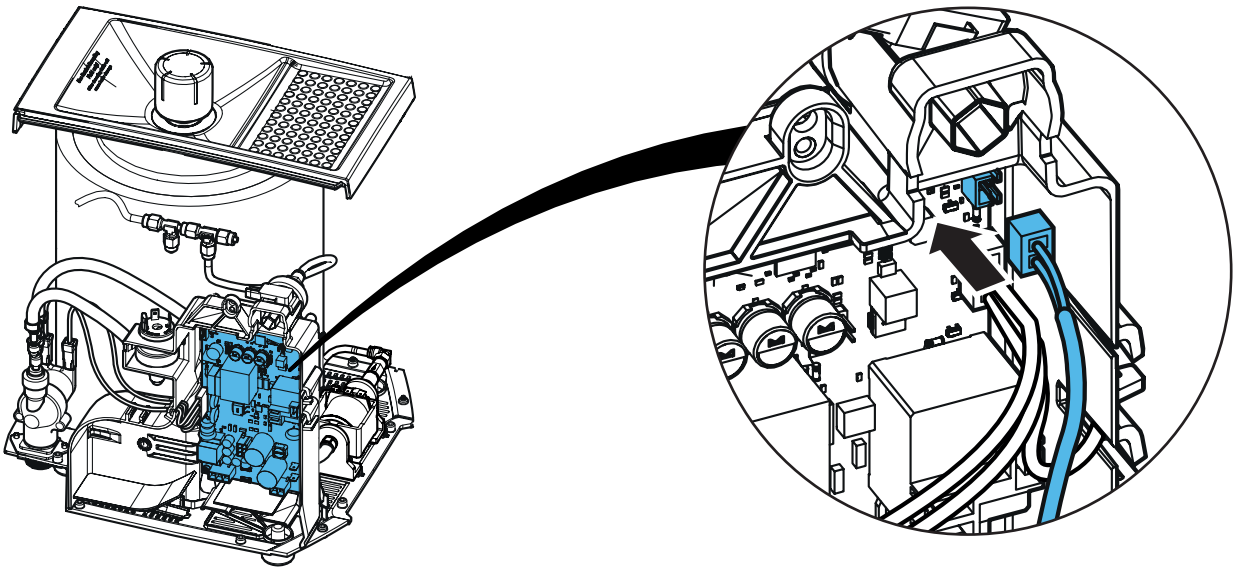

## 23.

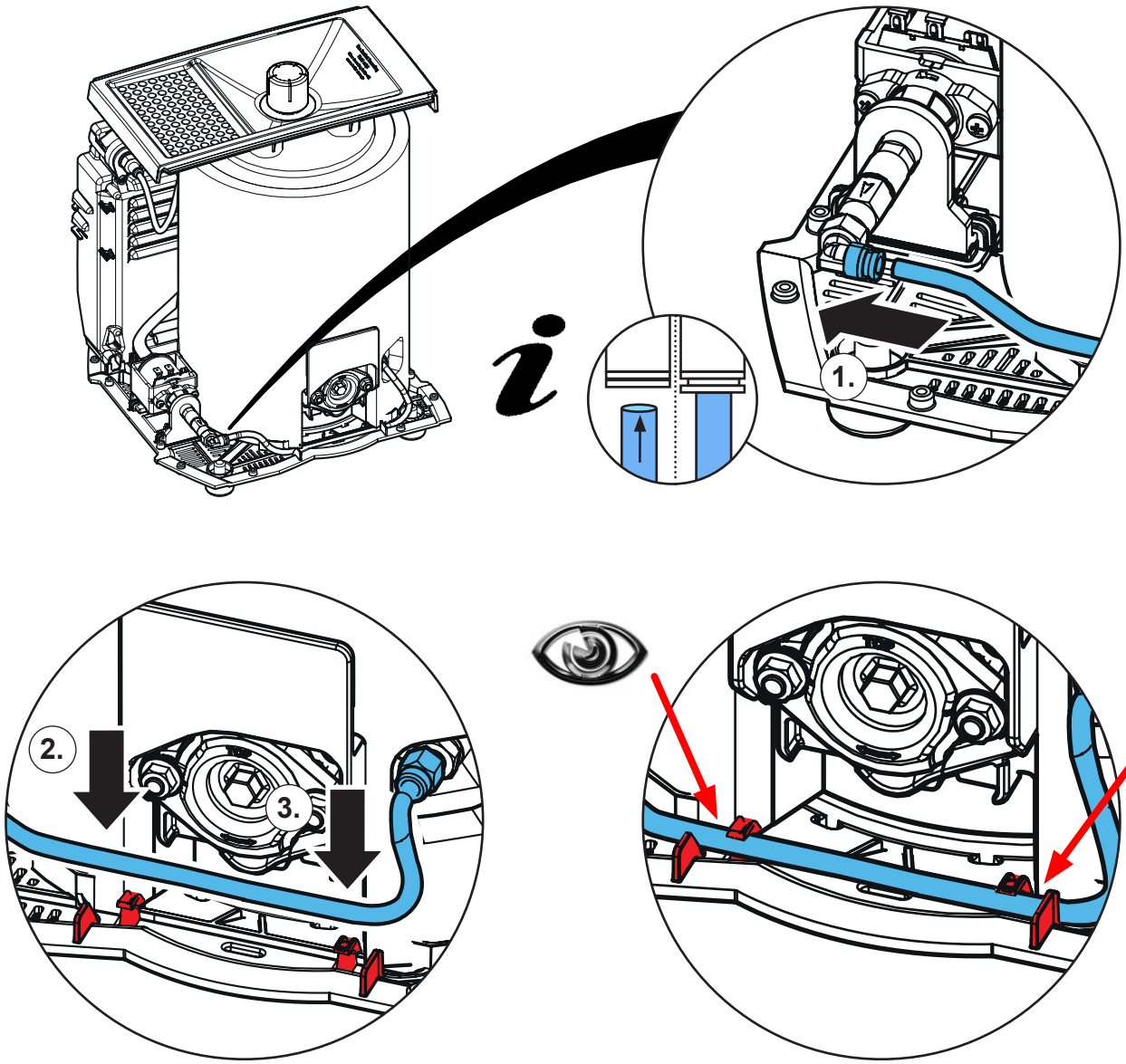


## 24.

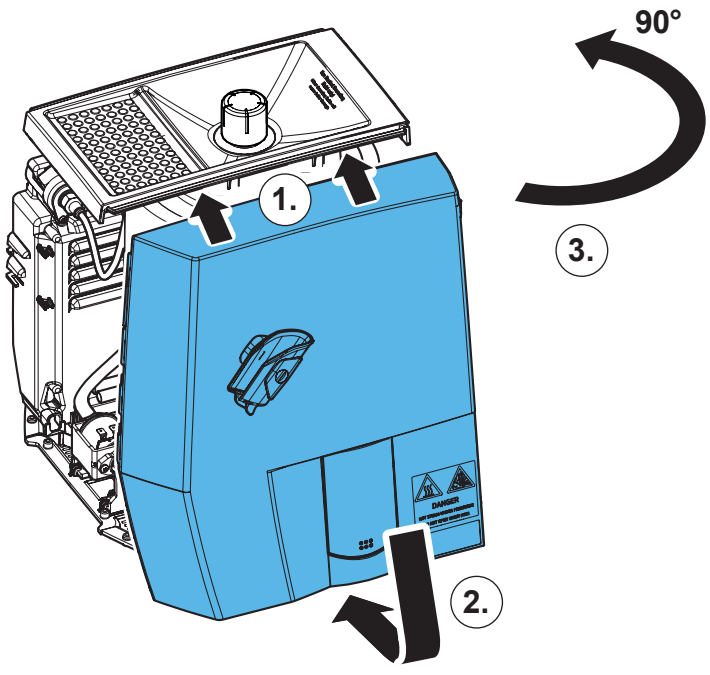

25.

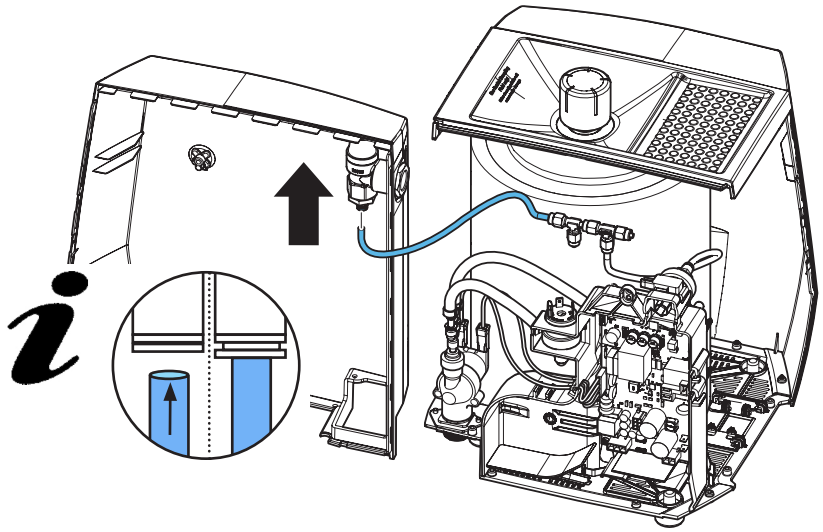

26.

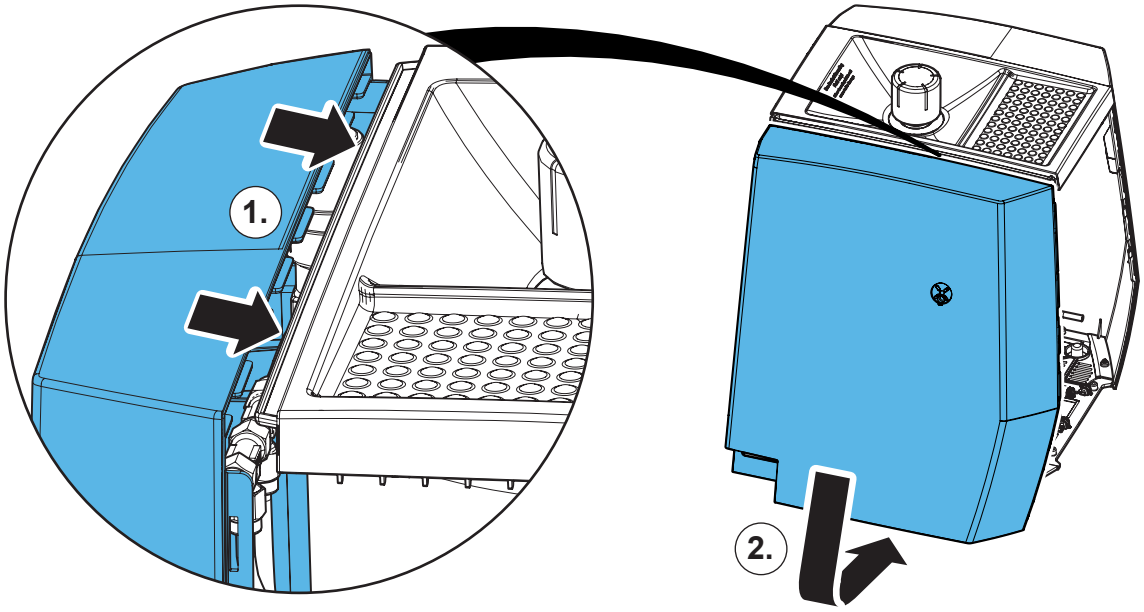


27.

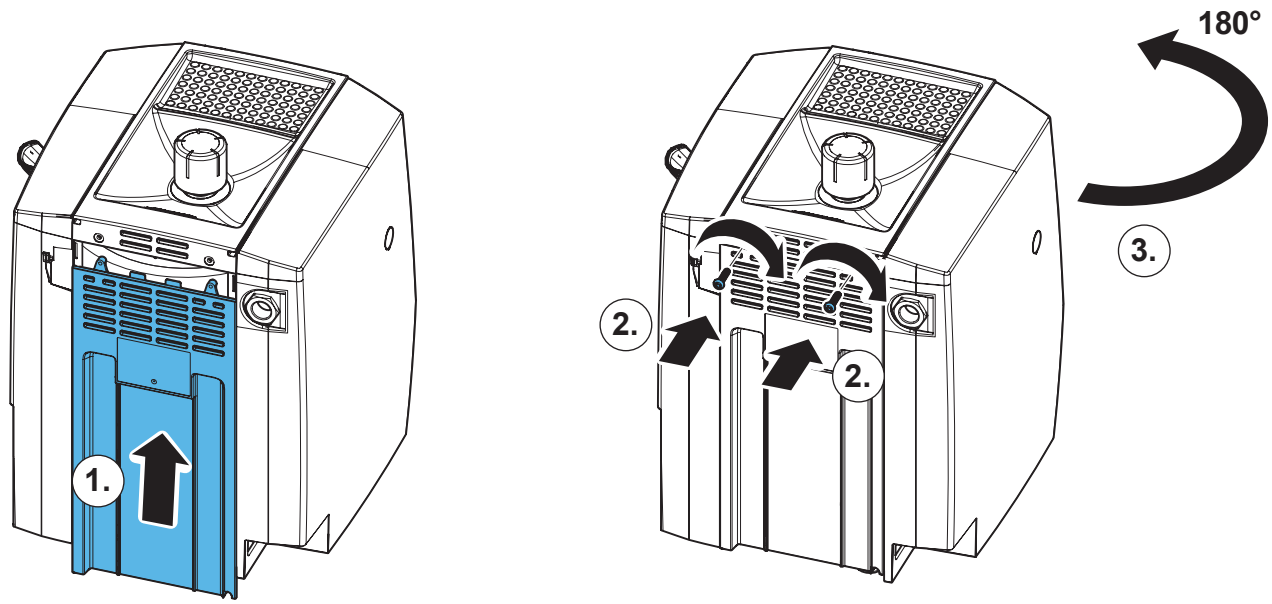

# 28.

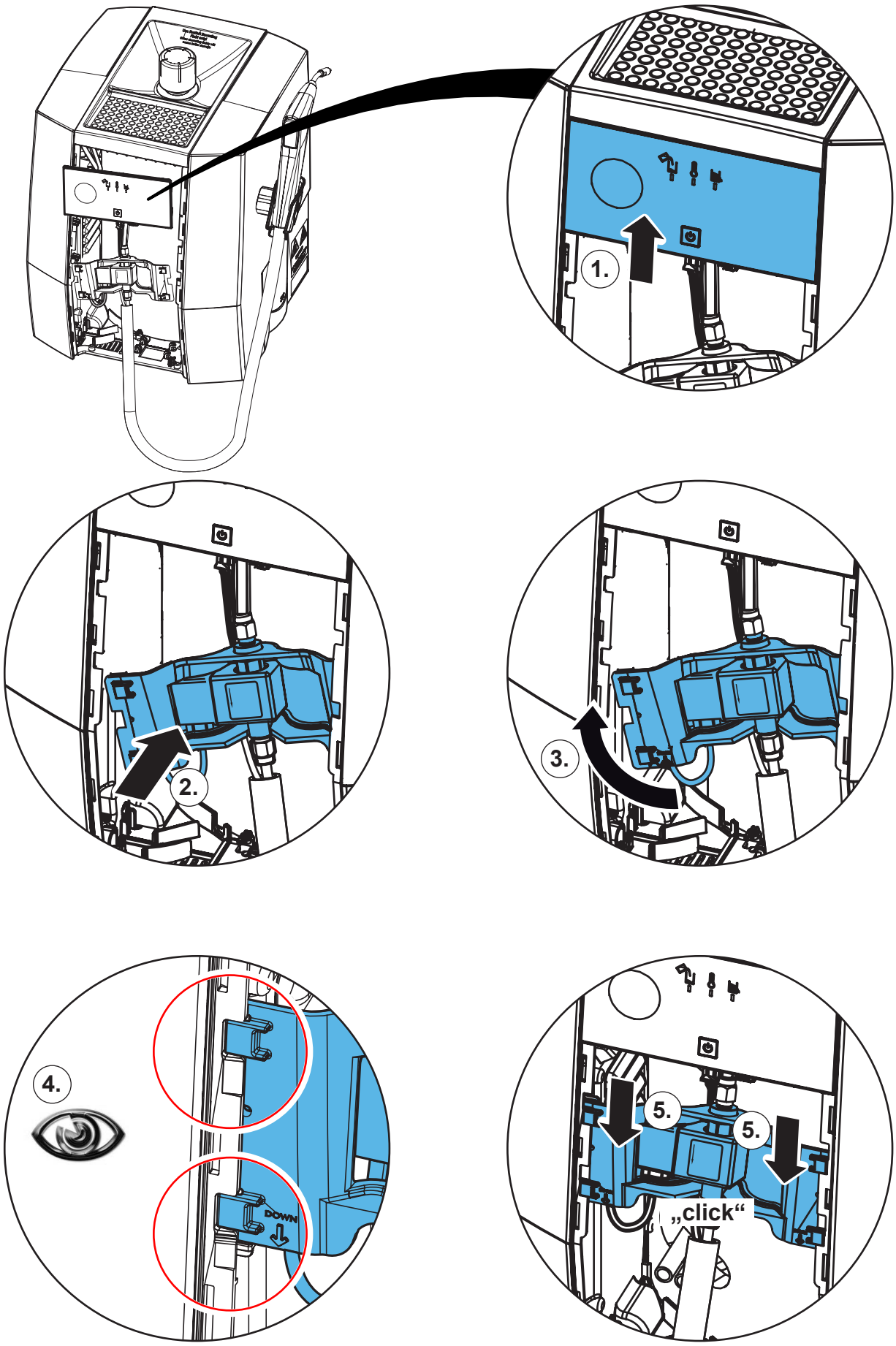

**29.**

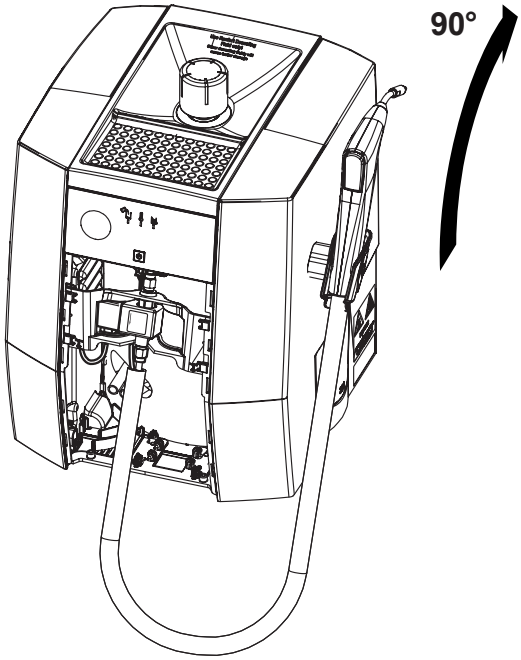


**30.**

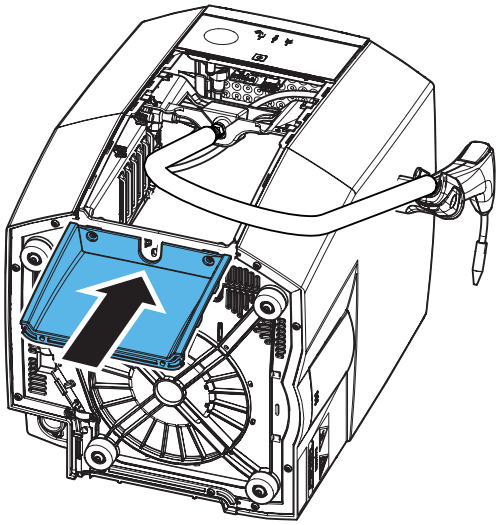

**31.**

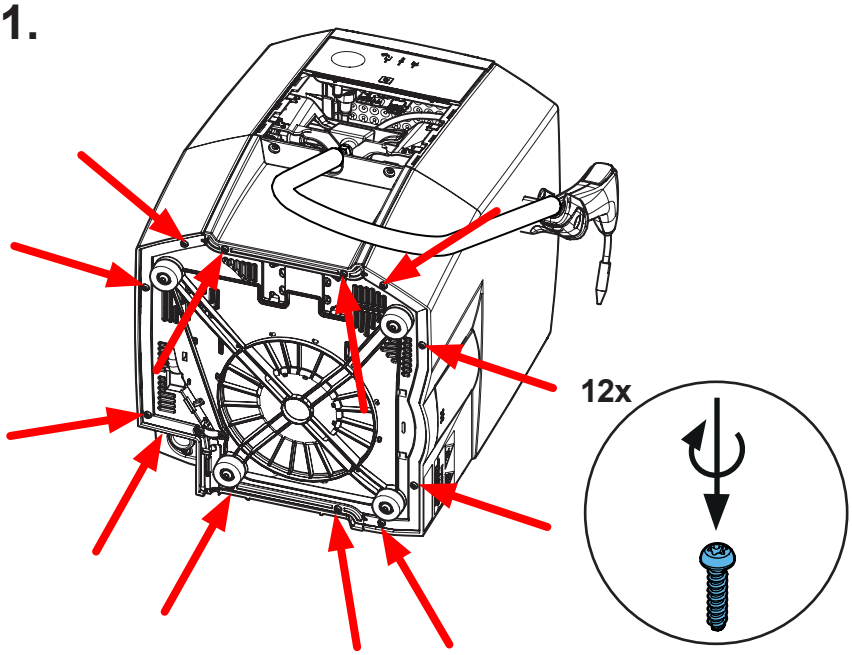

32.

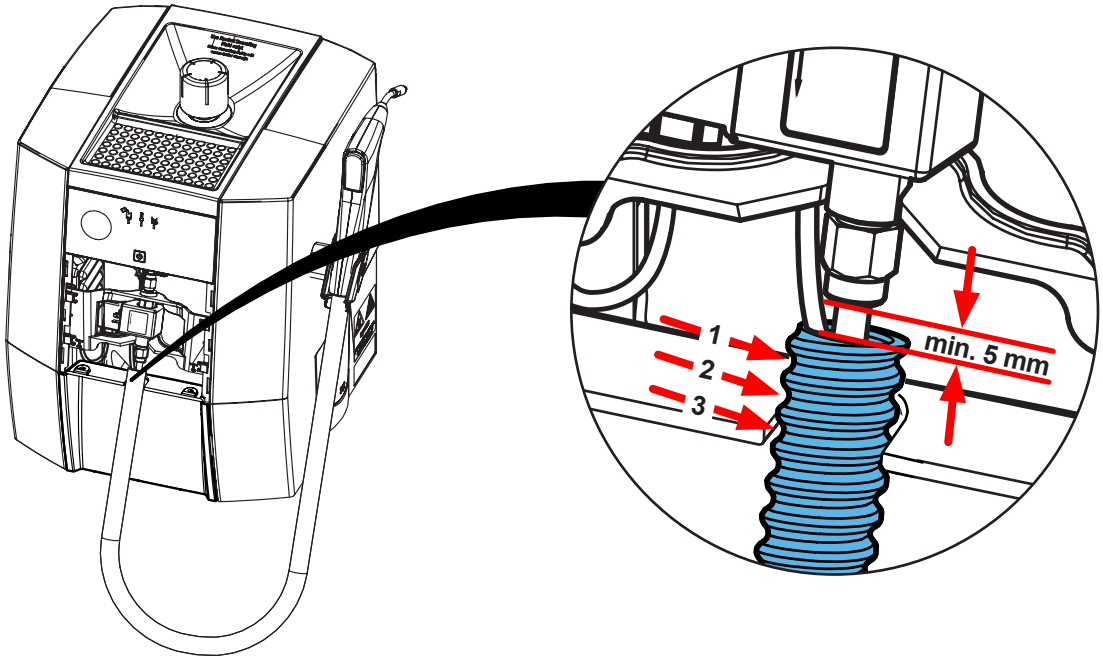


33.

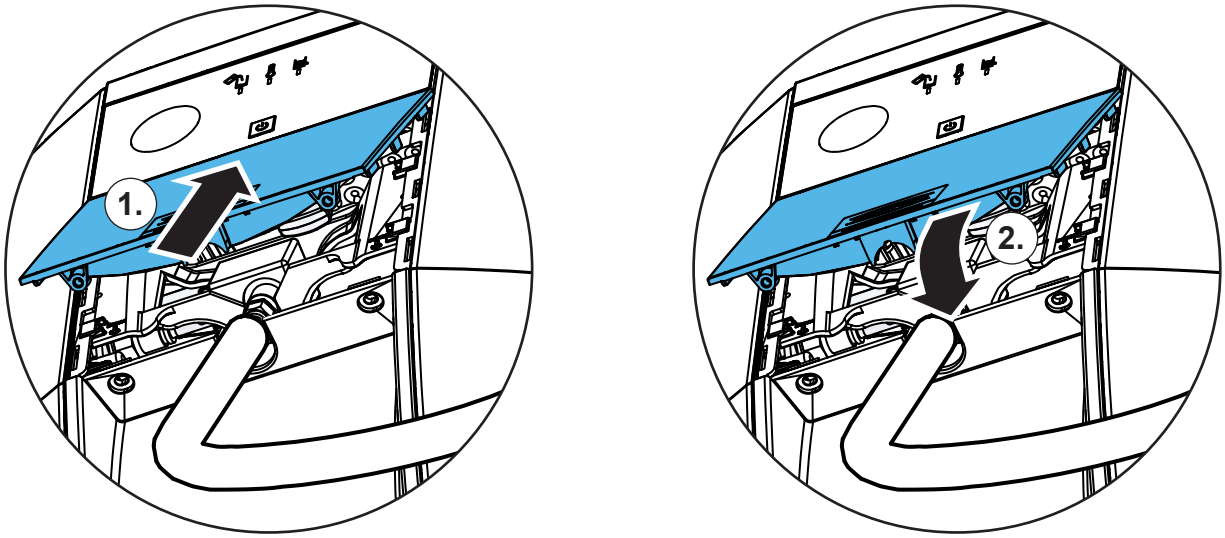


34.

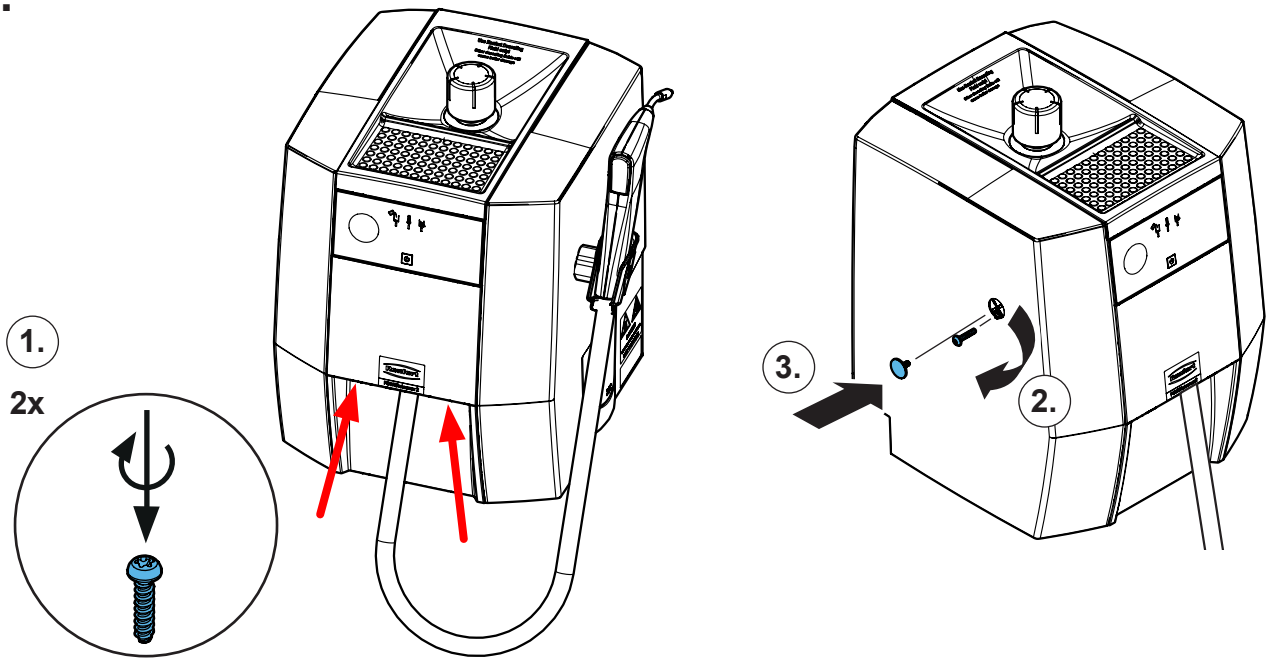



**Schutzleiterprüfung durchführen: siehe am Ende der „Service Instructions“.**
**Performing the protective conductor test: see at the end of the “Service instructions”.**
**Pour vérifier le conducteur de protection: voir à la fin des “Instructions de service”.**
**Per la verifica del conduttore di terra: vedere alla fine delle “Istruzioni di servizio”.**
**Realizar la prueba del conductor de protección: véase al final de las “Instrucciones de servicio”.**
**Выполнить проверку защитного провода: см. в конце „Инструкции по обслуживанию“.**



Renfert

making work easy

**Montageanleitung • Assembly Instruction • Instruction d'installation Istruzioni l'istallazione • Instrucciones de montaje • Руководство по монтажу**

# 9000 30258

Temperatursicherung Kessel • Boiler temperature fuse • Thermostat de la chaudière • Protezione temperatura della caldaia • Control de temperatura de la caldera • Термопредохранитель котла

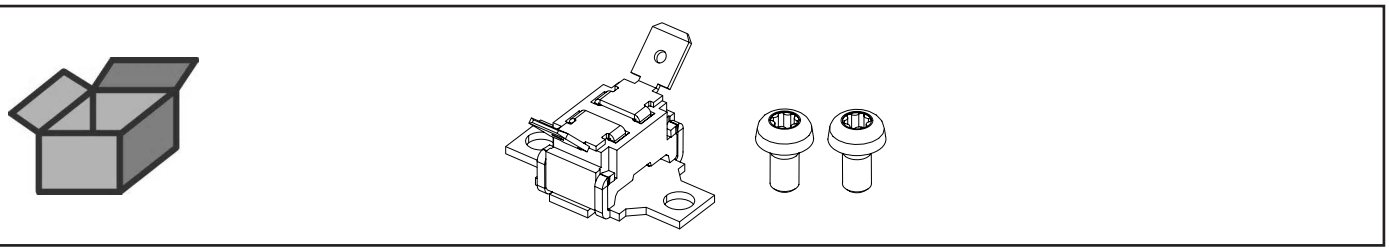

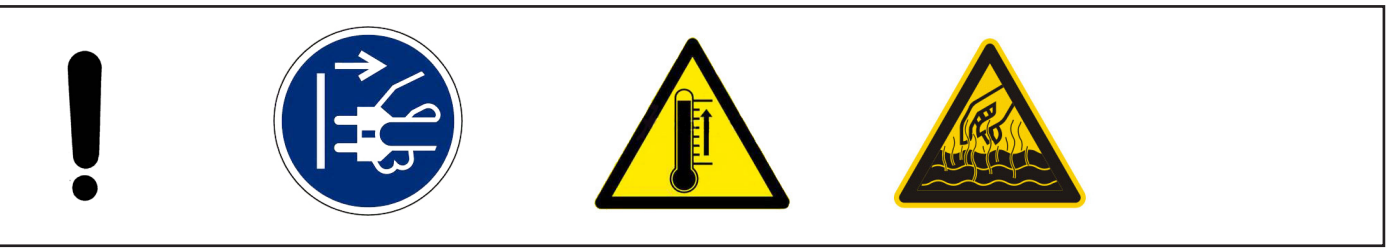

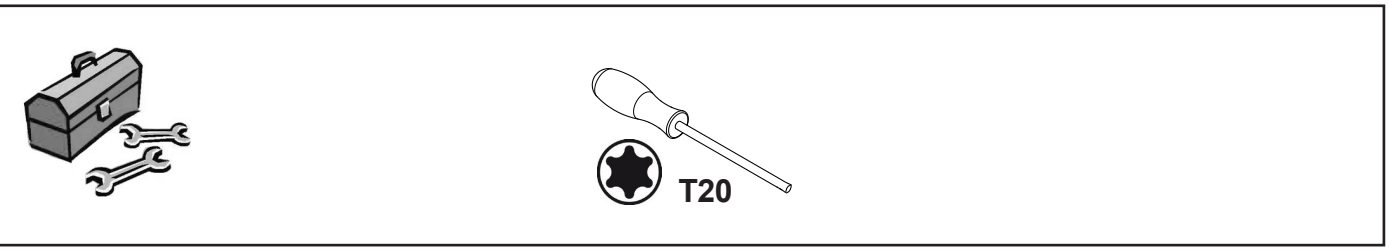


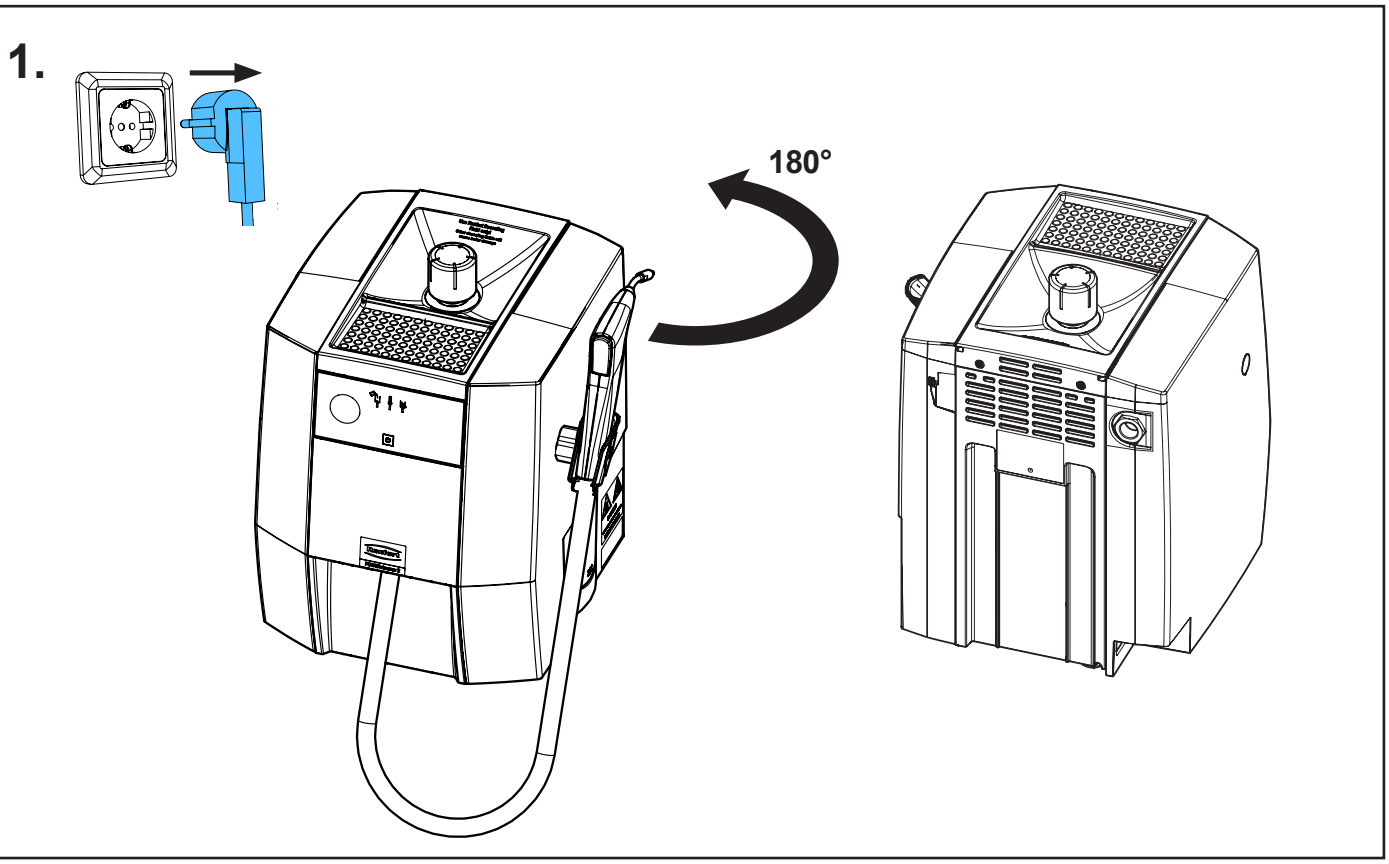


21-6925 20102025

## 2.

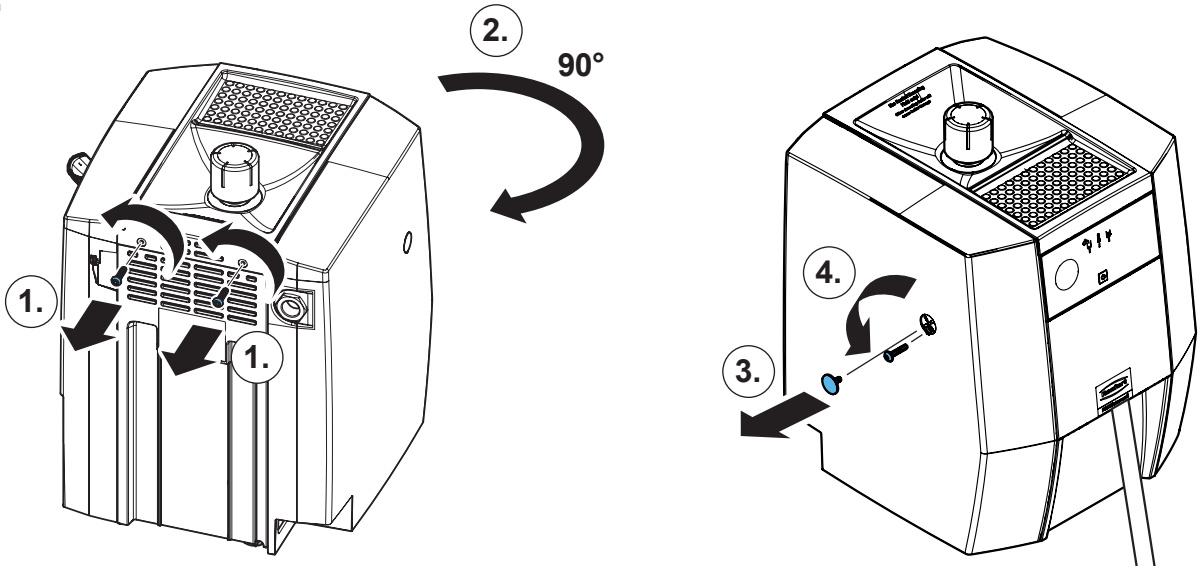


## 3.

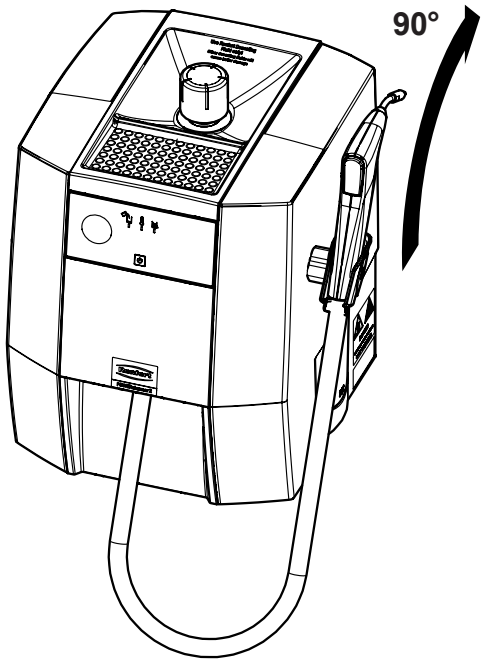


## 4.

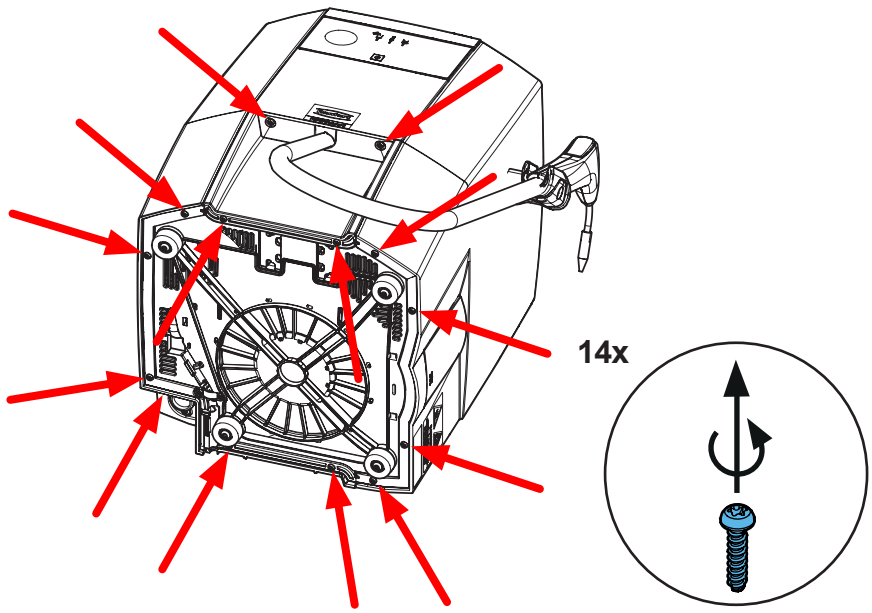

**5.**

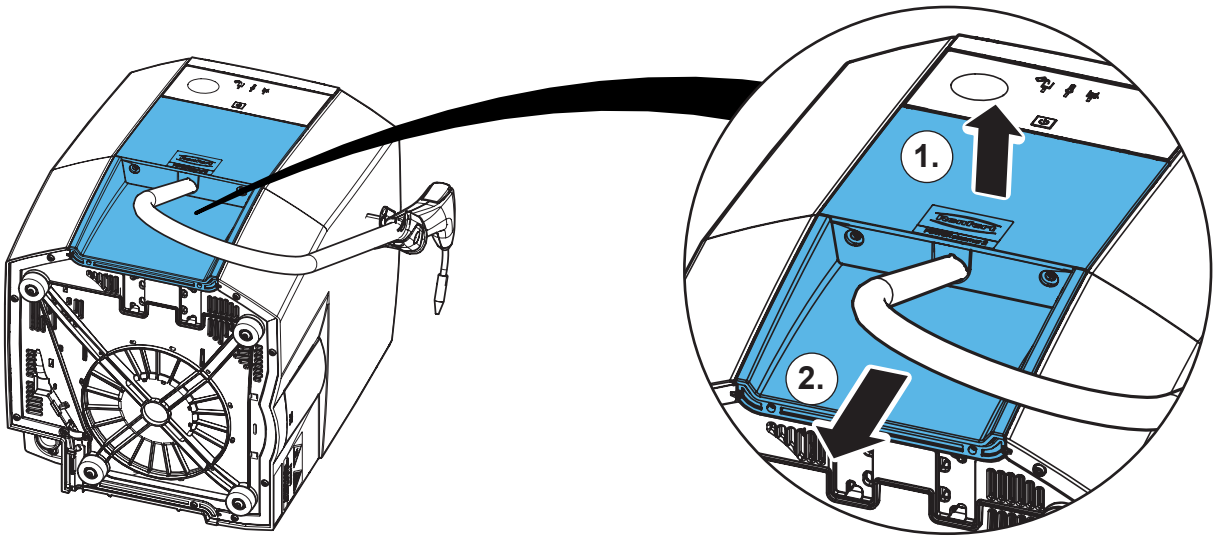


**6.**

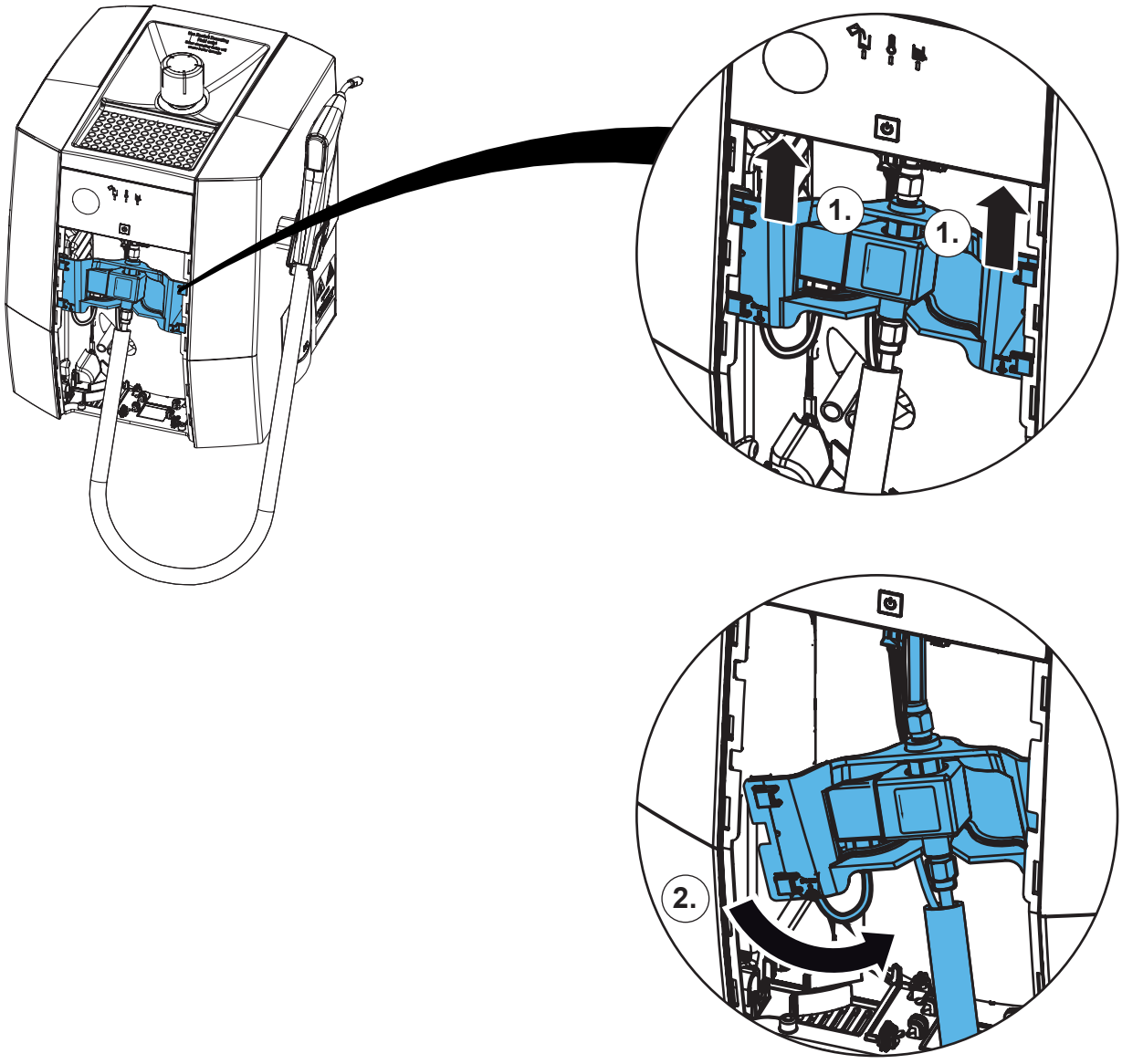

**7.**

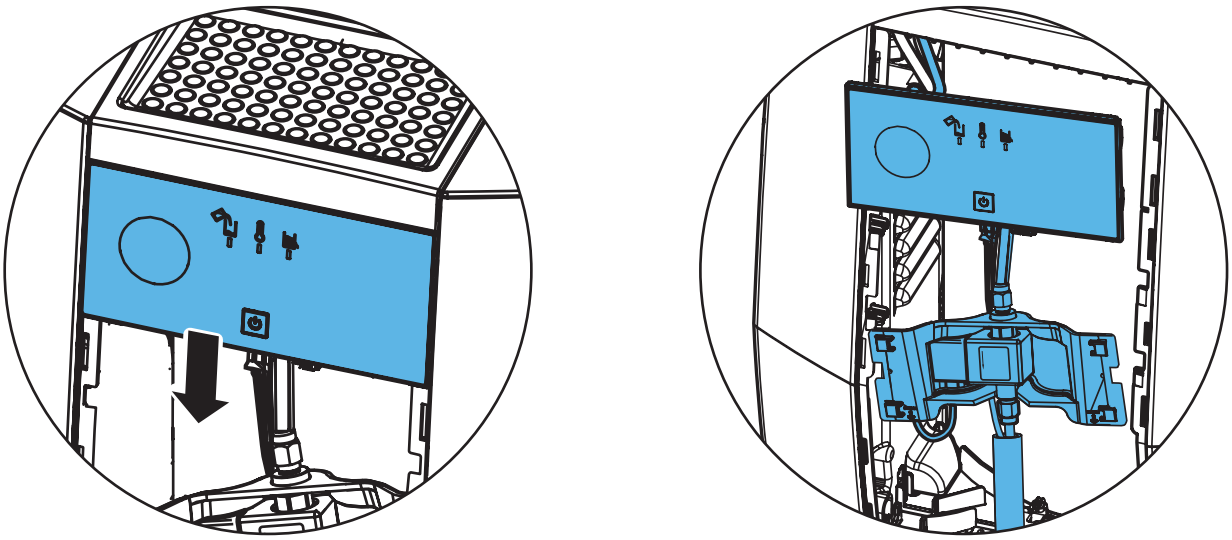

**8.**

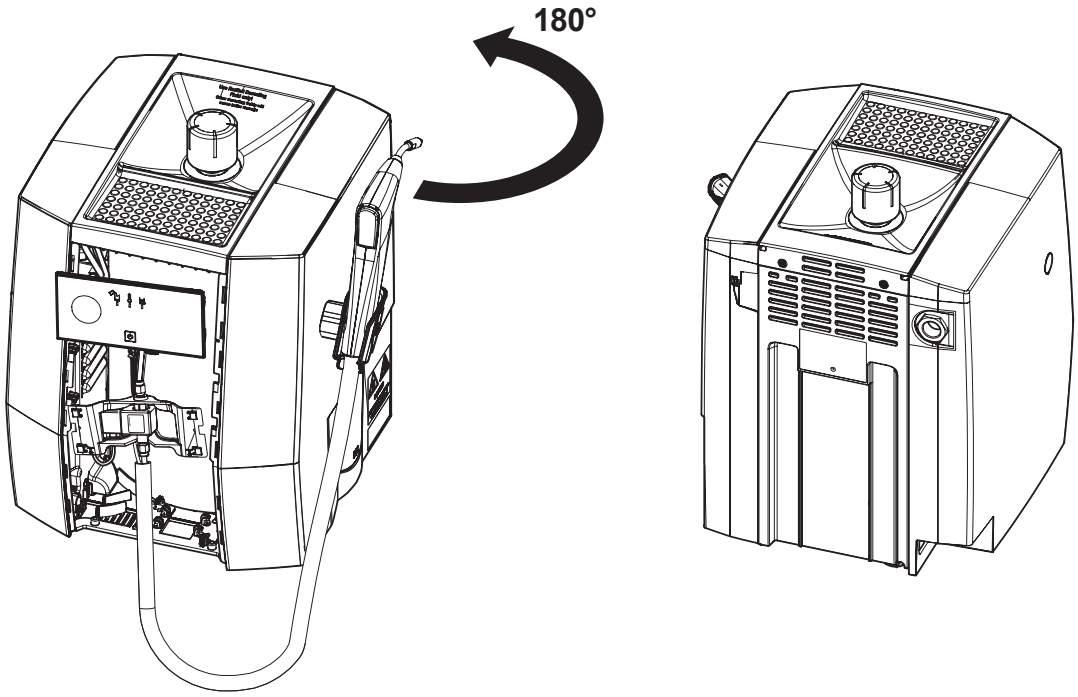


**9.**

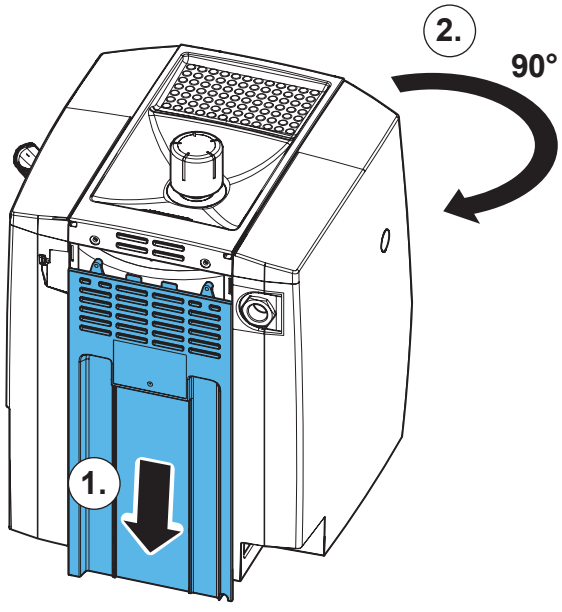

**10.**

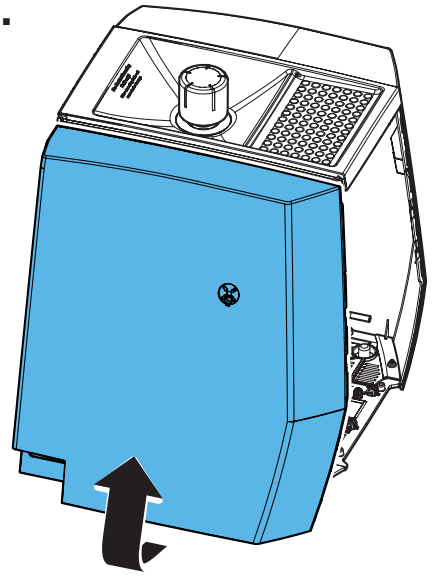

**11.**

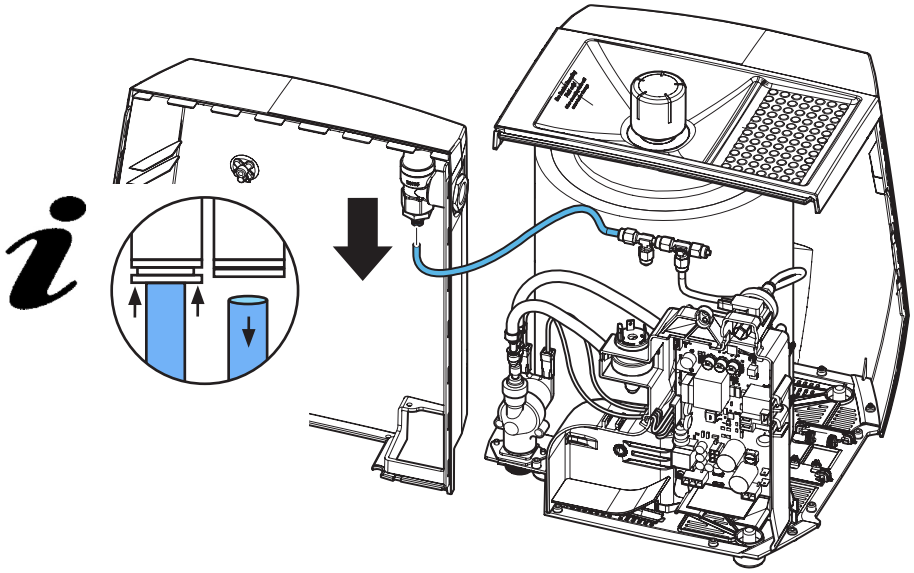

**12.**

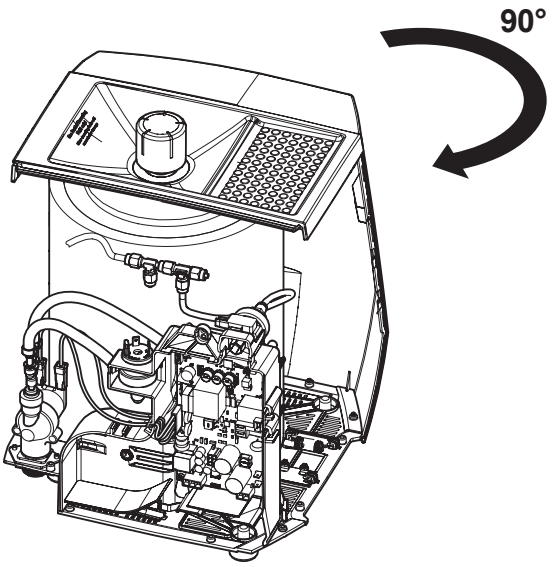

**13.**

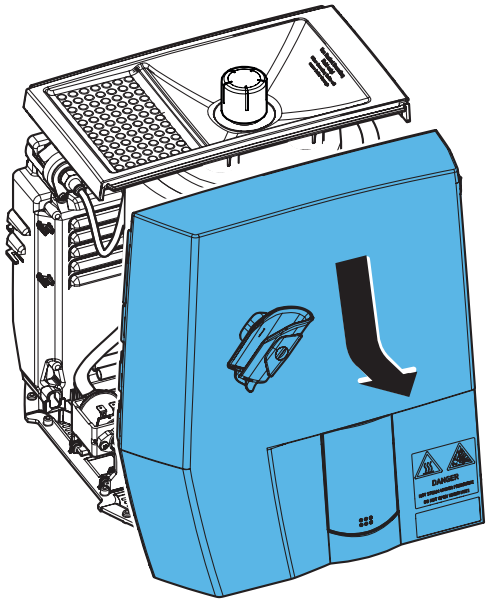

**14.**

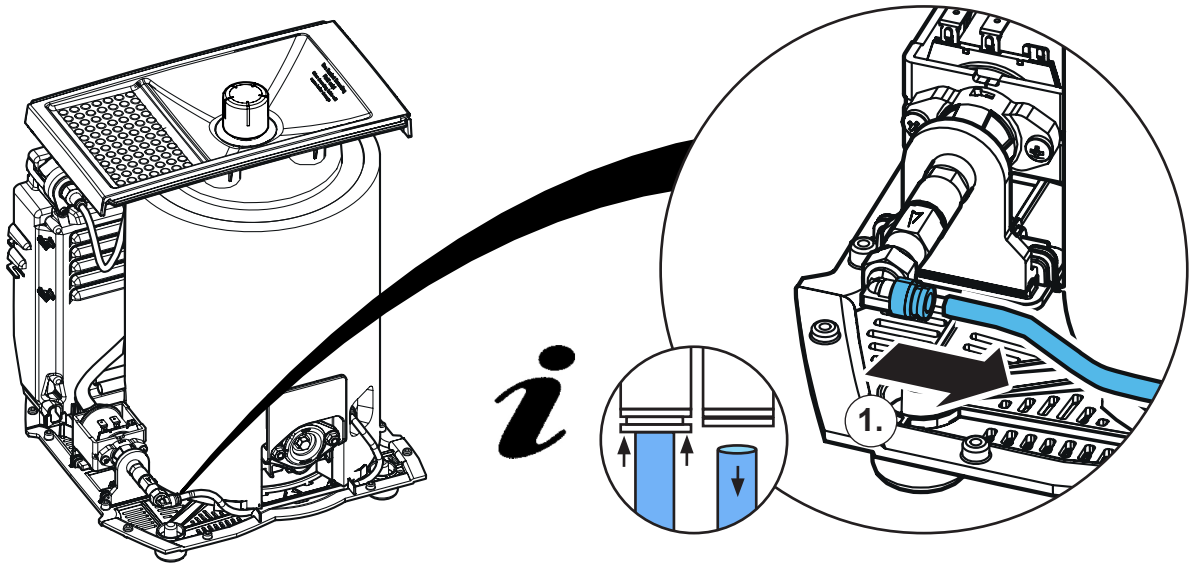


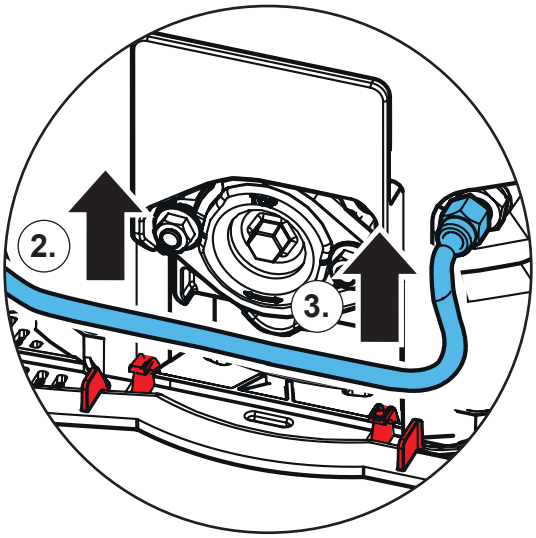

**15.**

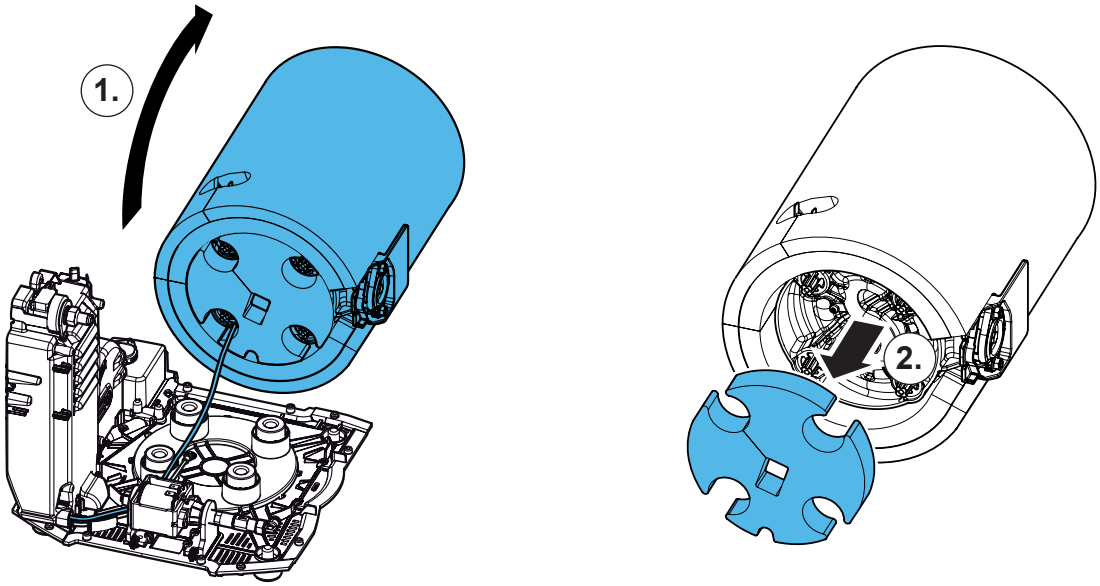


**16.**

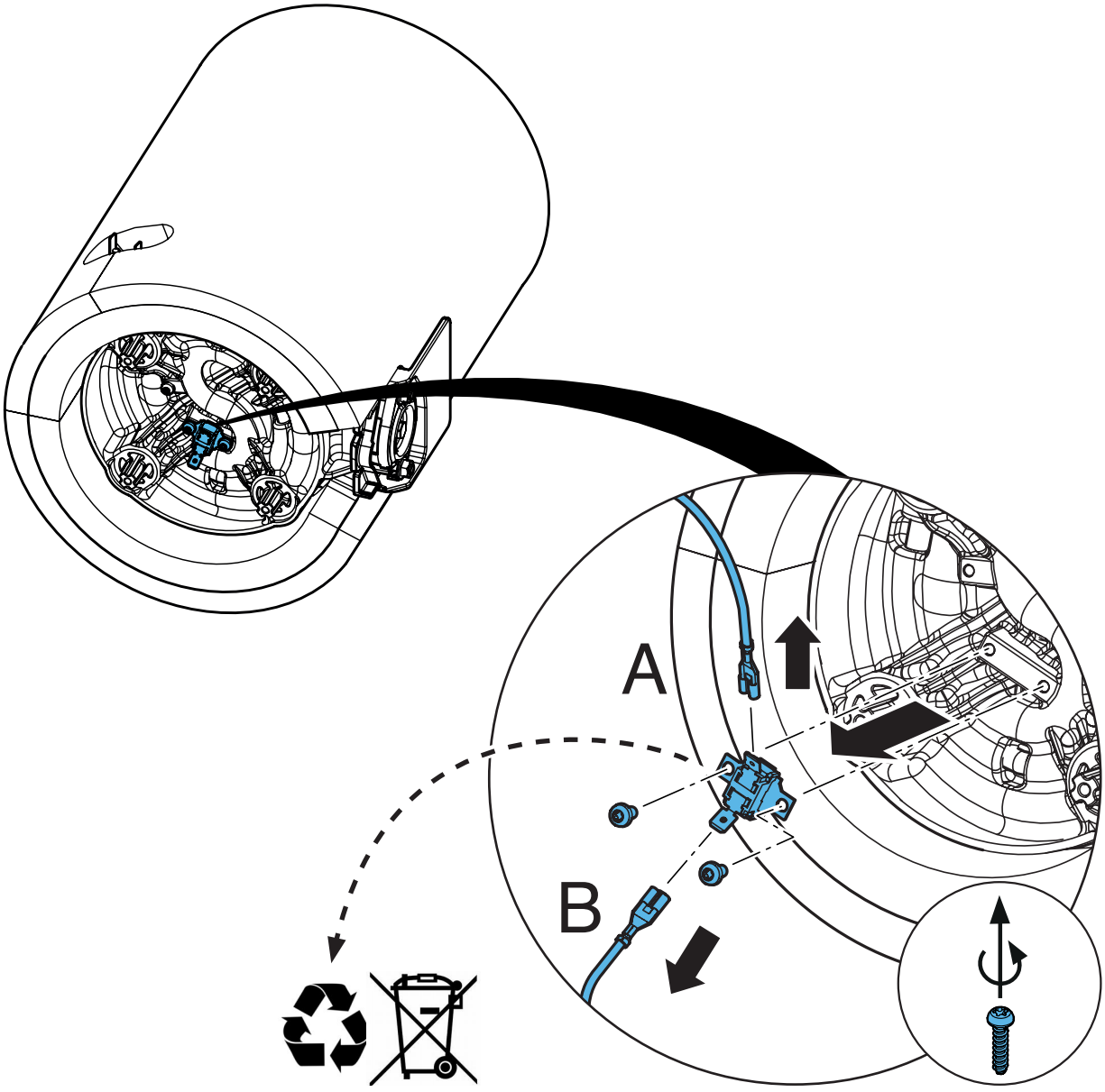

**17.**

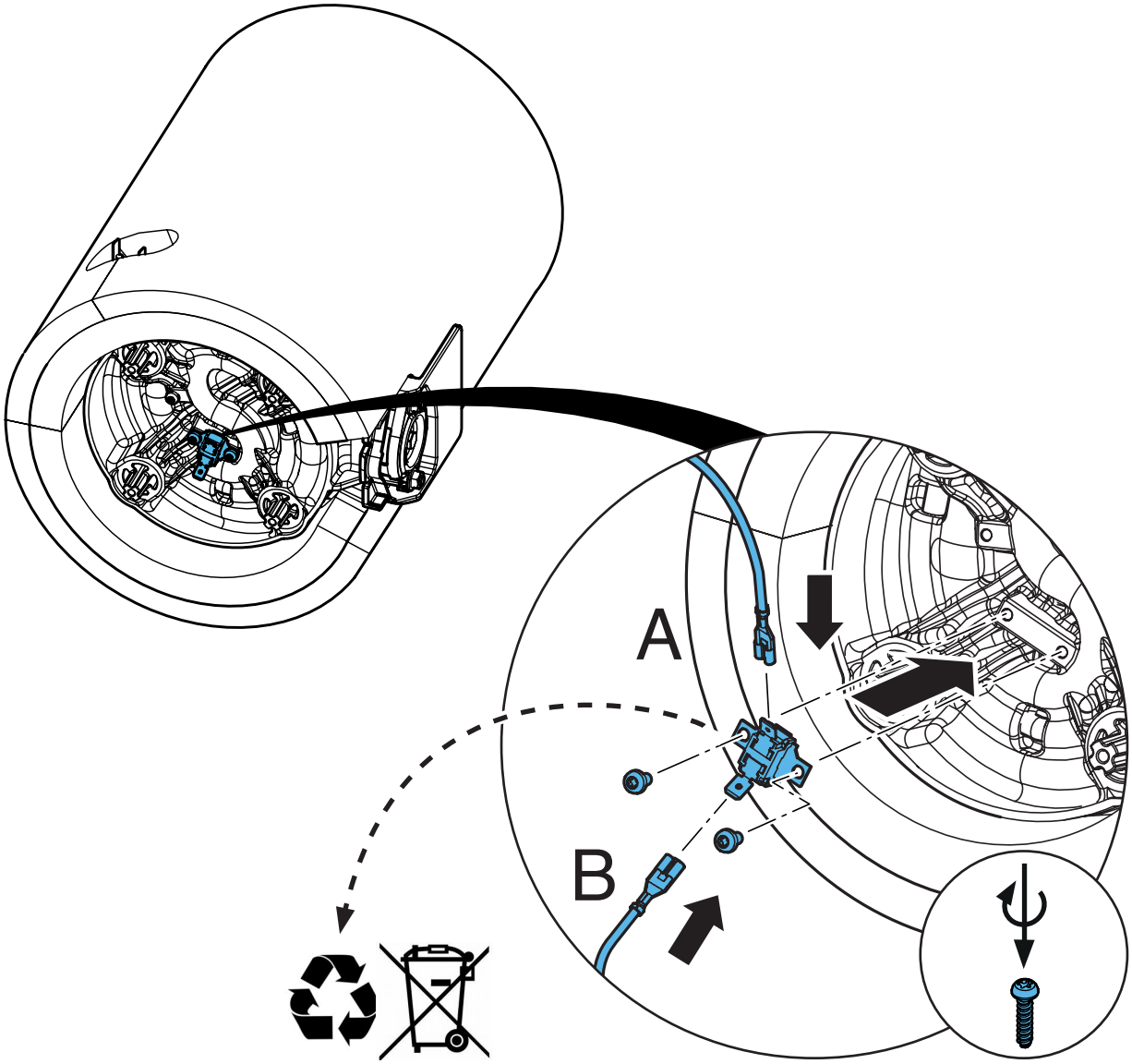


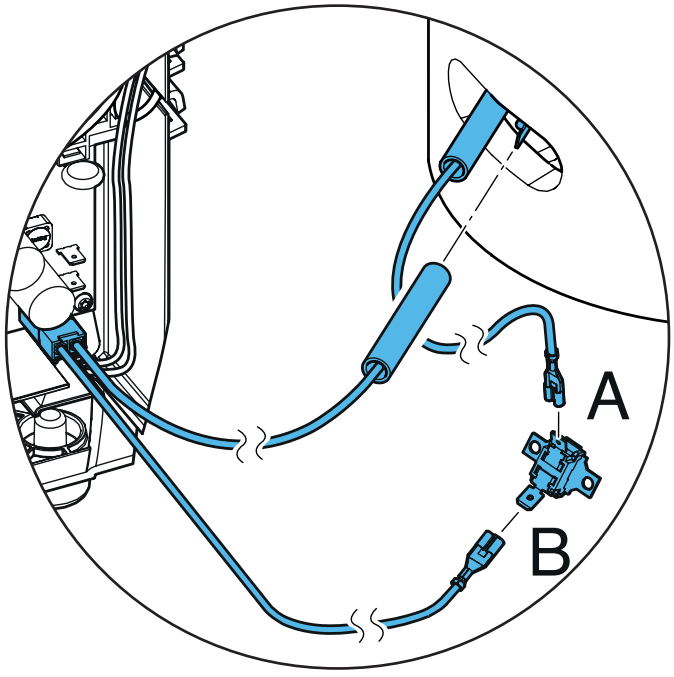

# 18.

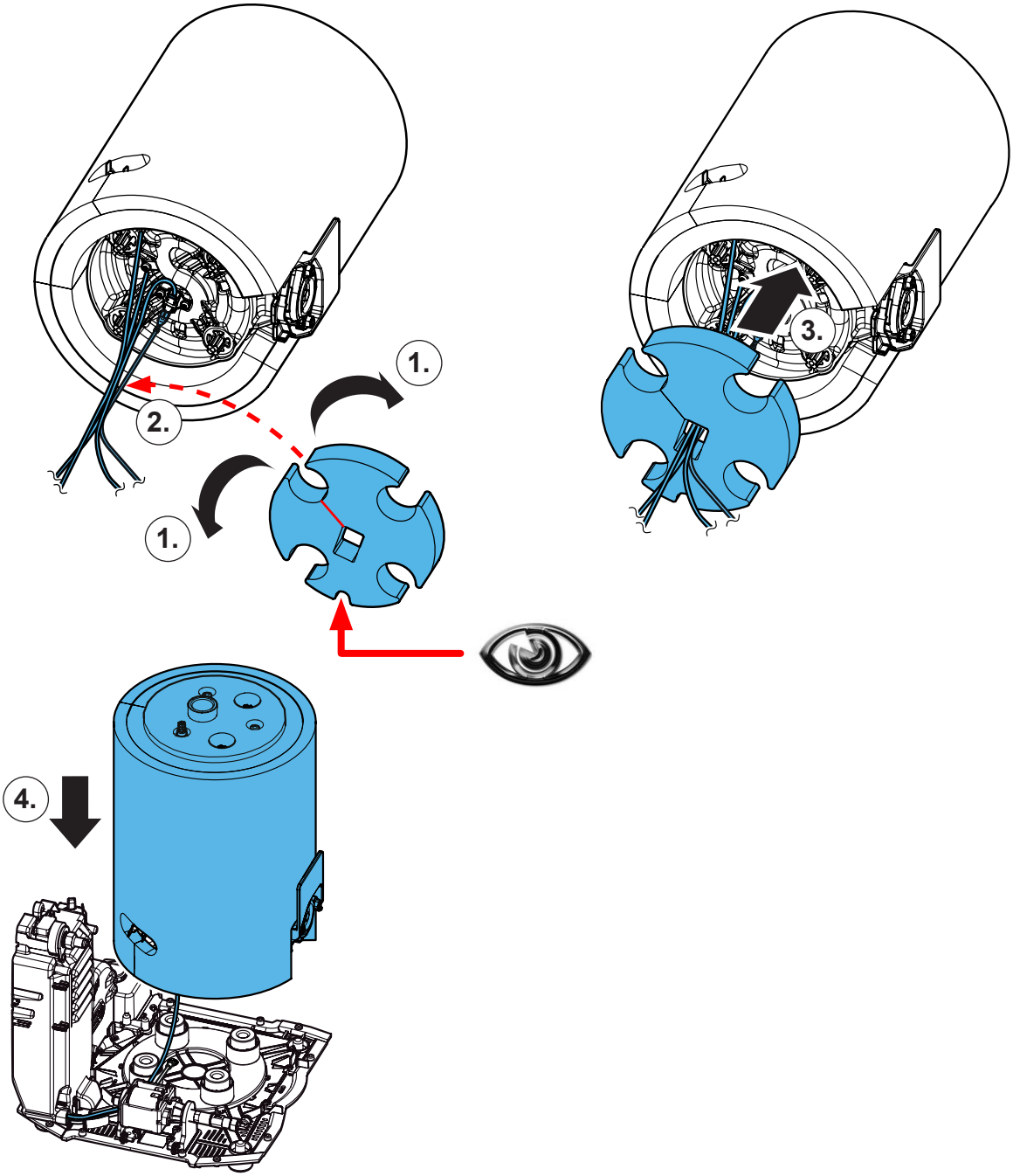

## 19.

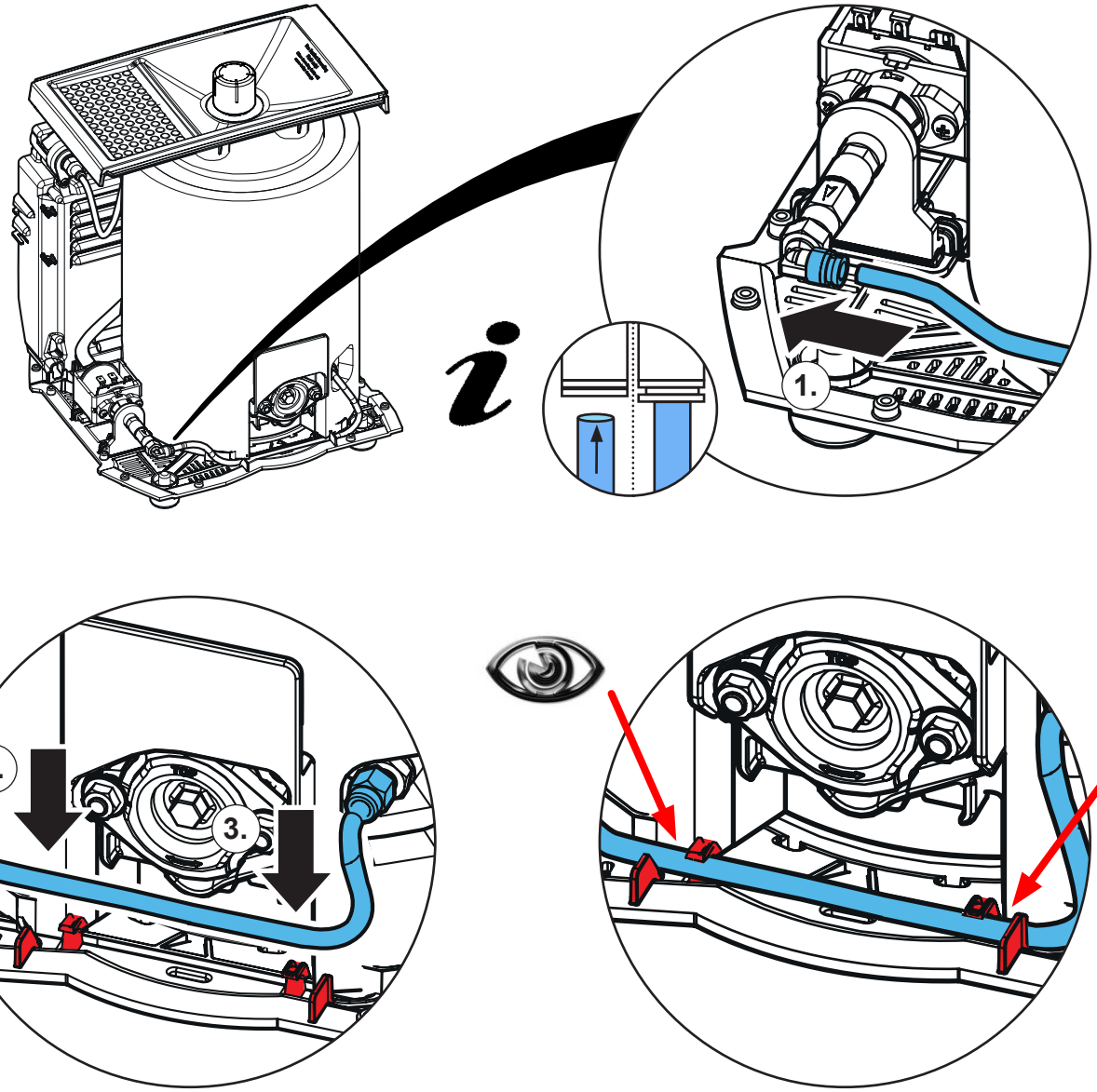


## 20.

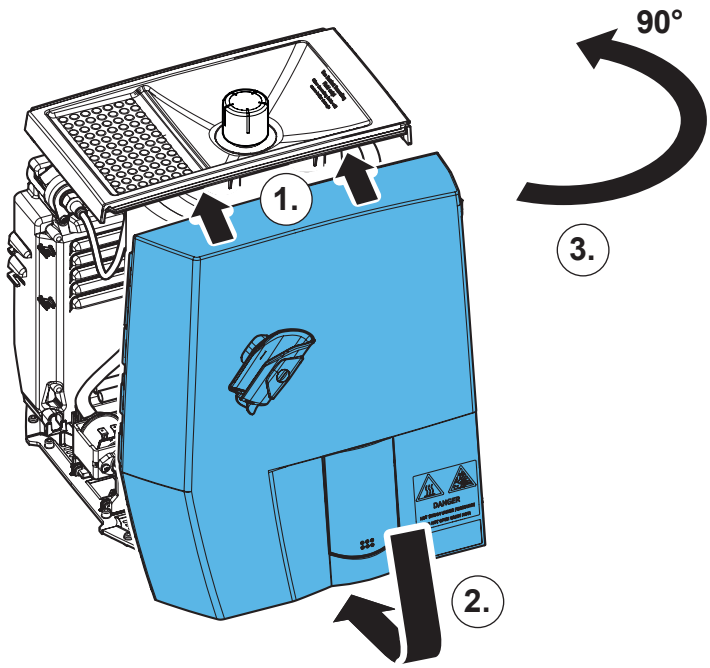

21.

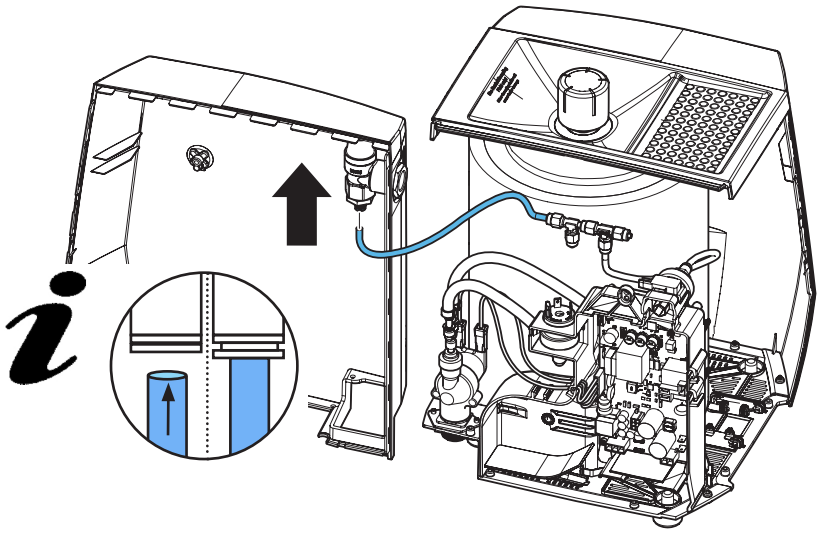

22.

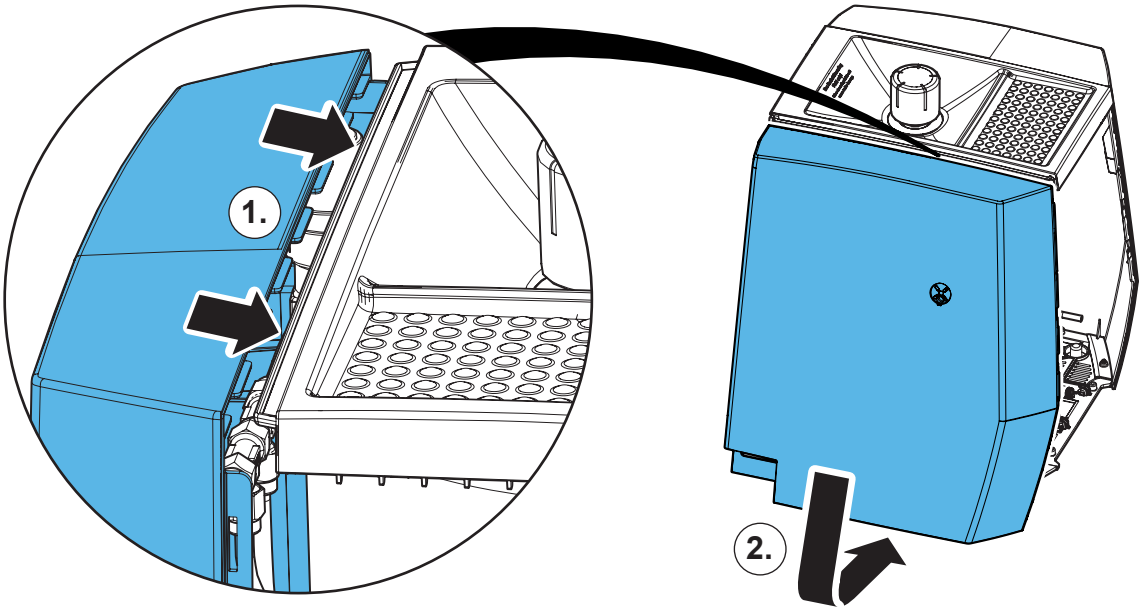


23.

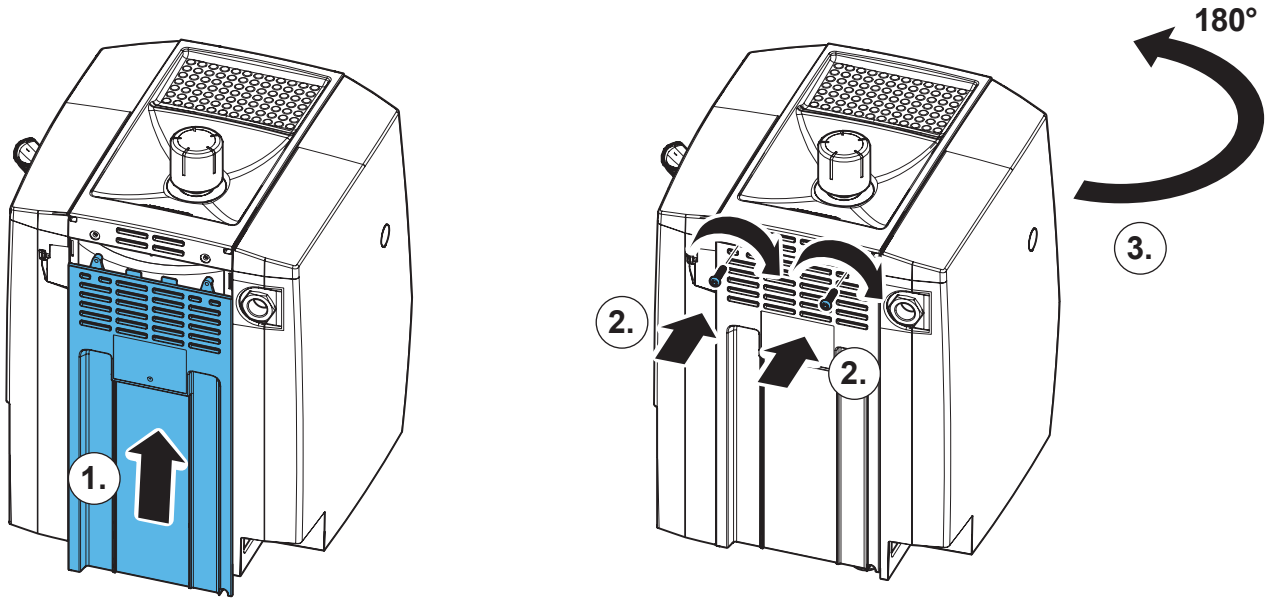

# 24.

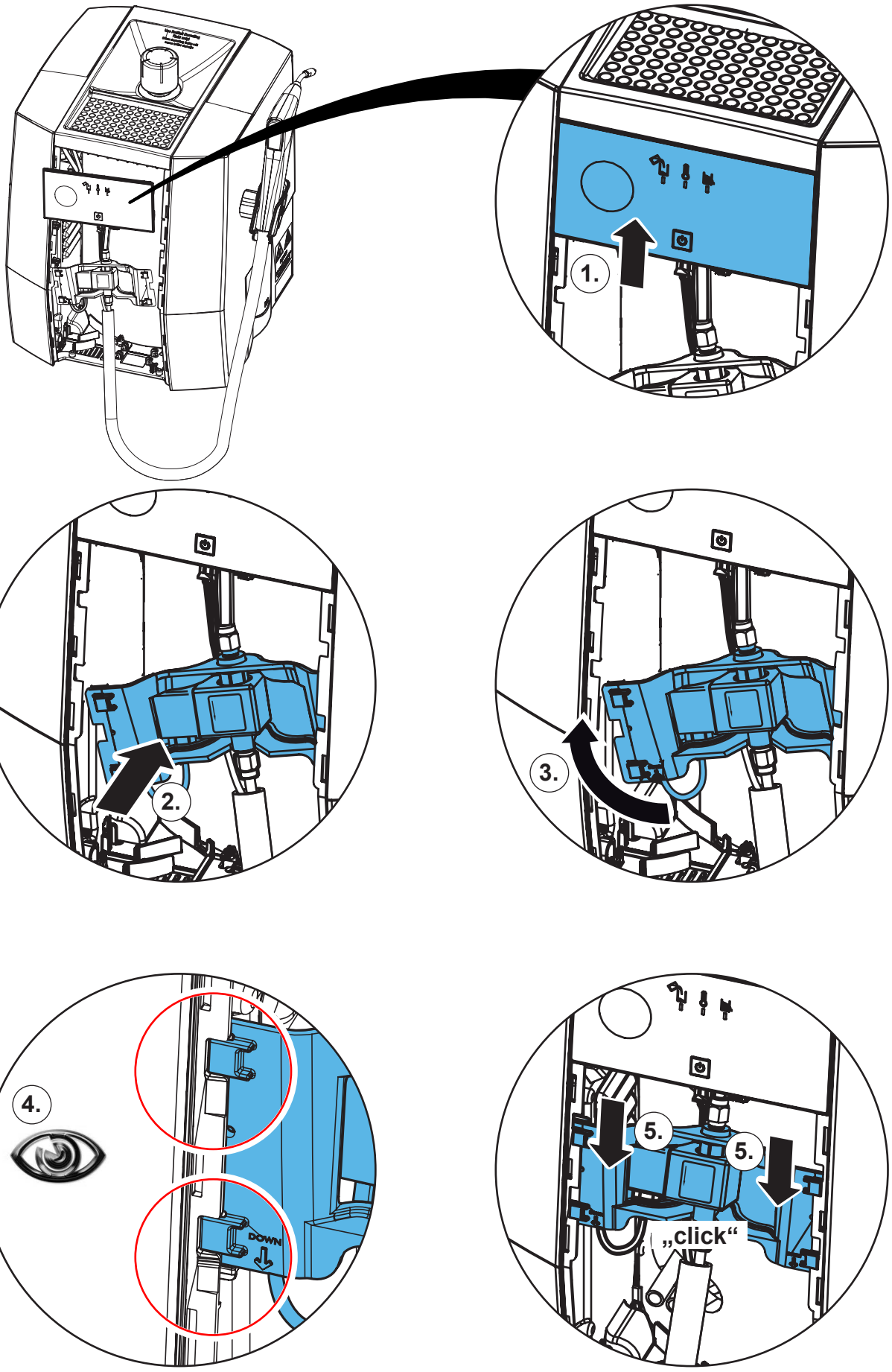

**25.**

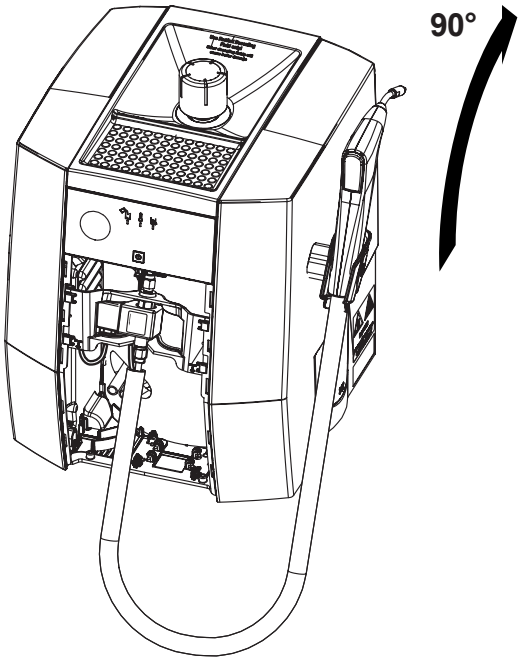


**26.**

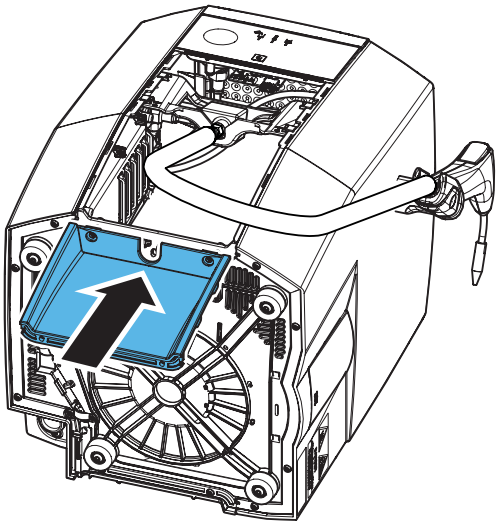

**27.**

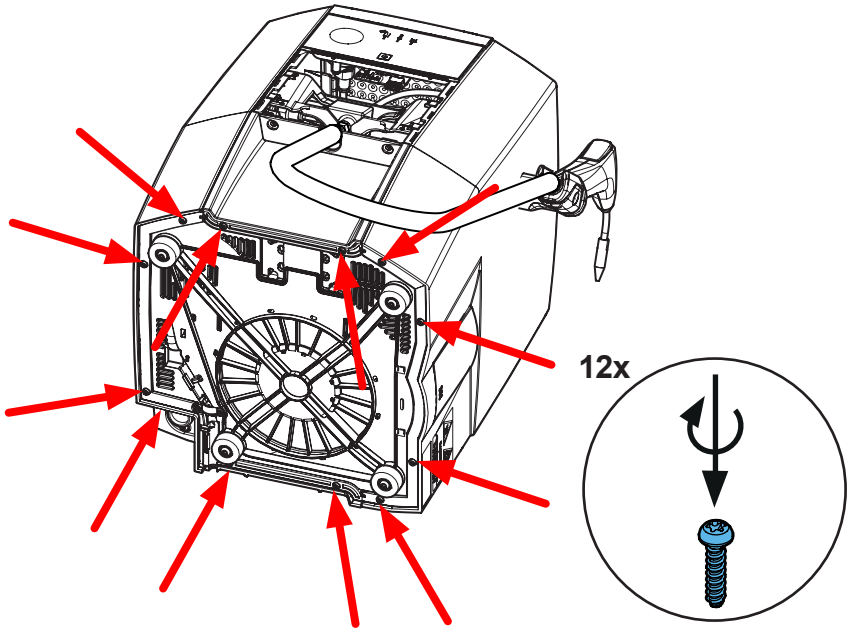

**28.**

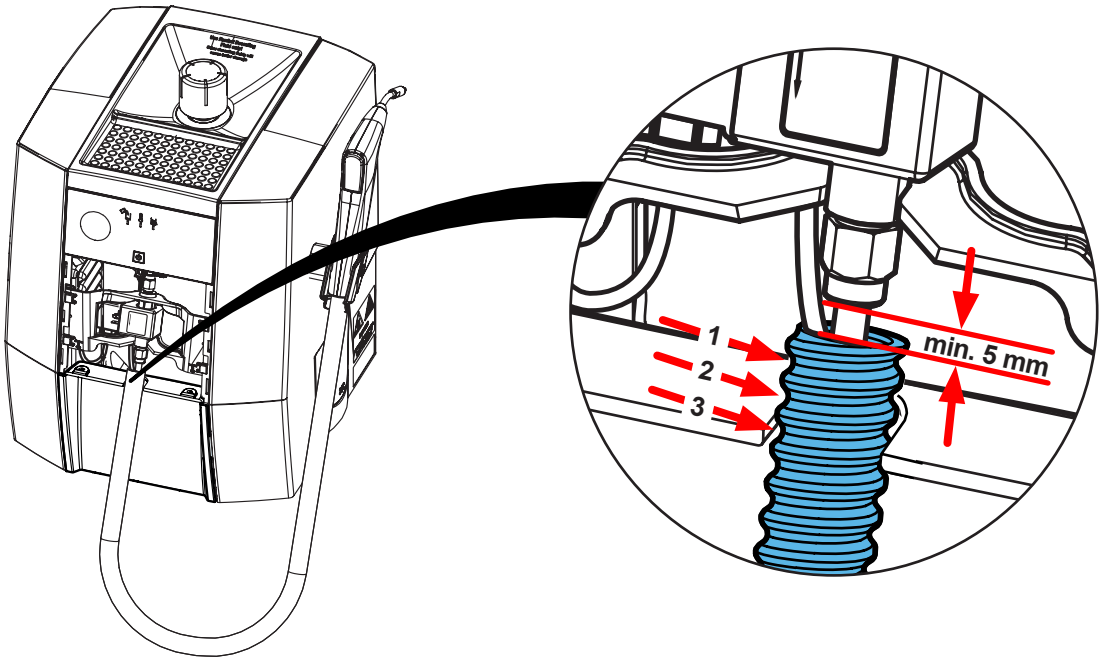


**29.**

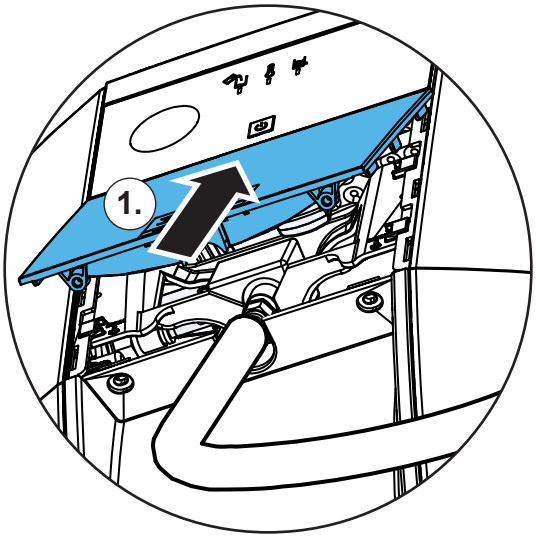


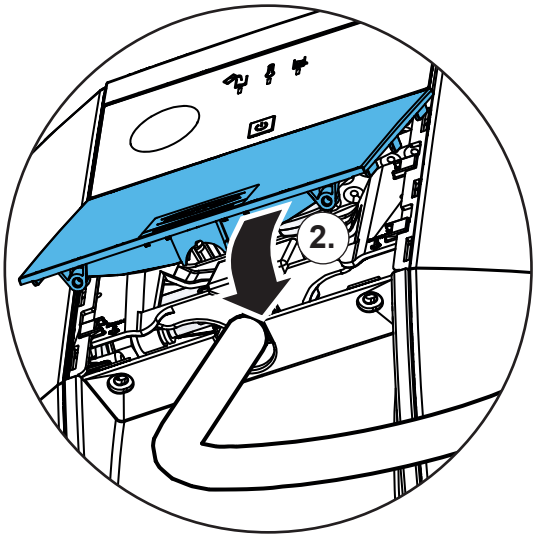


**30.**

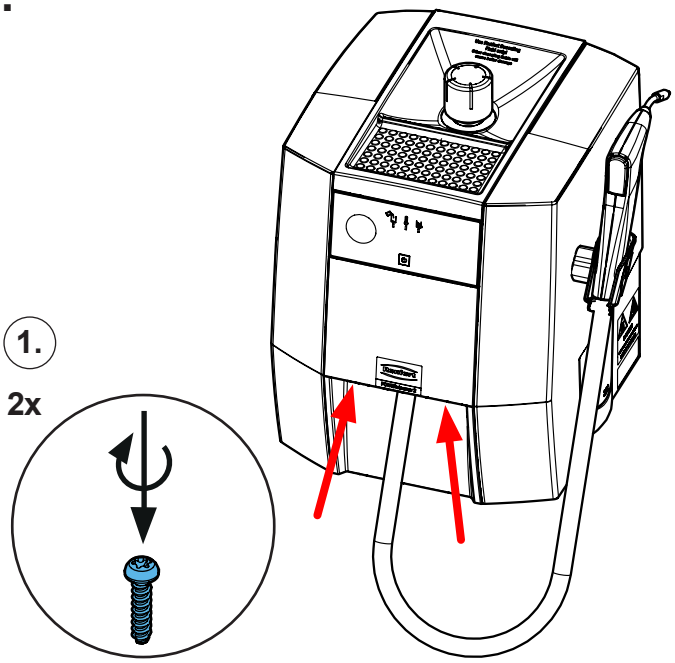


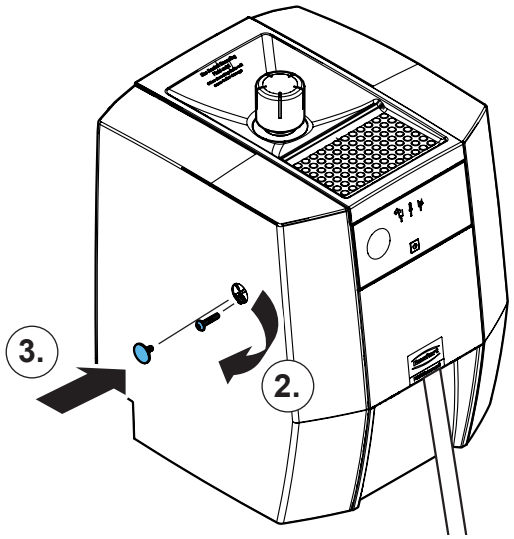



**Schutzleiterprüfung durchführen: siehe am Ende der „Service Instructions“.**
**Performing the protective conductor test: see at the end of the “Service instructions”.**
**Pour vérifier le conducteur de protection: voir à la fin des “Instructions de service”.**
**Per la verifica del conduttore di terra: vedere alla fine delle “Istruzioni di servizio”.**
**Realizar la prueba del conductor de protección: véase al final de las “Instrucciones de servicio”.**
**Выполнить проверку защитного провода: см. в конце „Инструкции по обслуживанию“.**



**Montageanleitung • Assembly Instruction • Instruction d'installation Istruzioni l'istallazione • Instrucciones de montaje • Руководство по монтажу**

# 90002 1927

Überdruckventil • Pressure relief valve • Pressure relief valve • Valvola di sicurezza • Válvula de alivio de presión • Редукционный клапан

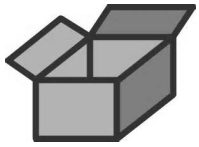

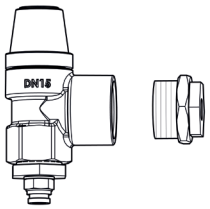






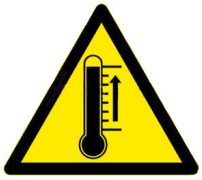



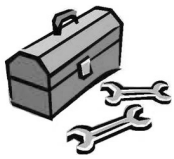

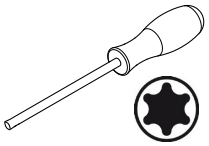


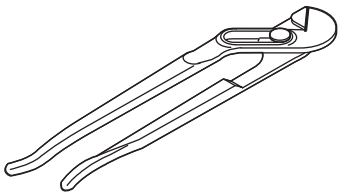

**1.**

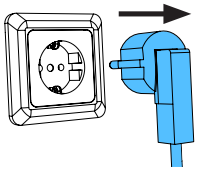

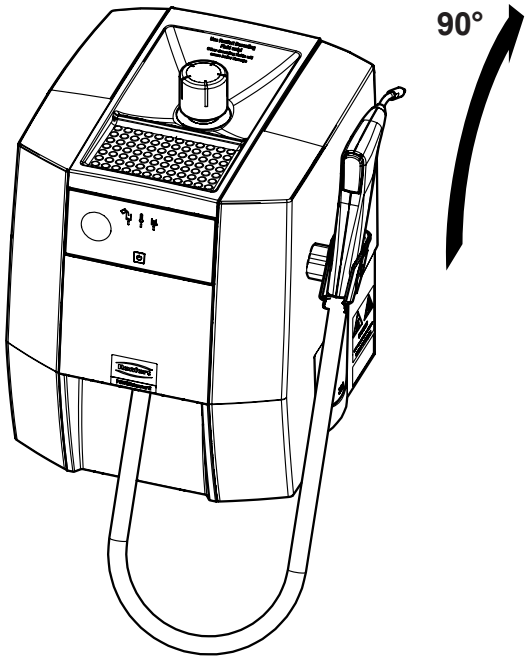


21-6925 07112024

## 2.

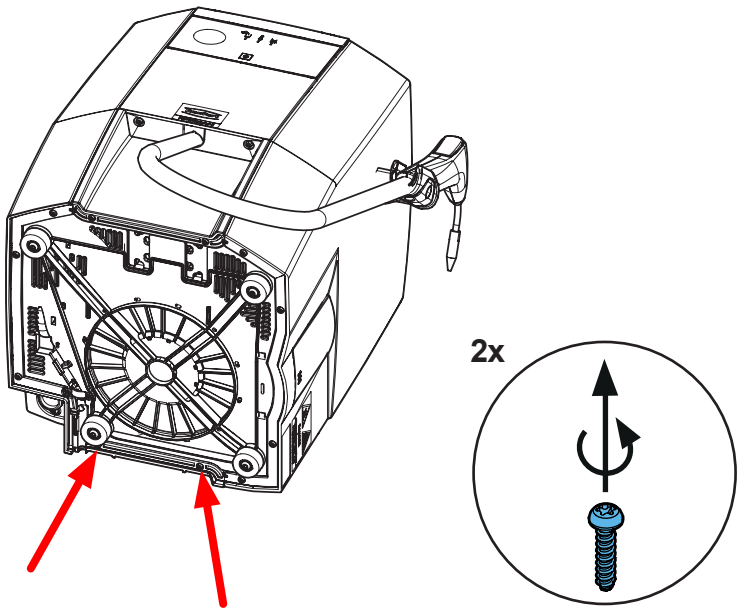


## 3.

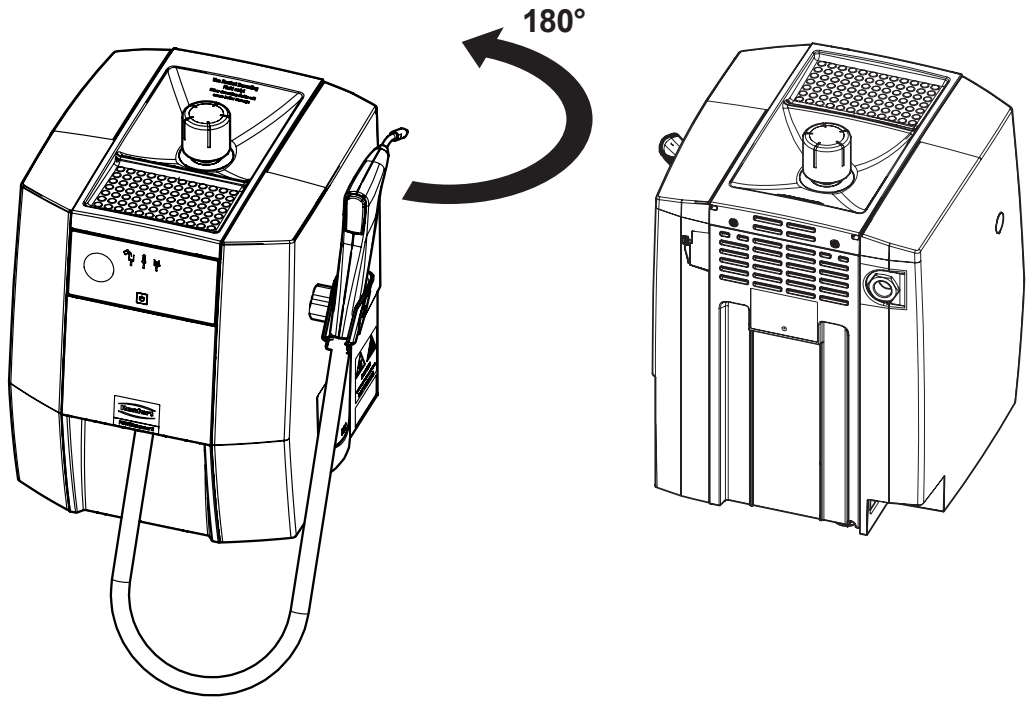


## 4.

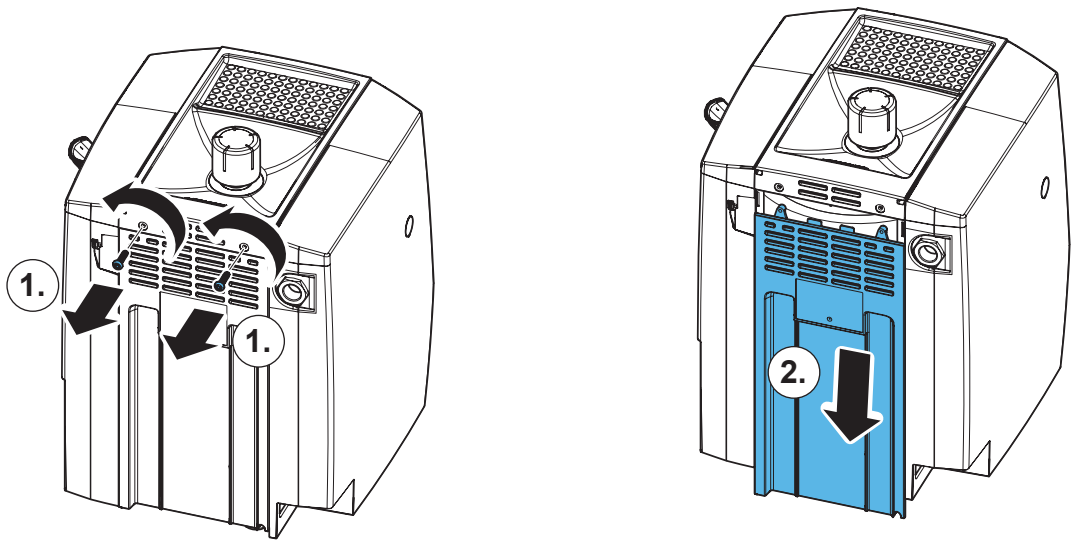

**5.**

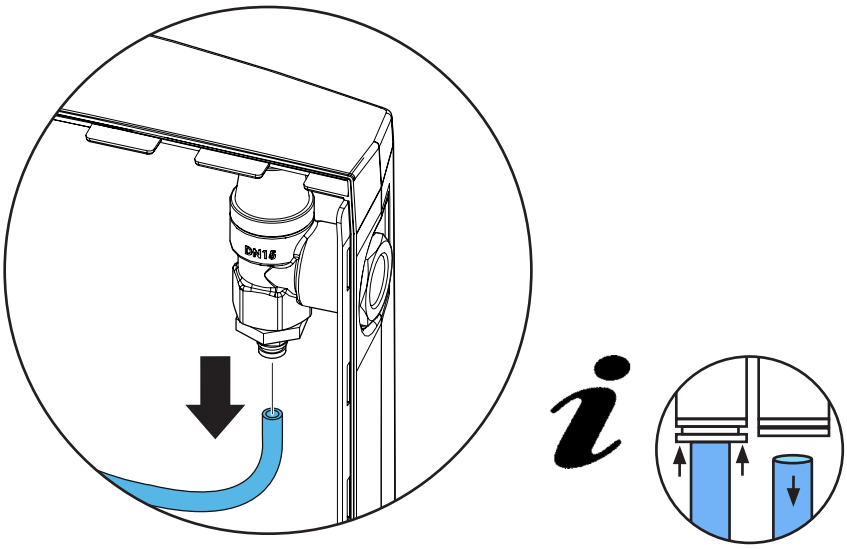




**6.**

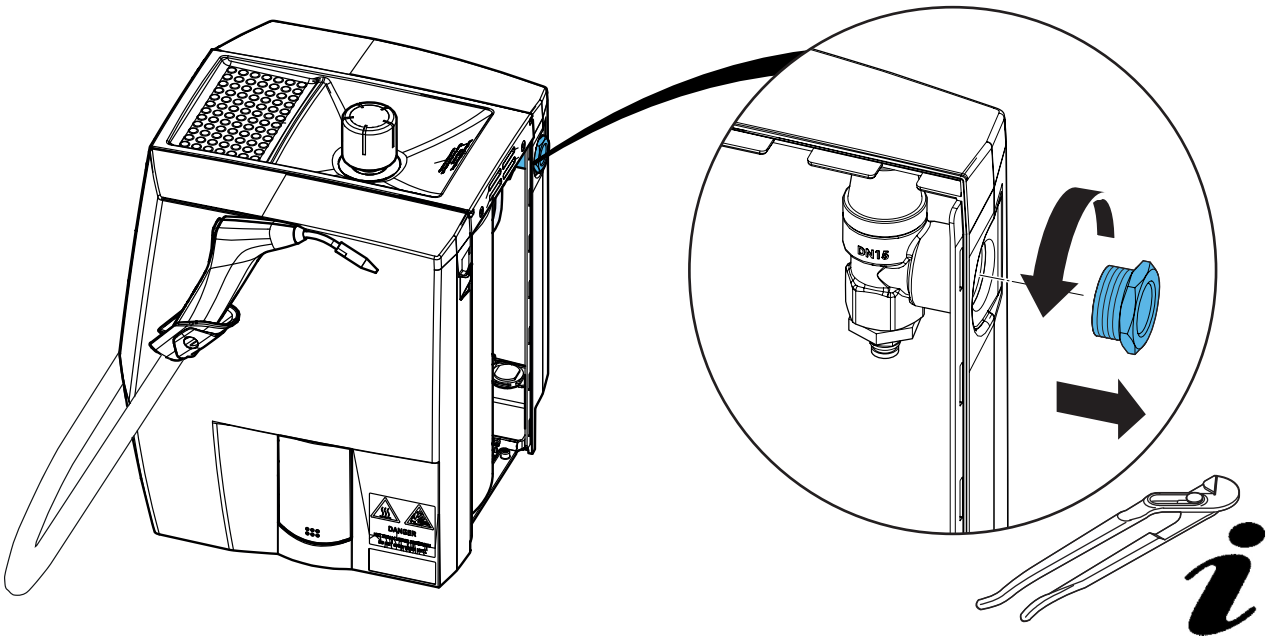


**7.**

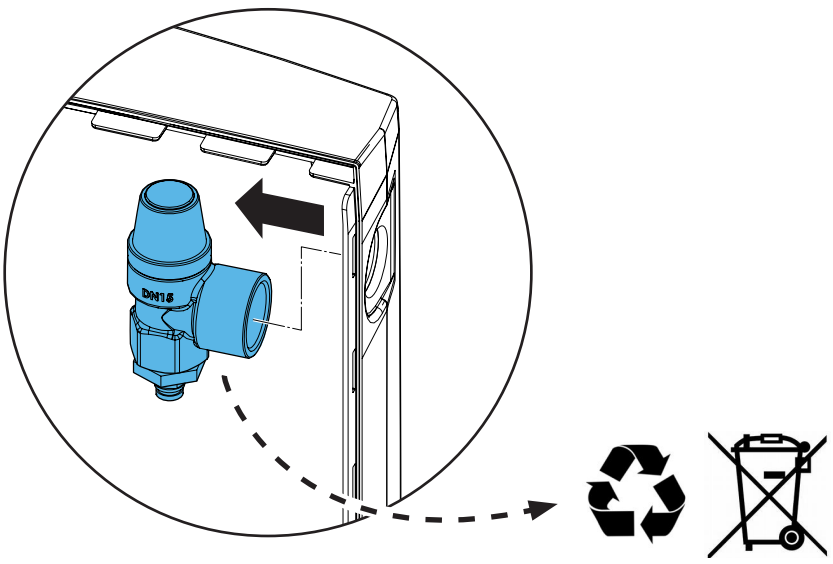

**8.**

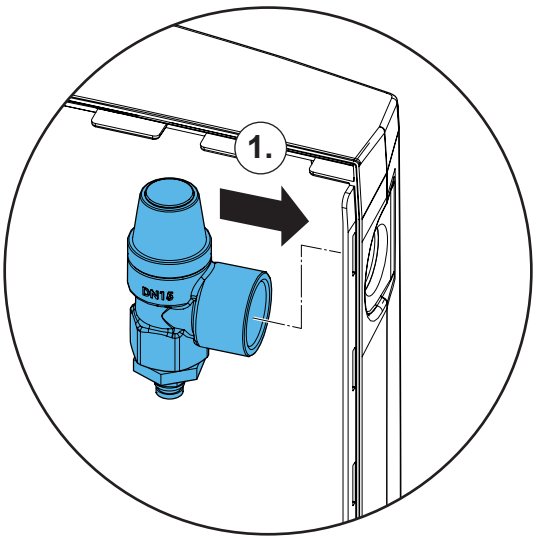


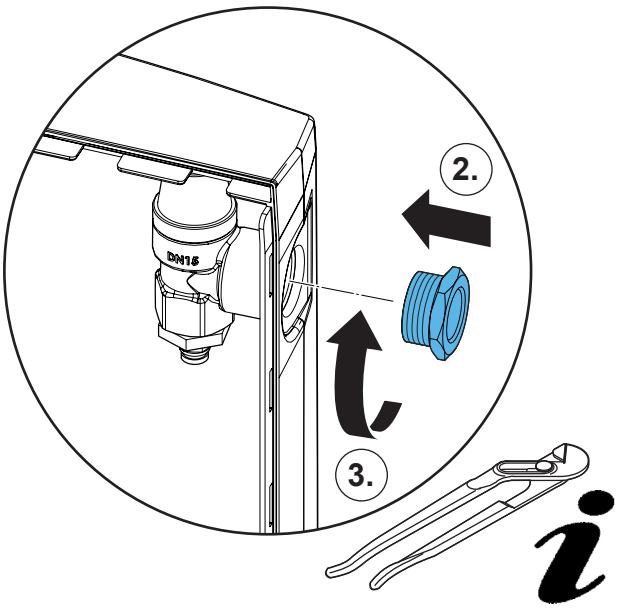


**9.**

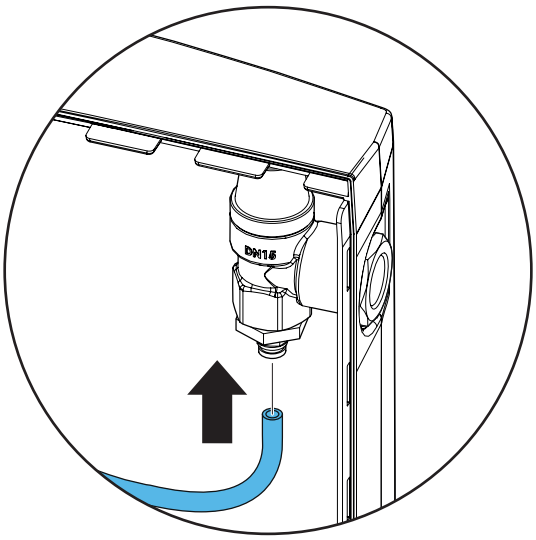


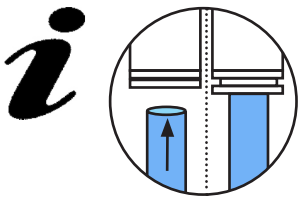

**10.**

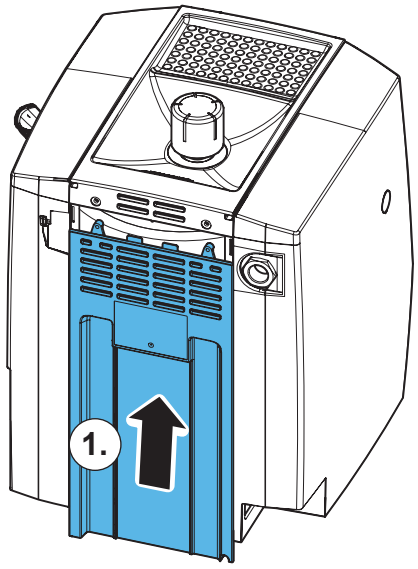


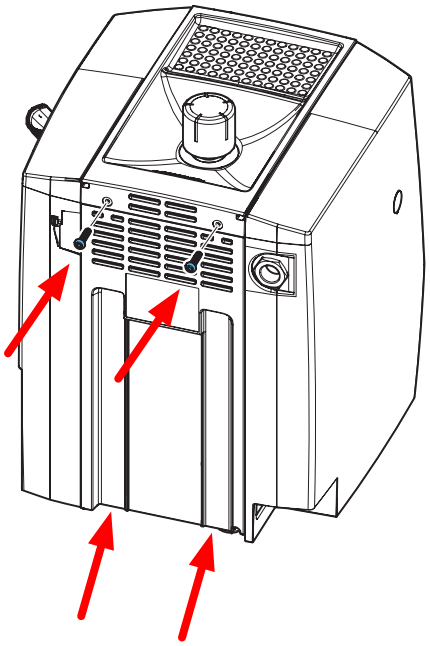

2.

4x

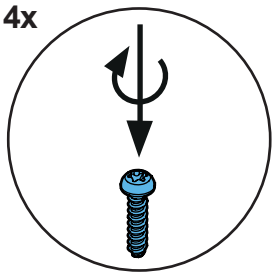

Renfert

making work easy

**Montageanleitung • Assembly Instruction • Instruction d'installation Istruzioni l'istallazione • Instrucciones de montaje • Руководство по монтажу**

# 90002 1751

Isolierset • Isolation set • Jeu d'isolation • Kit isolante • Juego de aislamiento • Изоляционный комплект

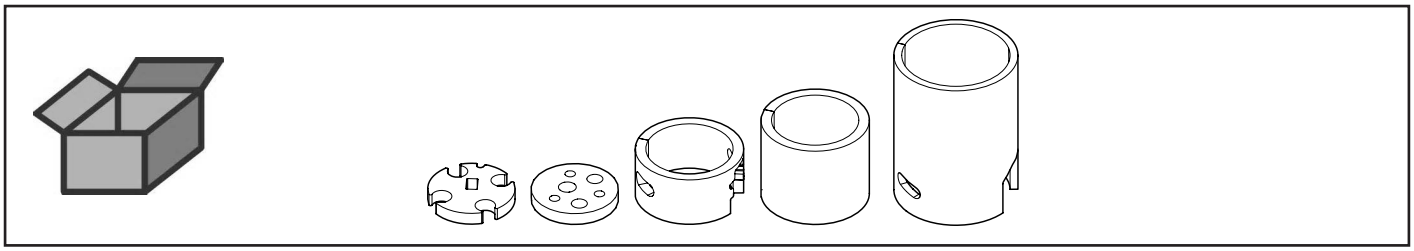

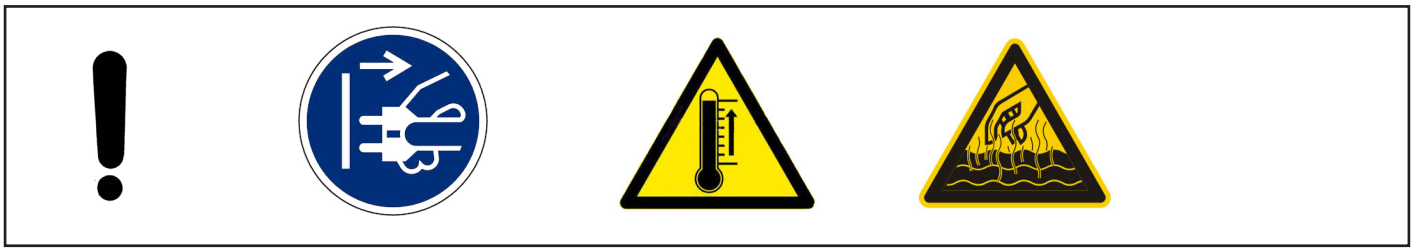

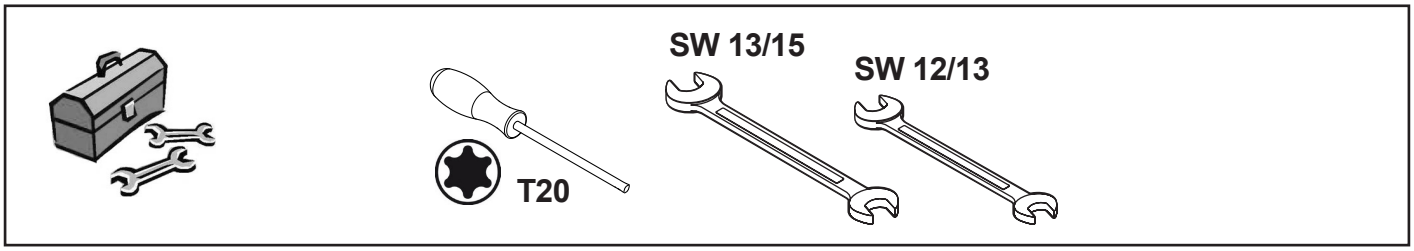


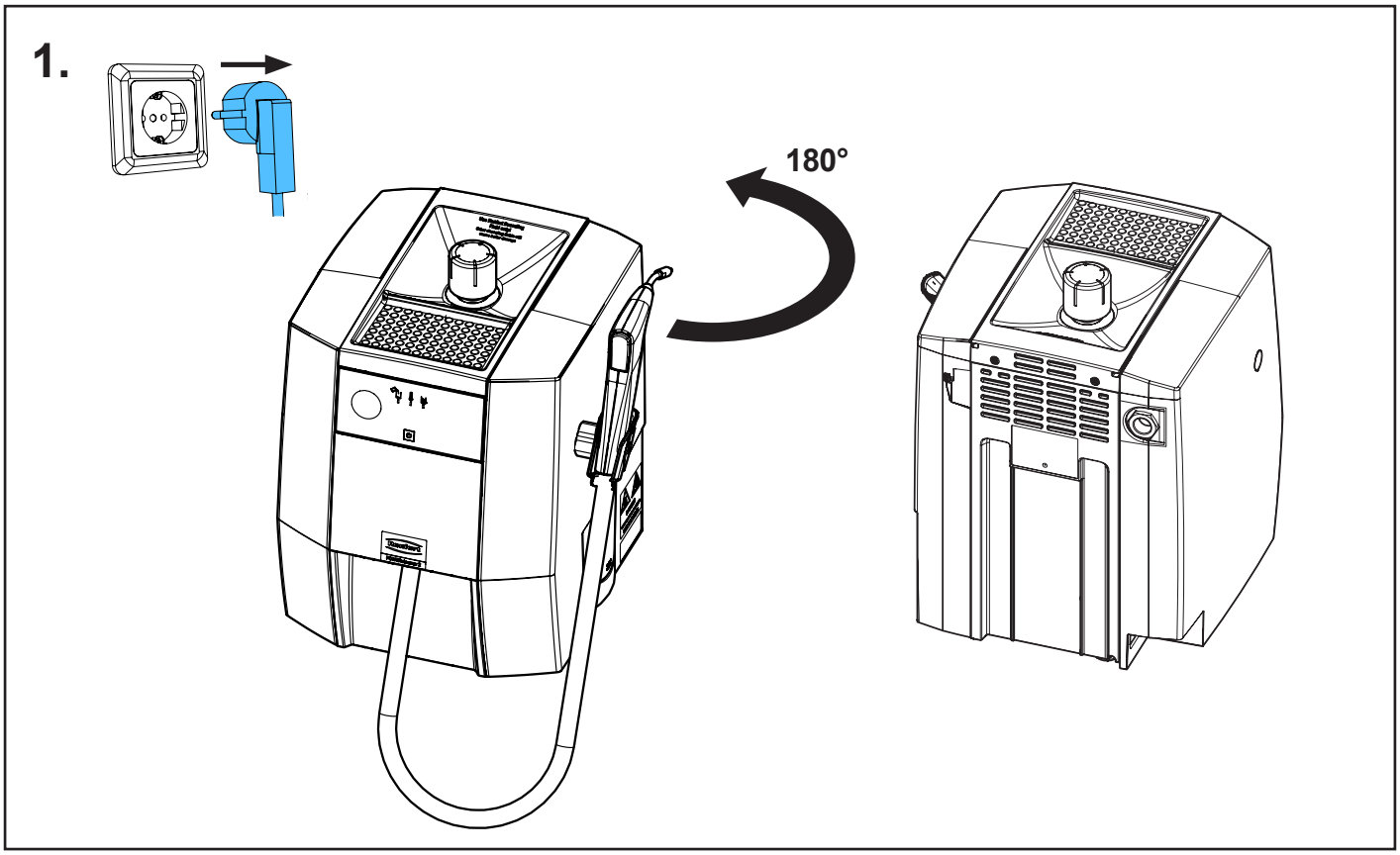


21-6925 20102025

## 2.

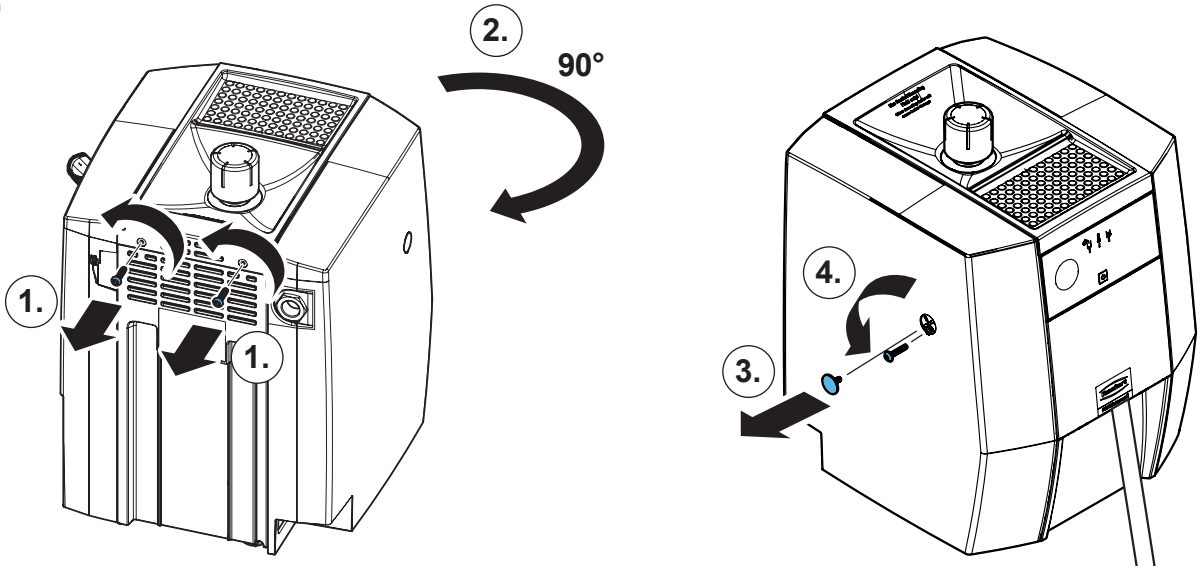


## 3.

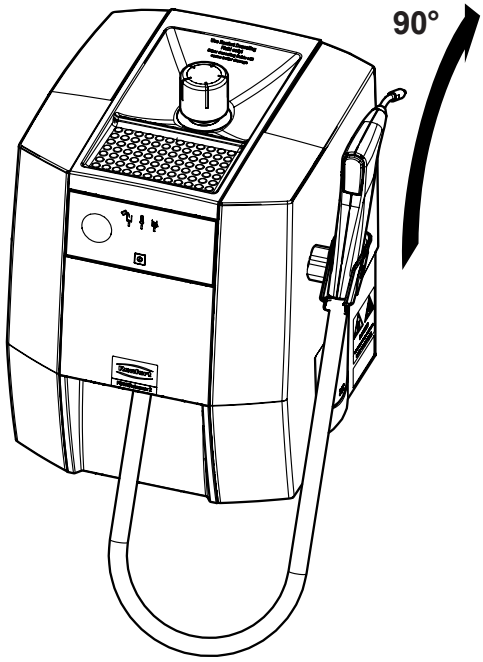


## 4.

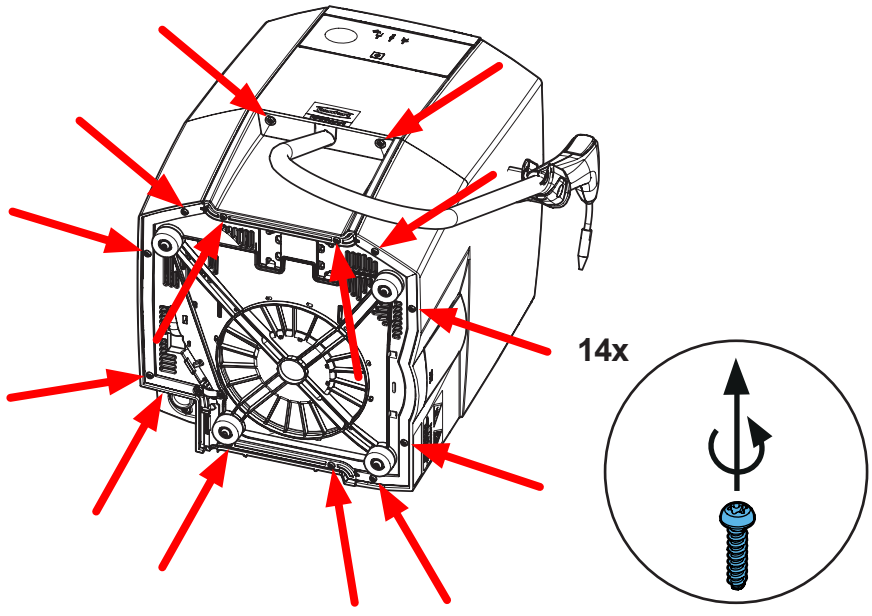

**5.**

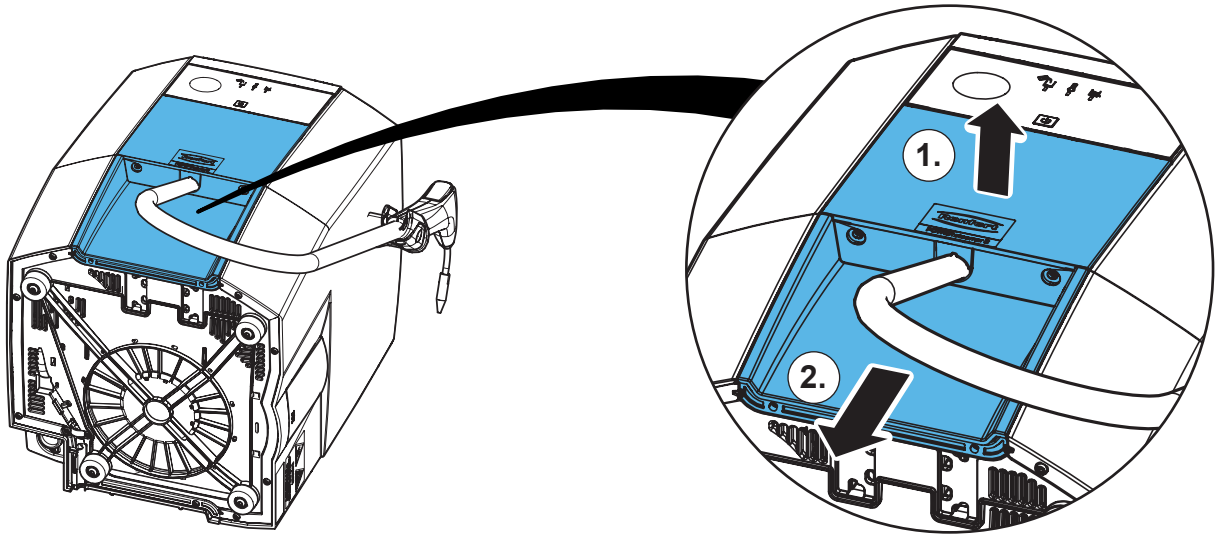


**6.**

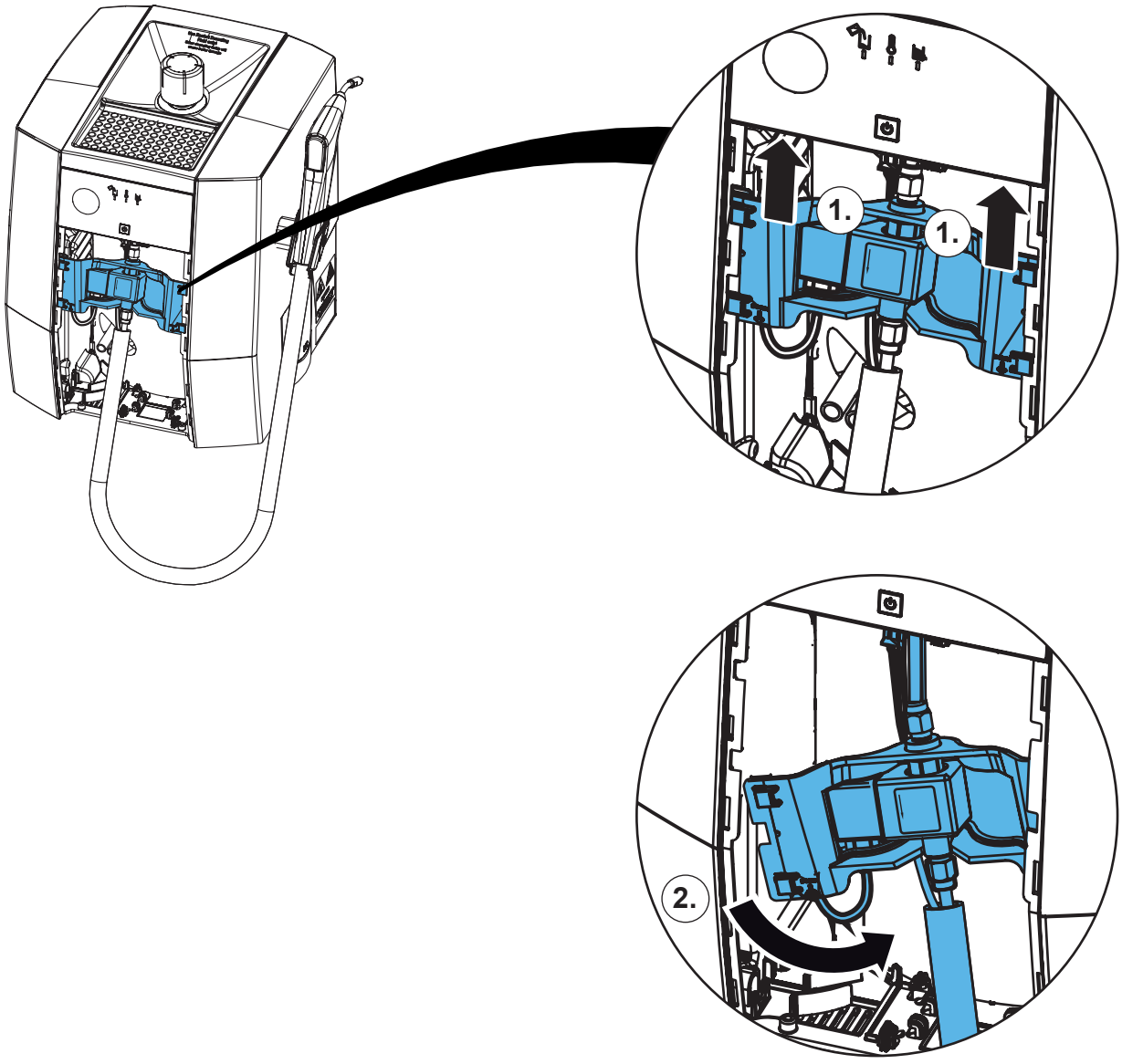

**7.**

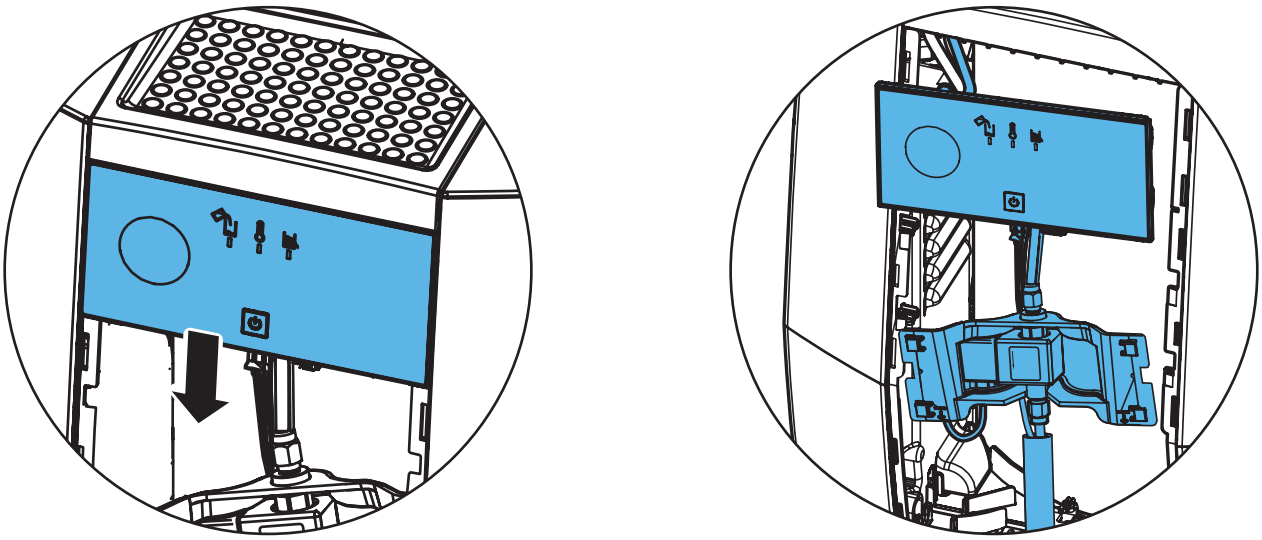

**8.**

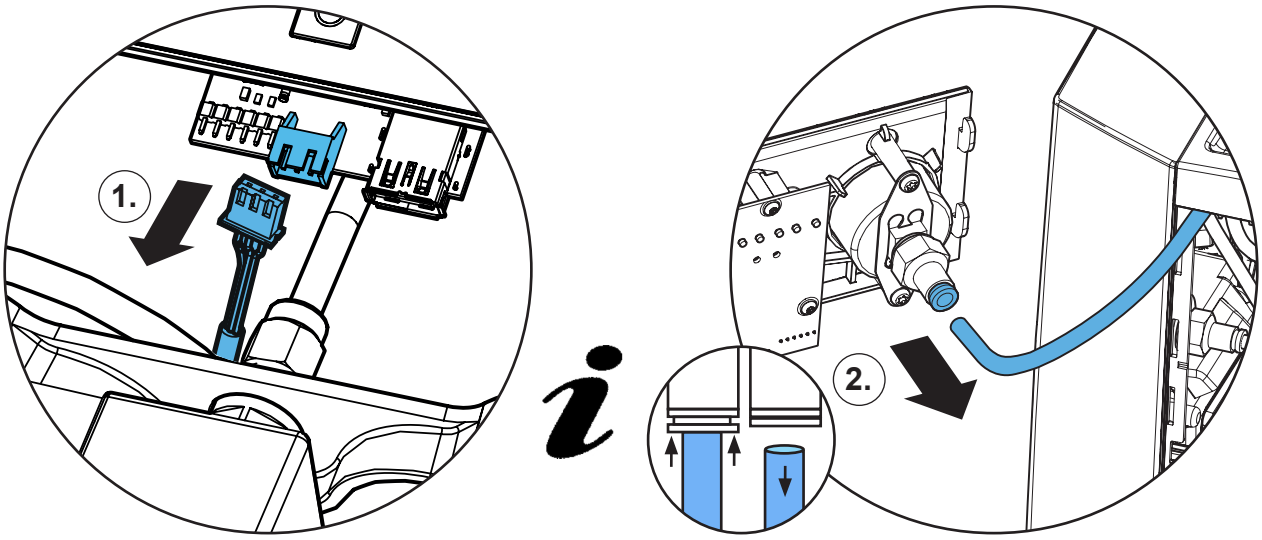


**9.**

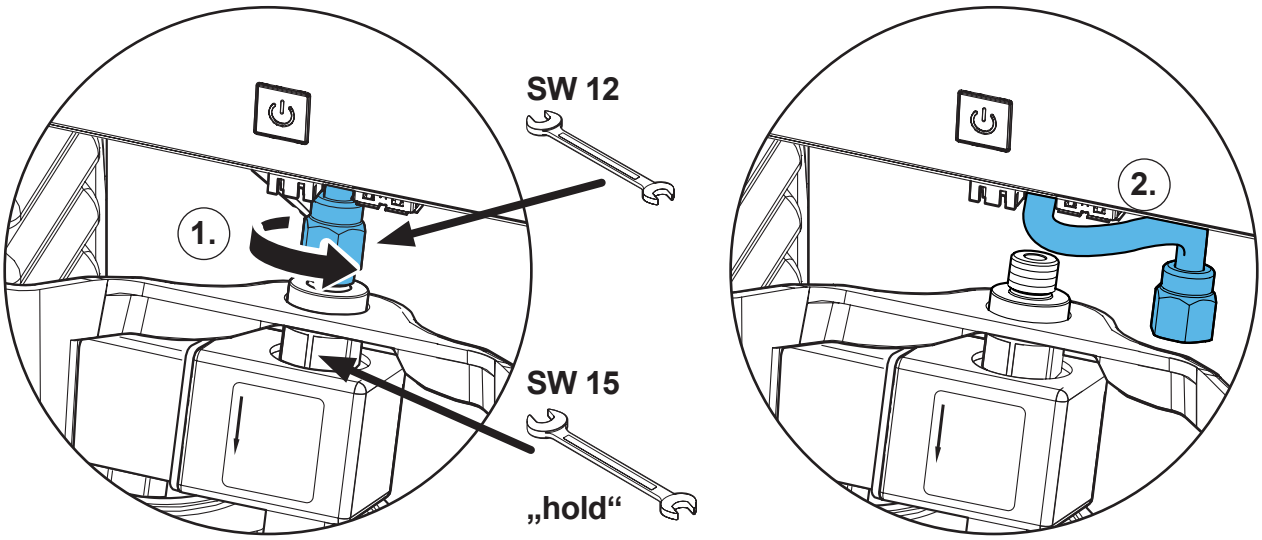

**10.**

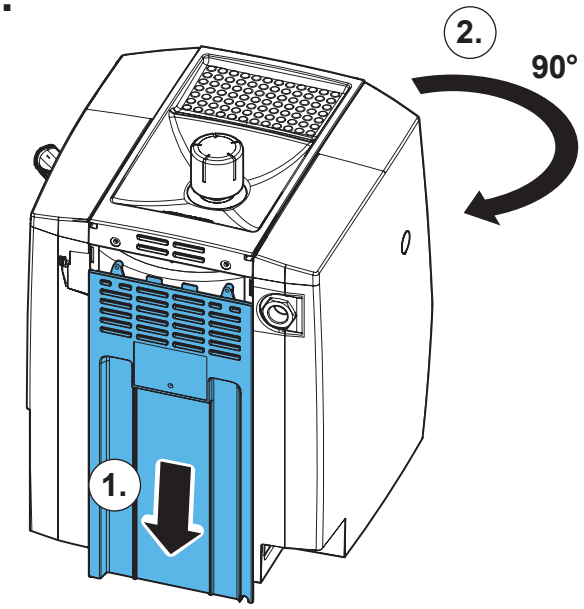


**11.**

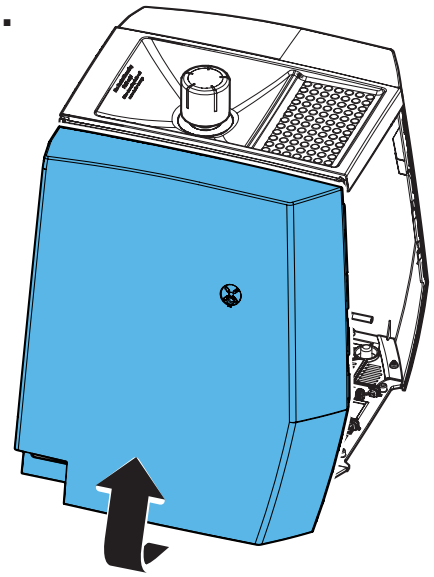

**12.**

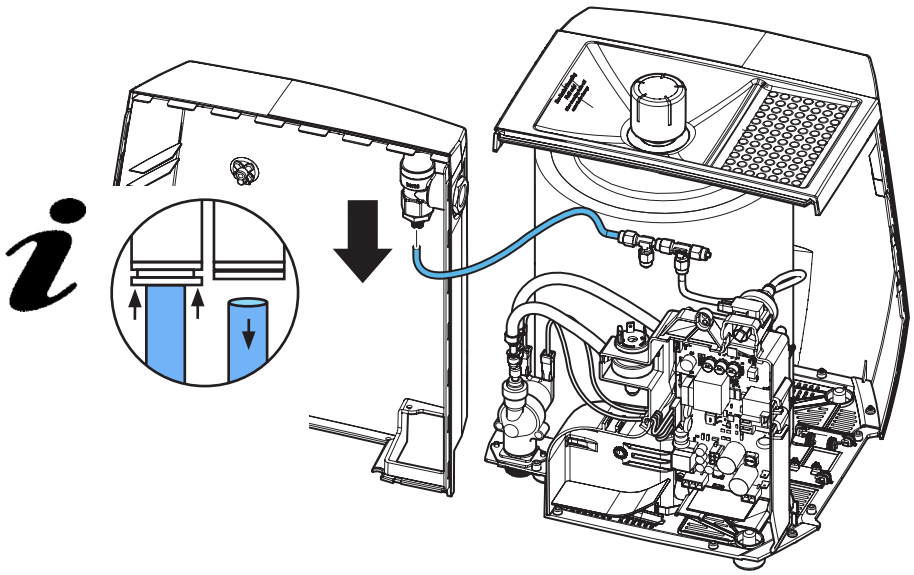

**13.**

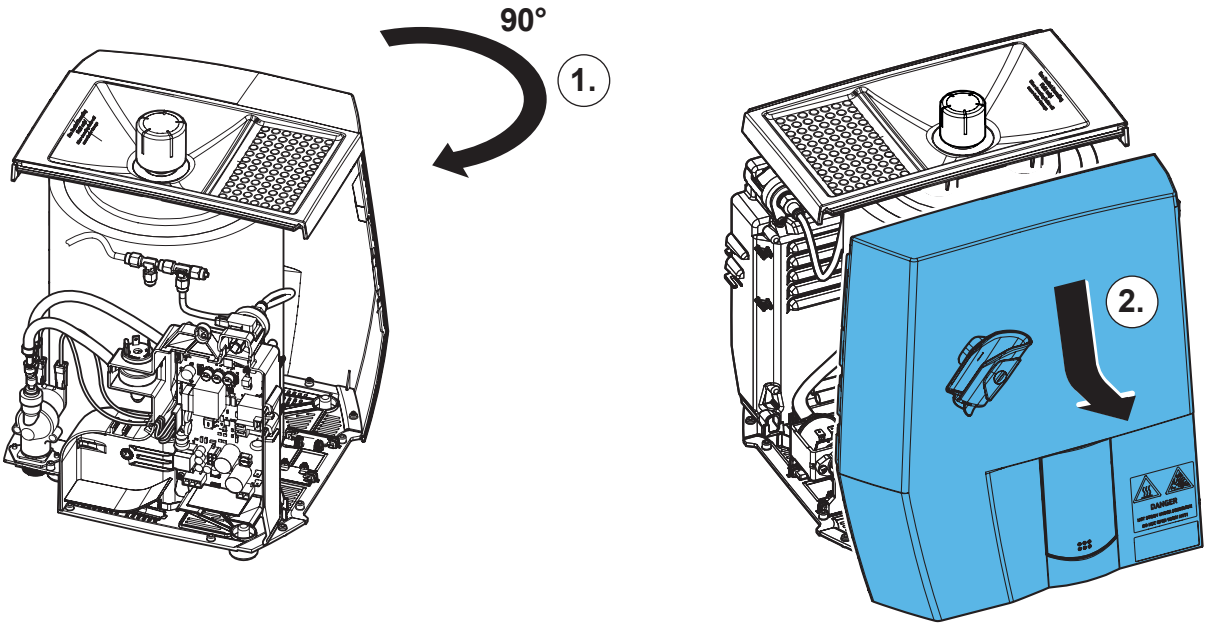


**14.**

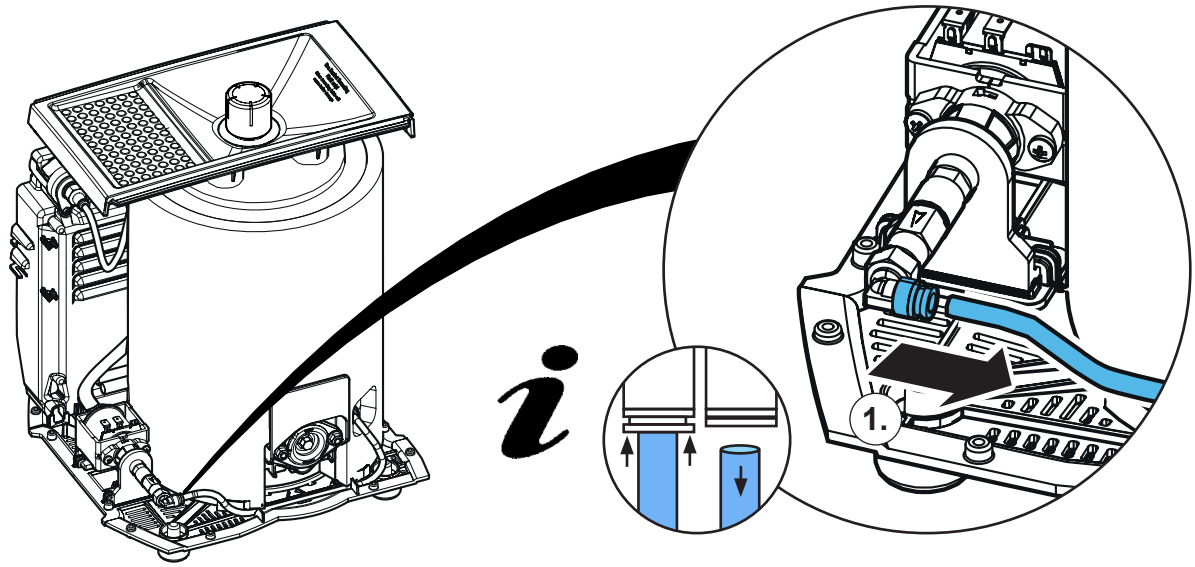


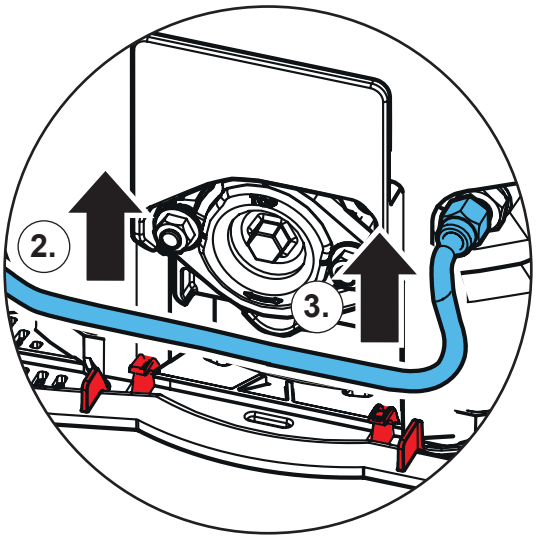

## 15.

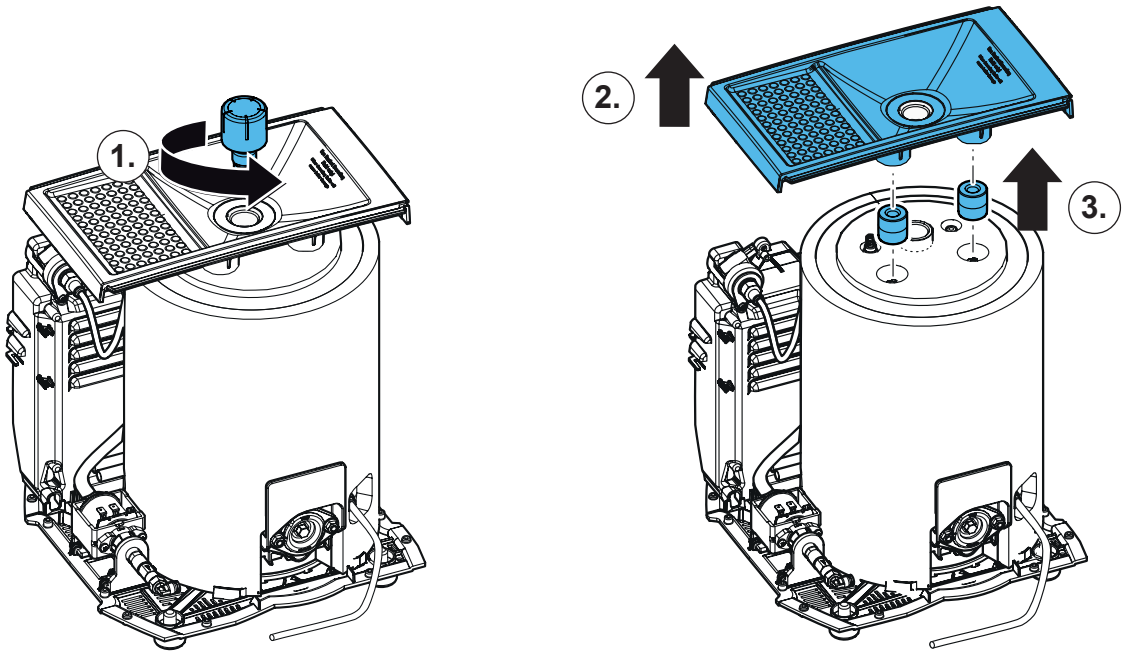


## 16.

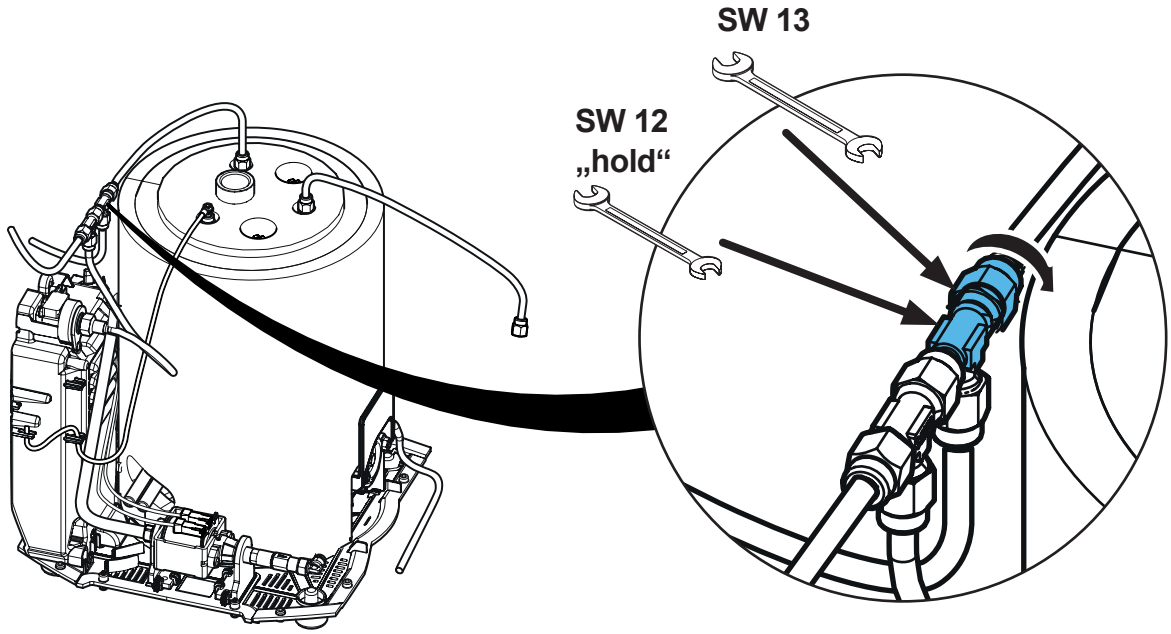


## 17.

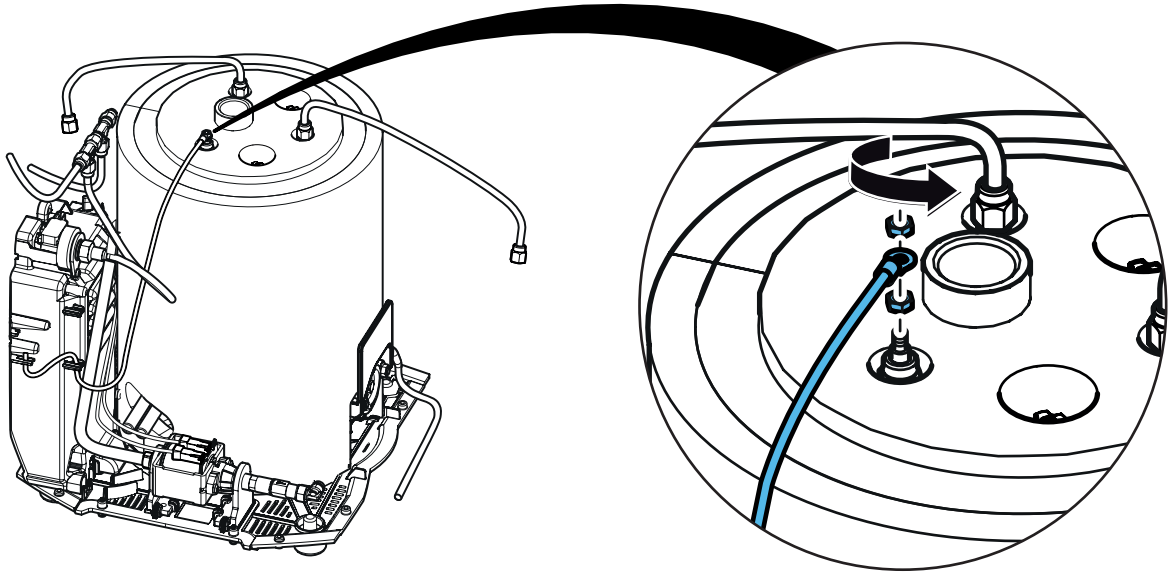

**18.**

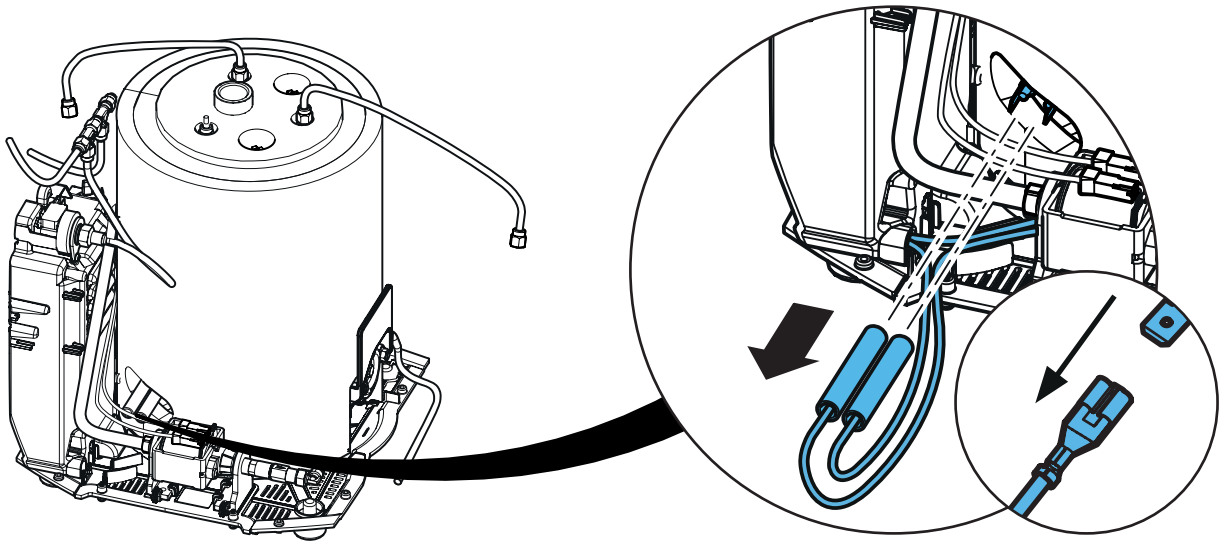

**19.**

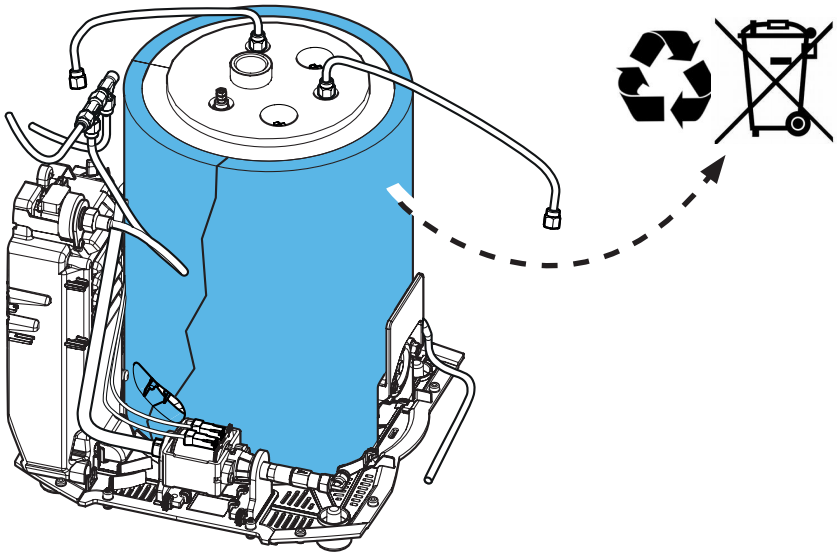

**20.**

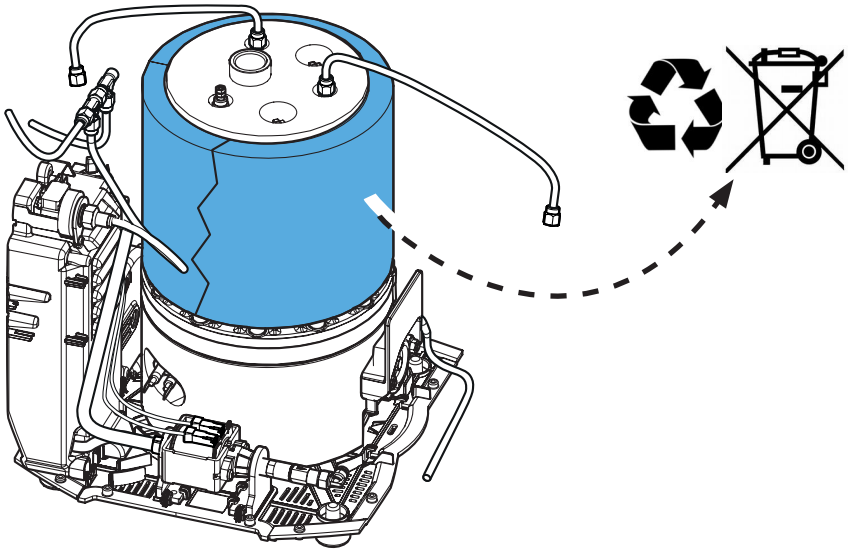

**21.**

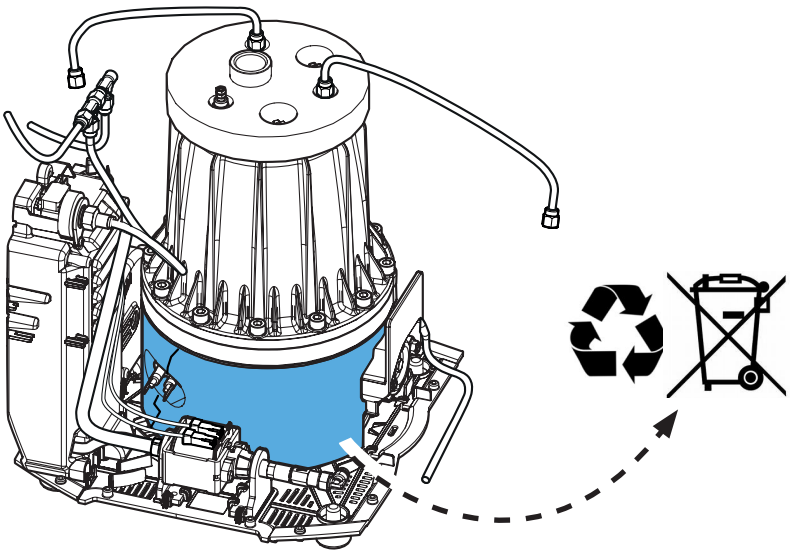

**22.**

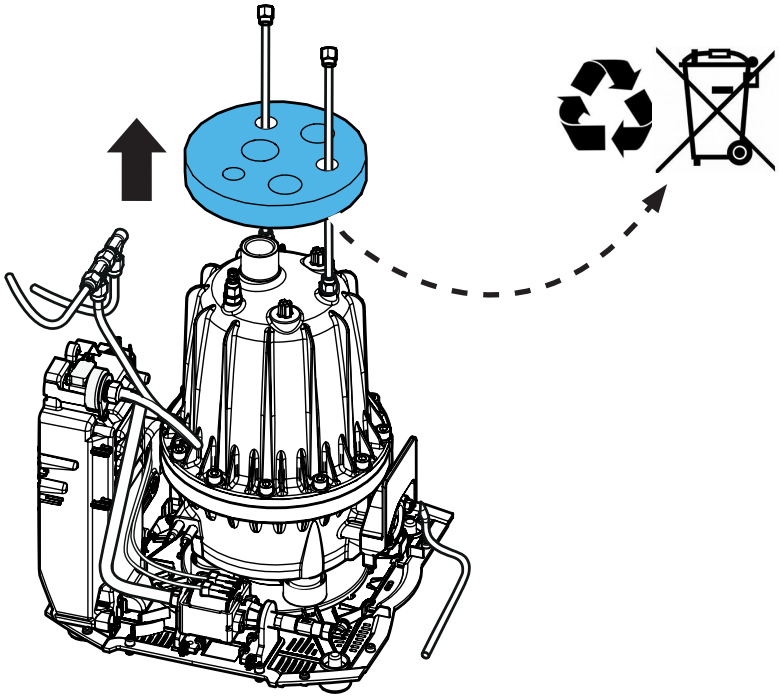

**23.**

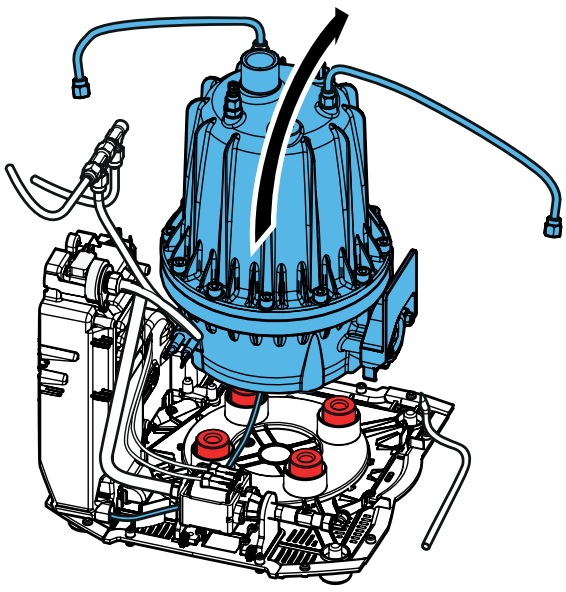

**24.**

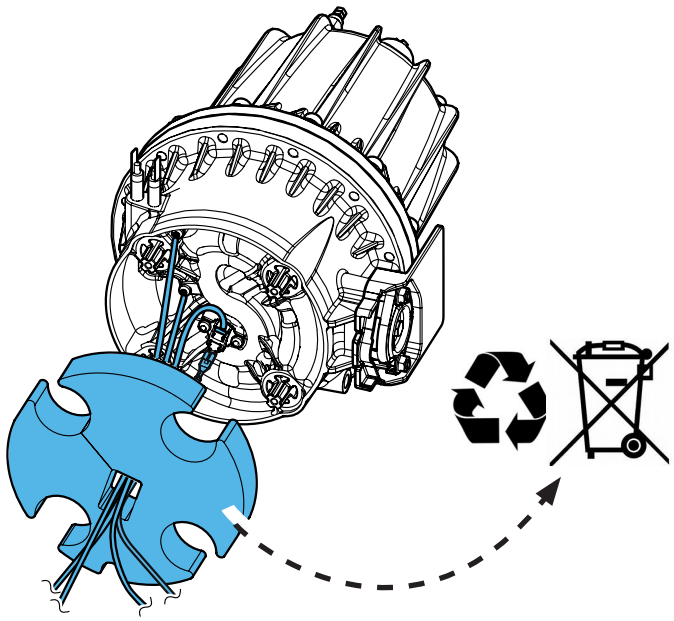

**25.**

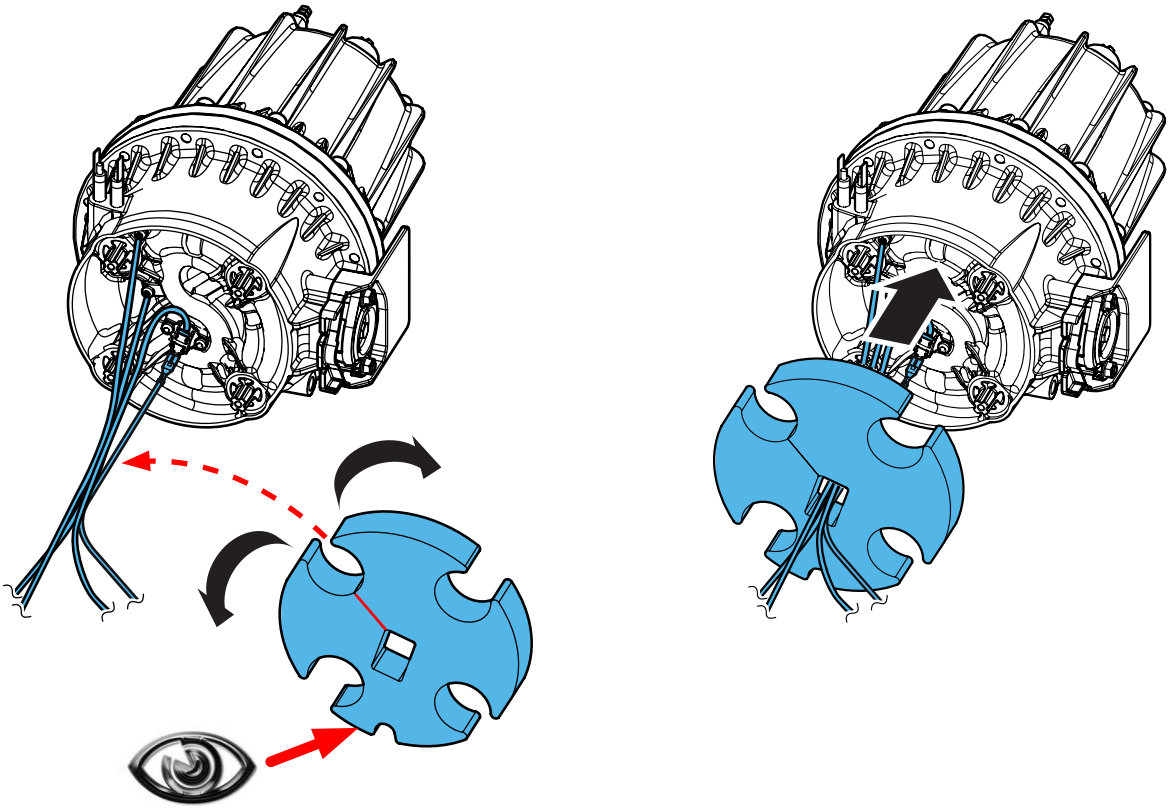

**26.**

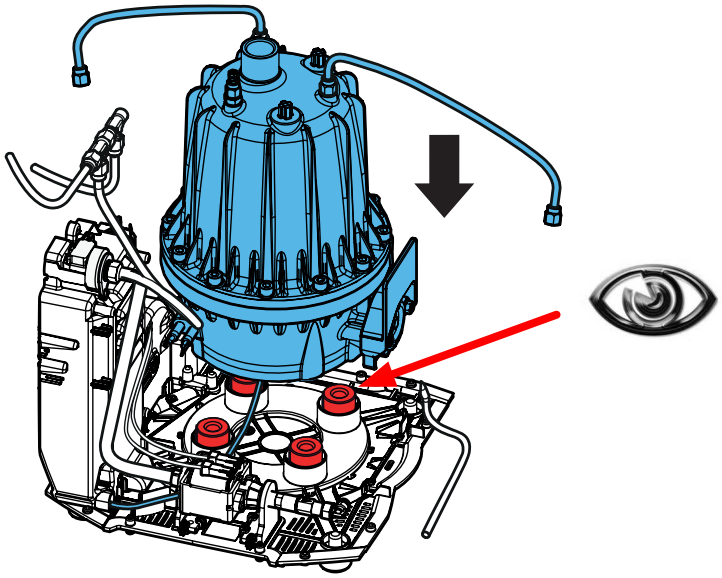

**27.**

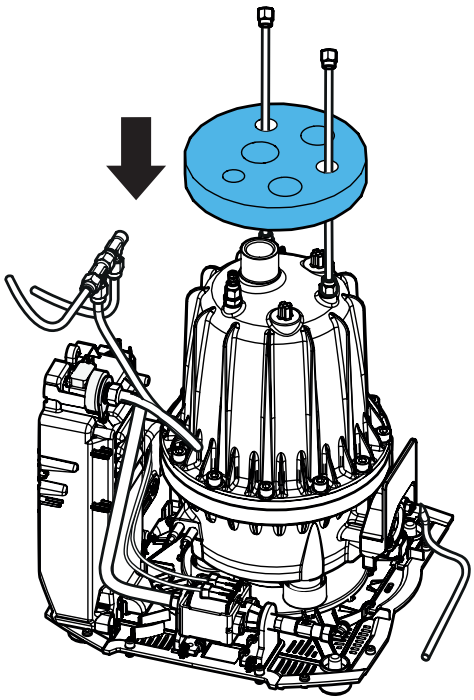

**28.**

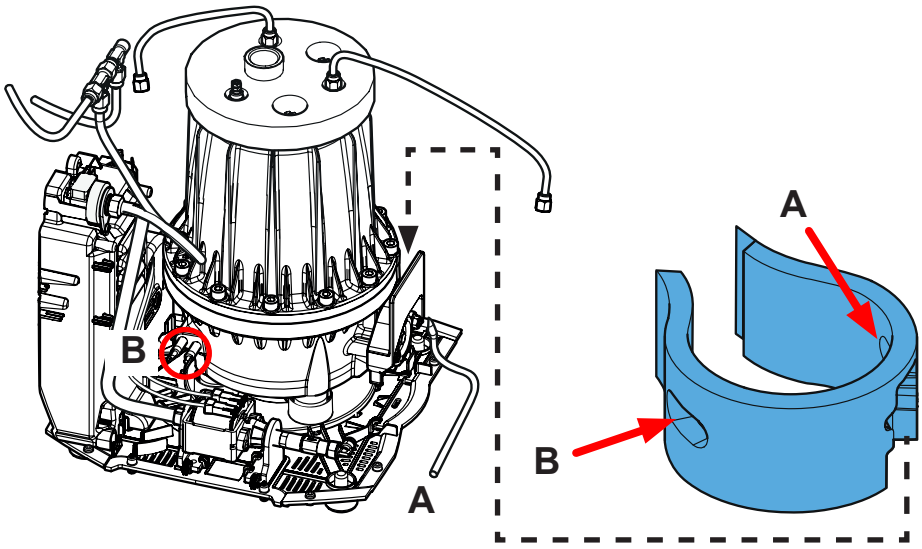

**29.**

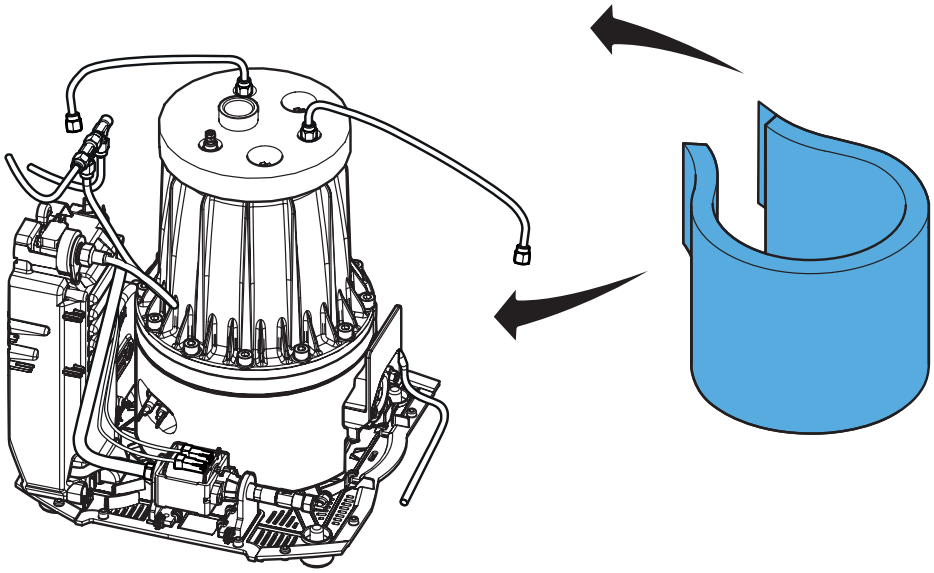

**30.**

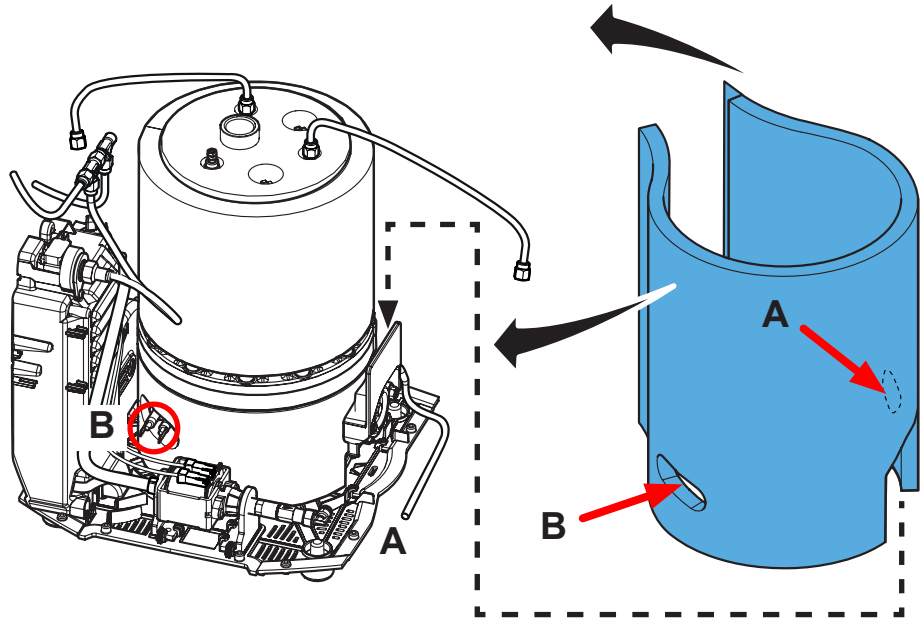


**31.**

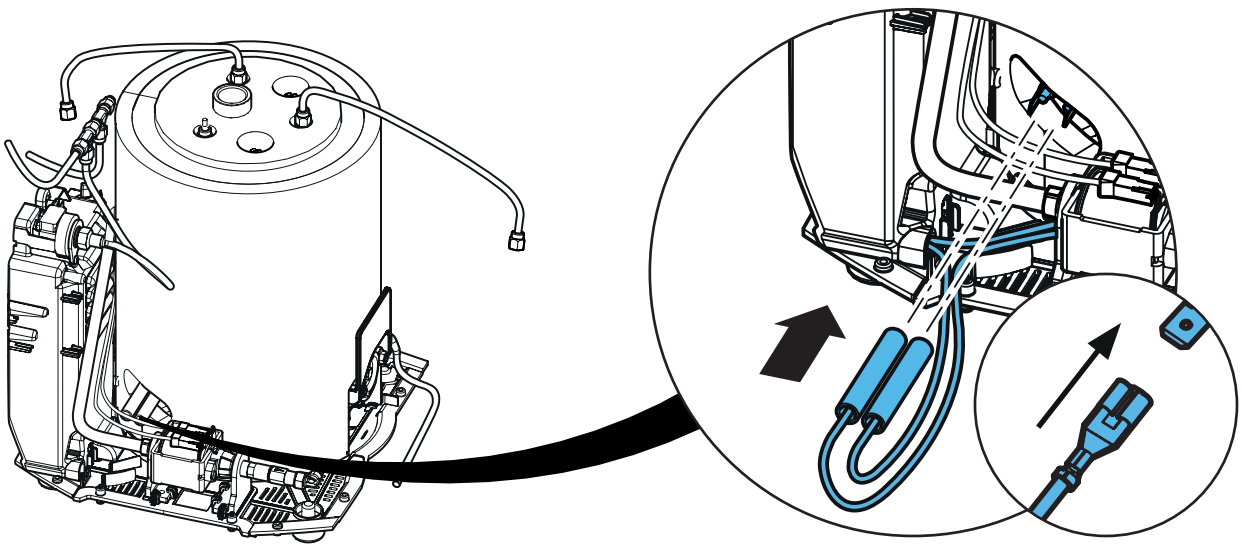

**32.**

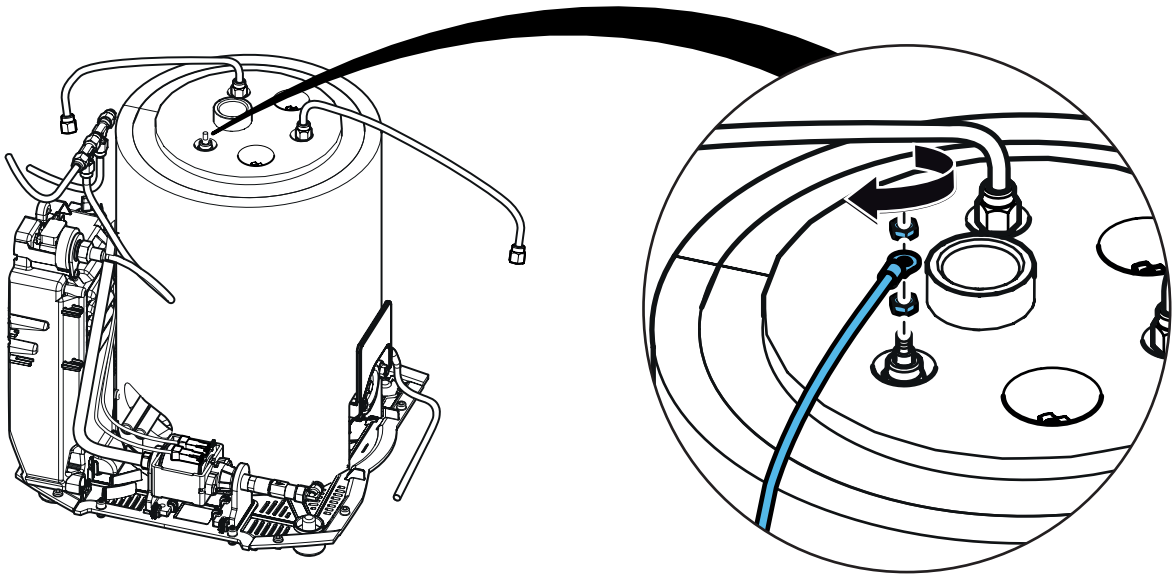

**33.**

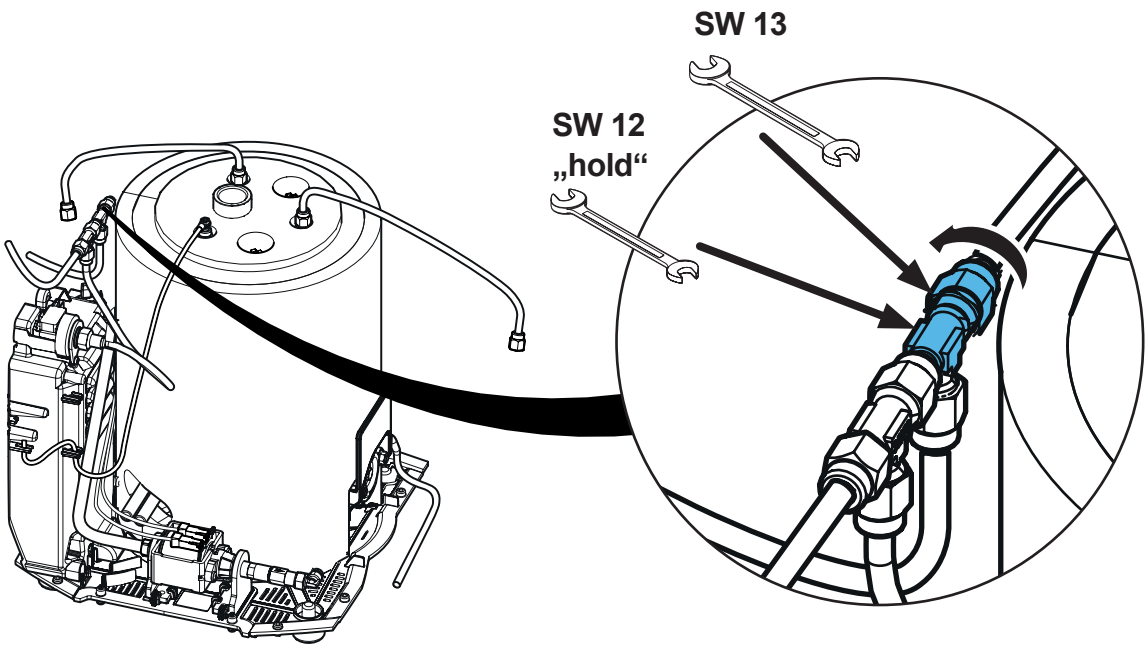


**34.**

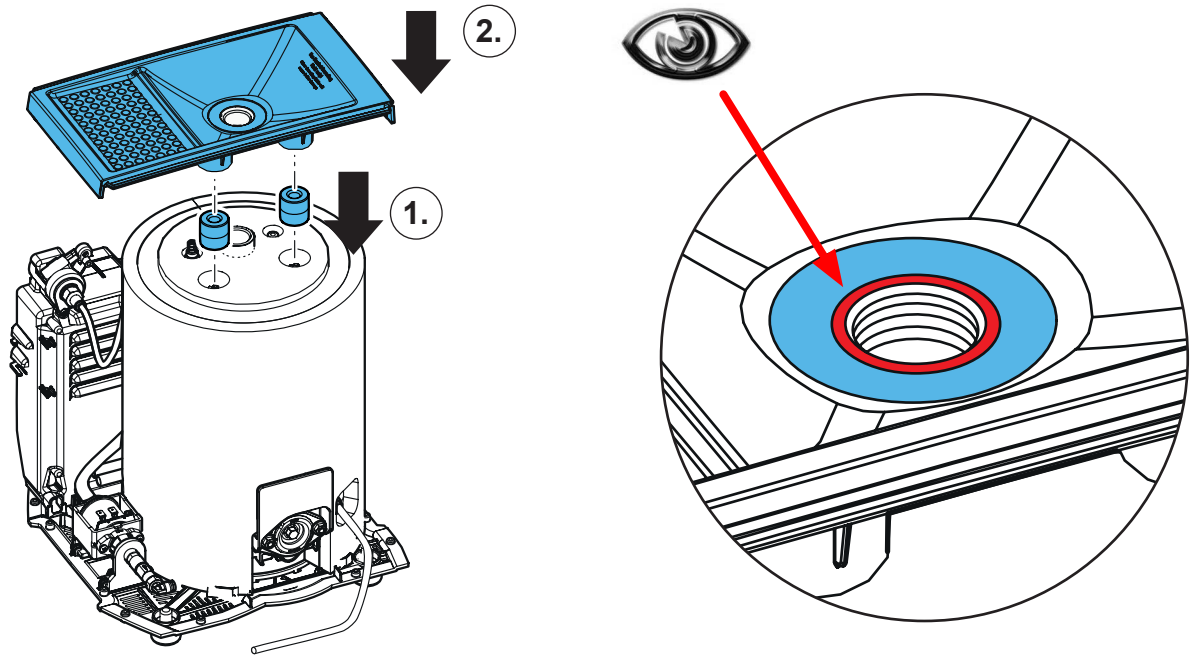

**35.**

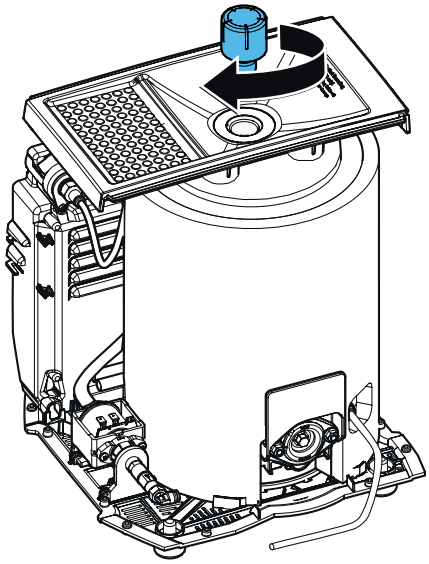

**36.**

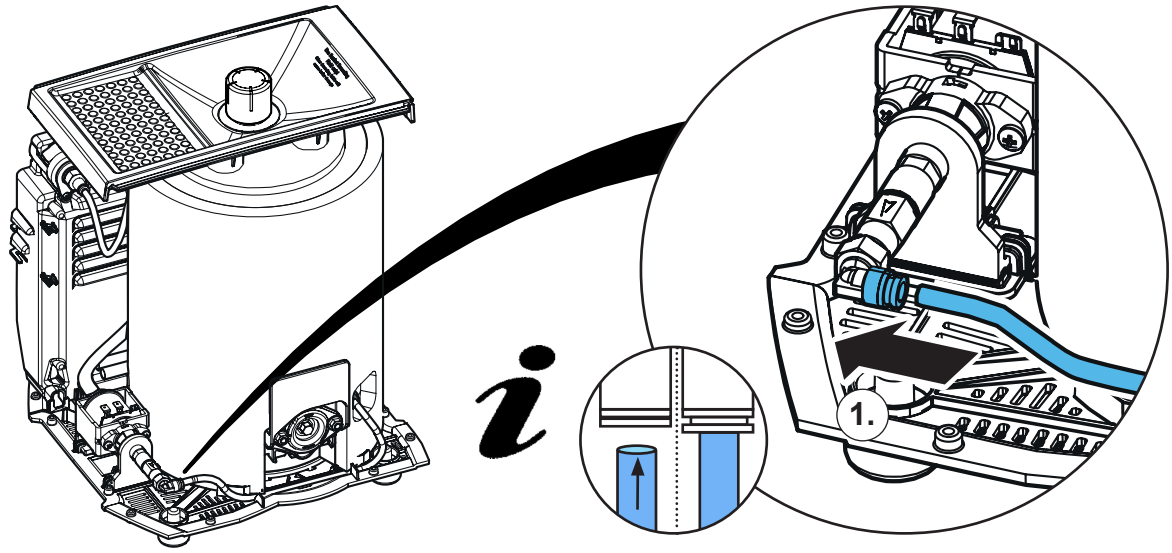


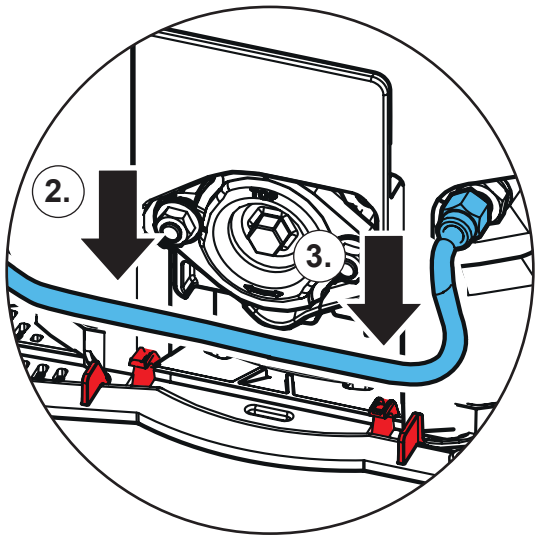


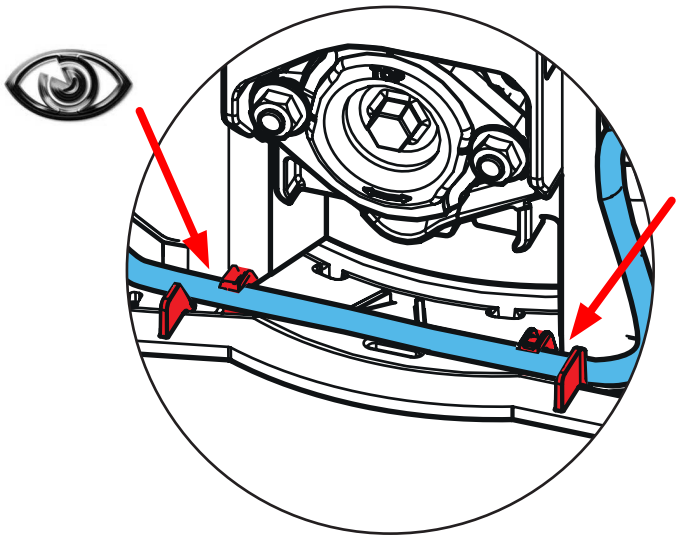

37.

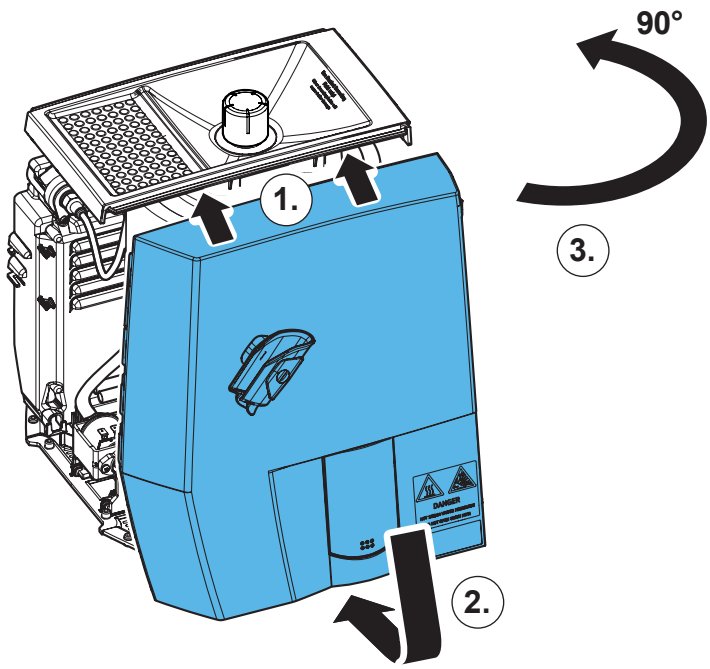


38.

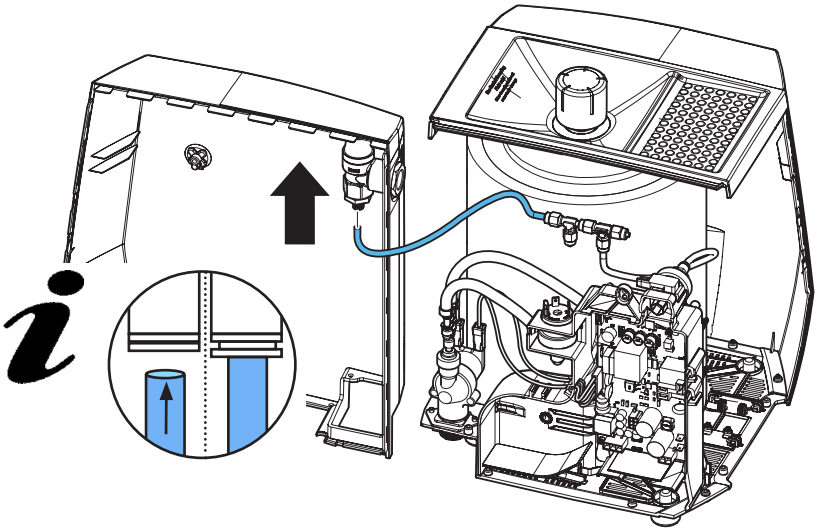

39.

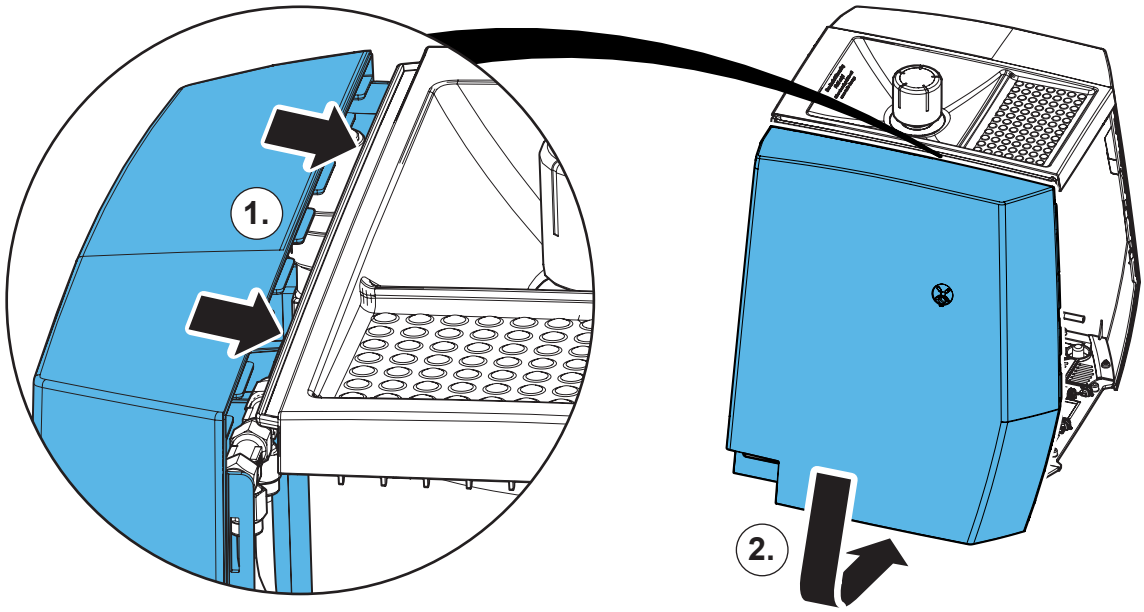

## 40.

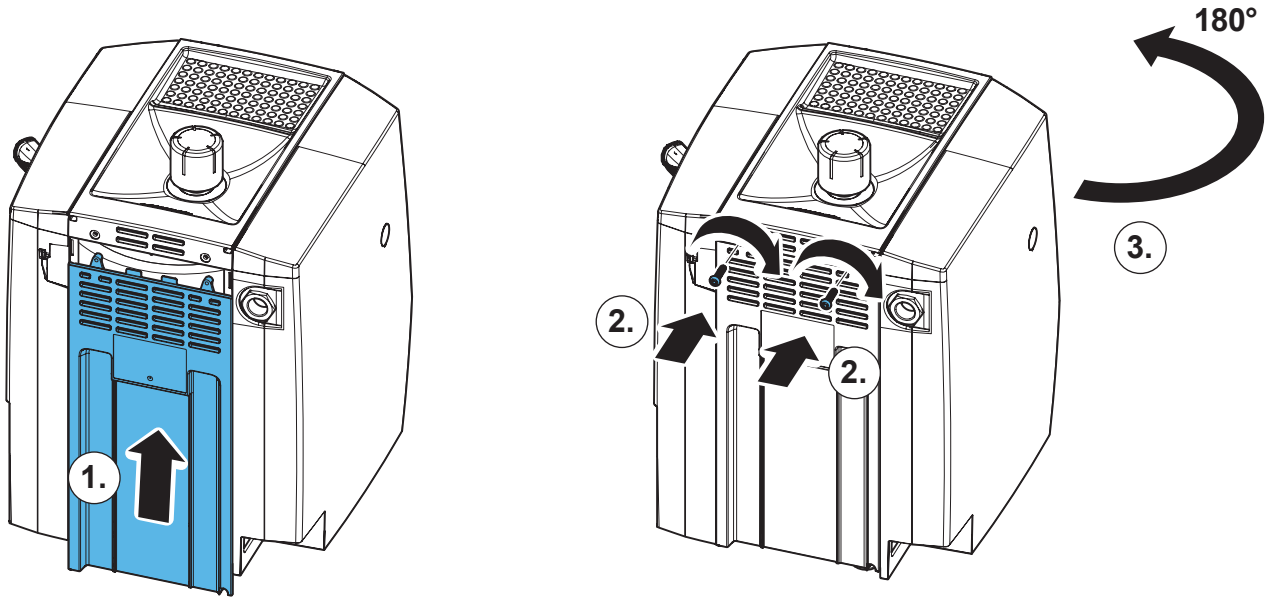


## 41.

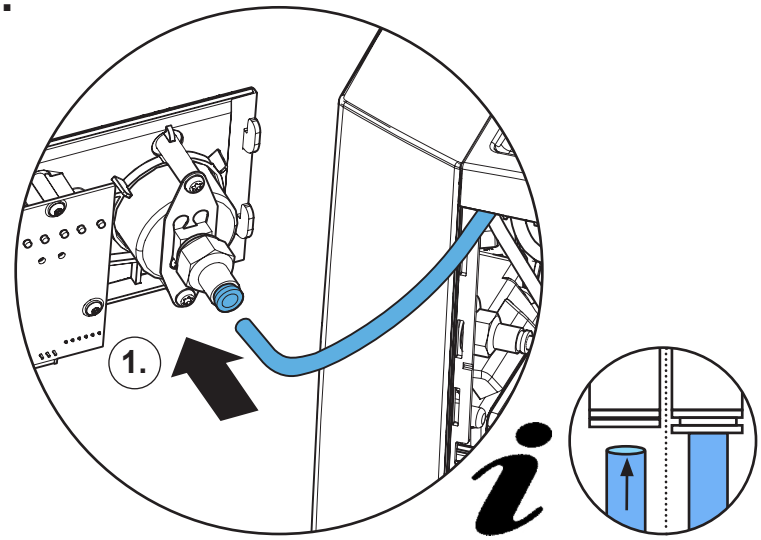


## 42.

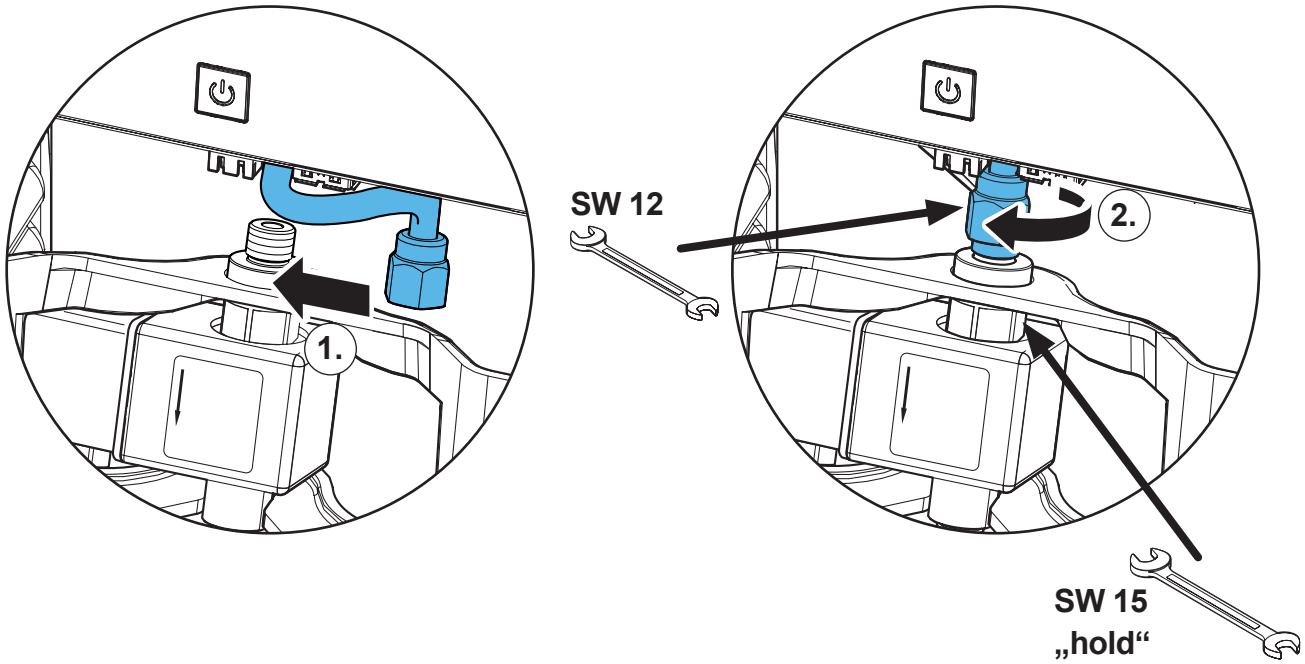

## 43.

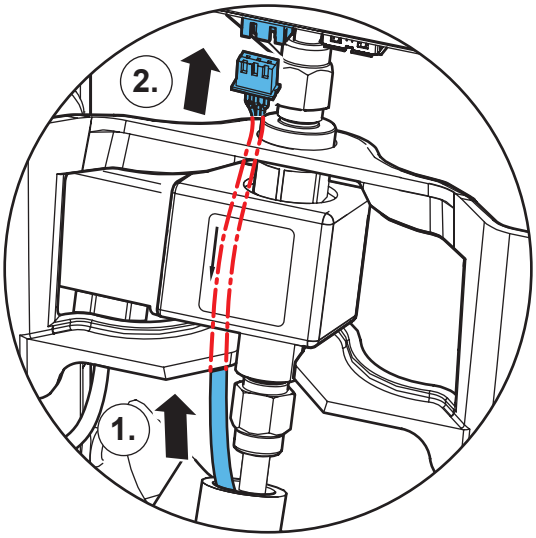


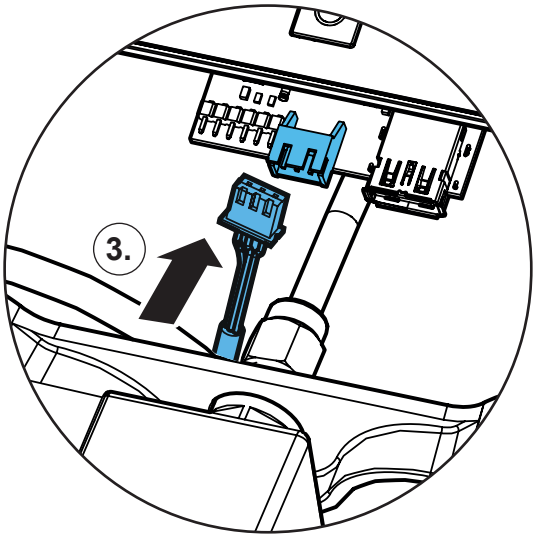




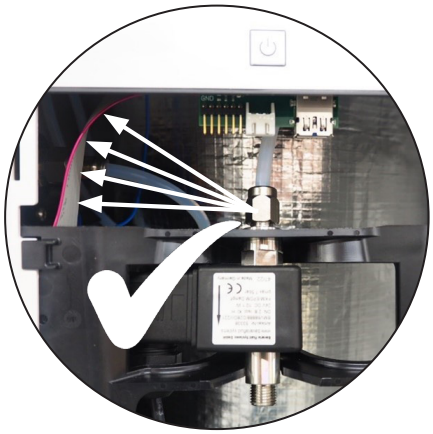

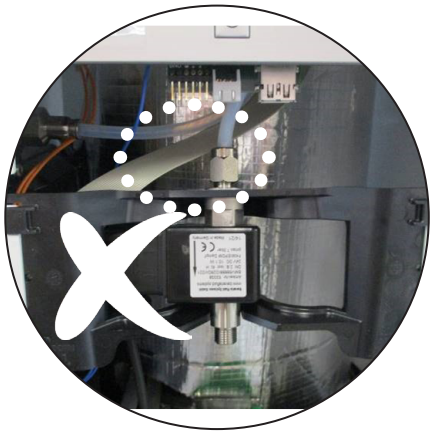

# 44.

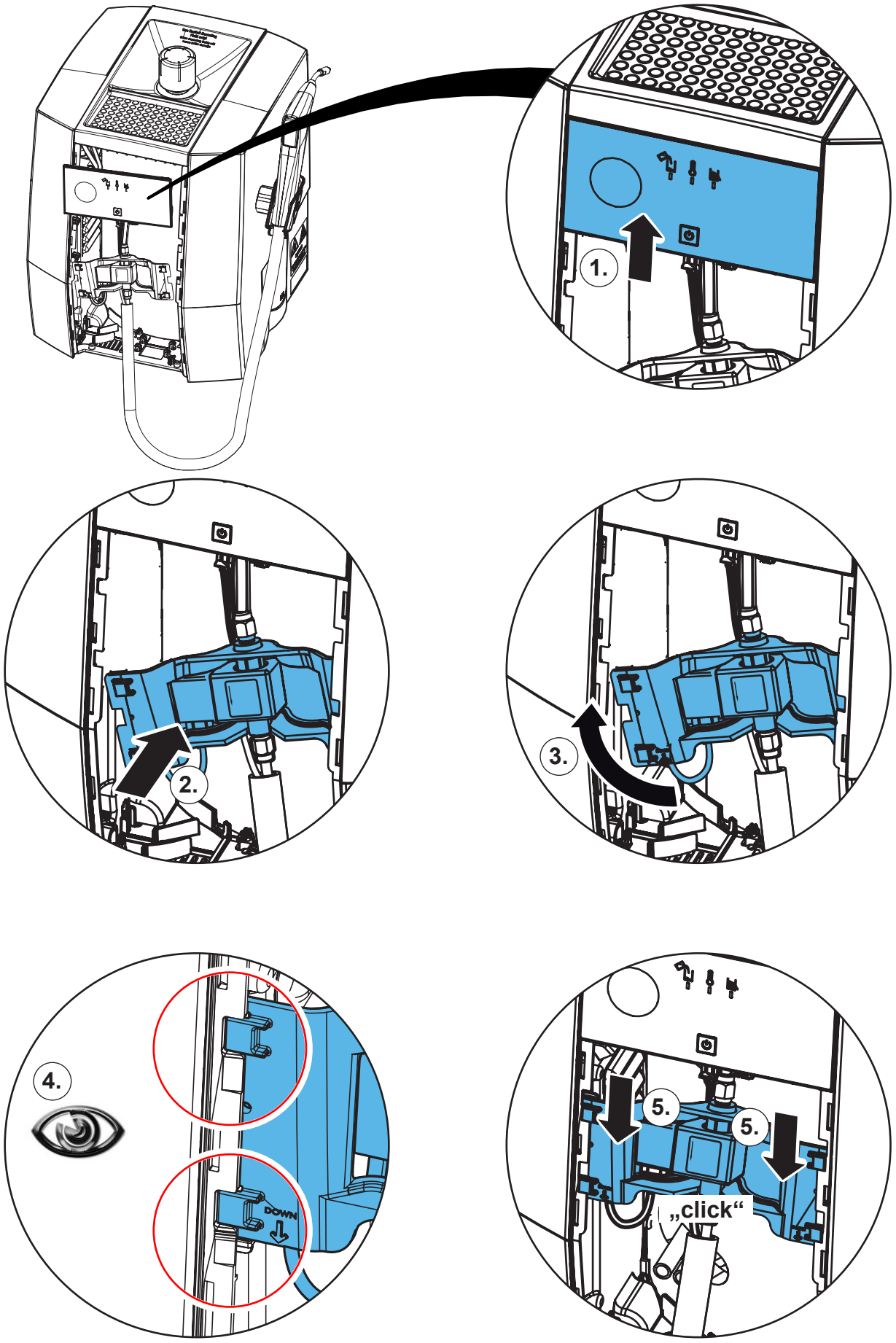

45.

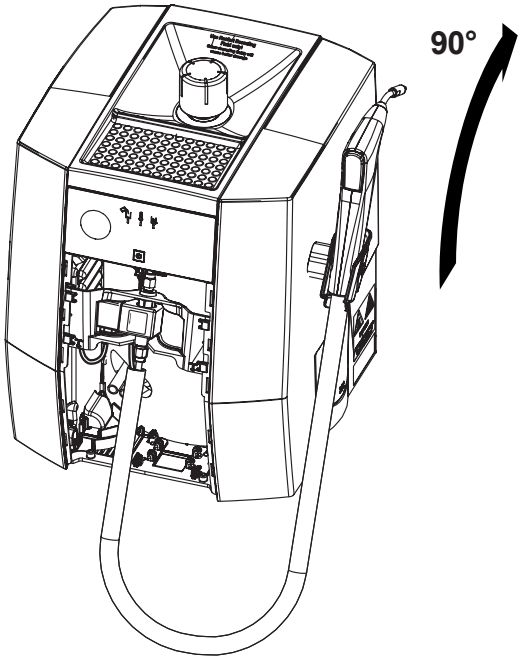


46.

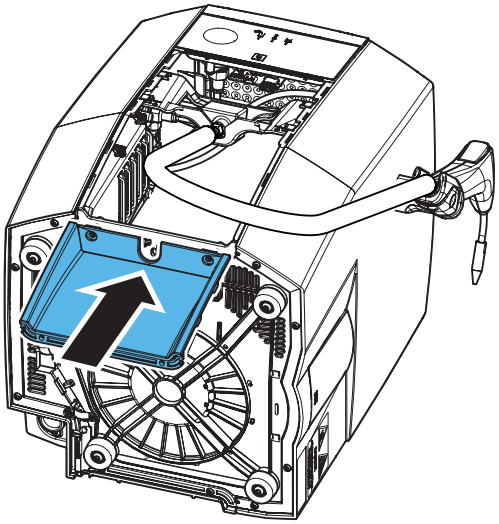

47.

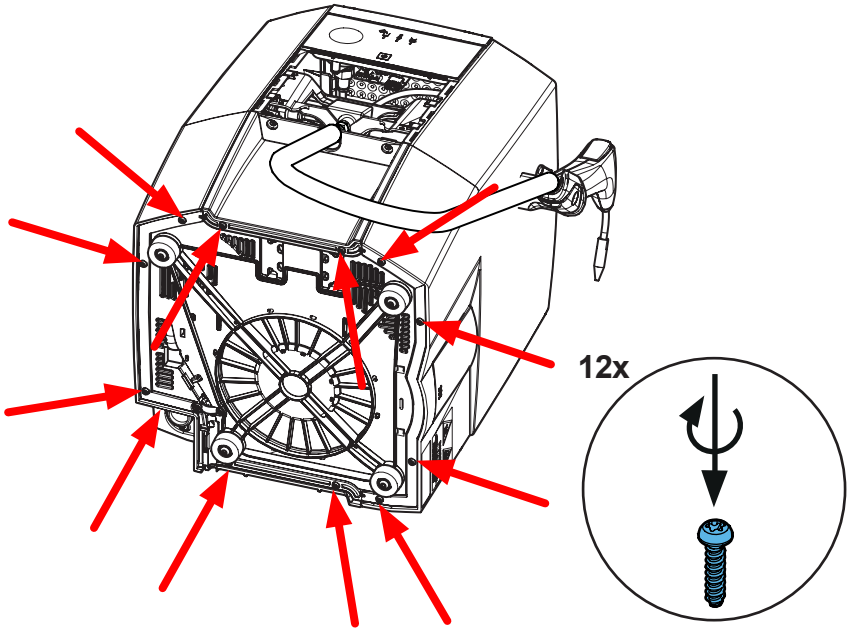


48.

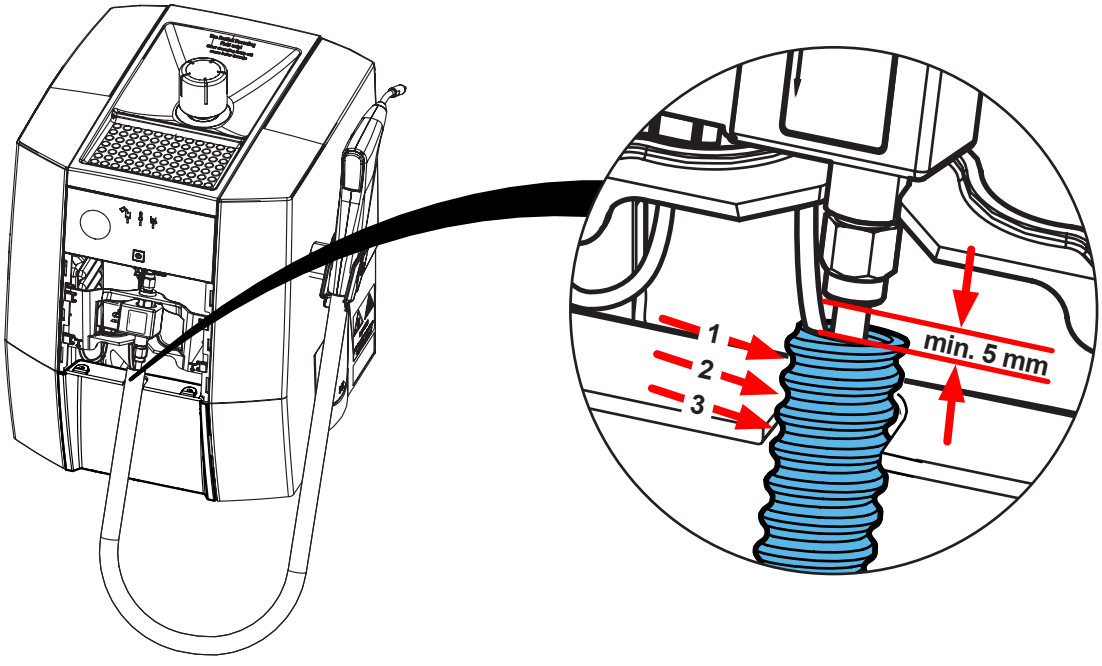

## 49.

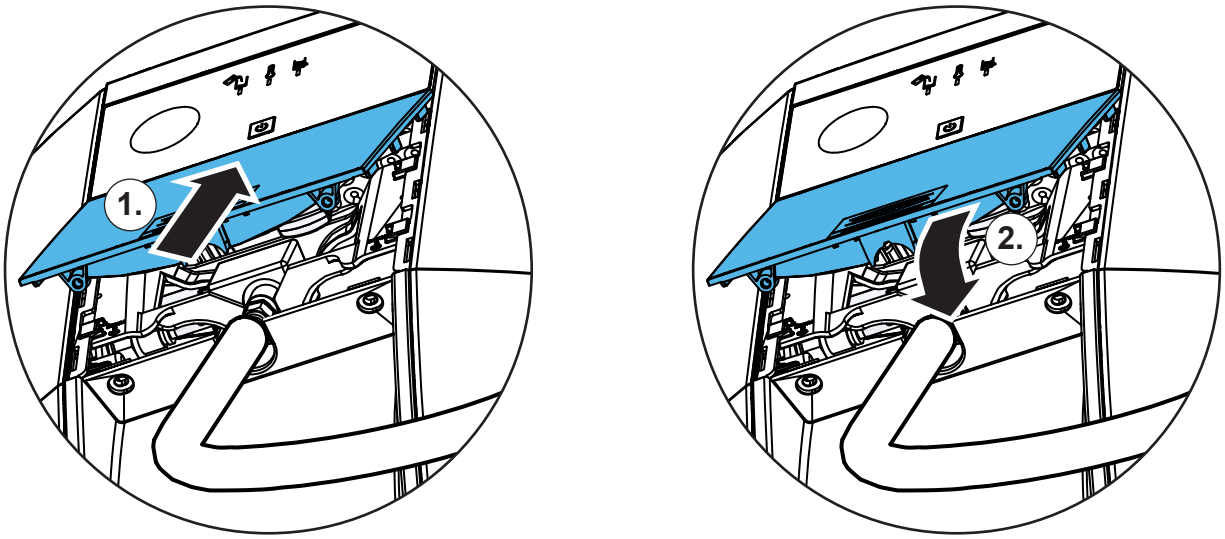


## 50.

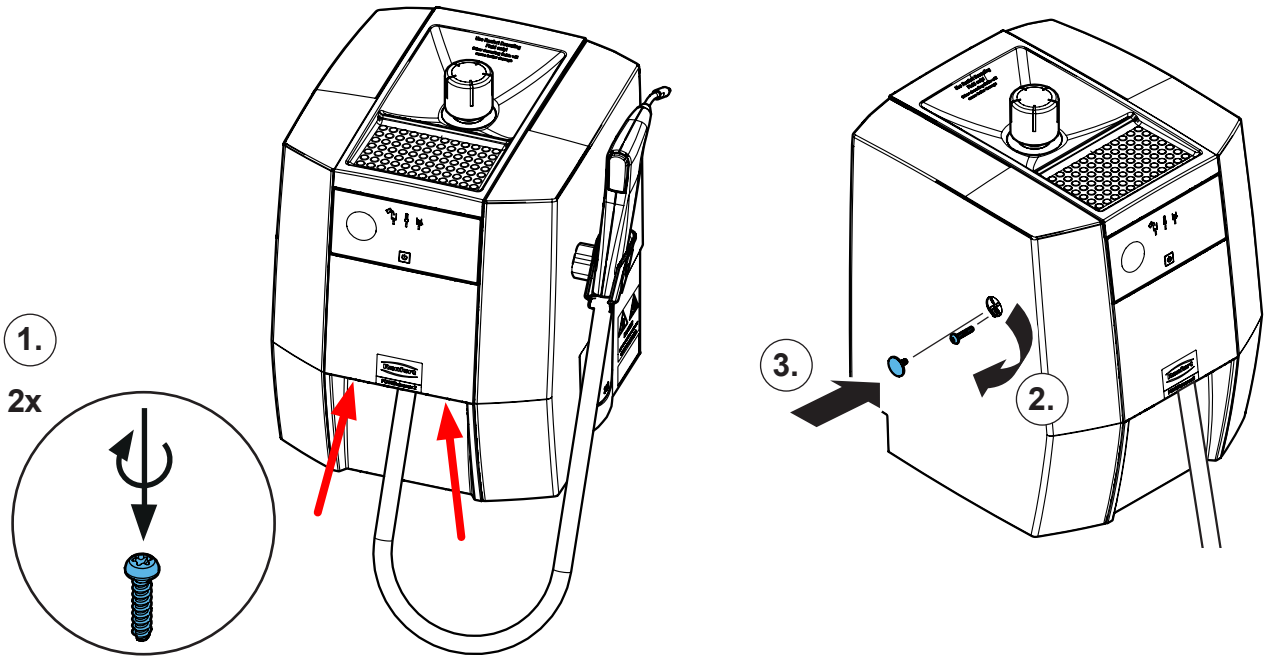


**Schutzleiterprüfung durchführen: siehe am Ende der „Service Instructions“.**
**Performing the protective conductor test: see at the end of the “Service instructions”.**
**Pour vérifier le conducteur de protection: voir à la fin des “Instructions de service”.**
**Per la verifica del conduttore di terra: vedere alla fine delle “Istruzioni di servizio”.**
**Realizar la prueba del conductor de protección: véase al final de las “Instrucciones de servicio”.**
**Выполнить проверку защитного провода: см. в конце „Инструкции по обслуживанию“.**

Renfert

making work easy

**Montageanleitung • Assembly Instruction • Instruction d'installation Istruzioni l'istallazione • Instrucciones de montaje • Руководство по монтажу**

# 90003 3637

Gehäuse rechts • Chassis, right side • Boîtier, côté droit • Parte di destra del corpo esterno • Lado derecho de la carcasa • Корпус справа

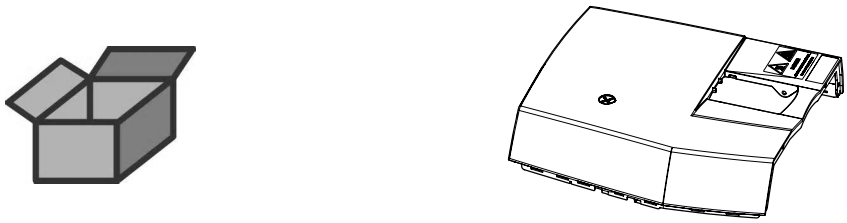

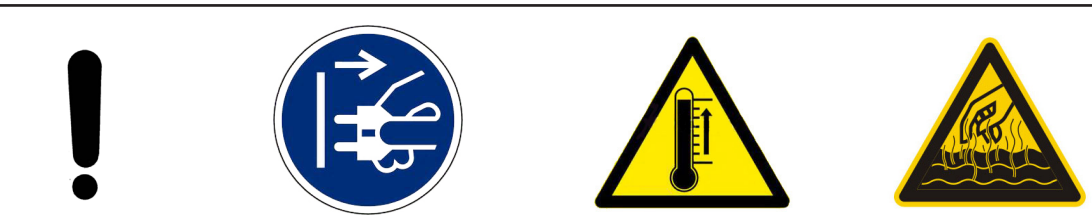




1.

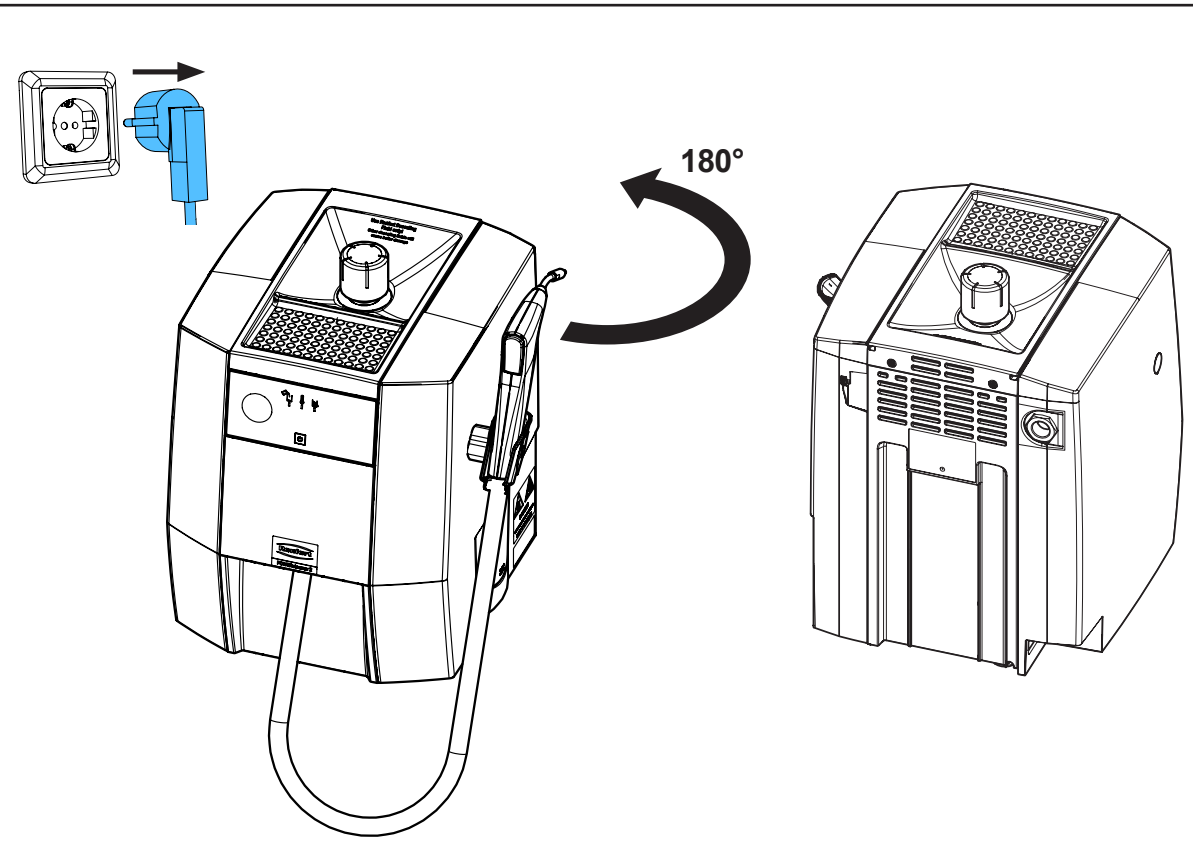


21-6925 07112024

**2.**

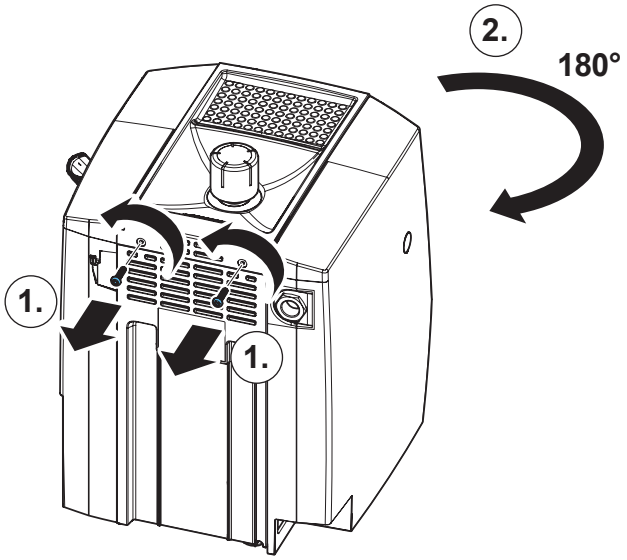


**3.**

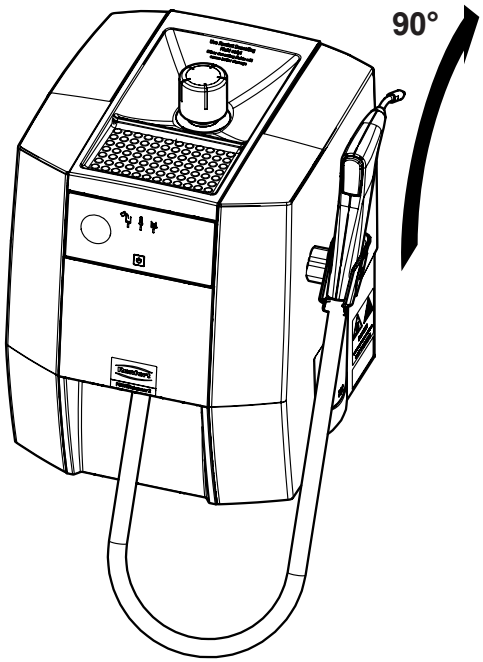


**4.**

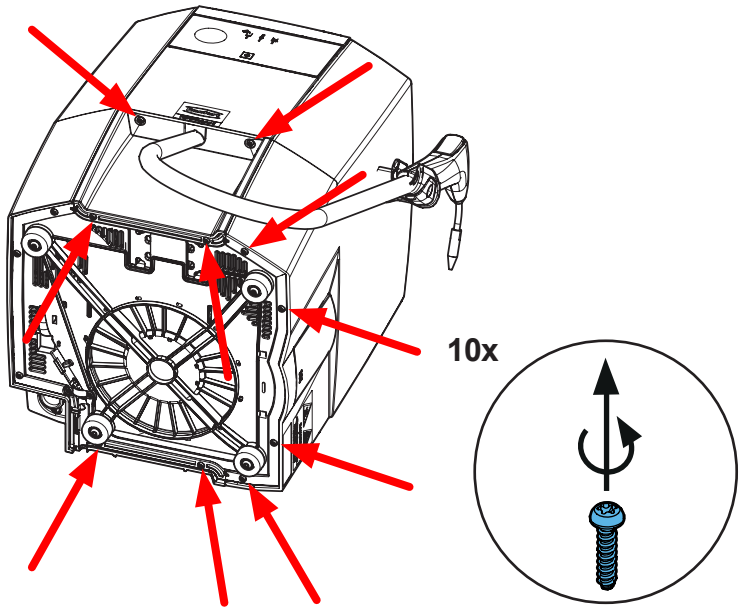

**5.**

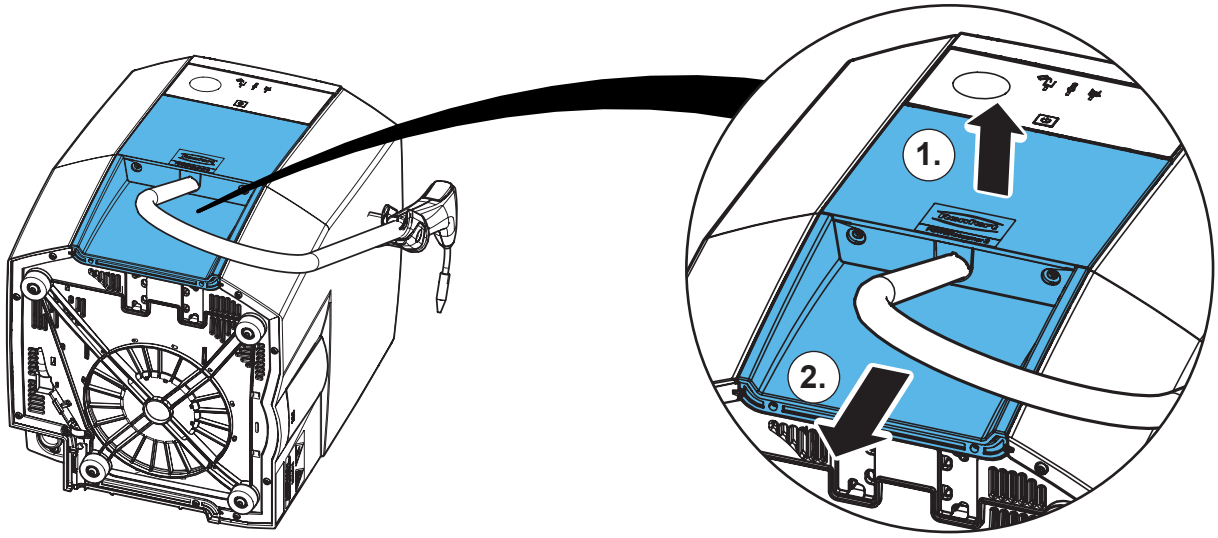


**6.**

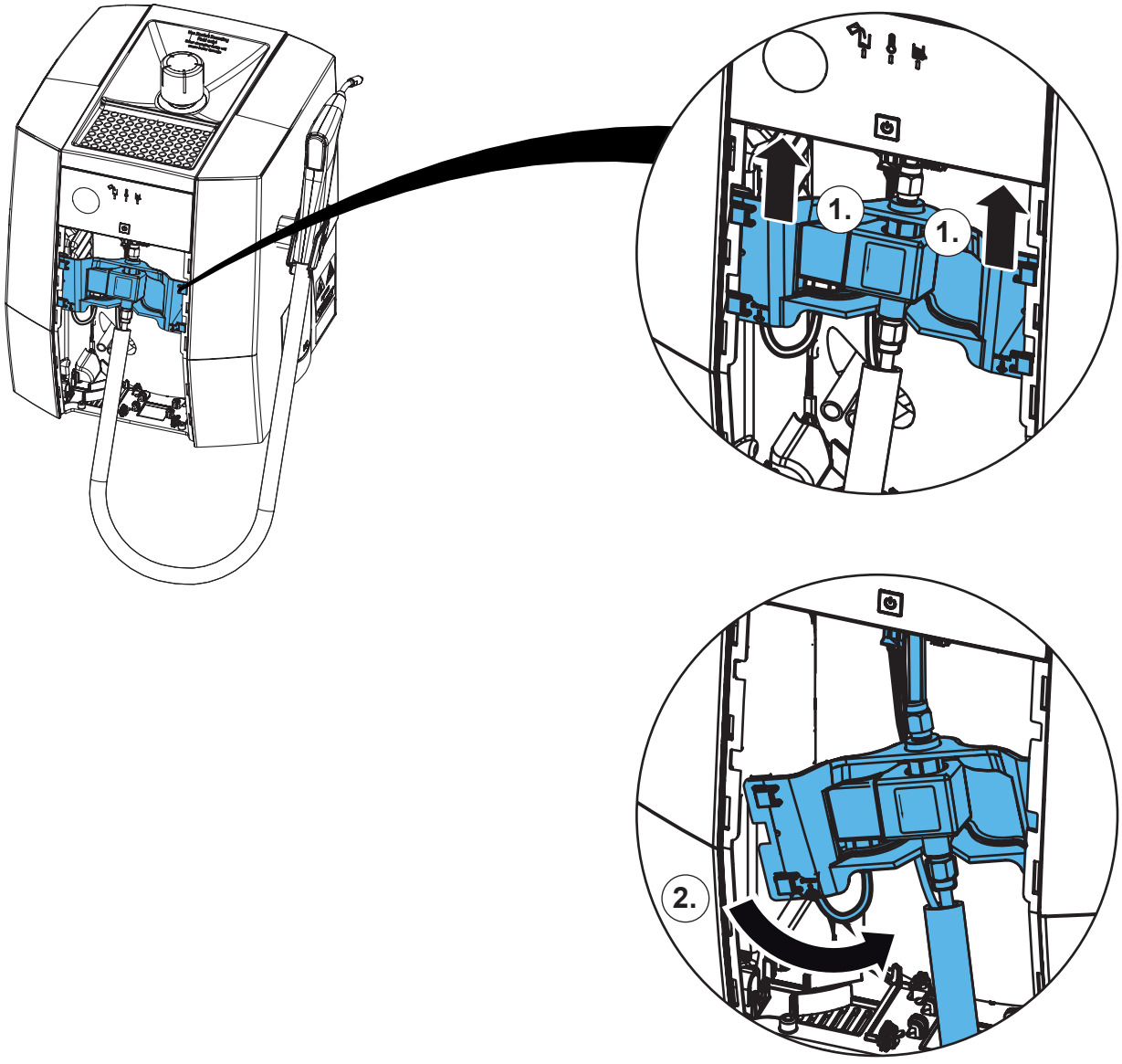

**7.**

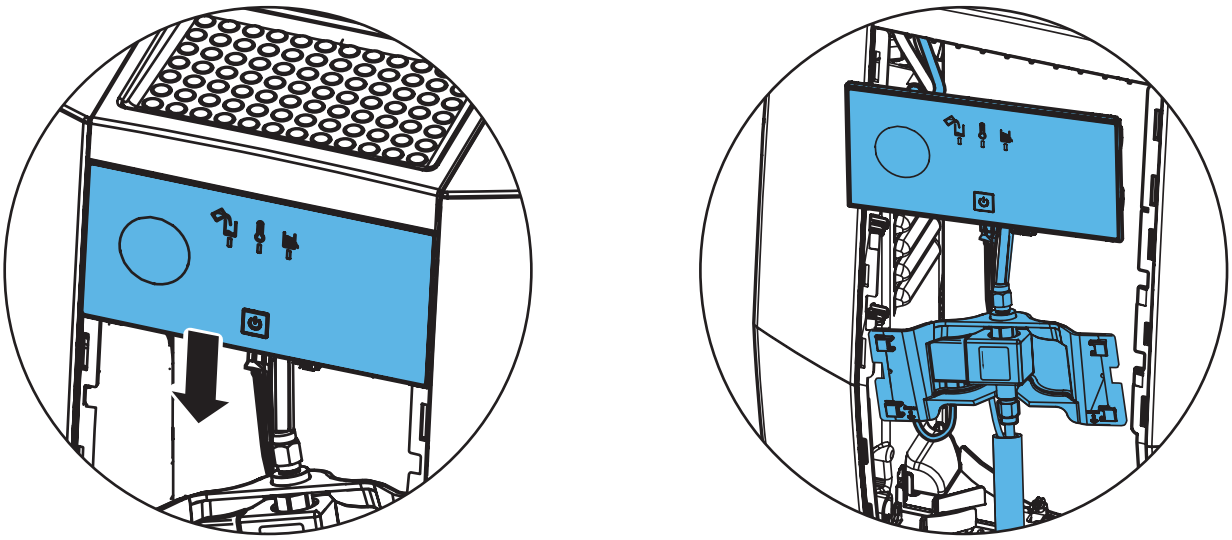

**8.**

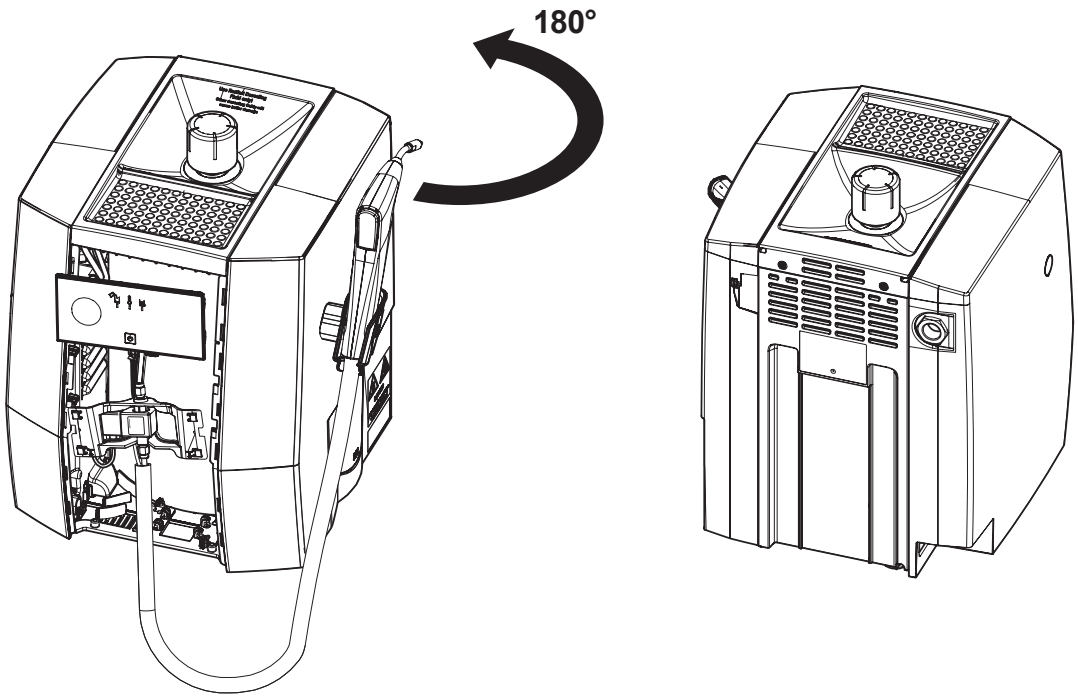


**9.**

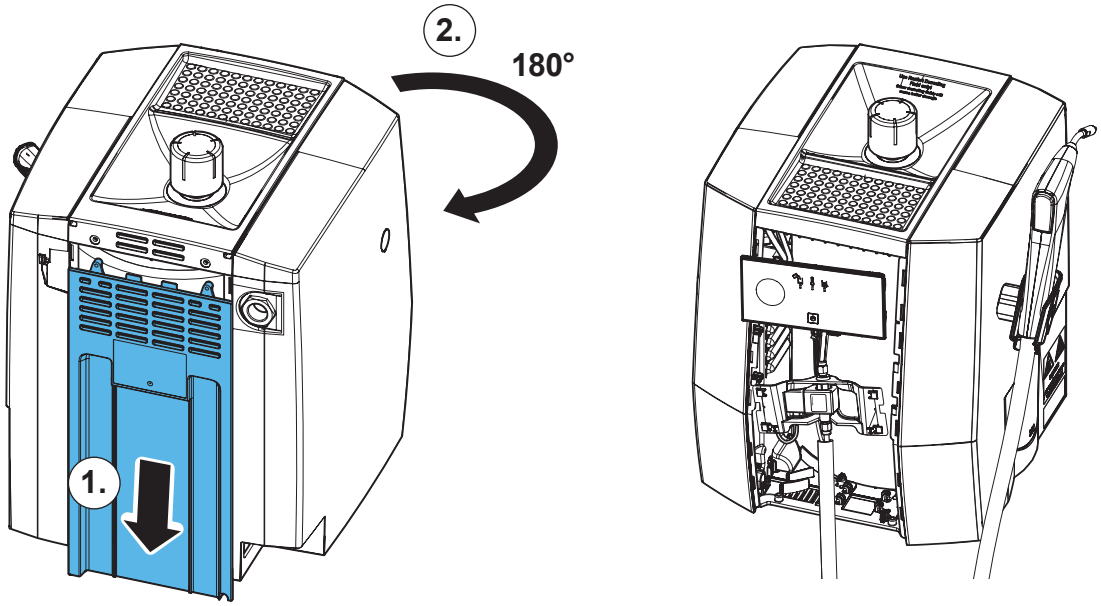

## 10.

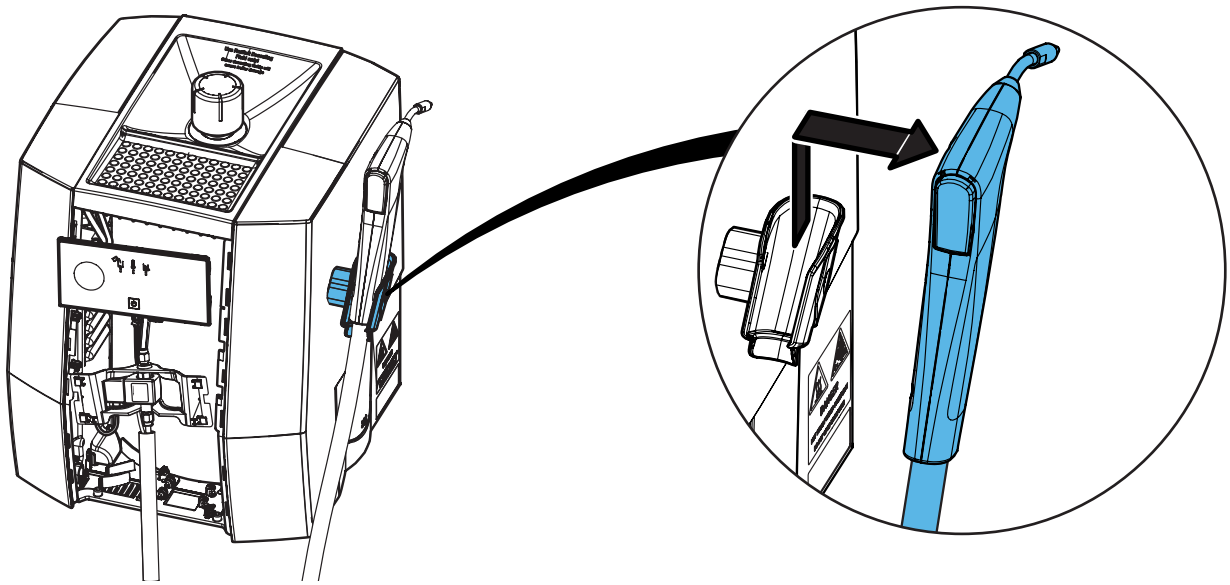

## 11.

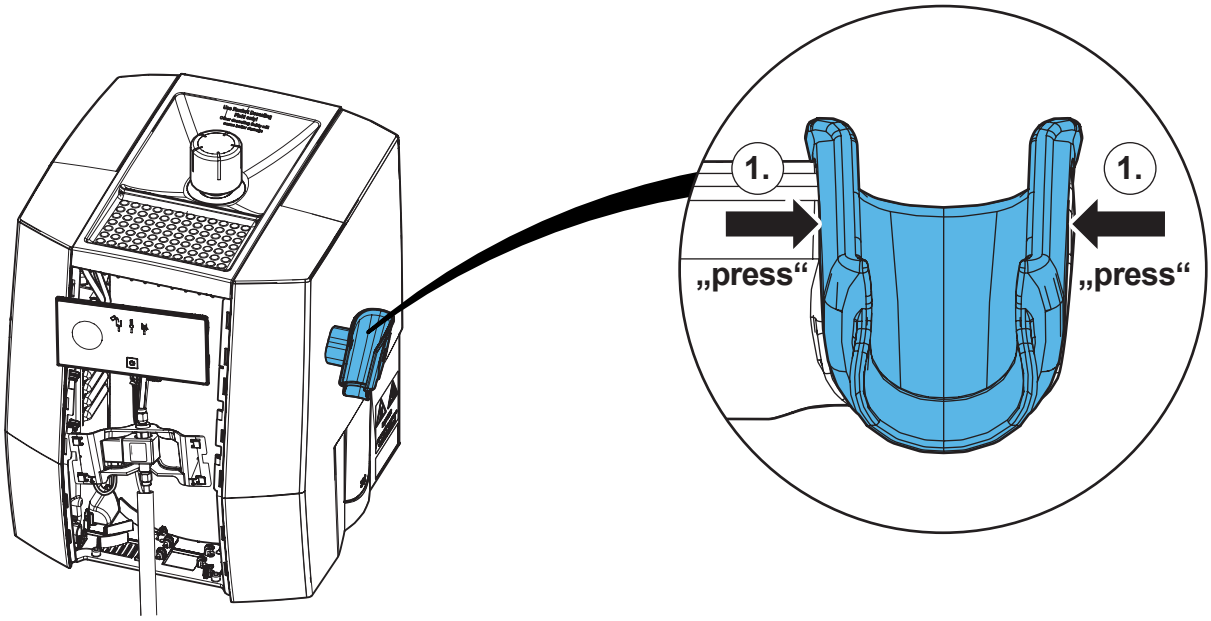


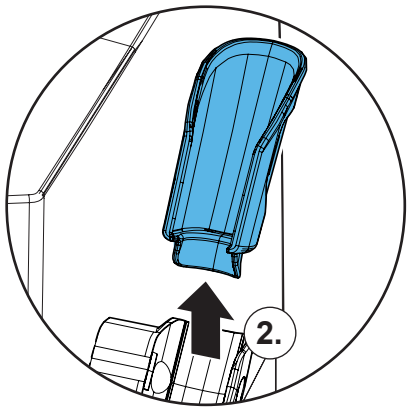


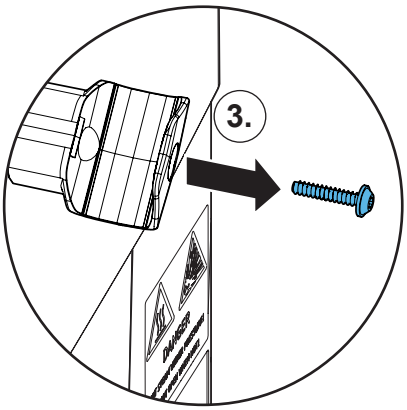


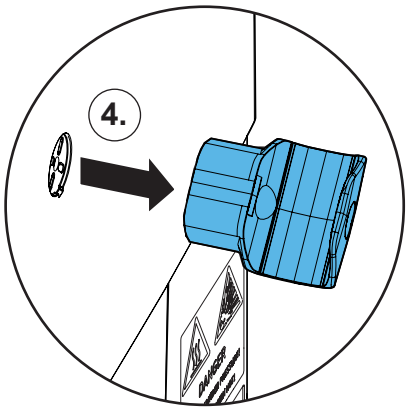

## 12.

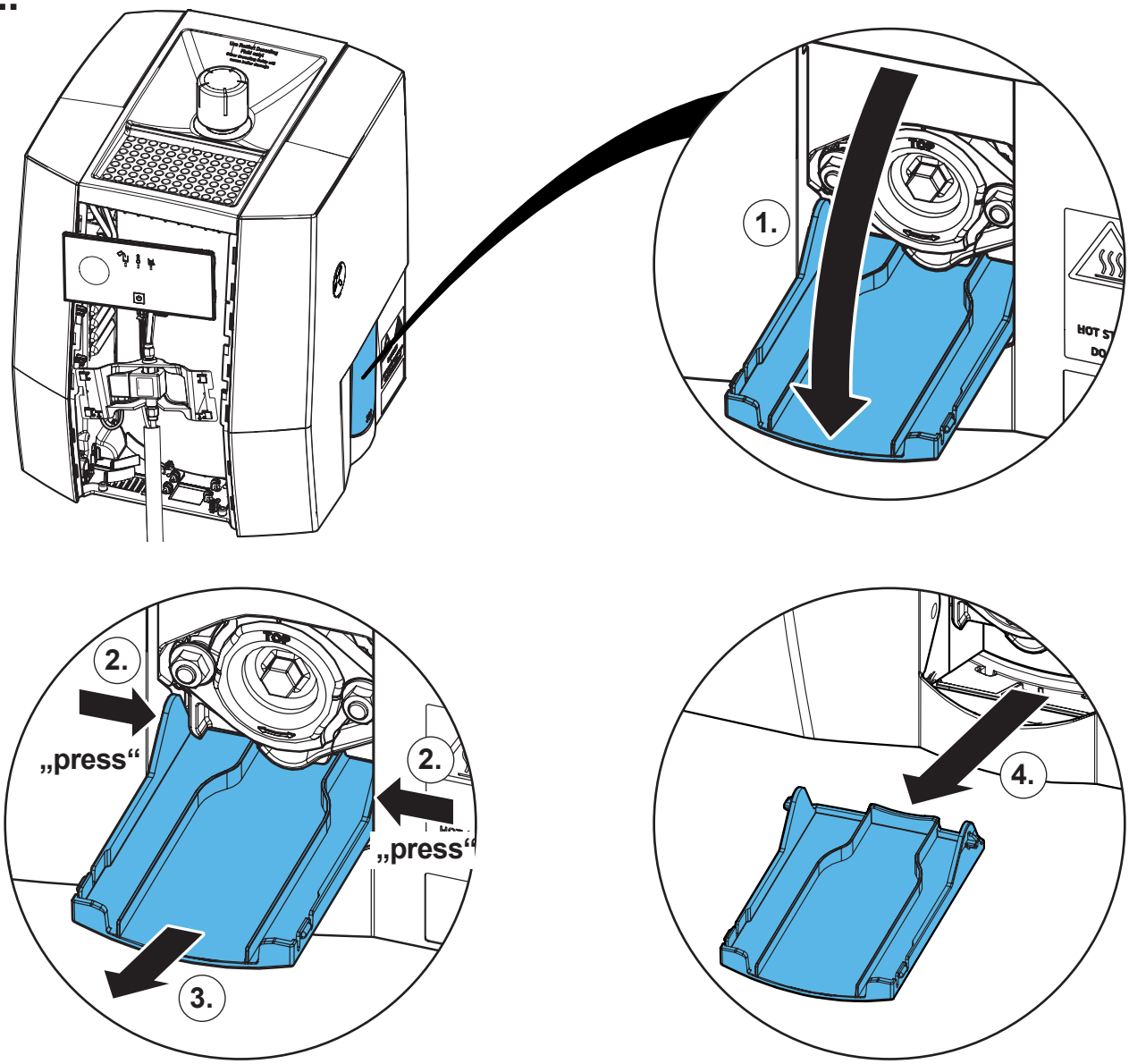


## 13.

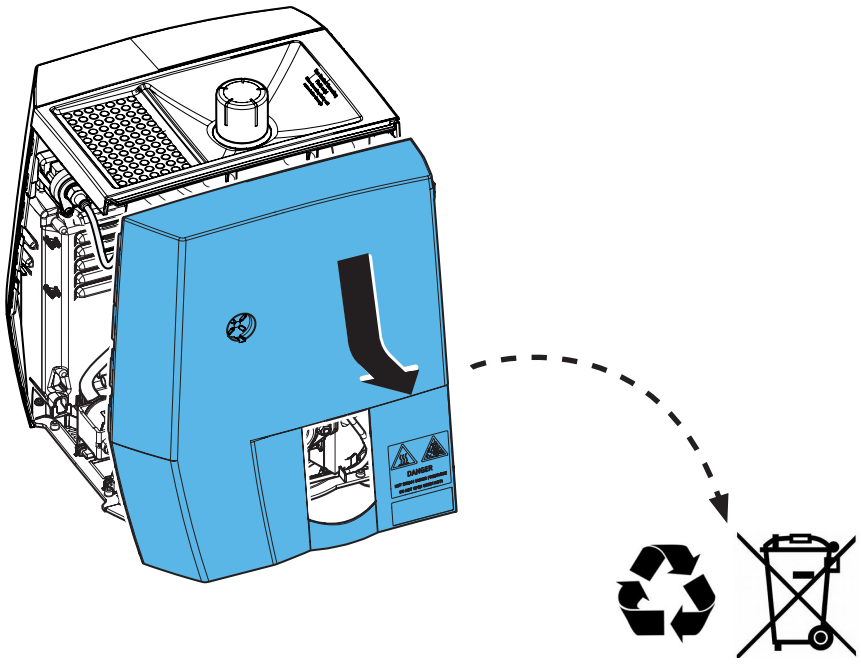

**14.**

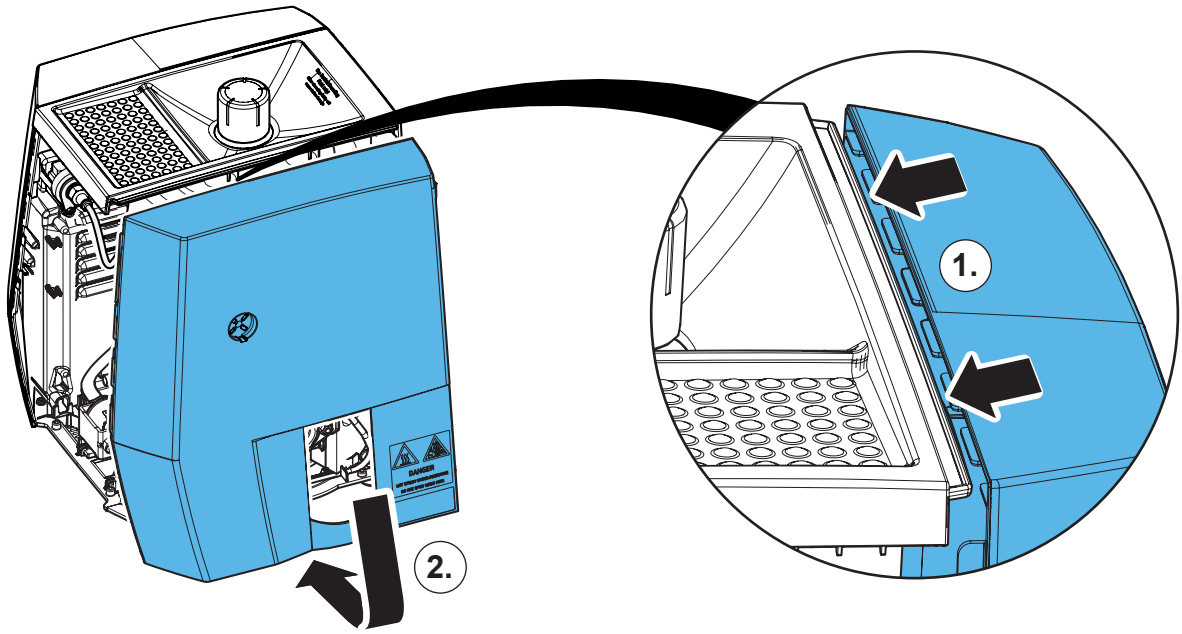


**15.**

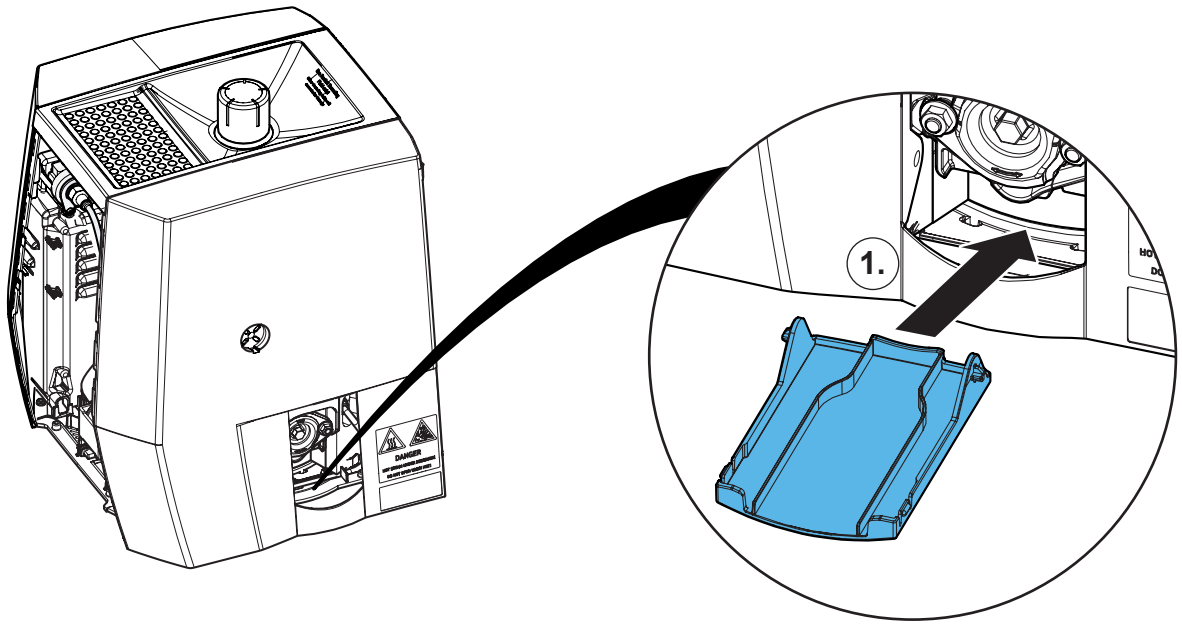


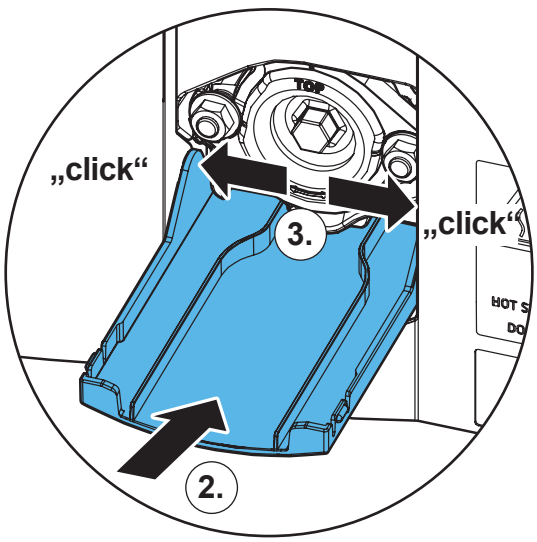


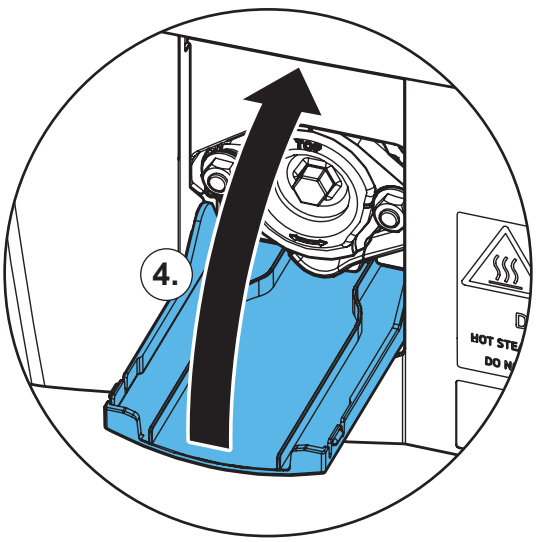

**16.**

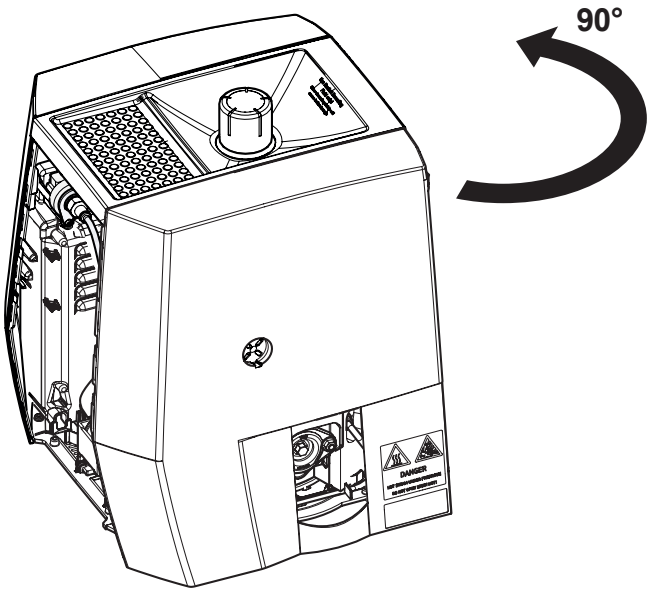


**17.**

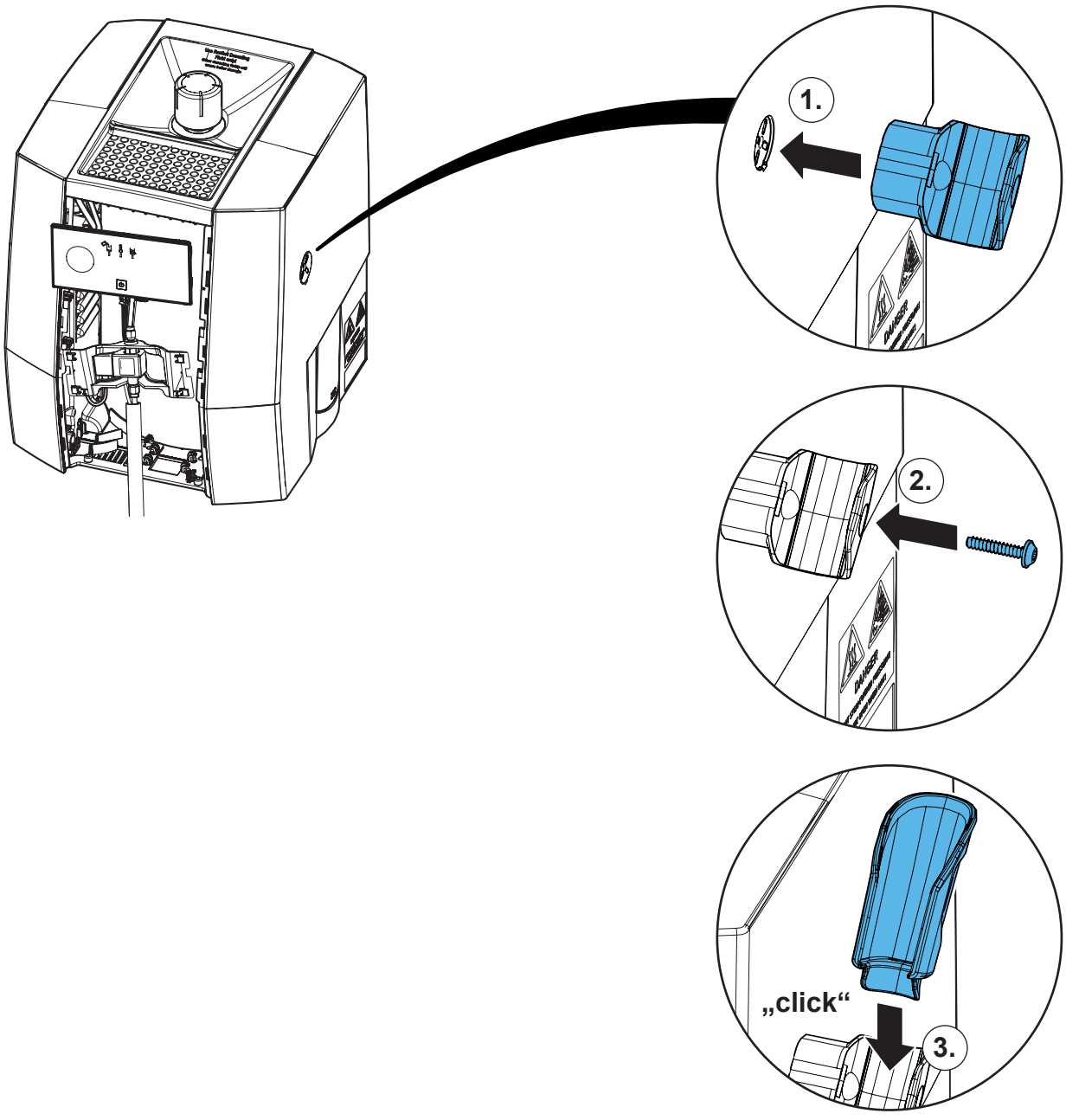

**18.**

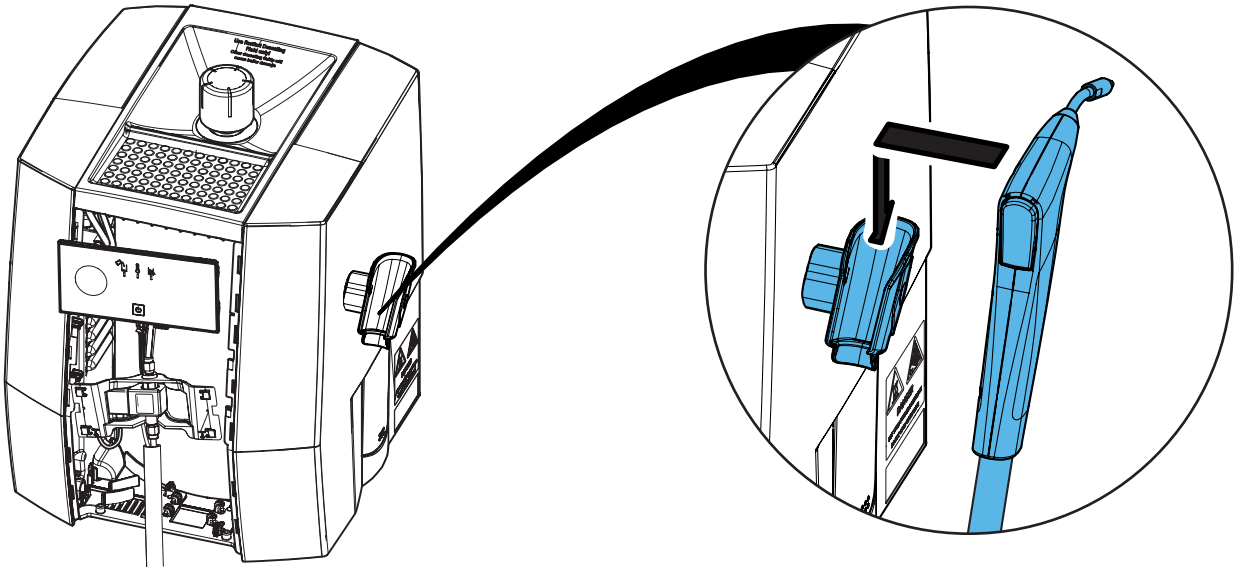

**19.**

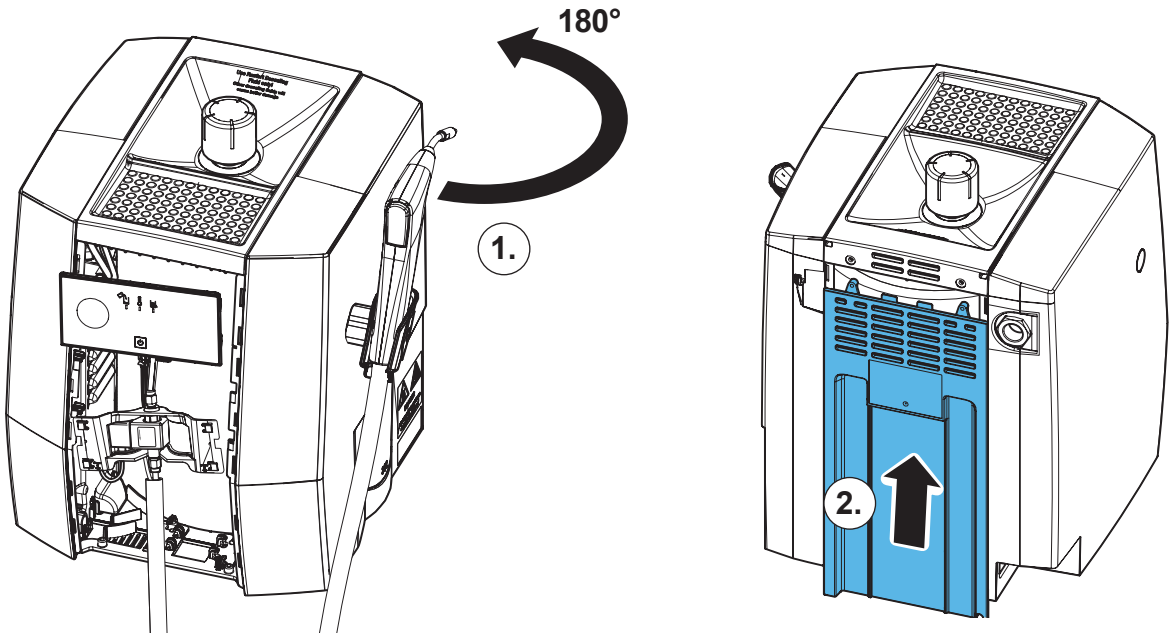


**20.**

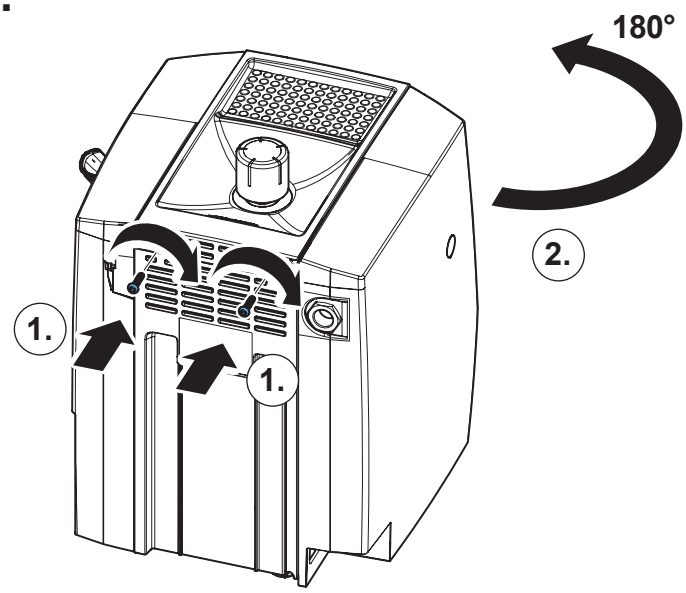

**21.**

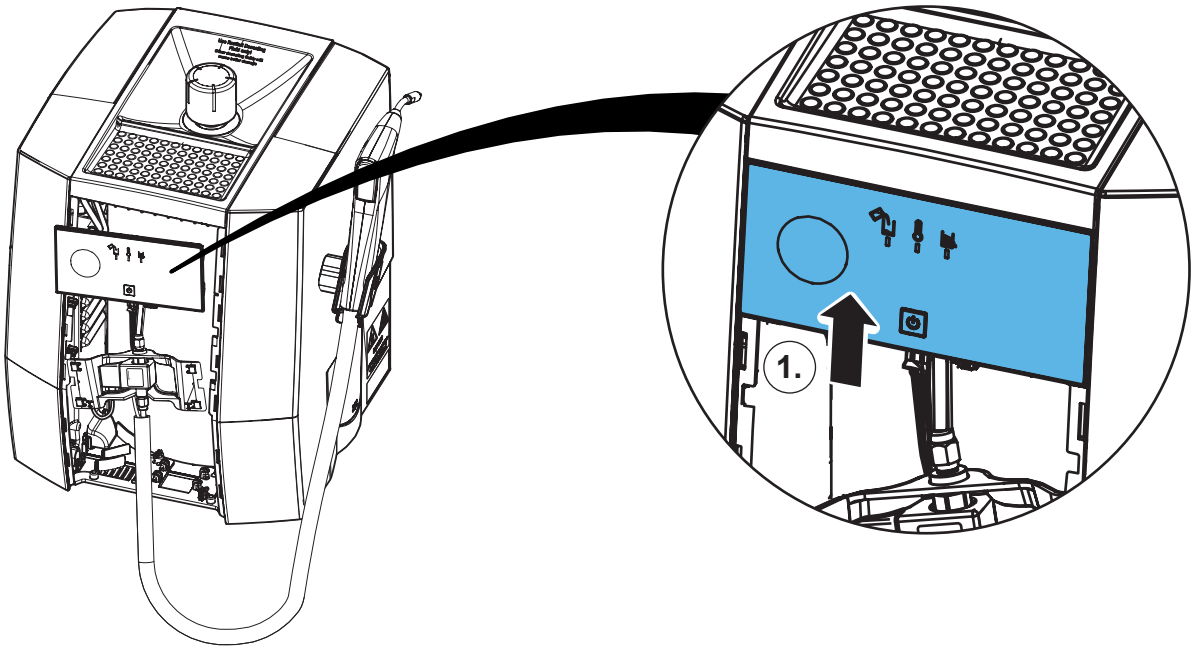


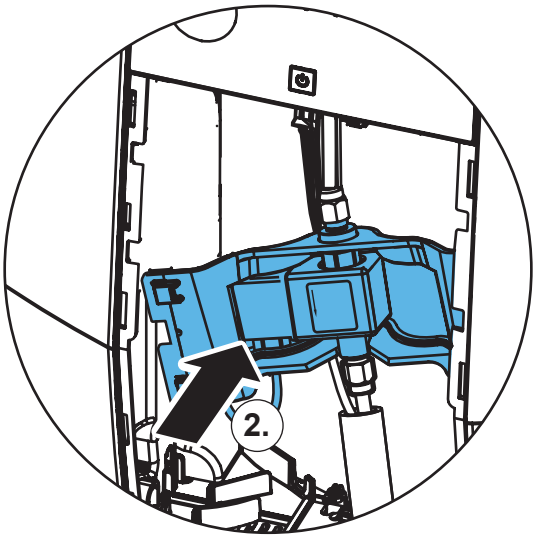


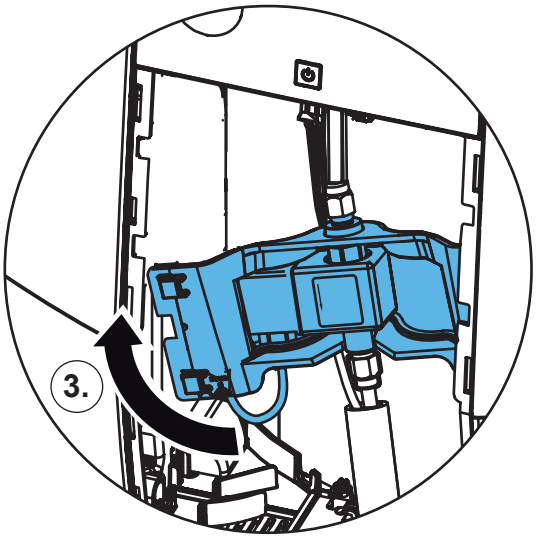


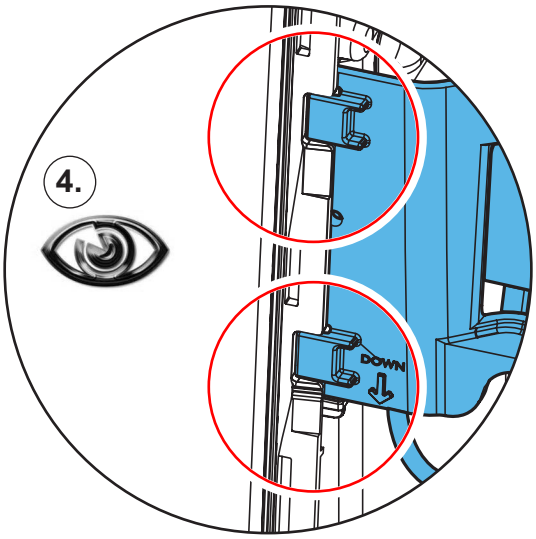


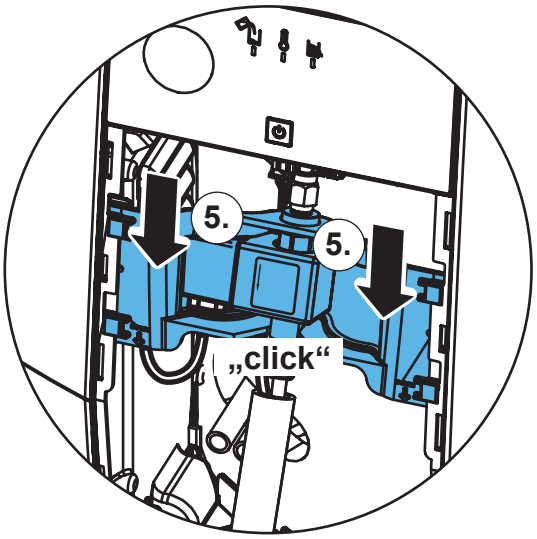

**22.**

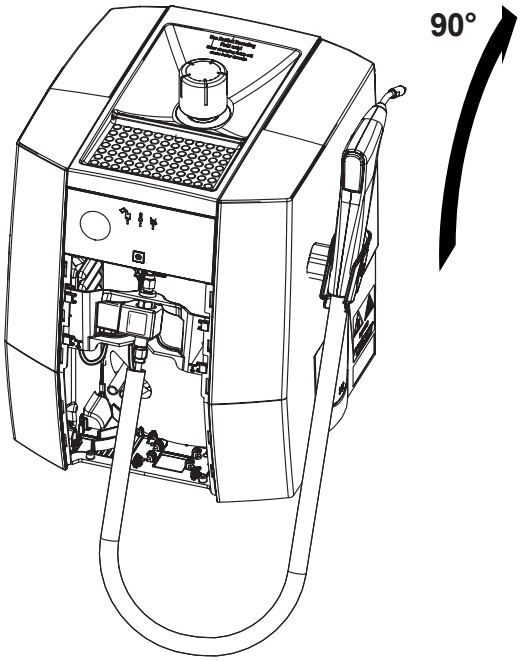


**23.**

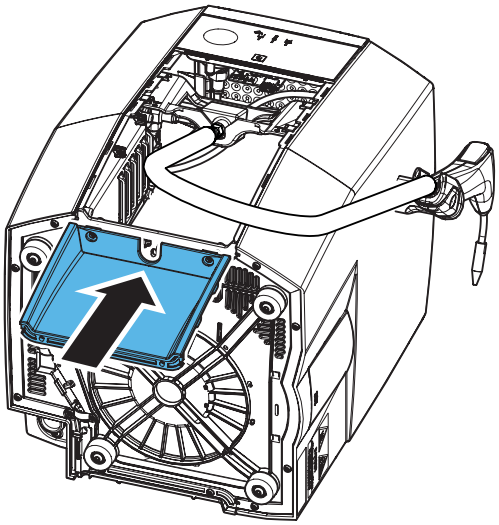

**24.**

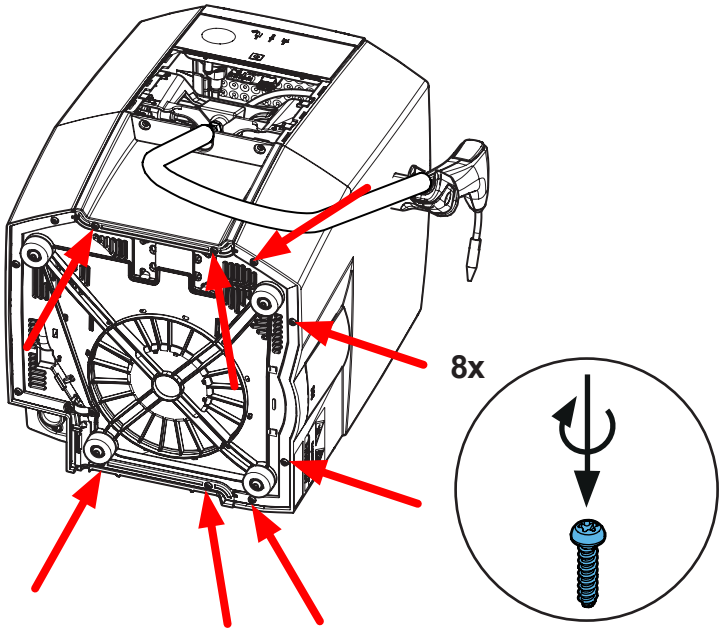

**25.**

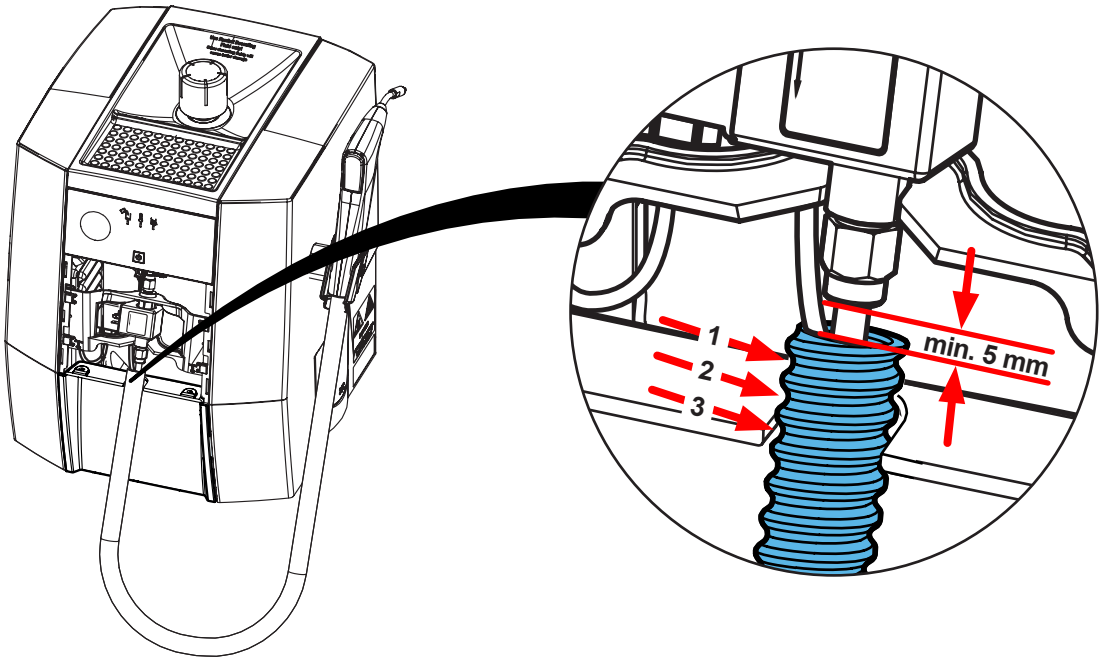


**26.**

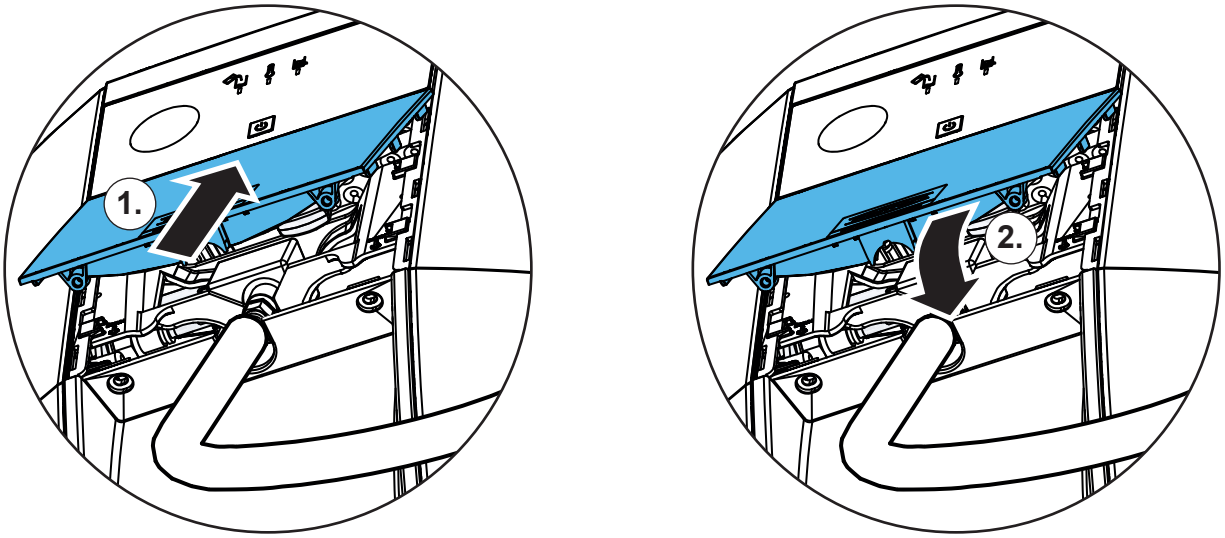


**27.**

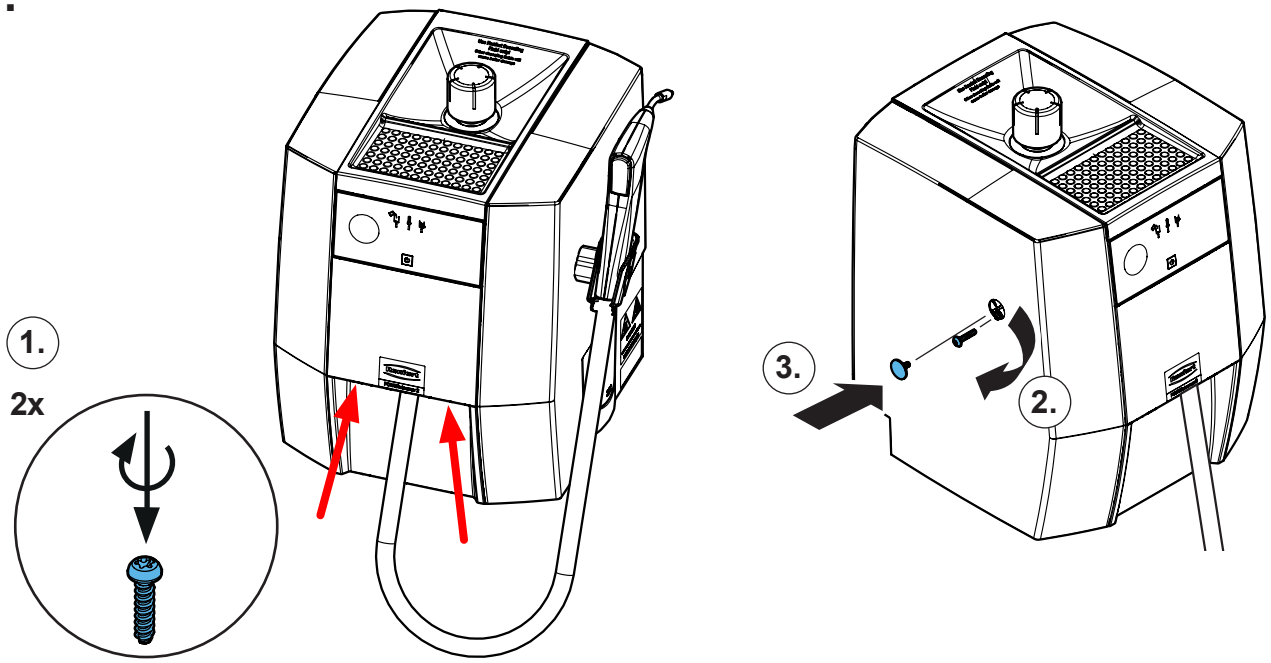

Renfert

making work easy

**Montageanleitung • Assembly Instruction • Instruction d'installation Istruzioni l'istallazione • Instrucciones de montaje • Руководство по монтажу**

# 90003 3638

Gehäuse links • Chassis, left side • Boîtier, côté gauche • Parte di sinistra del corpo esterno • Lado izquierdo de la carcasa • Корпус слева

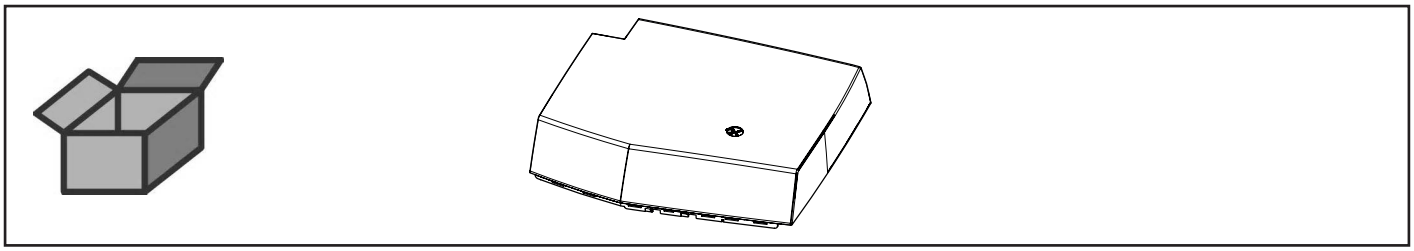

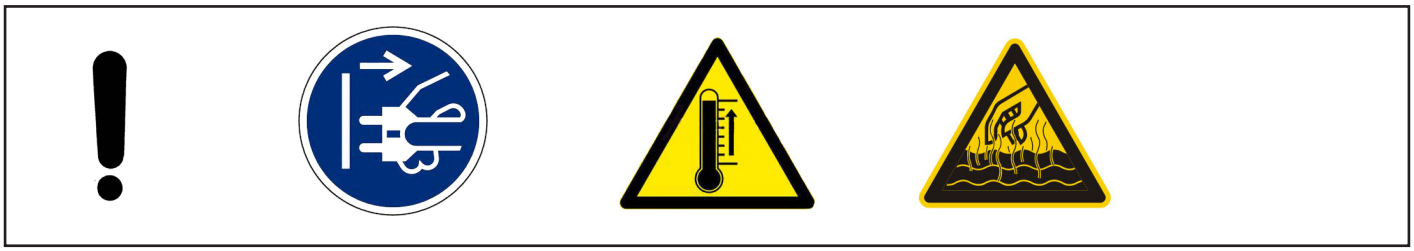

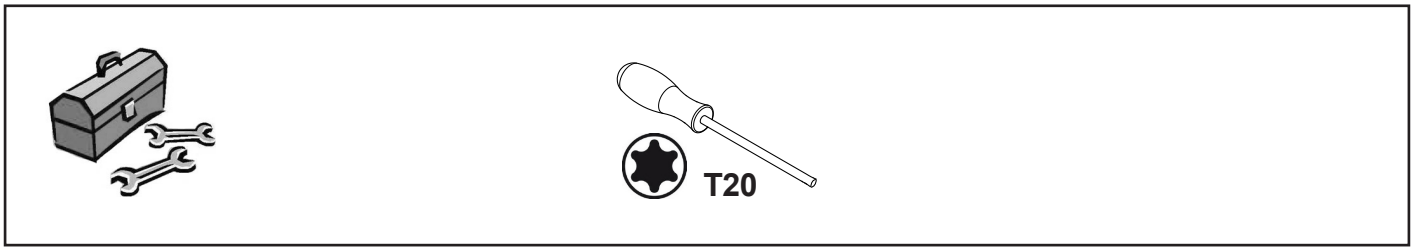


1.

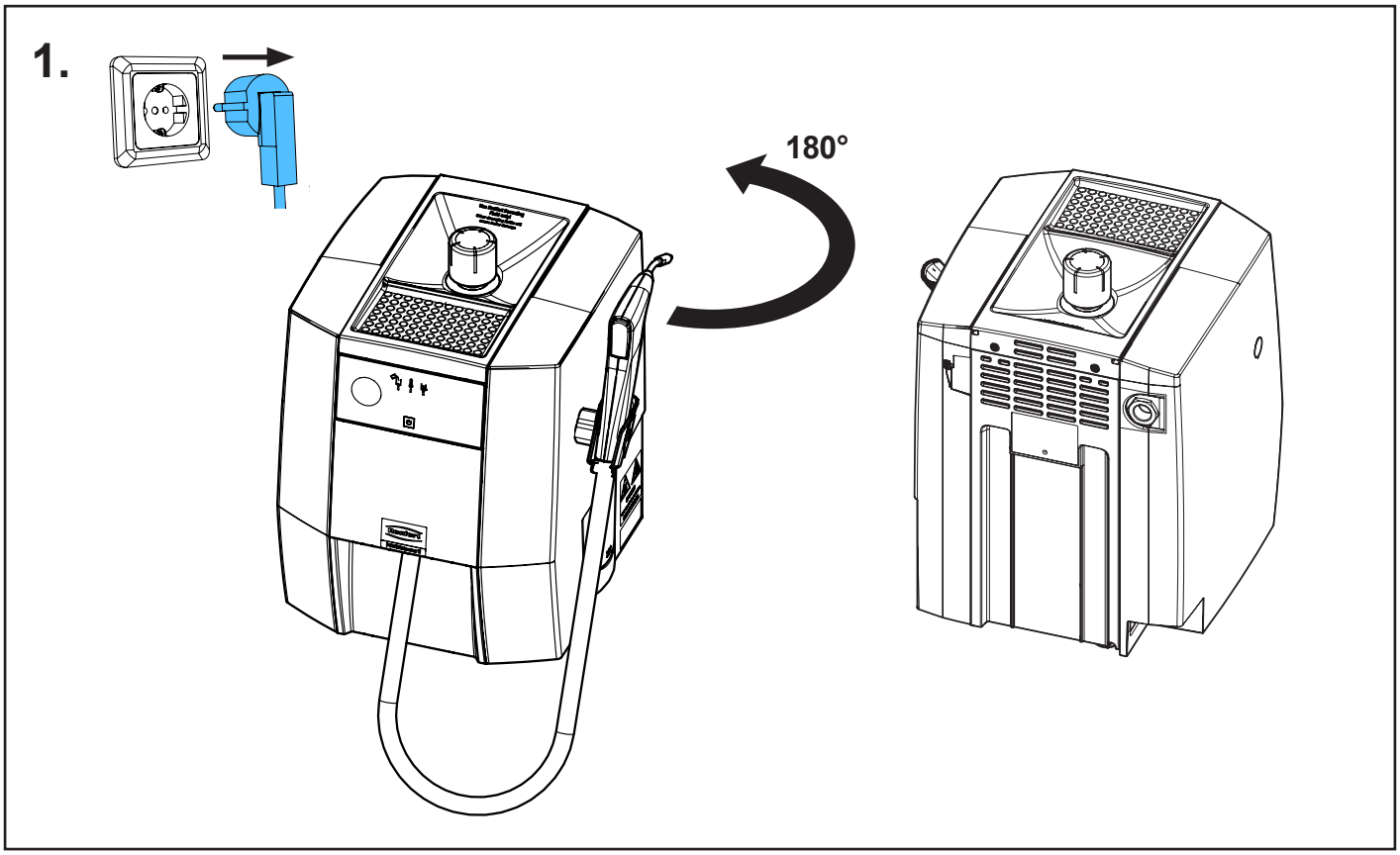


21-6925 07112024

## 2.

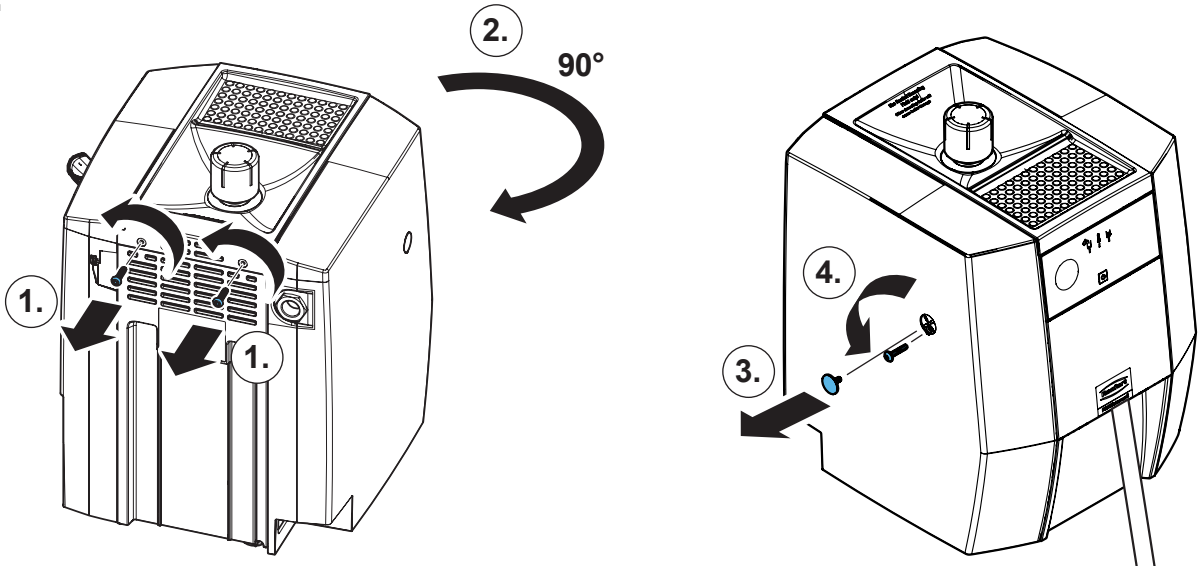


## 3.

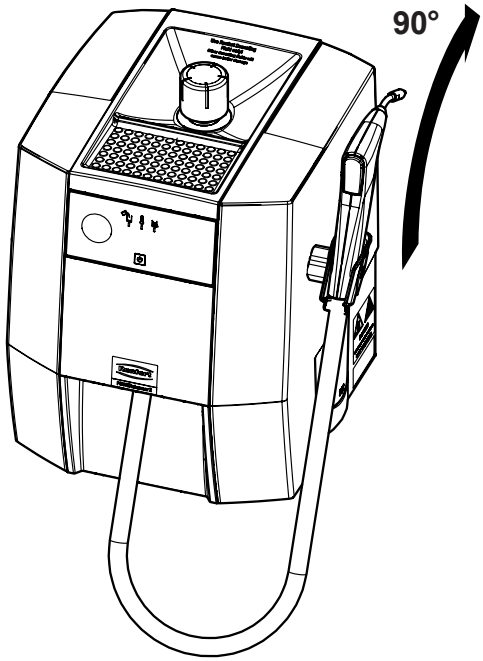


## 4.

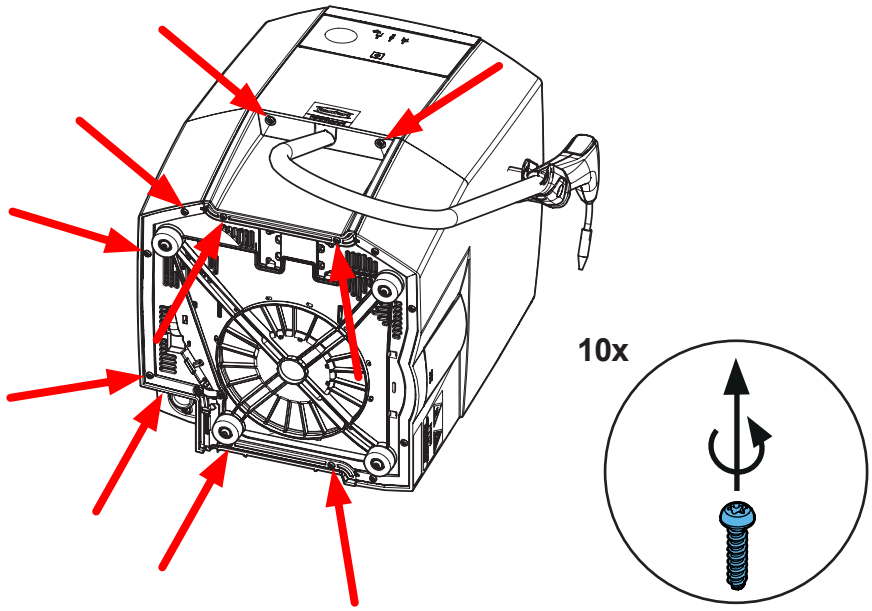

**5.**

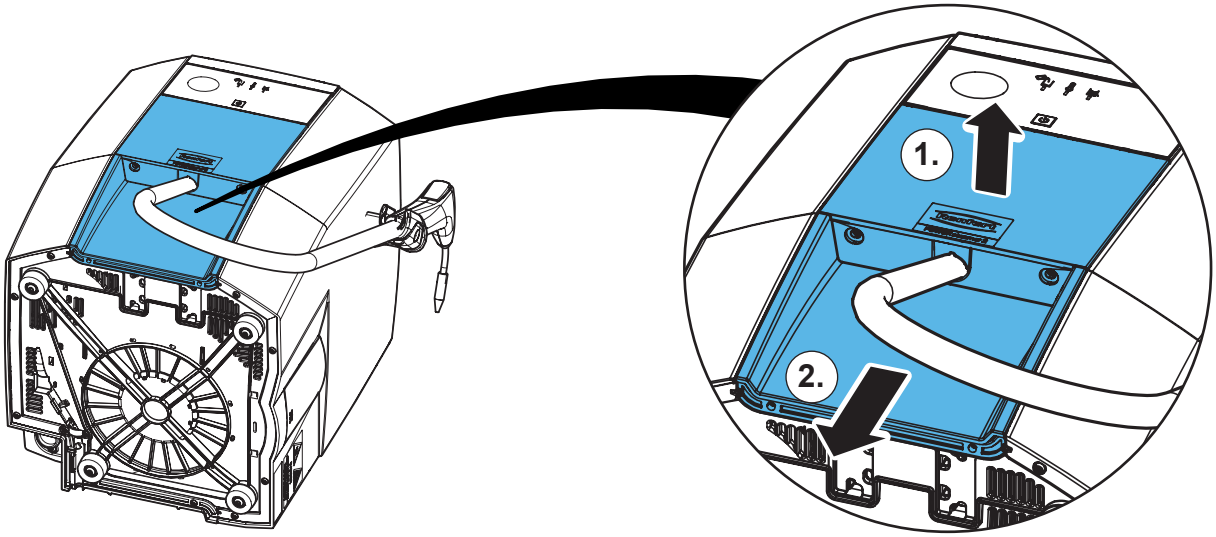


**6.**

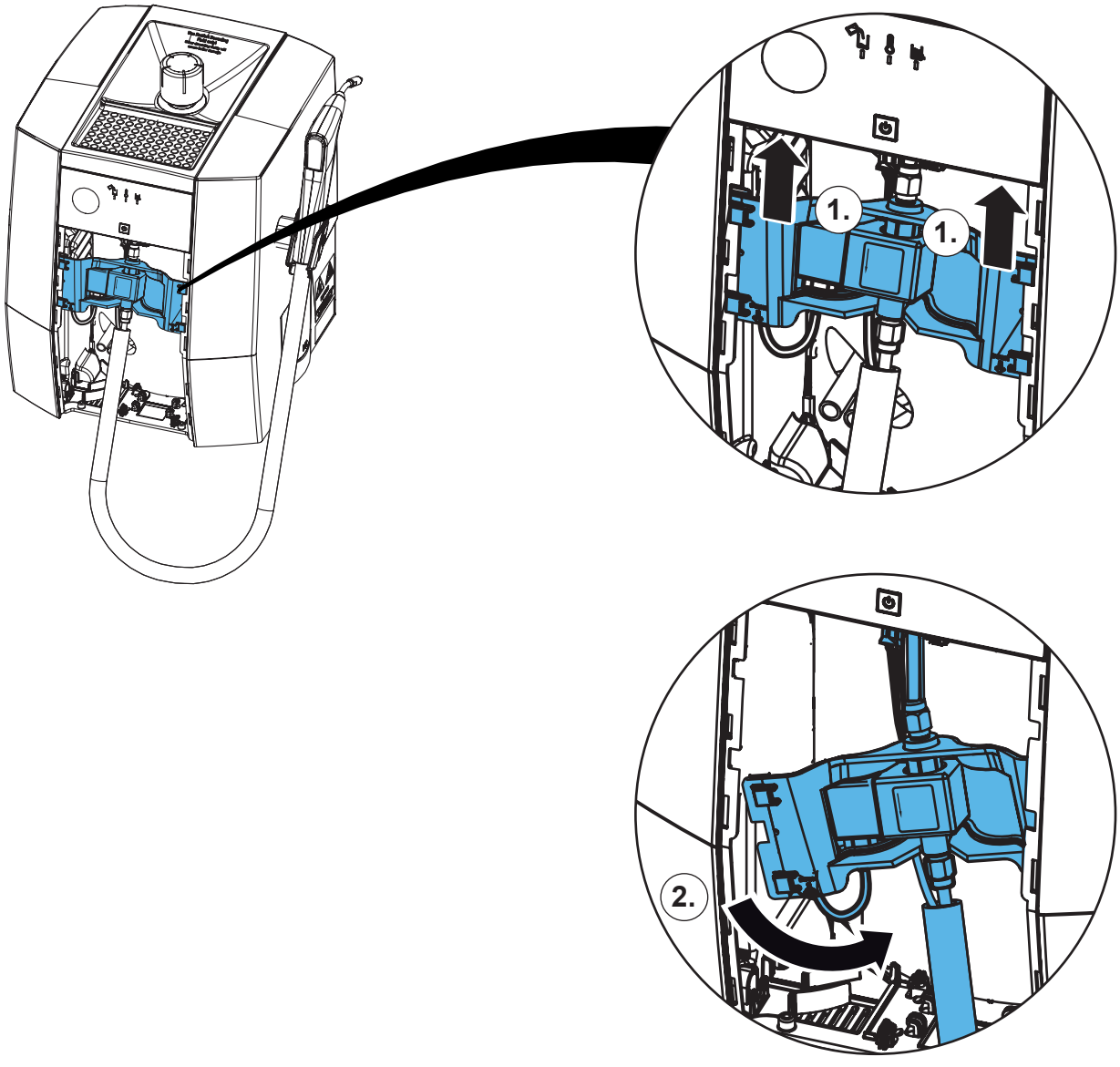

7.

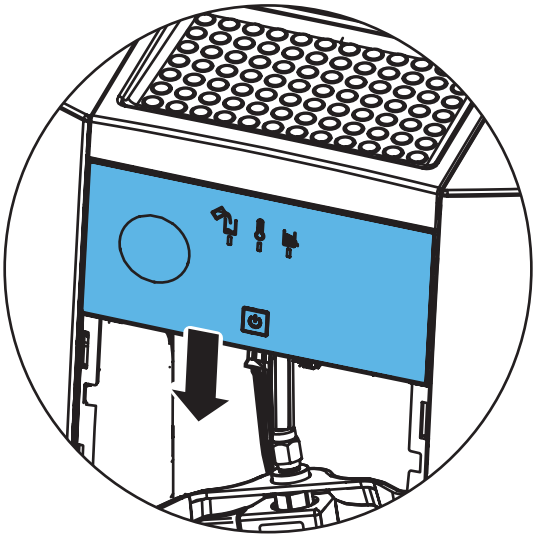

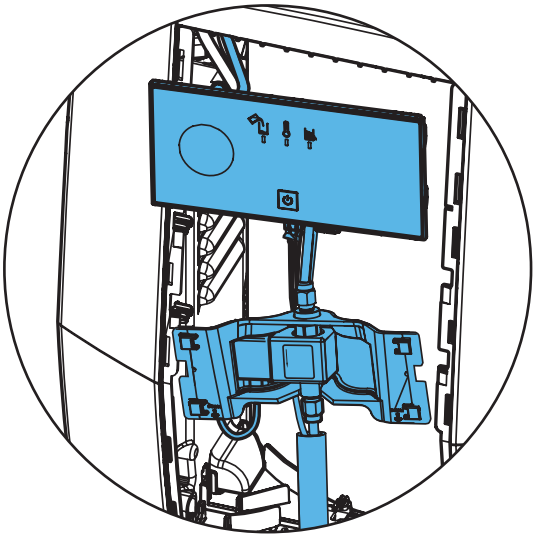

8.

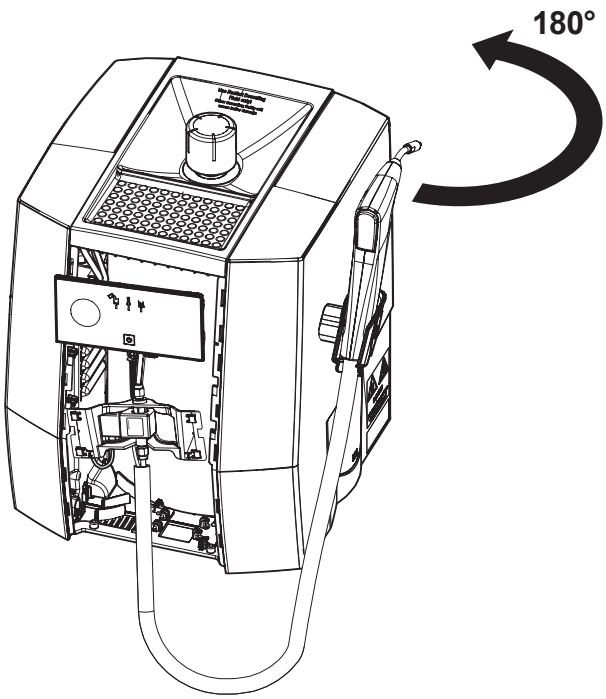


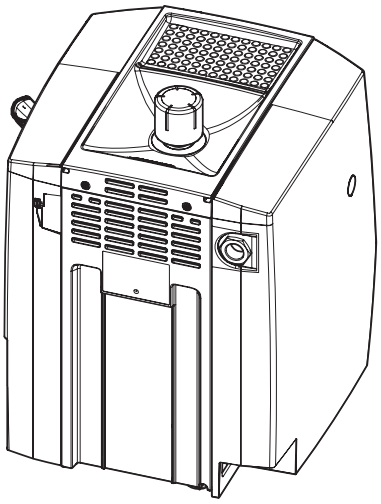

9.

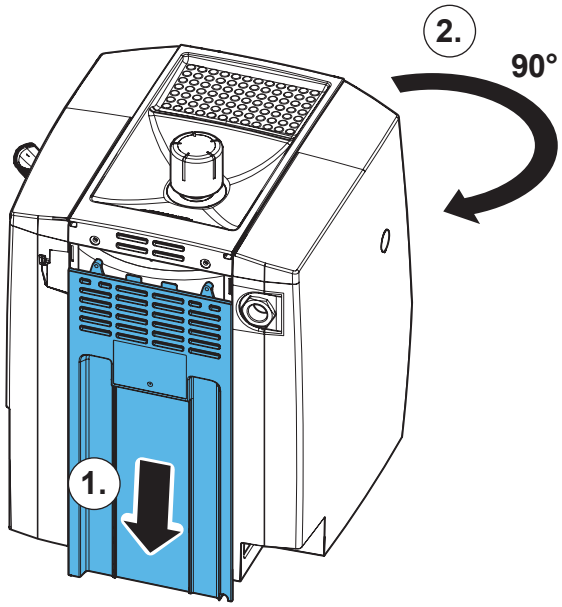

**10.**

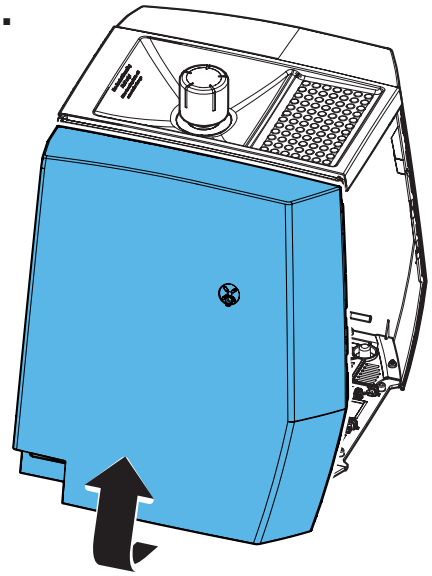

**11.**

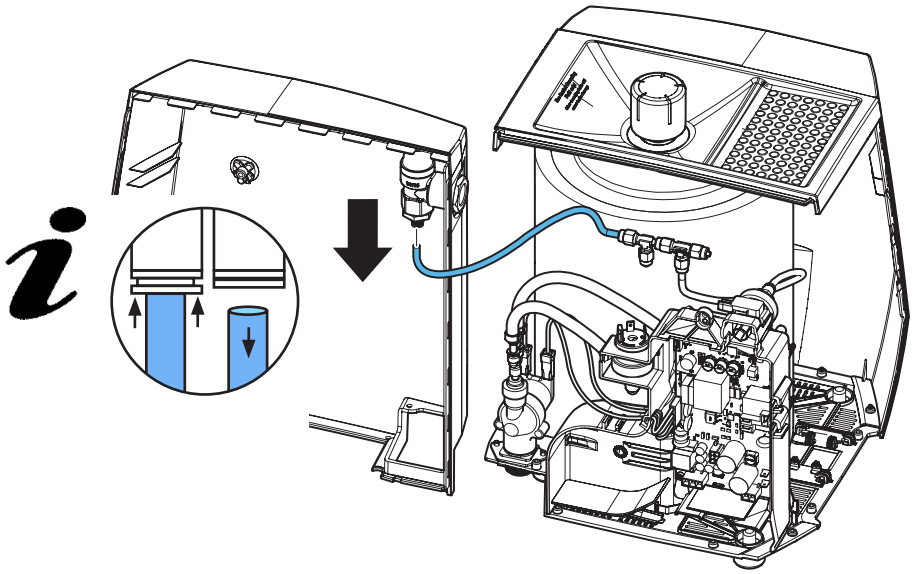

**12.**

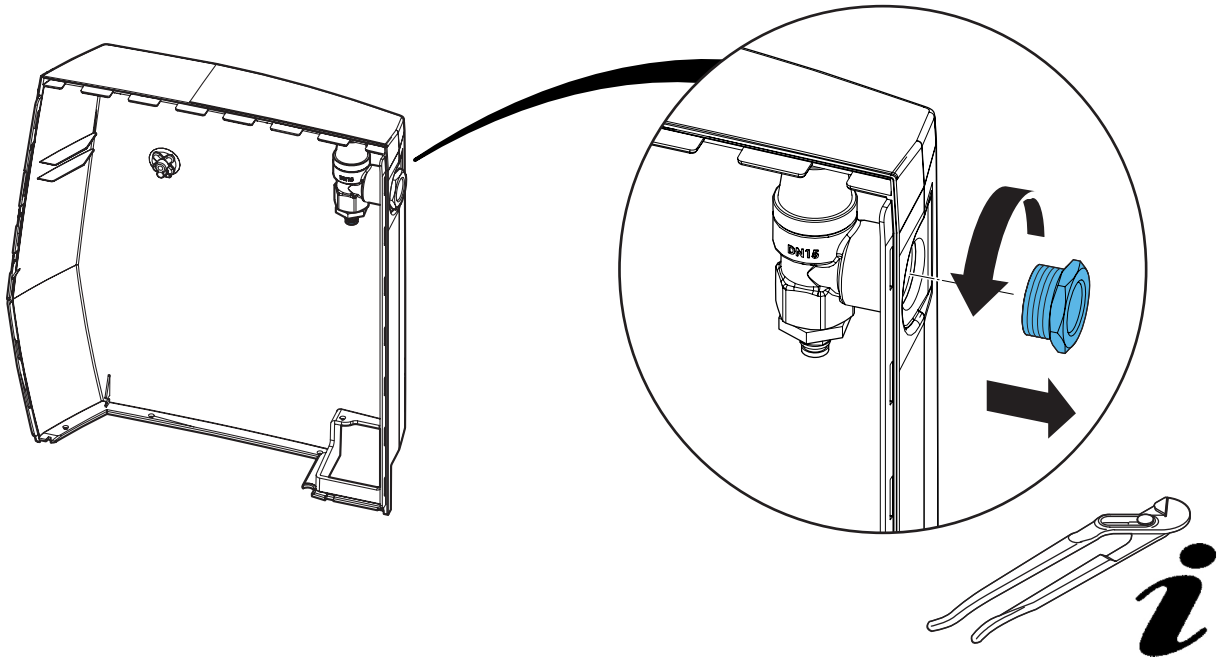

**13.**

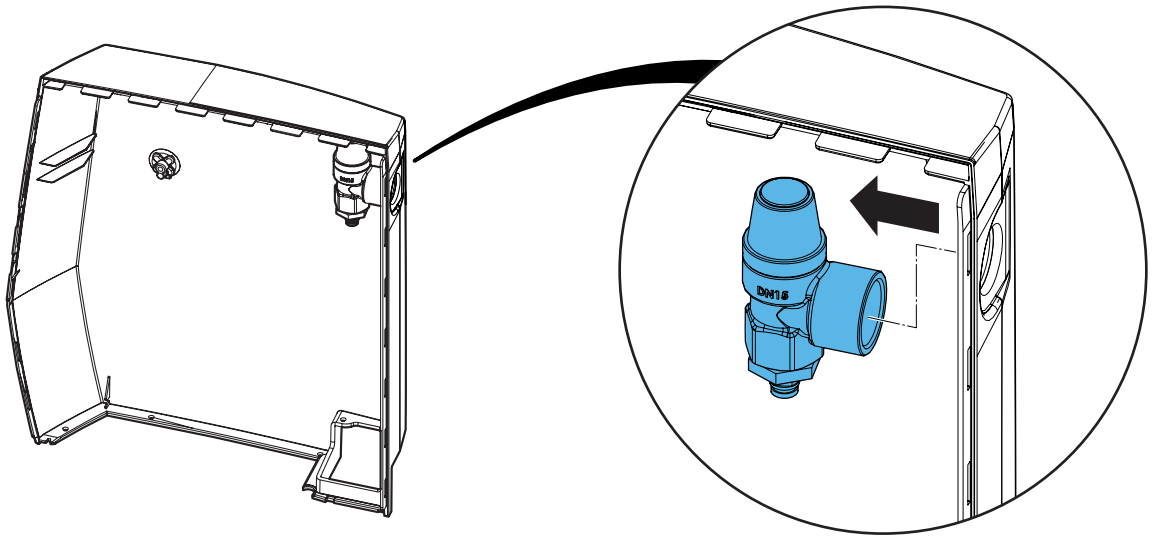


**14.**

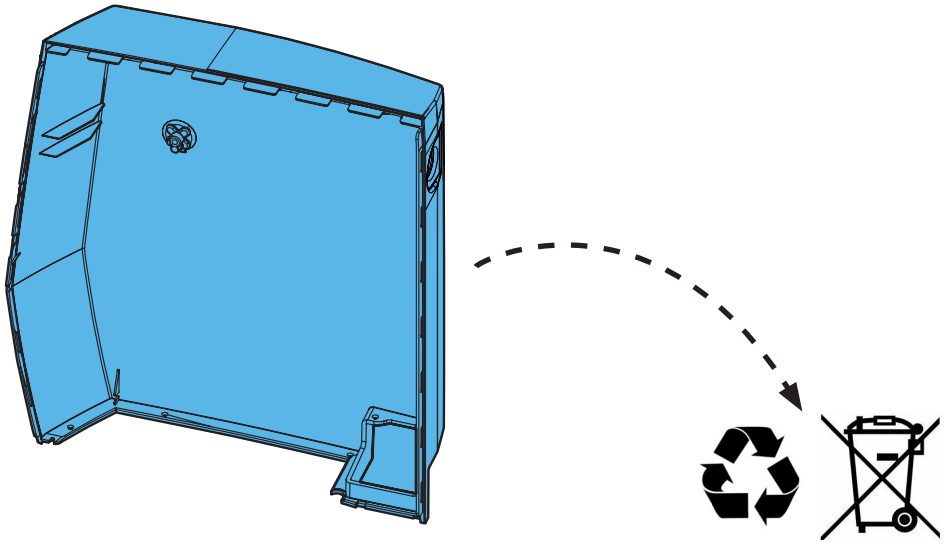

**15.**

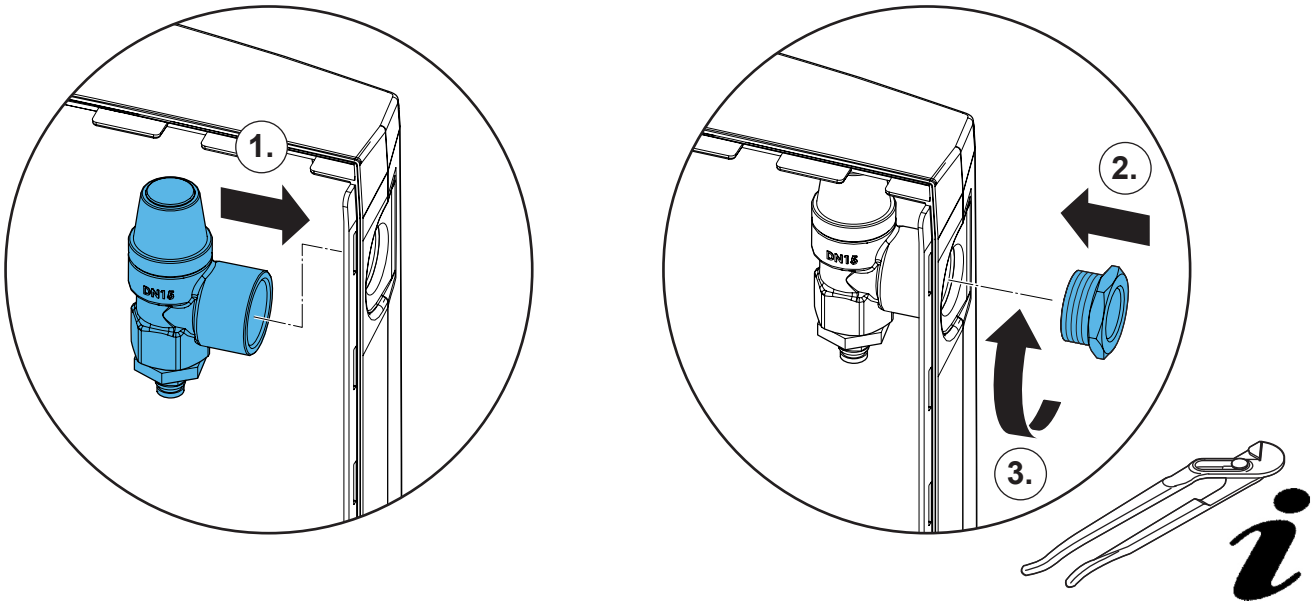

16.

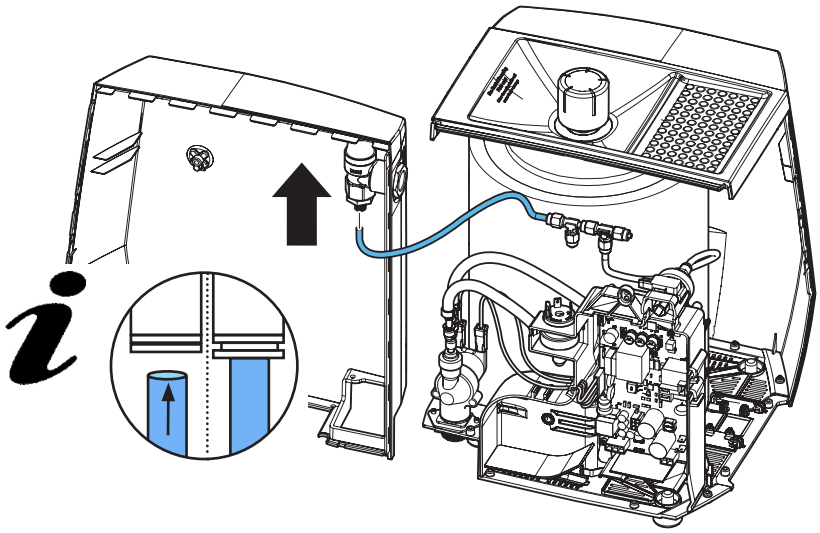

17.

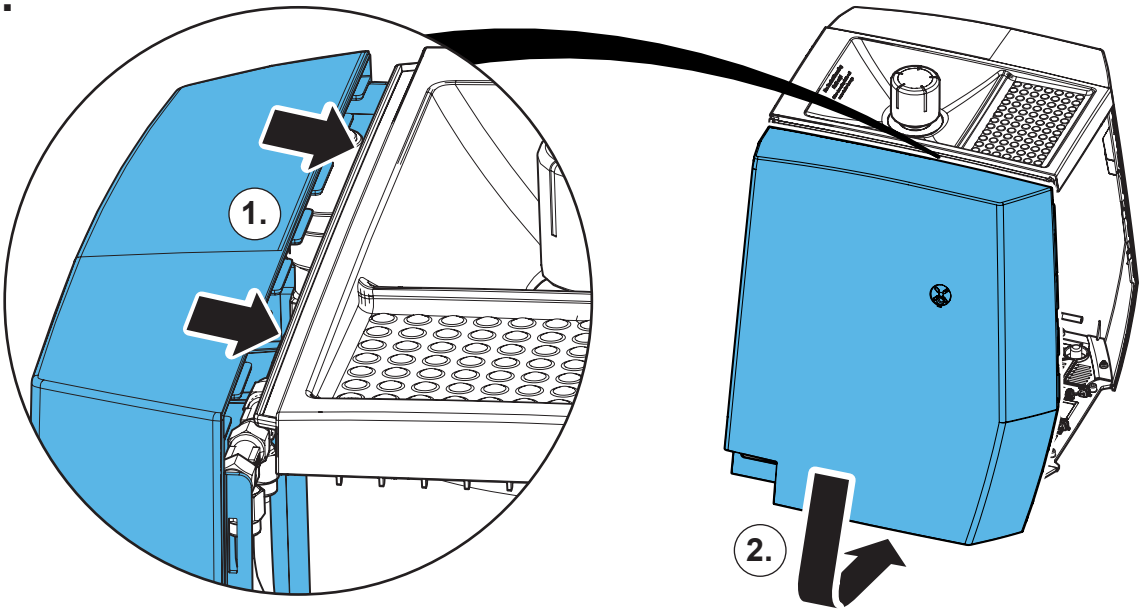


18.

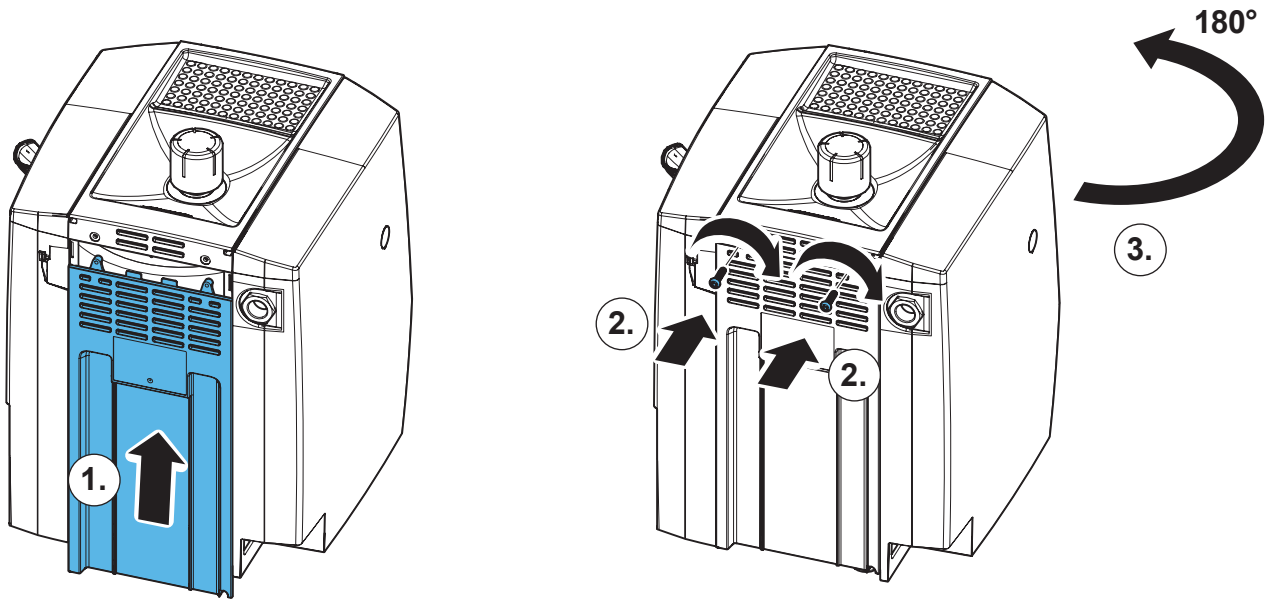

# 19.

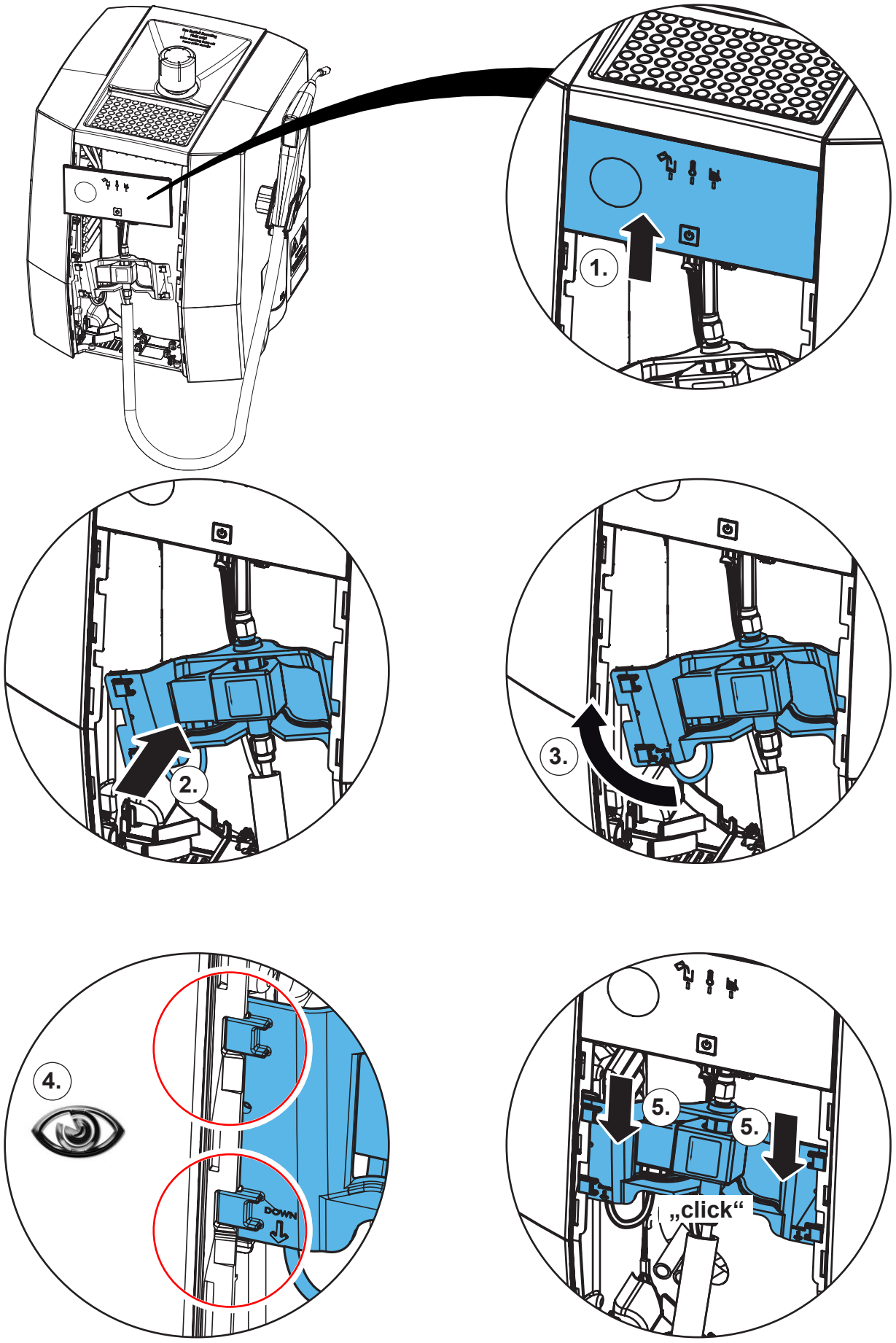

**20.**

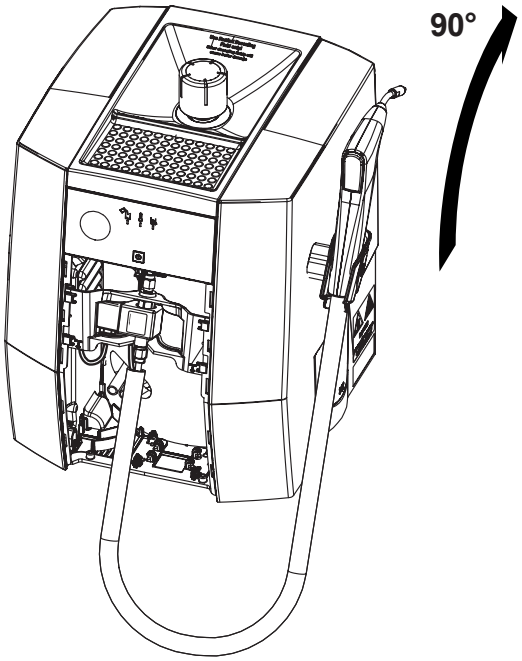


**21.**

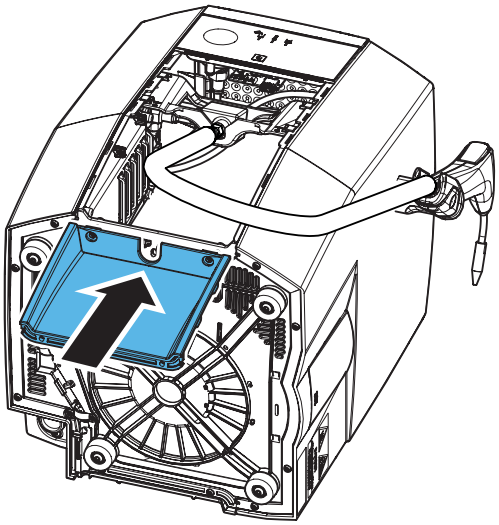

**22.**

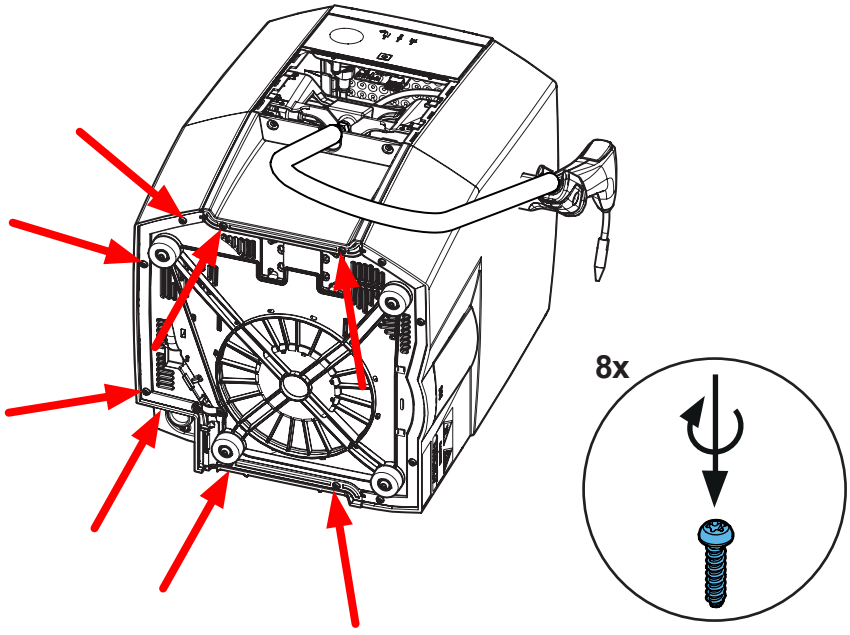

**23.**

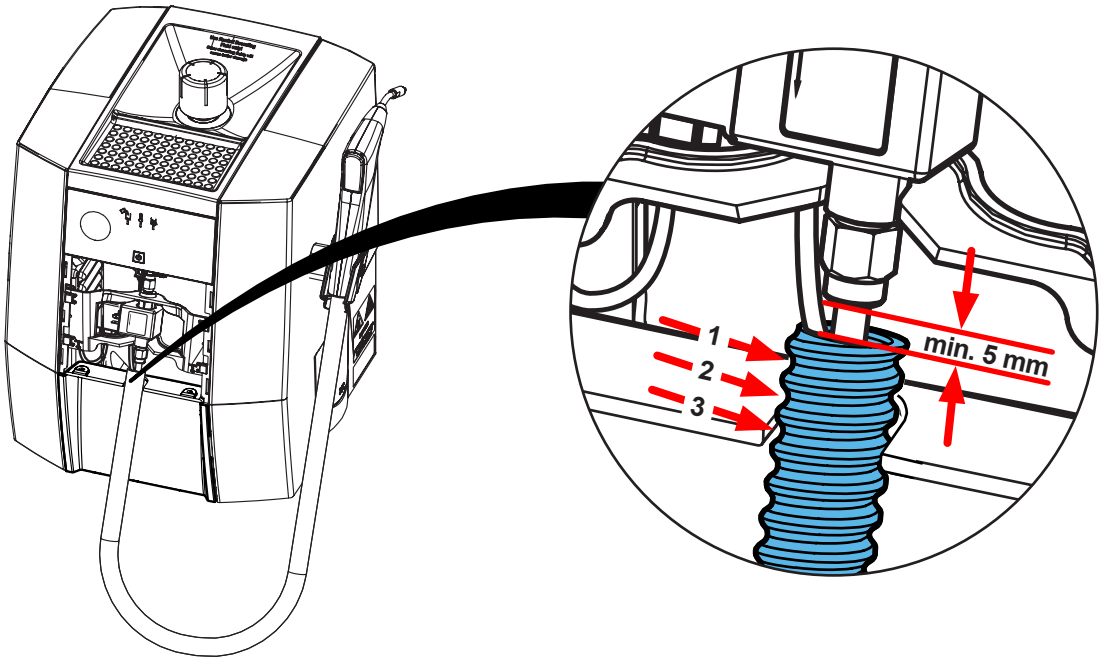


**24.**

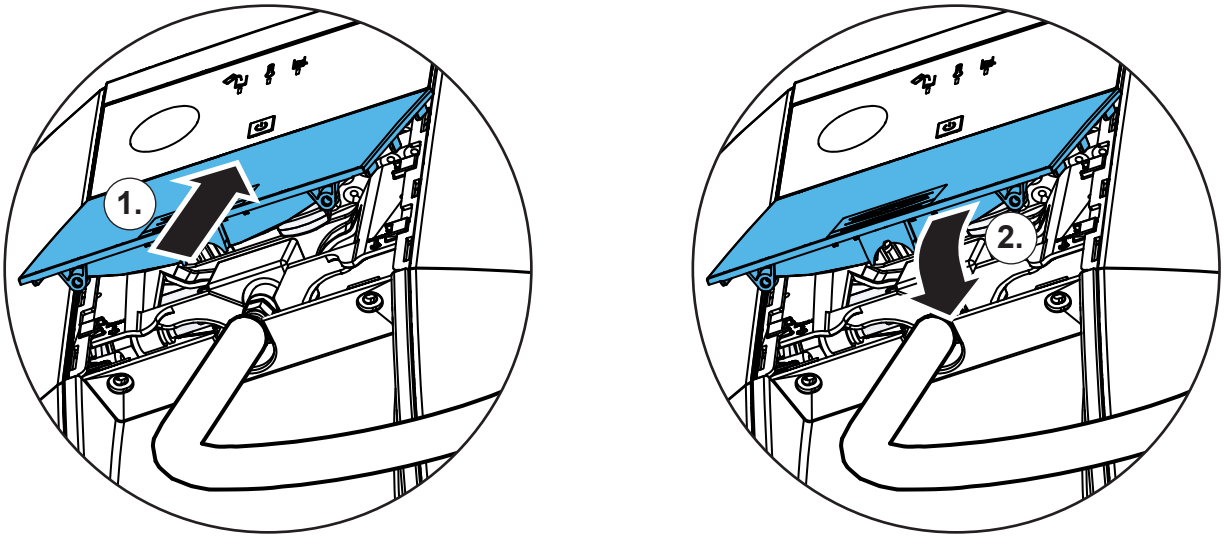


**25.**

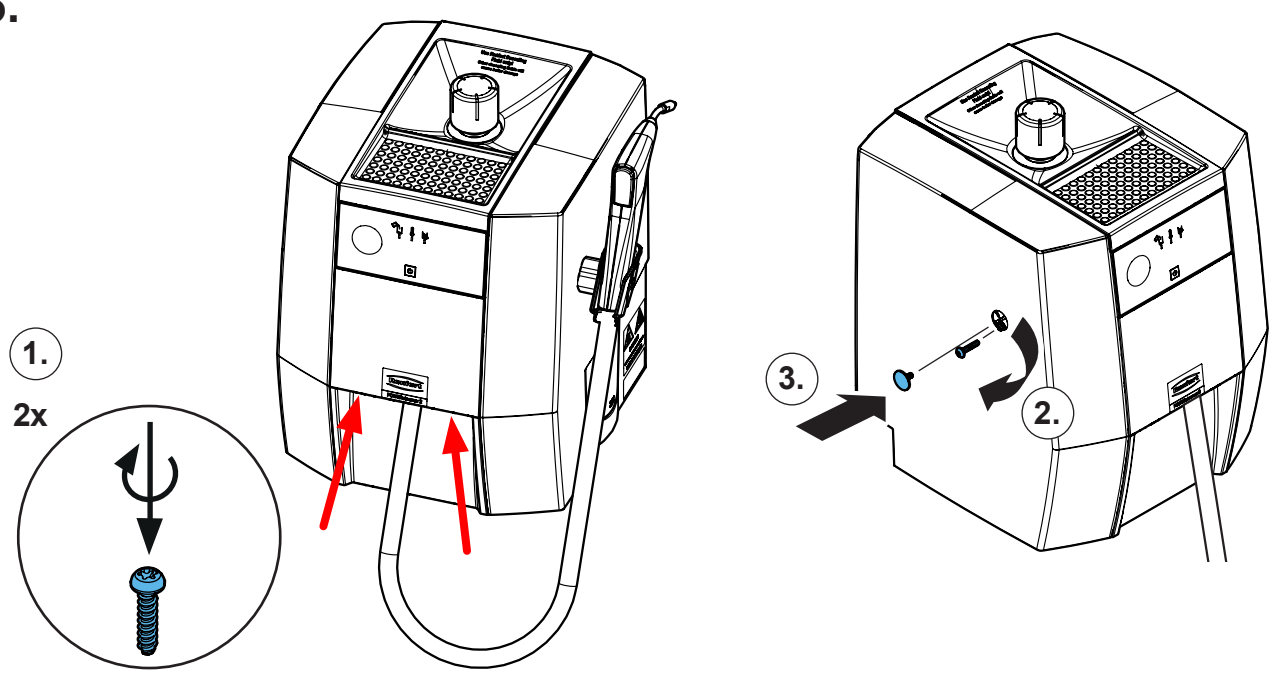

**Montageanleitung • Assembly Instruction • Instruction d'installation Istruzioni l'istallazione • Instrucciones de montaje • Руководство по монтажу**

# 90003 3640

Gehäuse Oberteil • Chassis, upper part • Boîtier, partie supérieure • Parte superiore del corpo esterno • Parte superior de la carcasa • Корпус верхняя часть

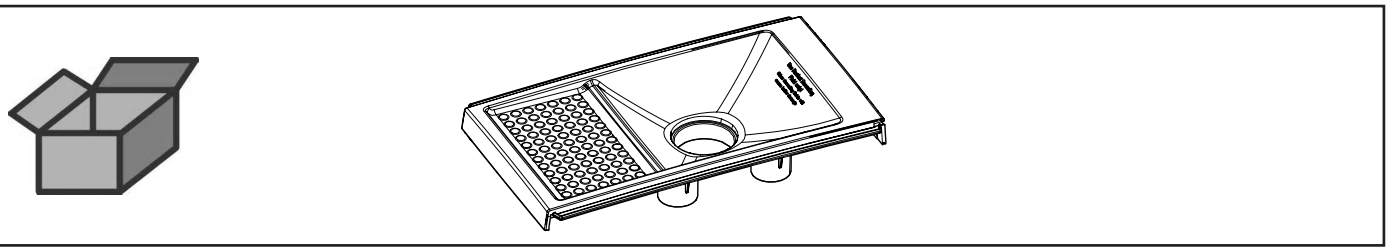

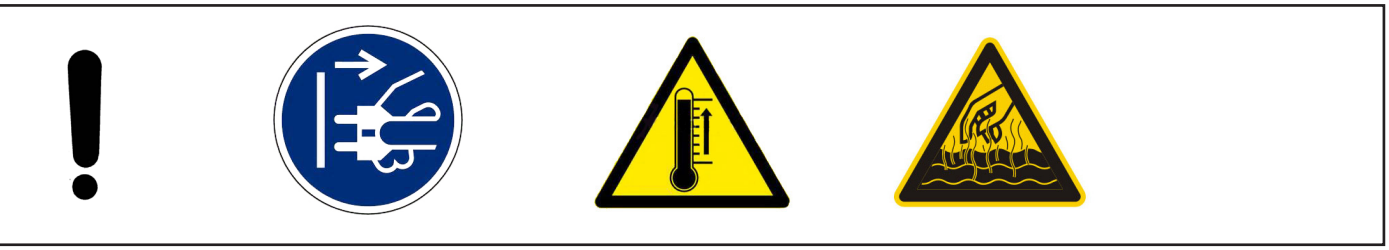

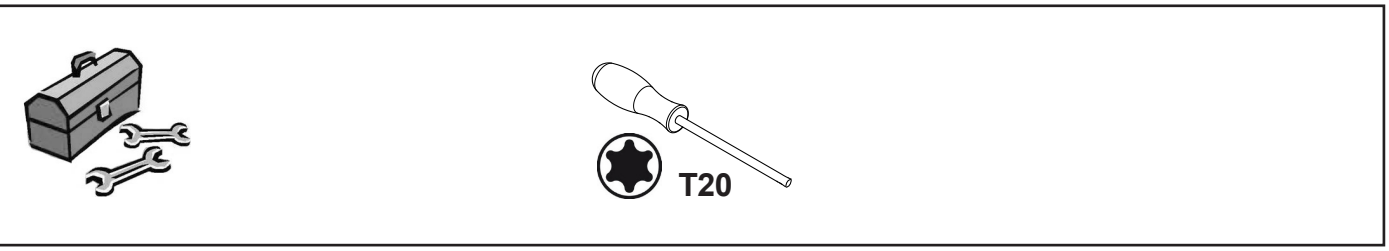


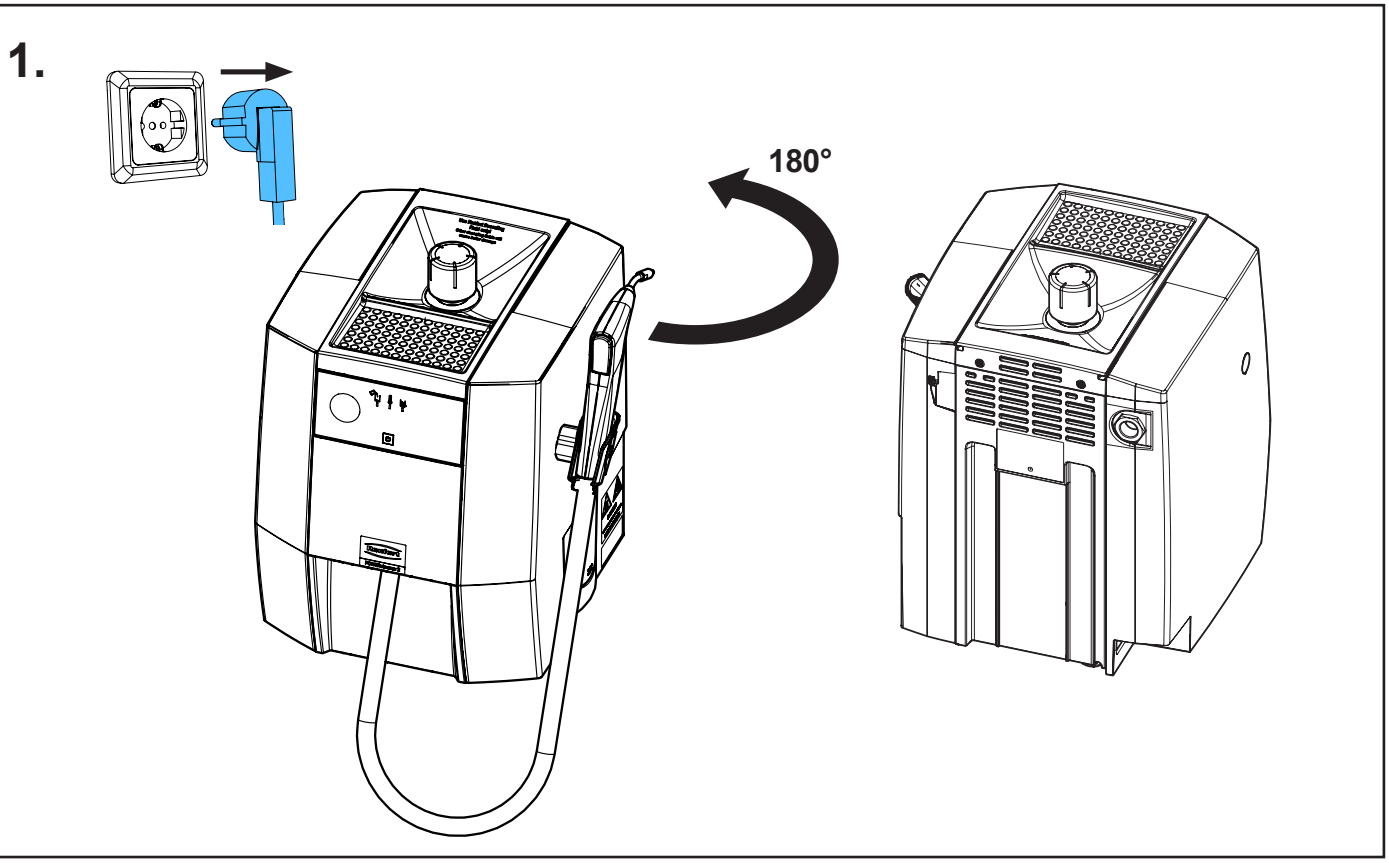


21-6925 07112024

## 2.

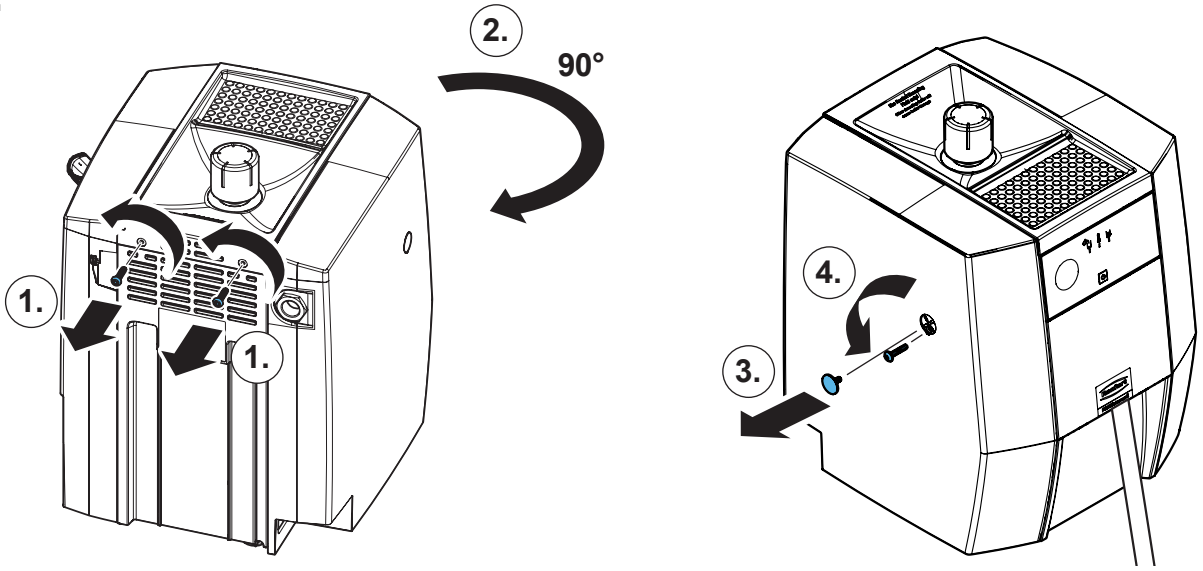


## 3.

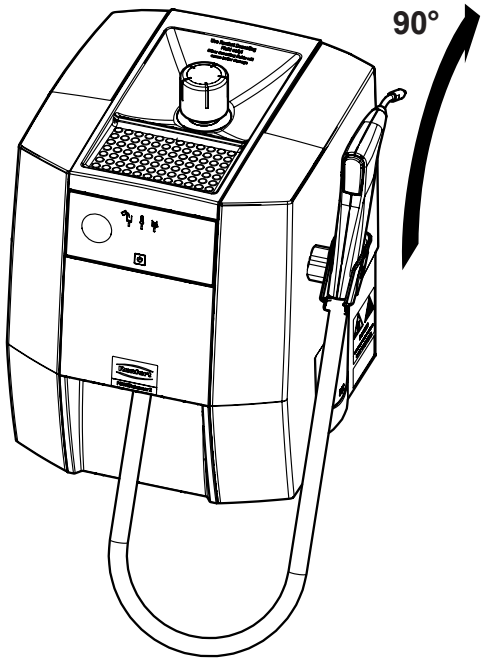


## 4.

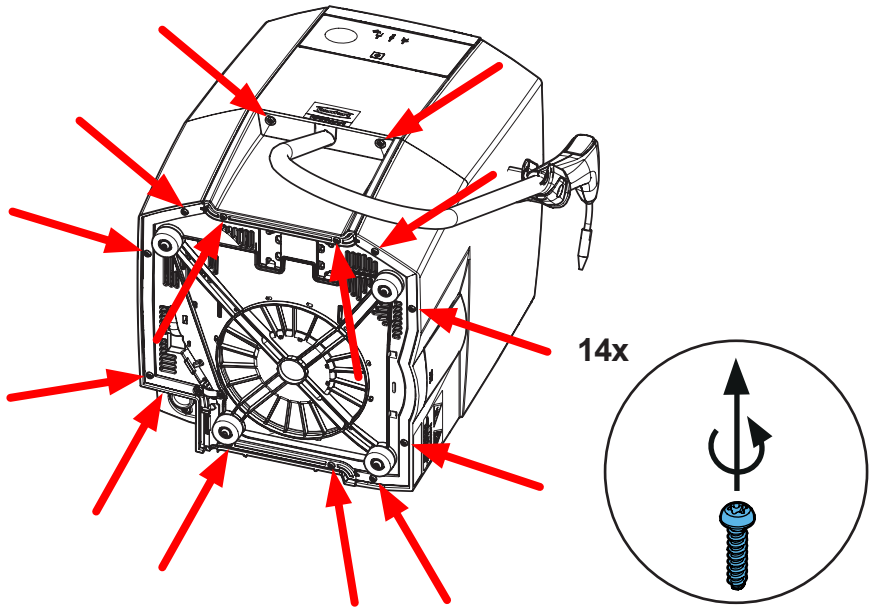

**5.**

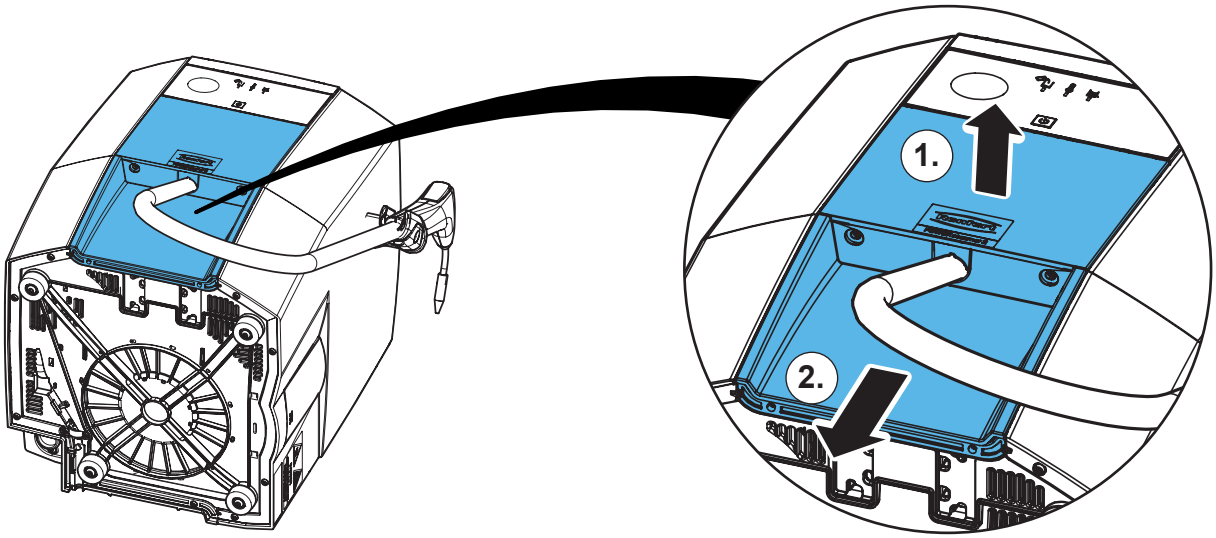


**6.**

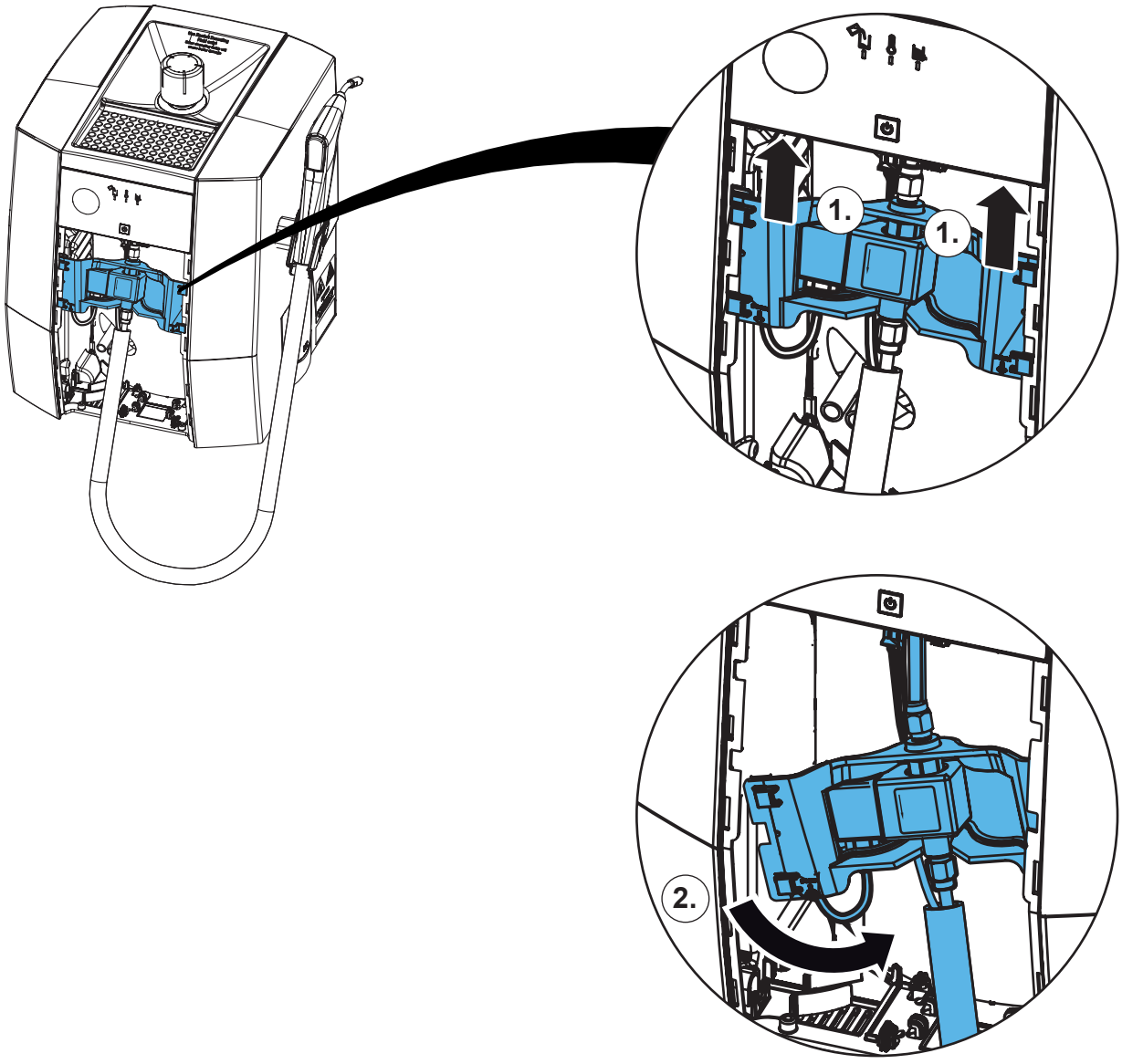

7.

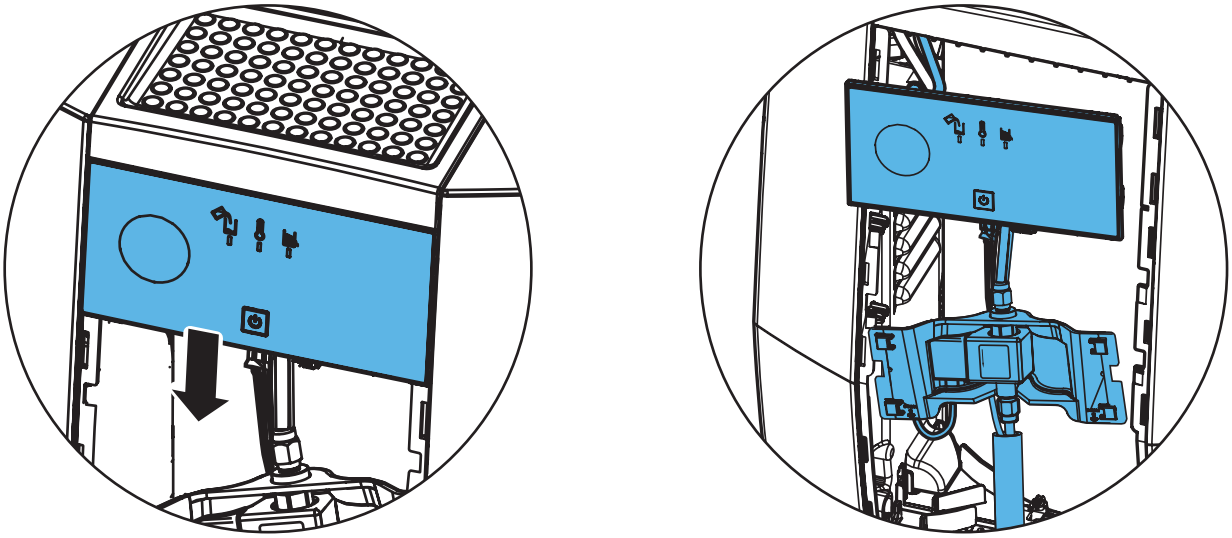

8.

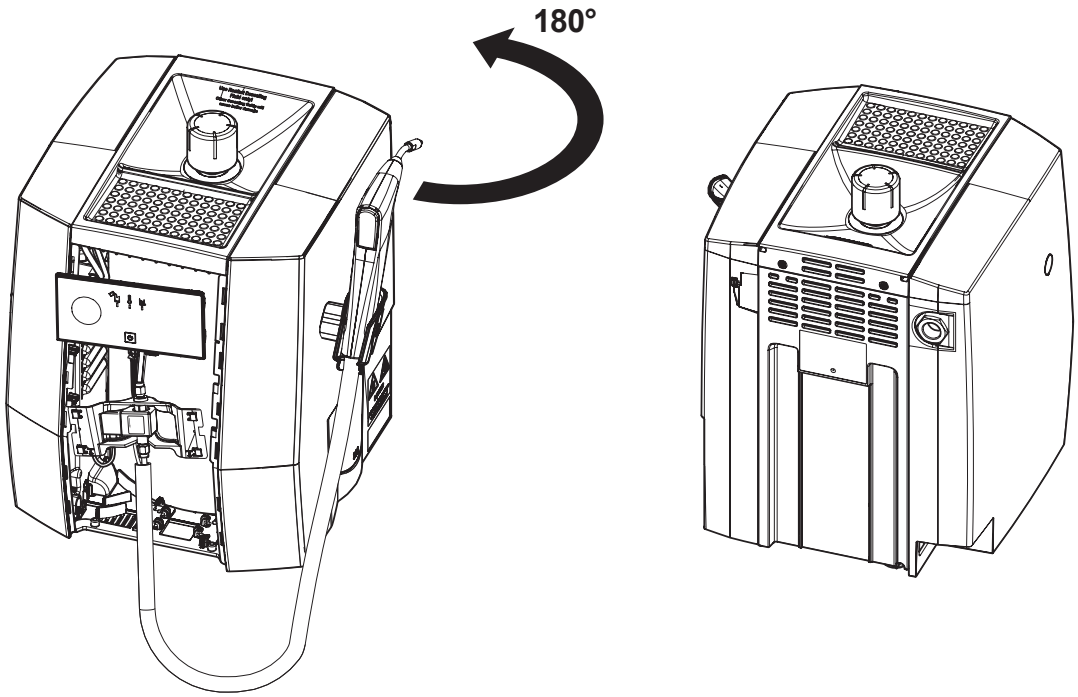


9.

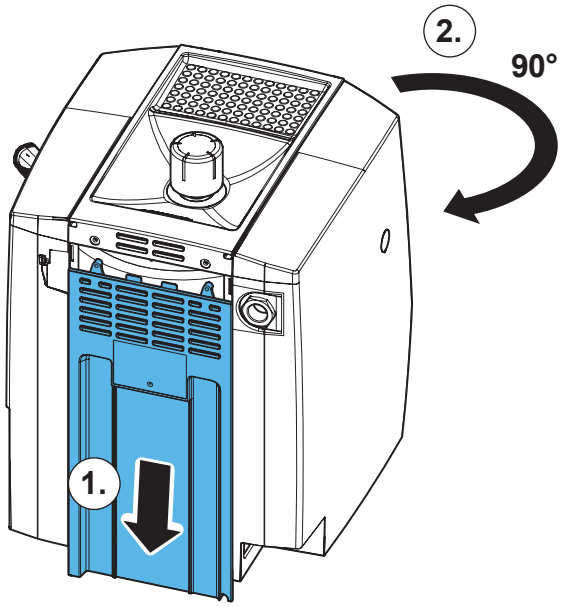

**10.**

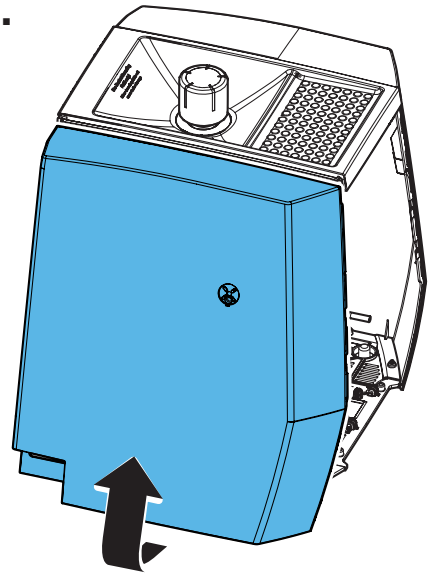

**11.**

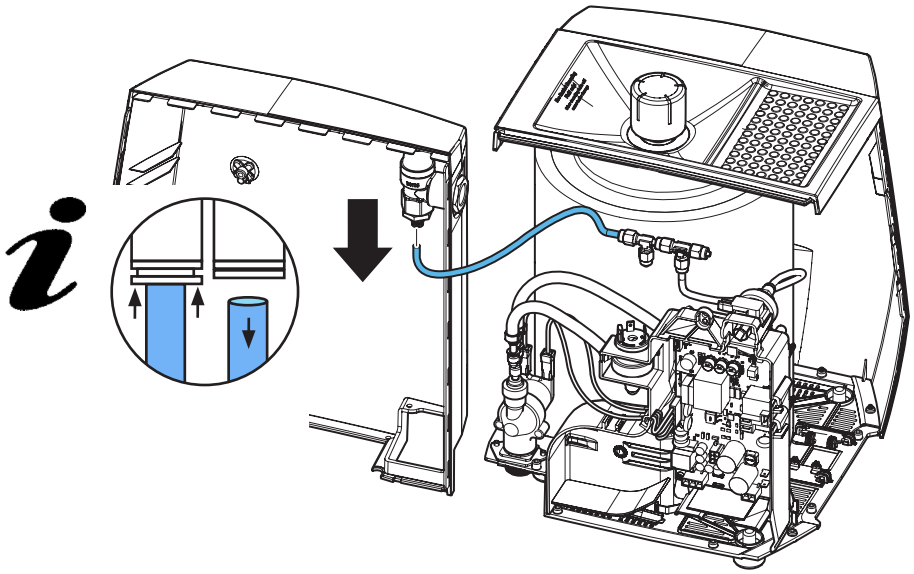

**12.**

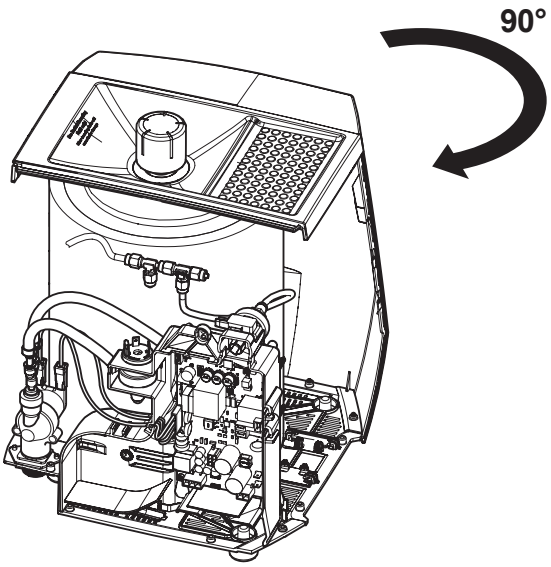

**13.**

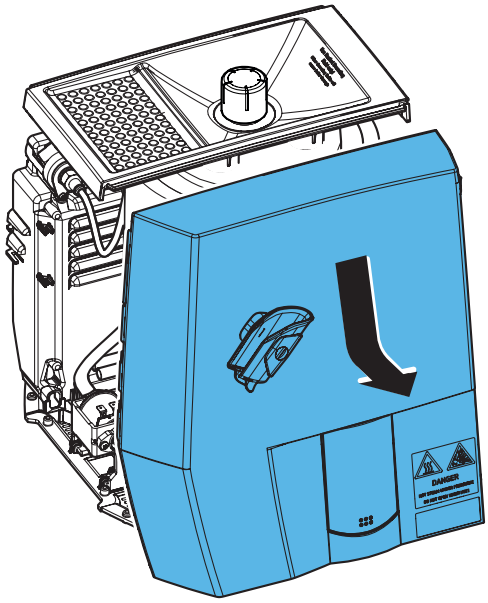

**14.**

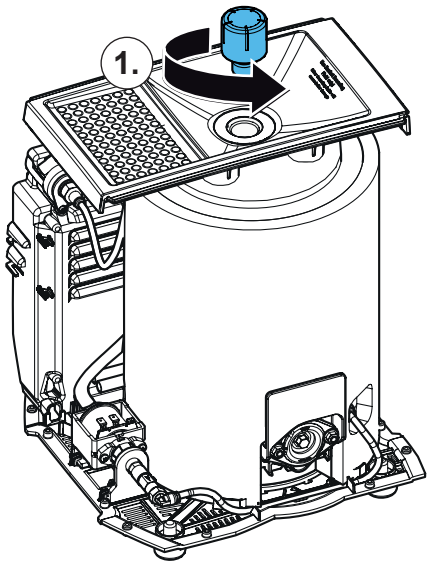


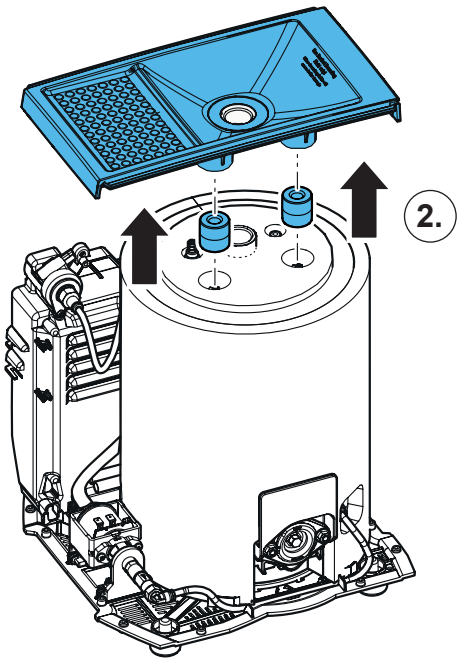


**15.**

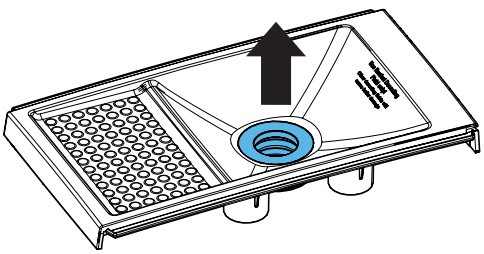

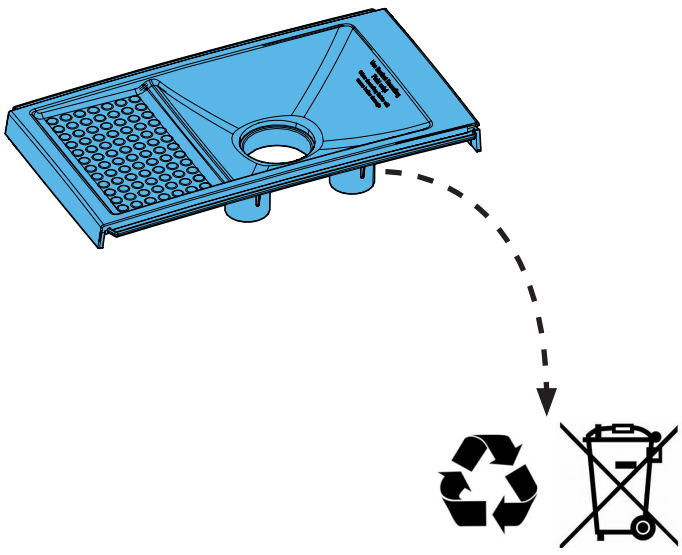

## 16.

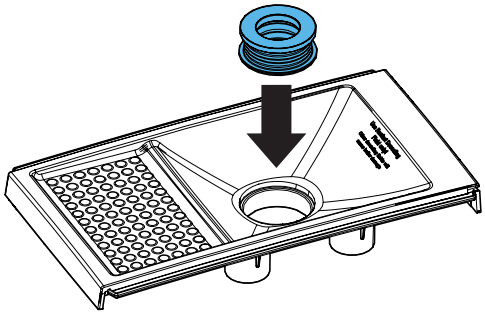

## 17.

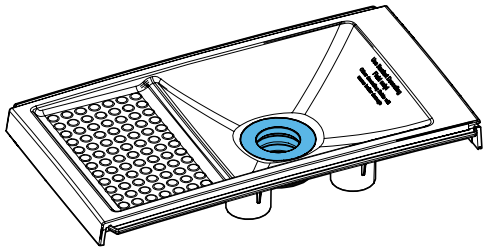

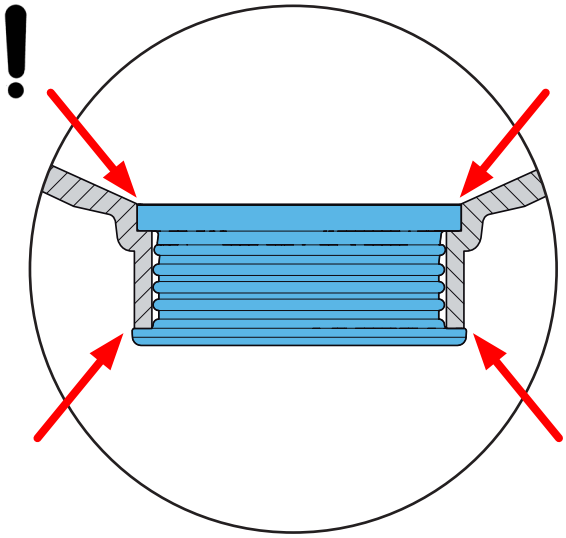

## 18.

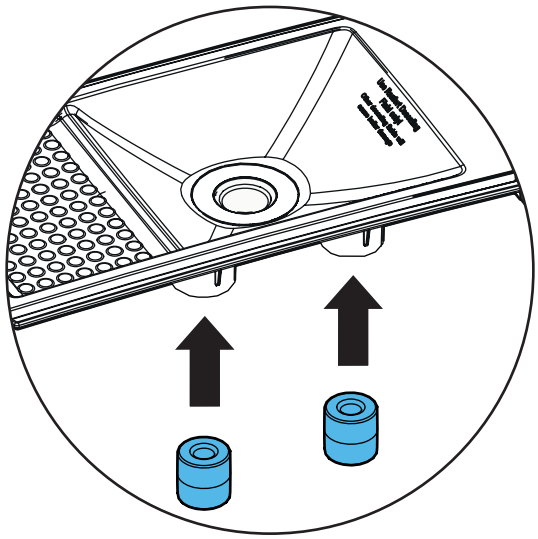

**19.**

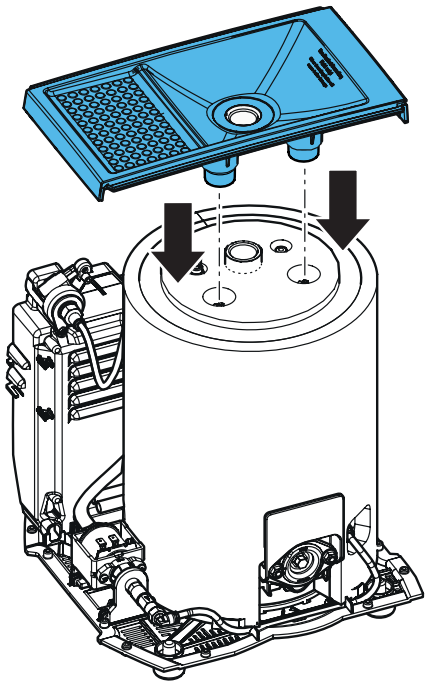

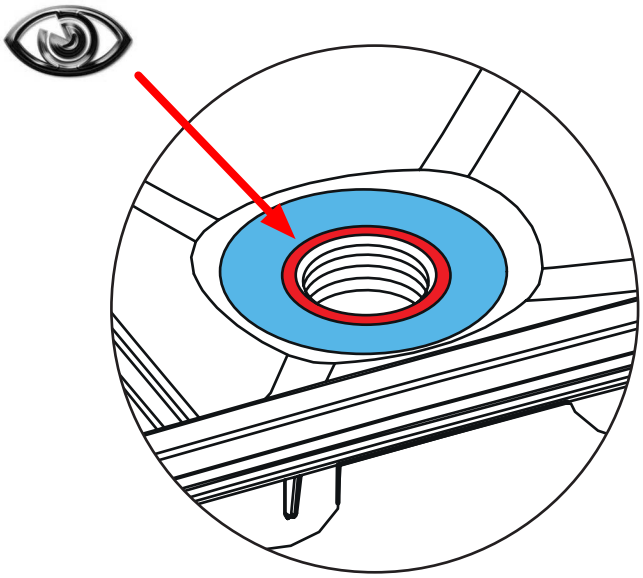

**20.**

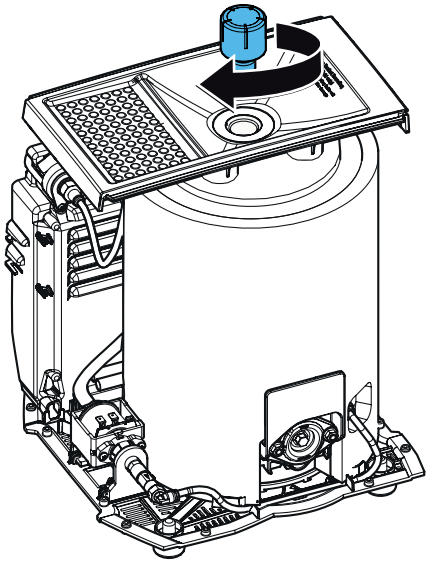

**21.**

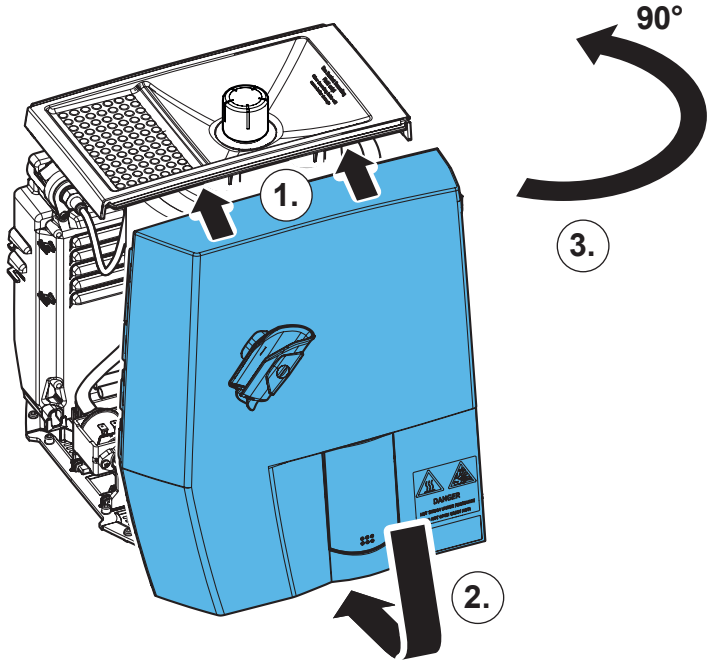

22.

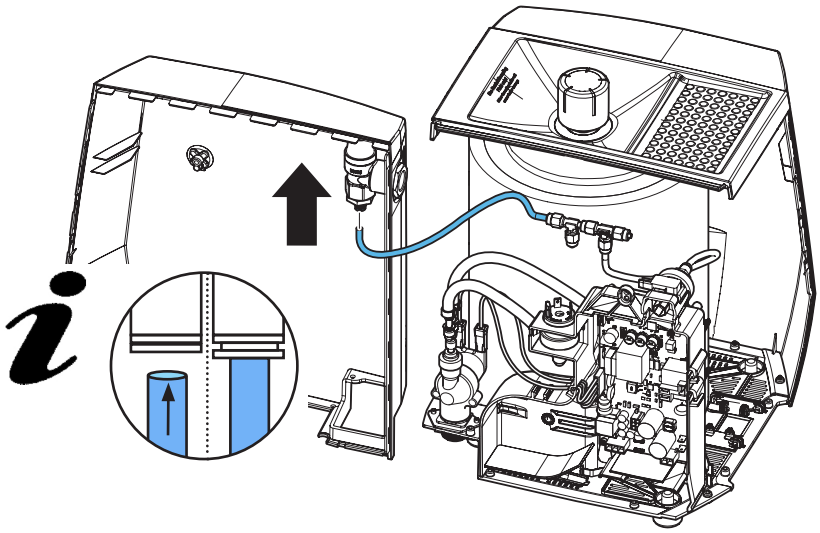

23.

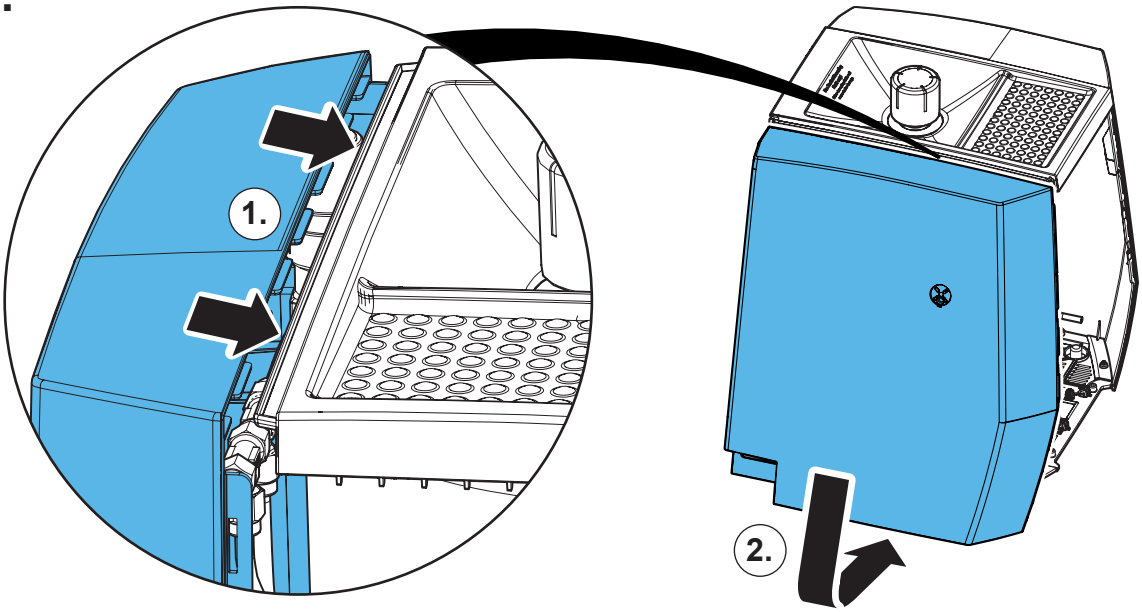


24.

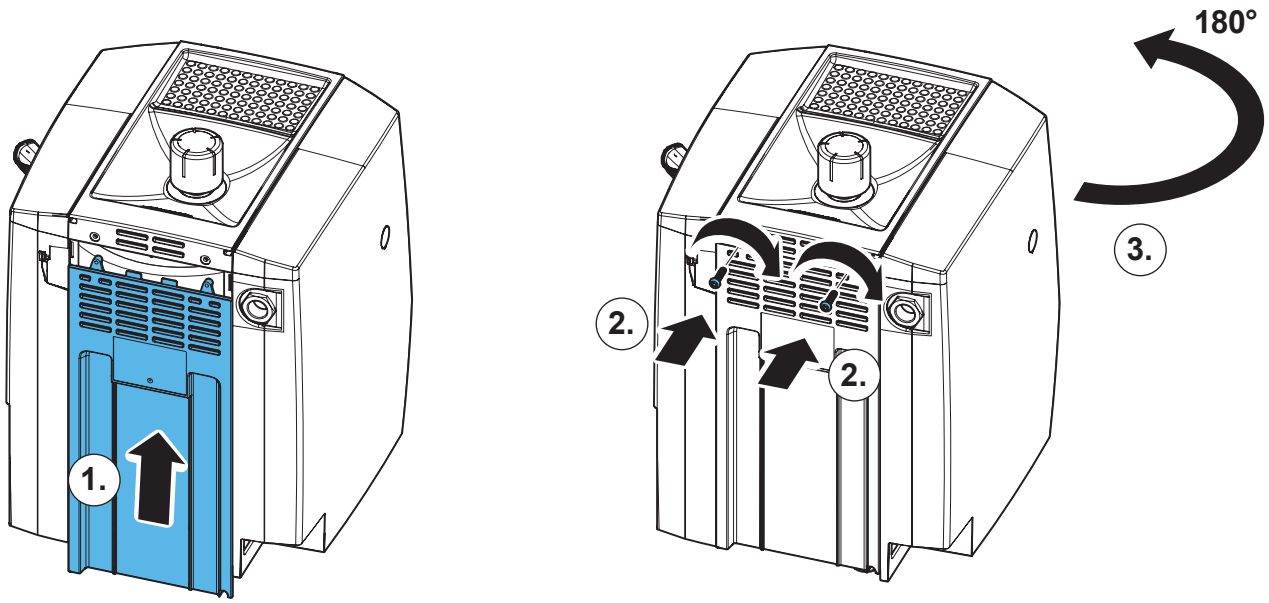

# 25.

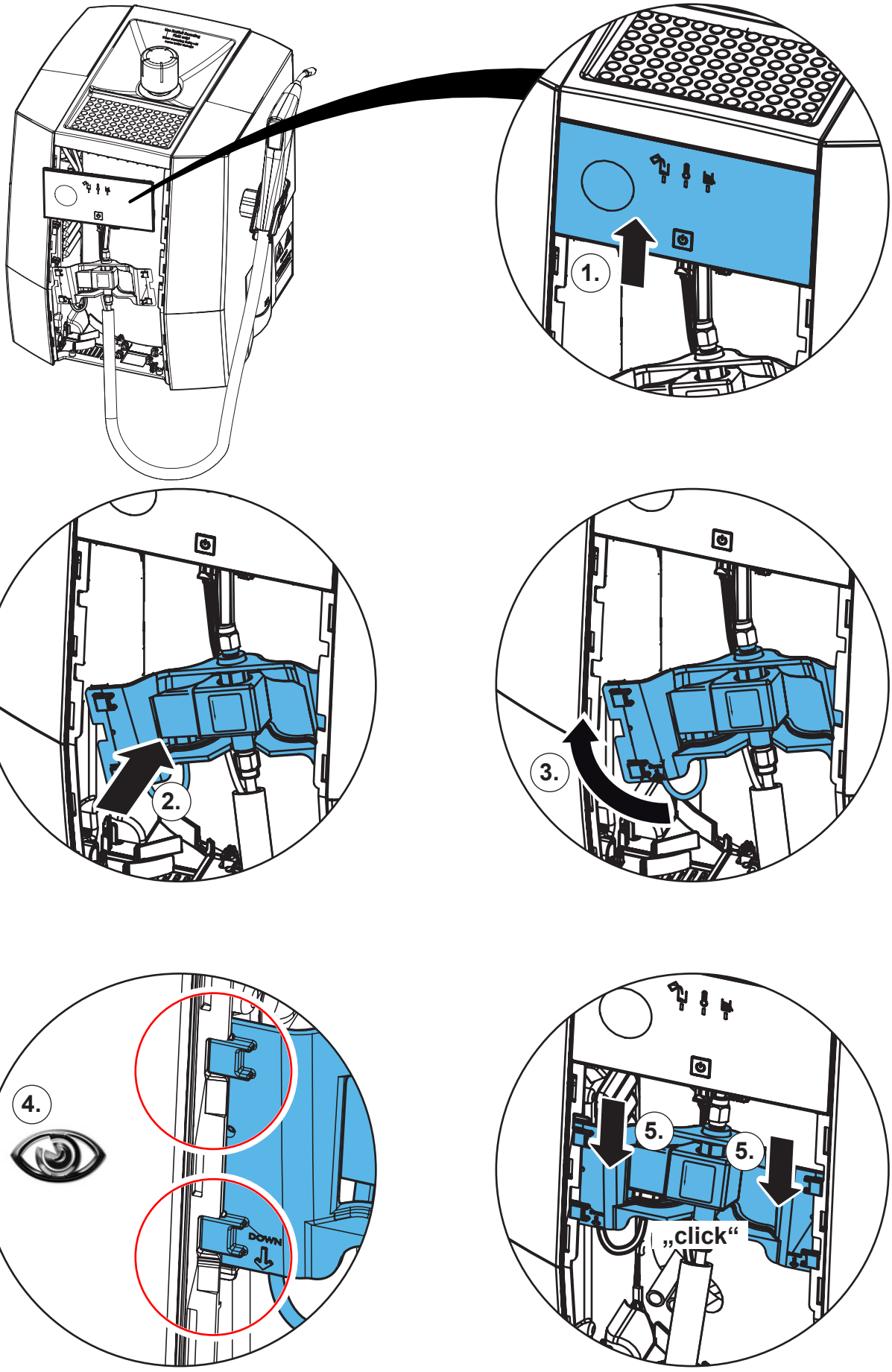

**26.**

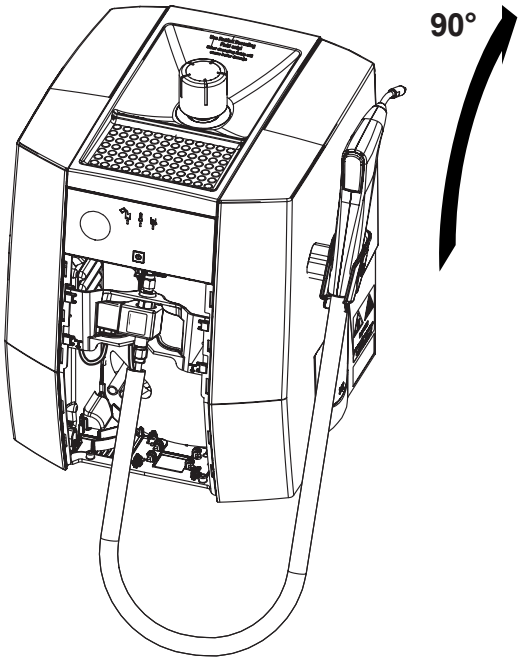


**27.**

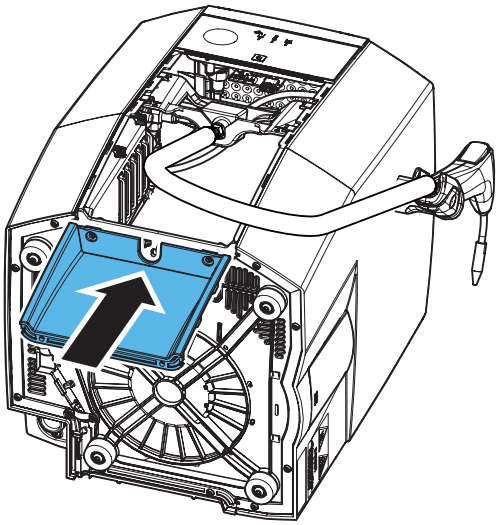

**28.**

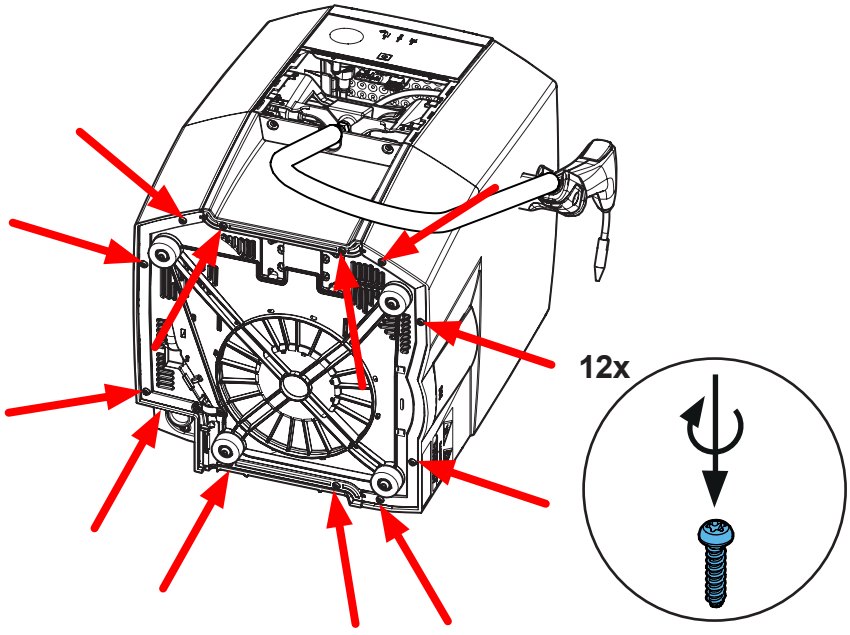

**29.**

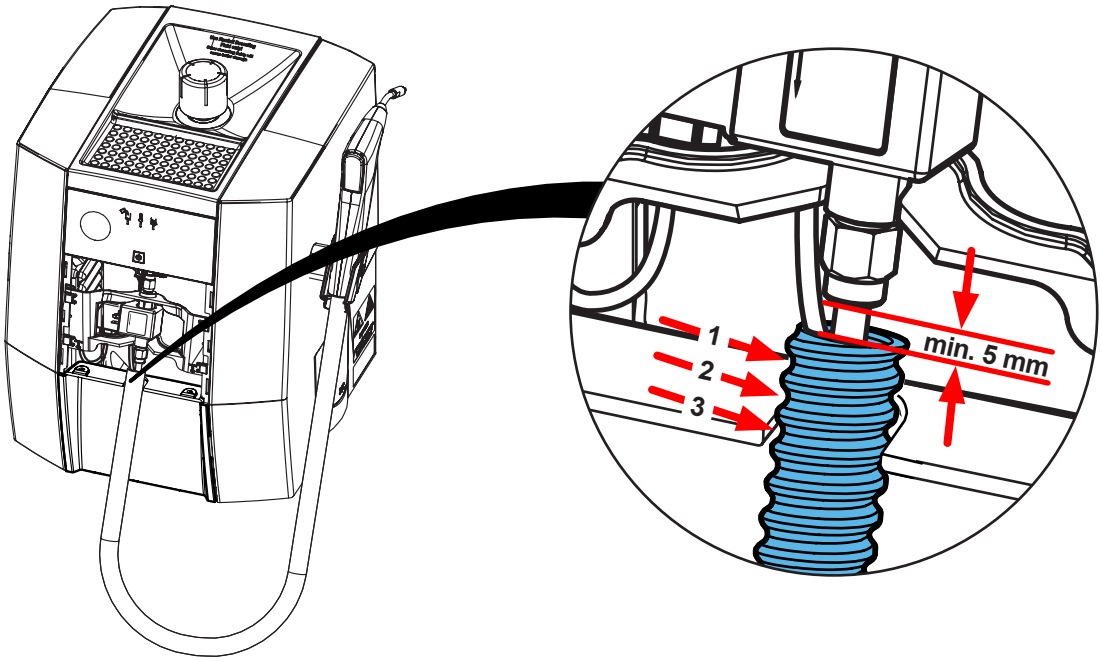


**30.**

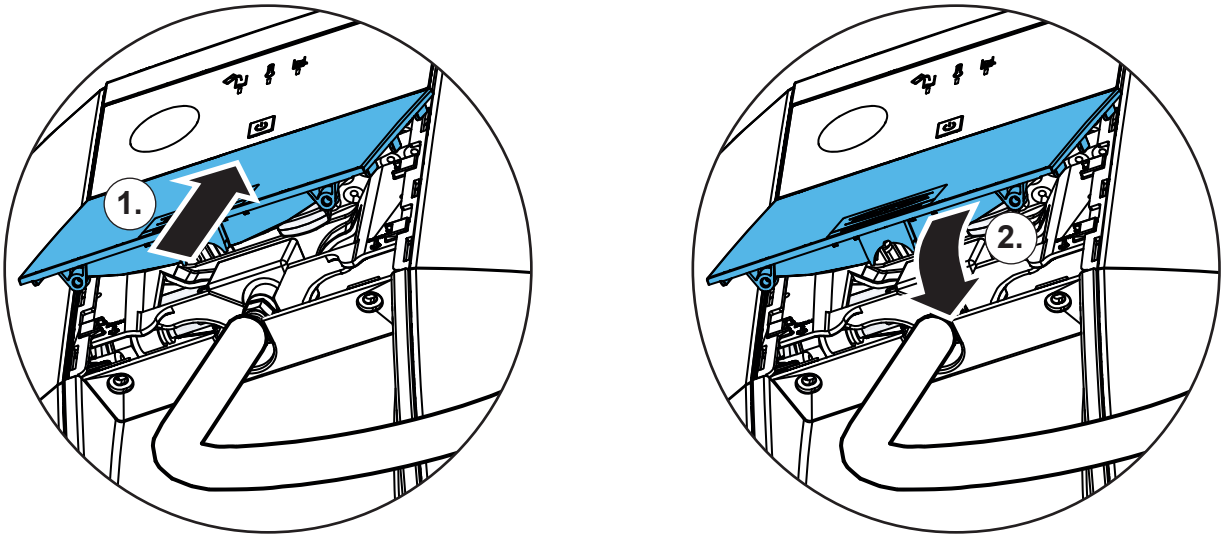


**31.**

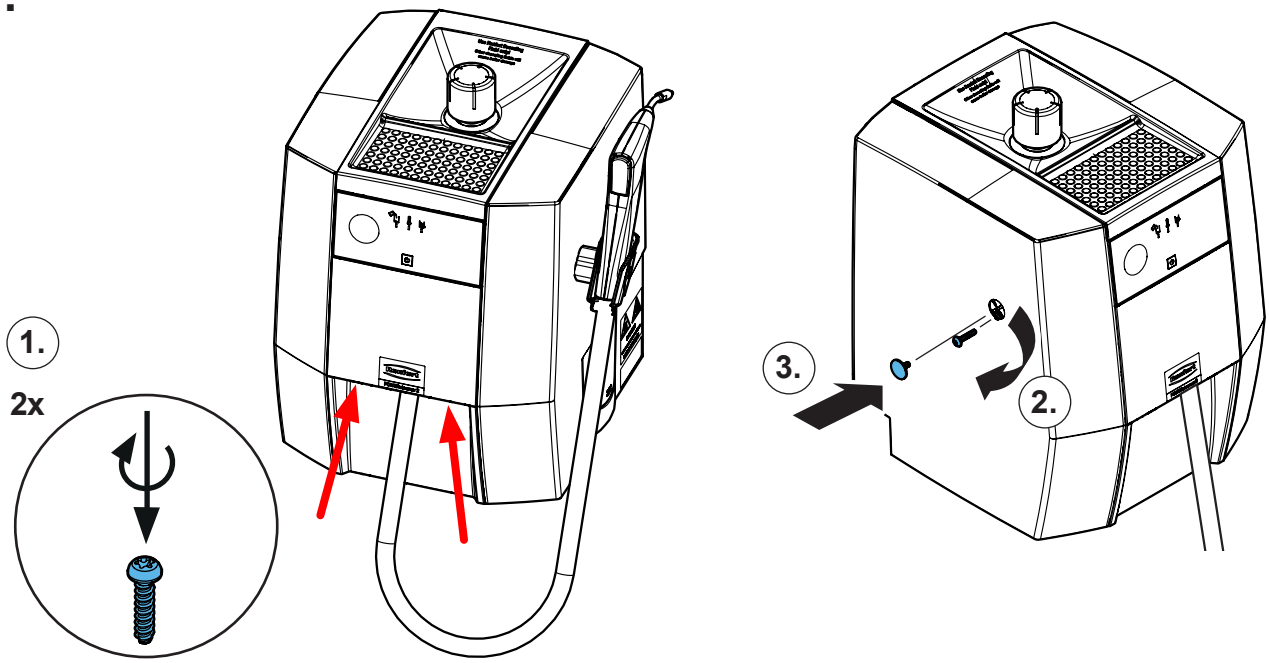

Renfert

making work easy

**Montageanleitung • Assembly Instruction • Instruction d'installation Istruzioni l'istallazione • Instrucciones de montaje • Руководство по монтажу**

# 90003 3728

Flachbandkabel • Ribbon cable • Câble ruban • Cavo a nastro • Cable de cinta • Ленточный кабель

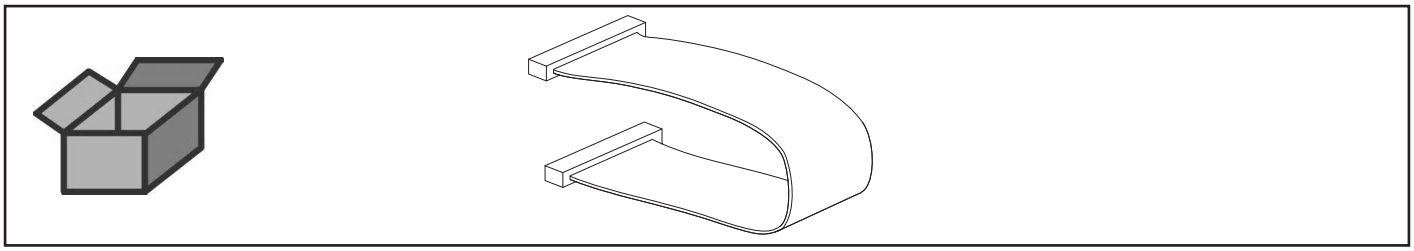

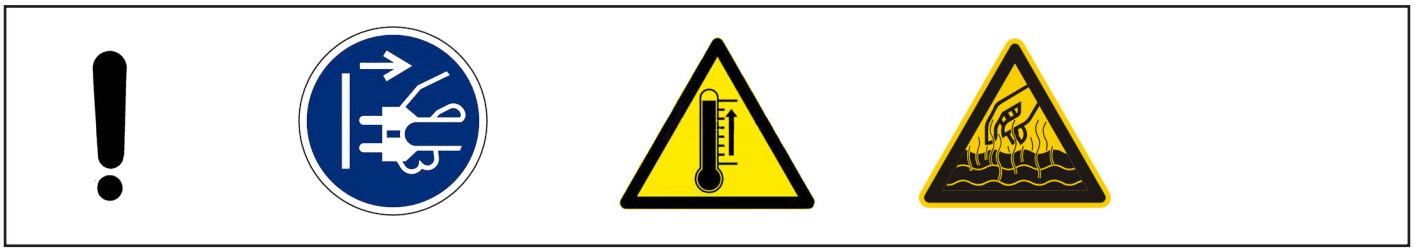

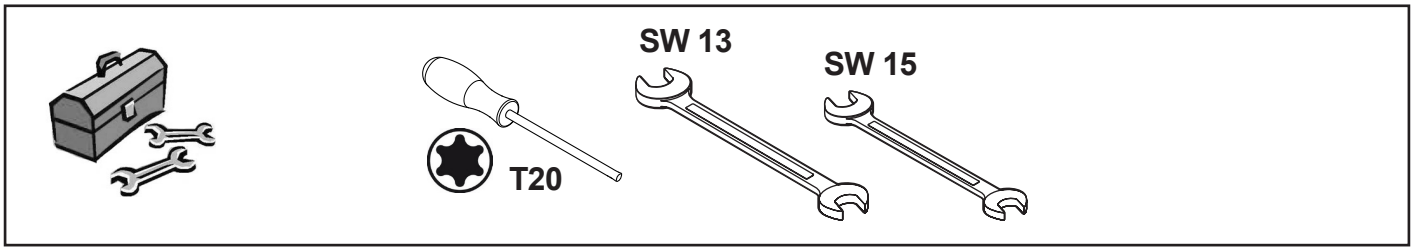


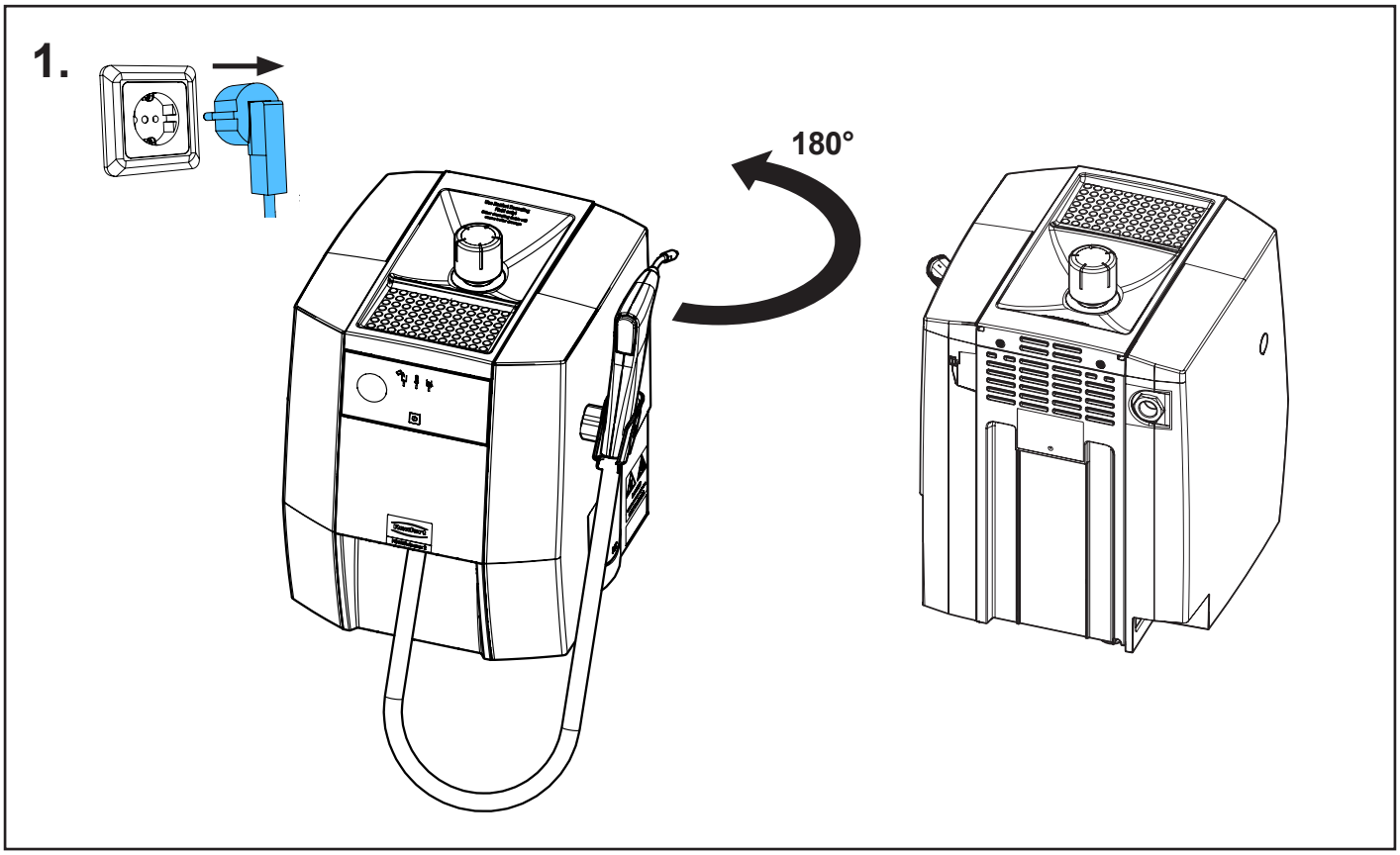


21-6925 07112024

## 2.

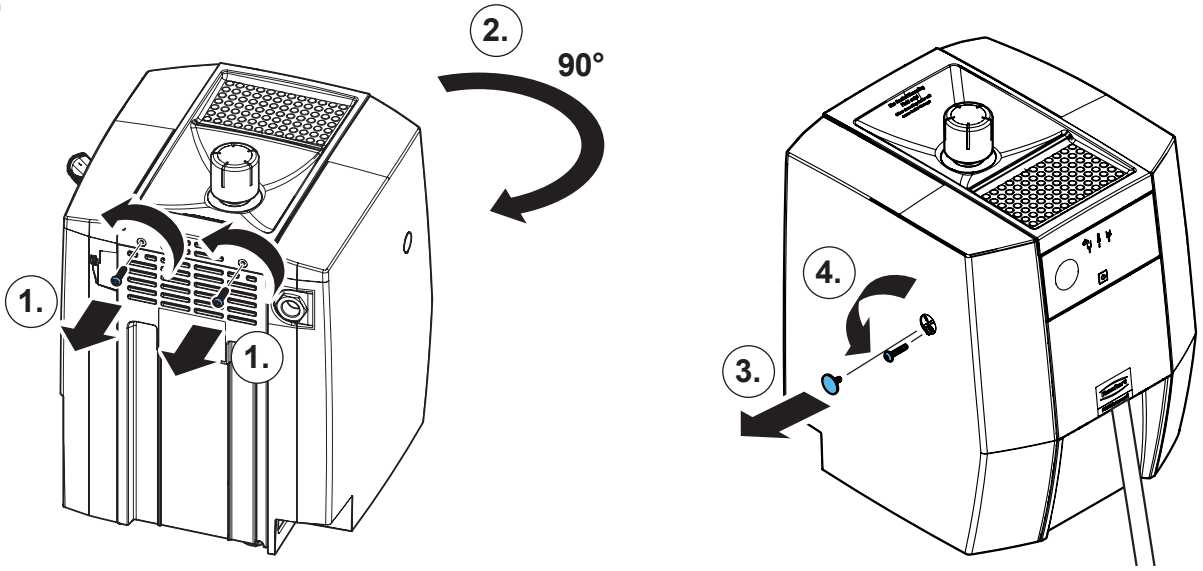


## 3.

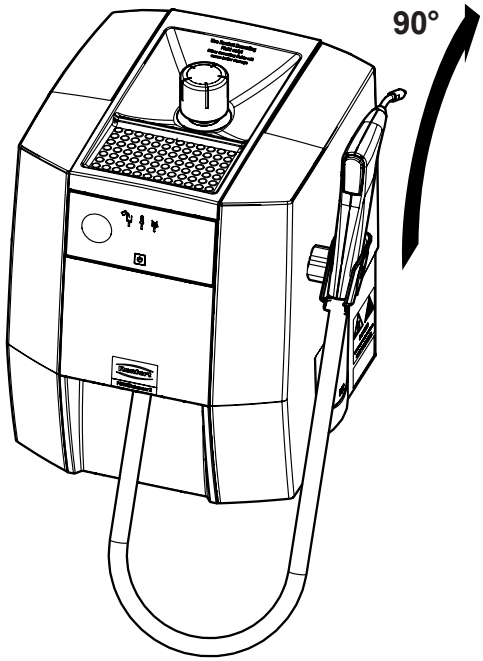


## 4.

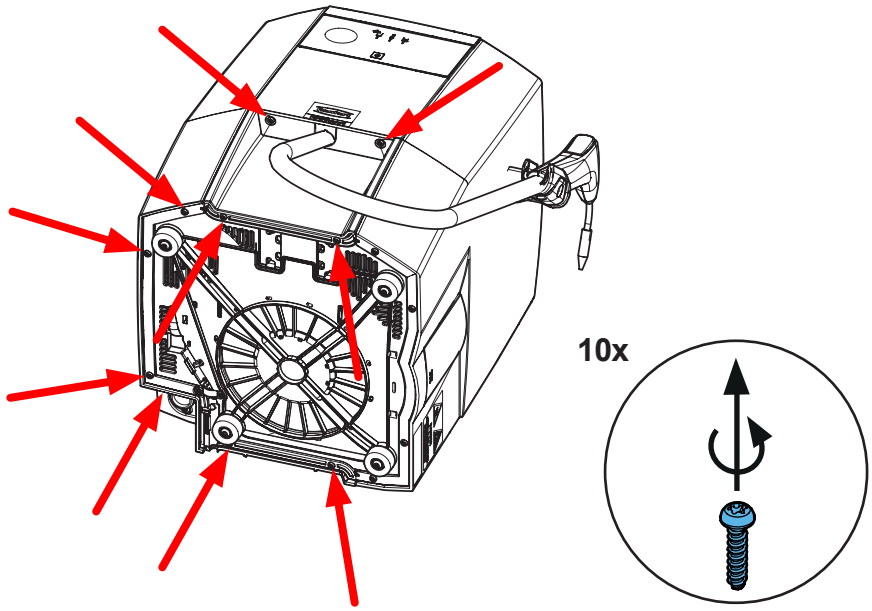

**5.**

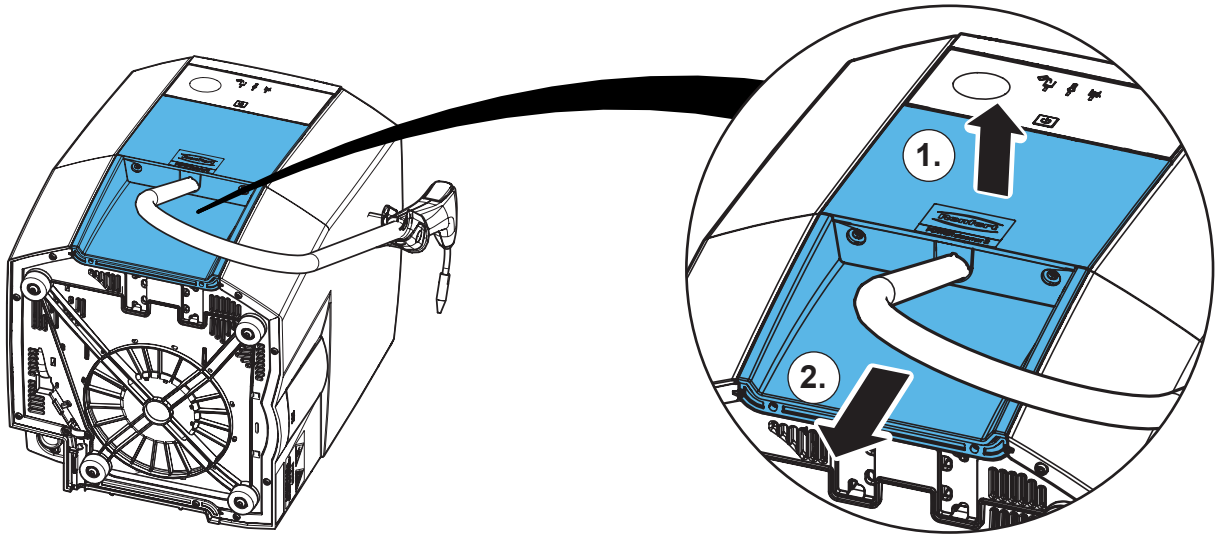


**6.**

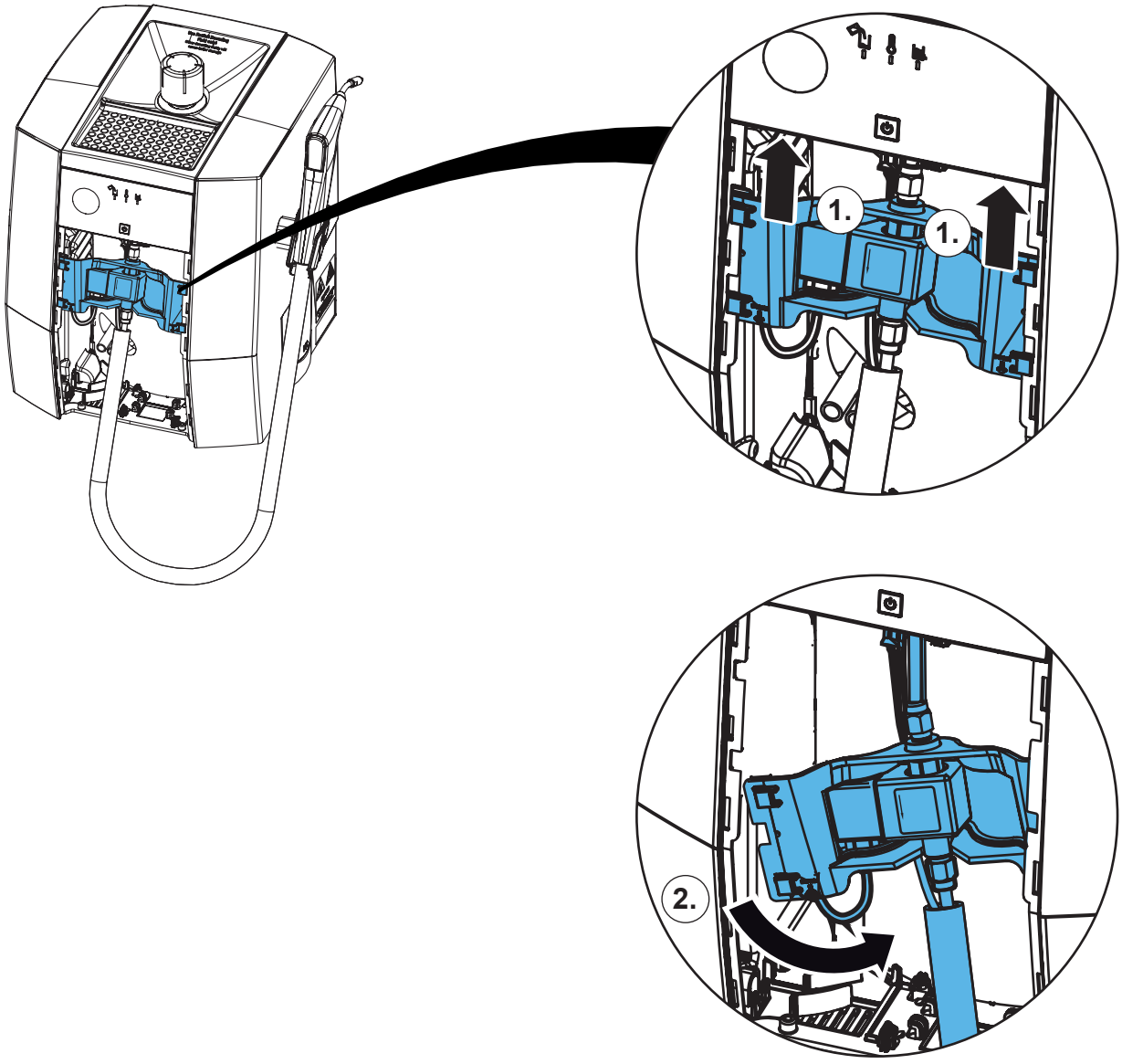

**7.**

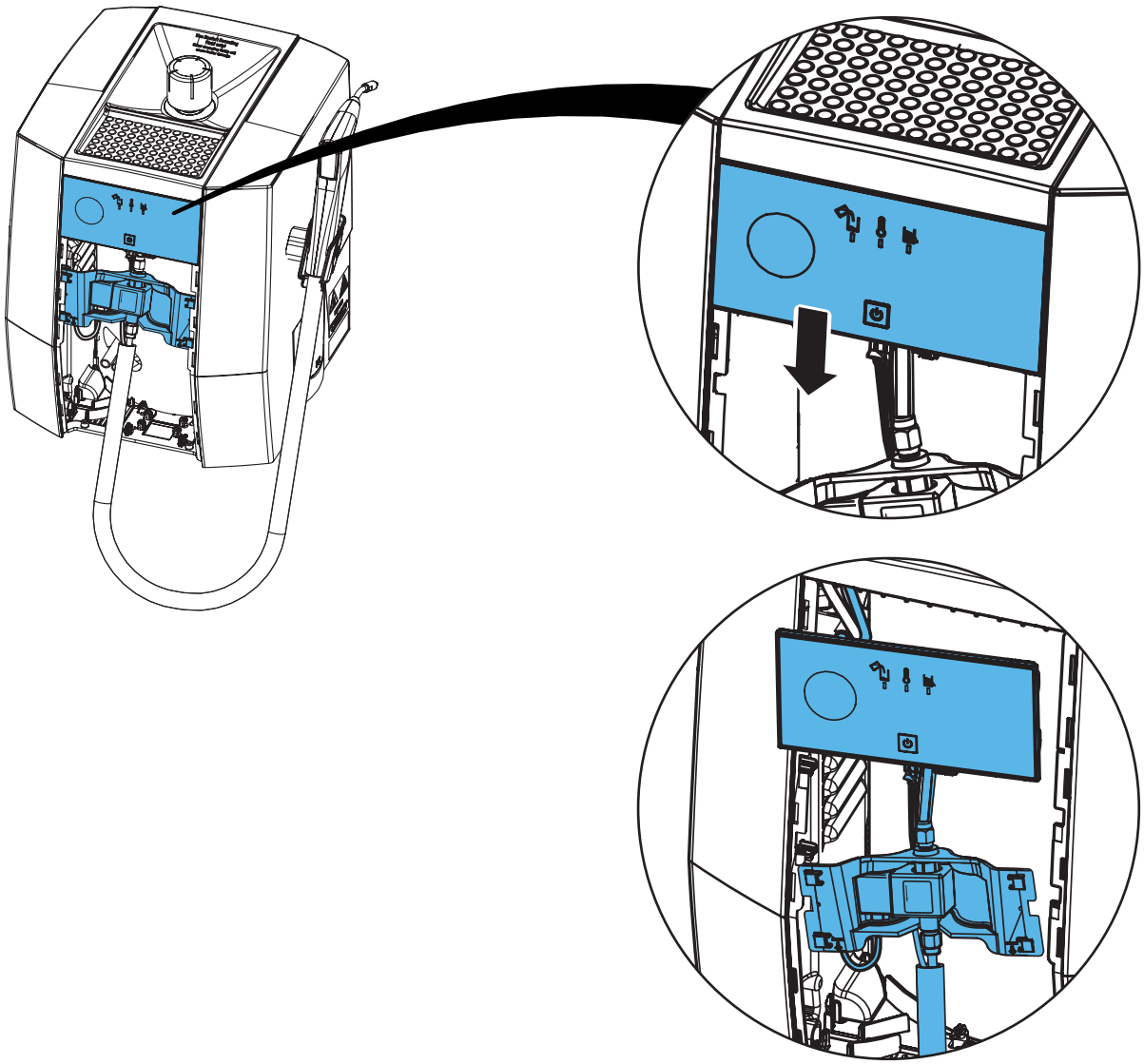

**8.**

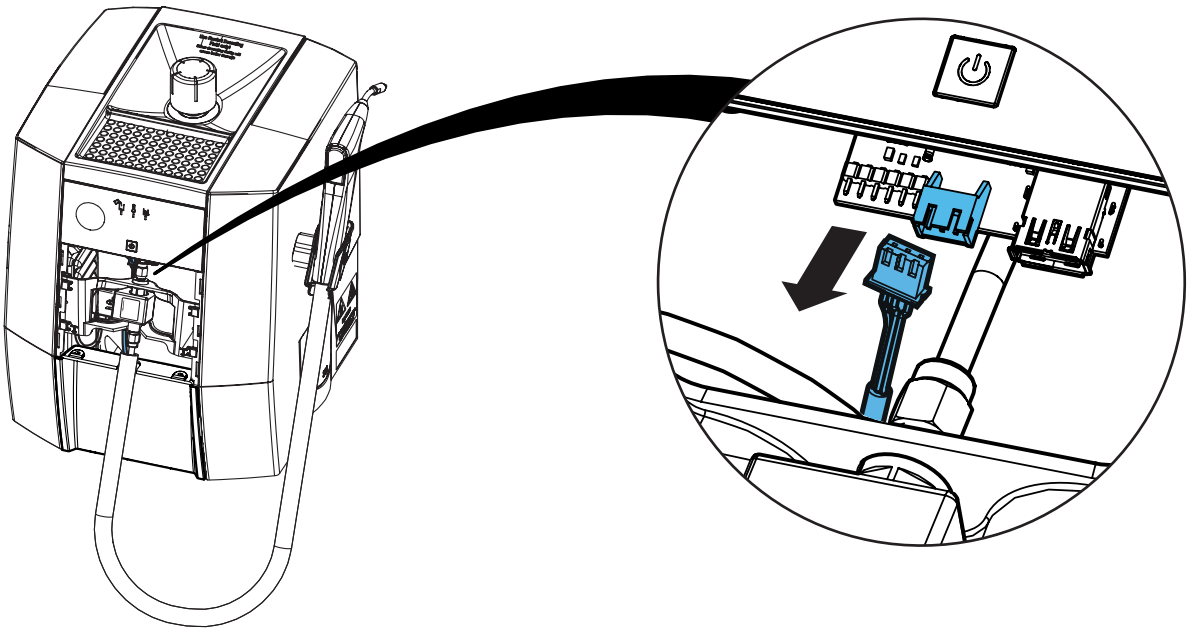

**9.**

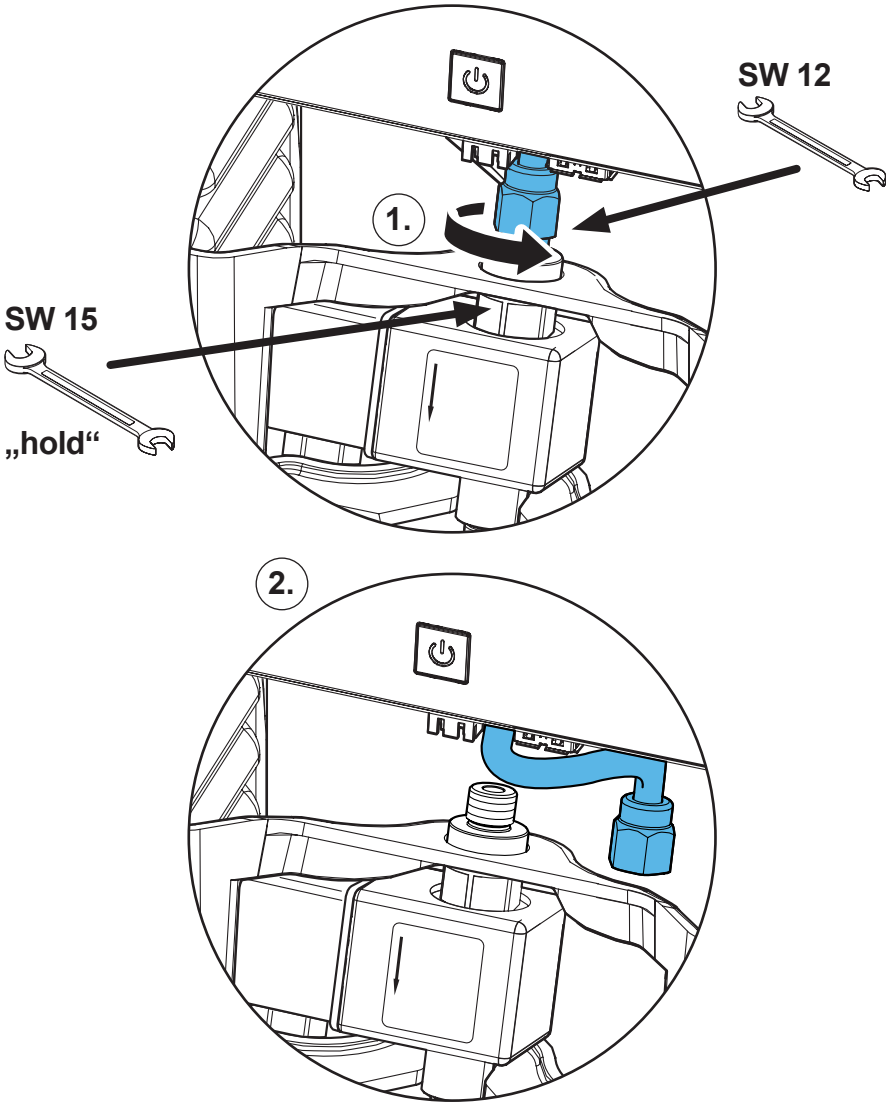

## 10.

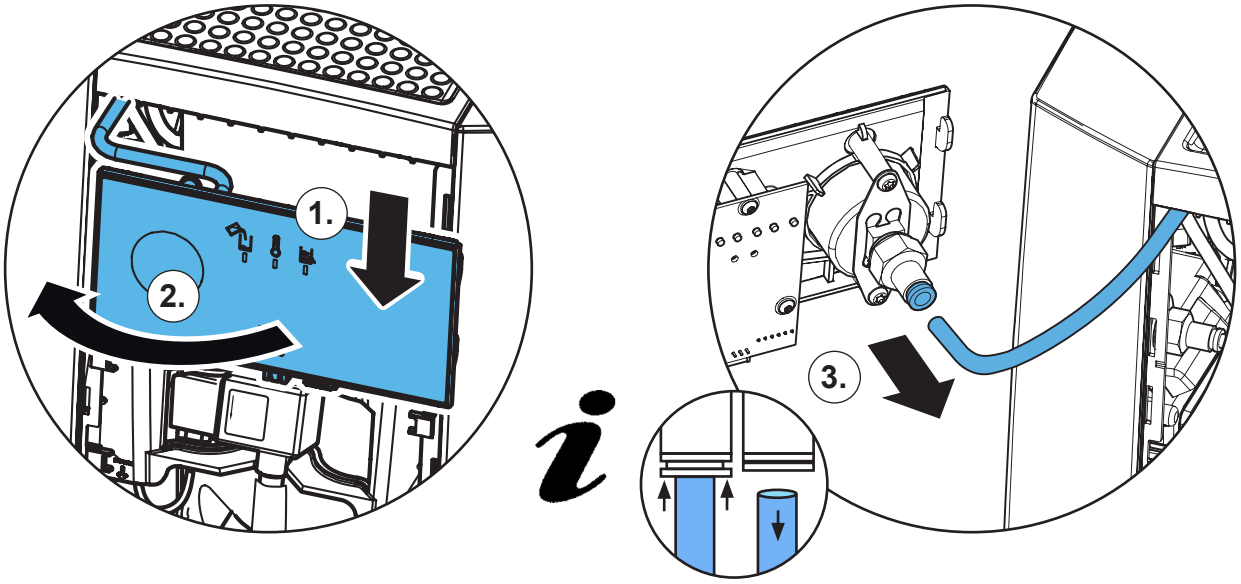


## 11.

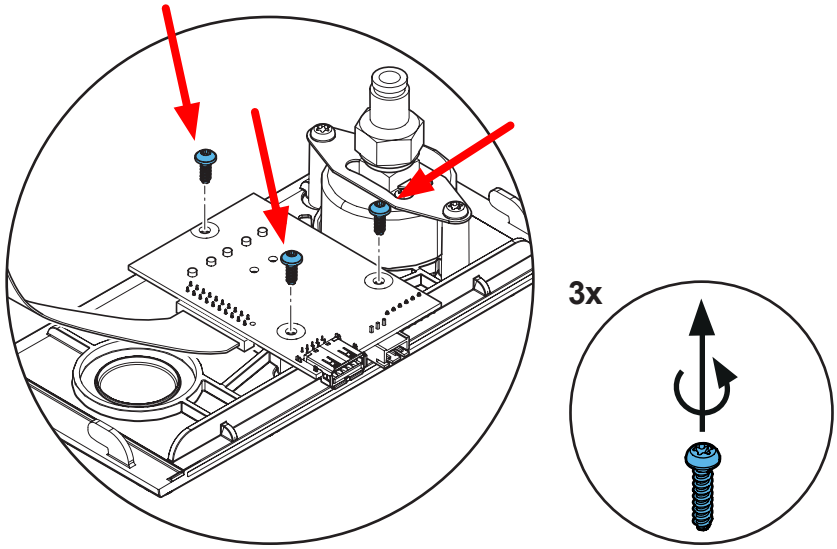


## 12.

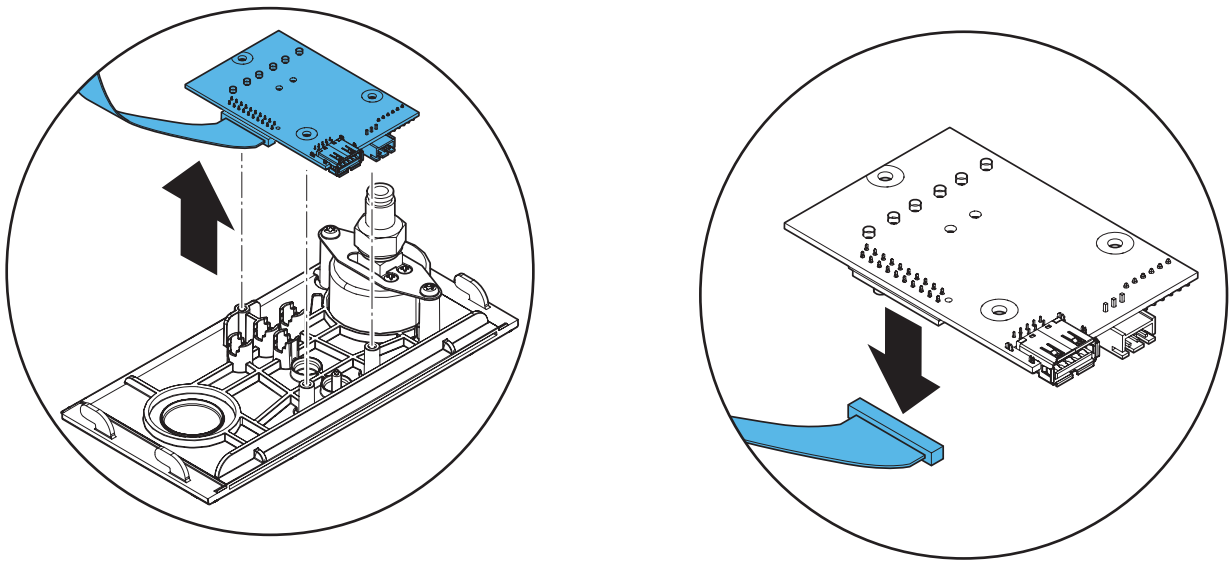

## 13.

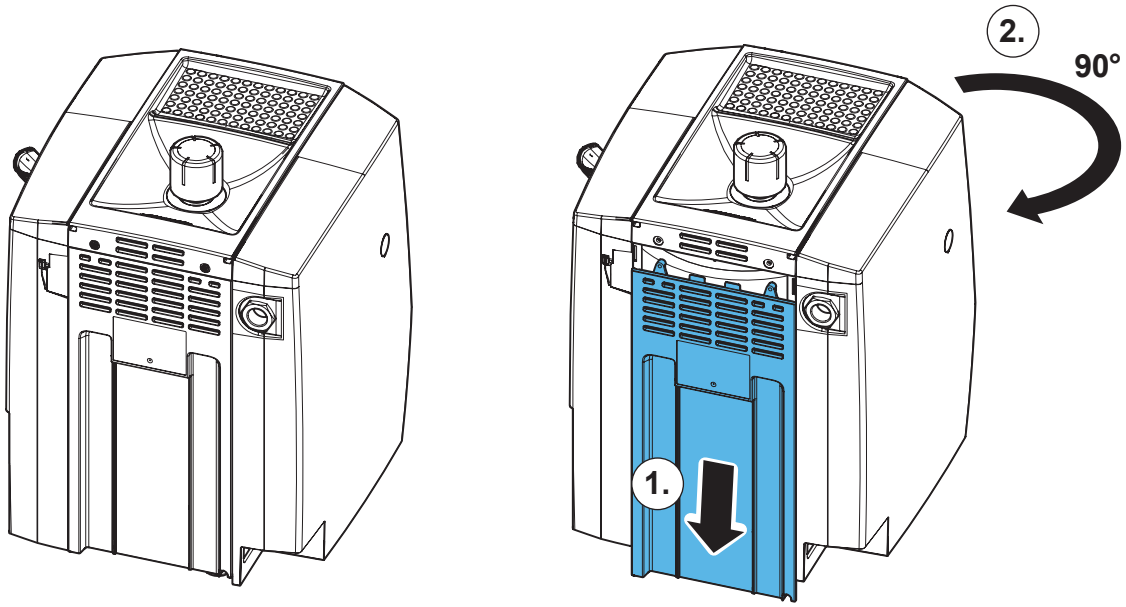


## 14.

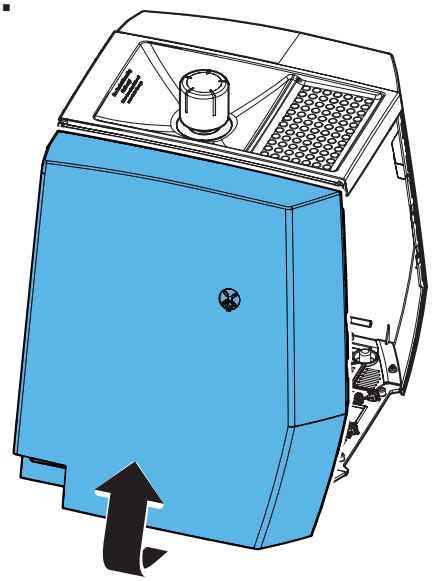

## 15.

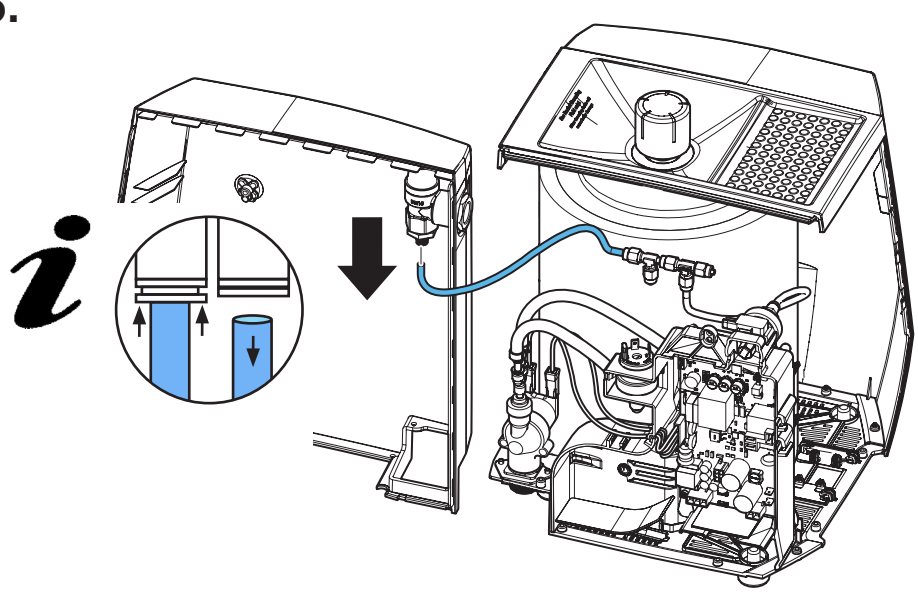

**16.**

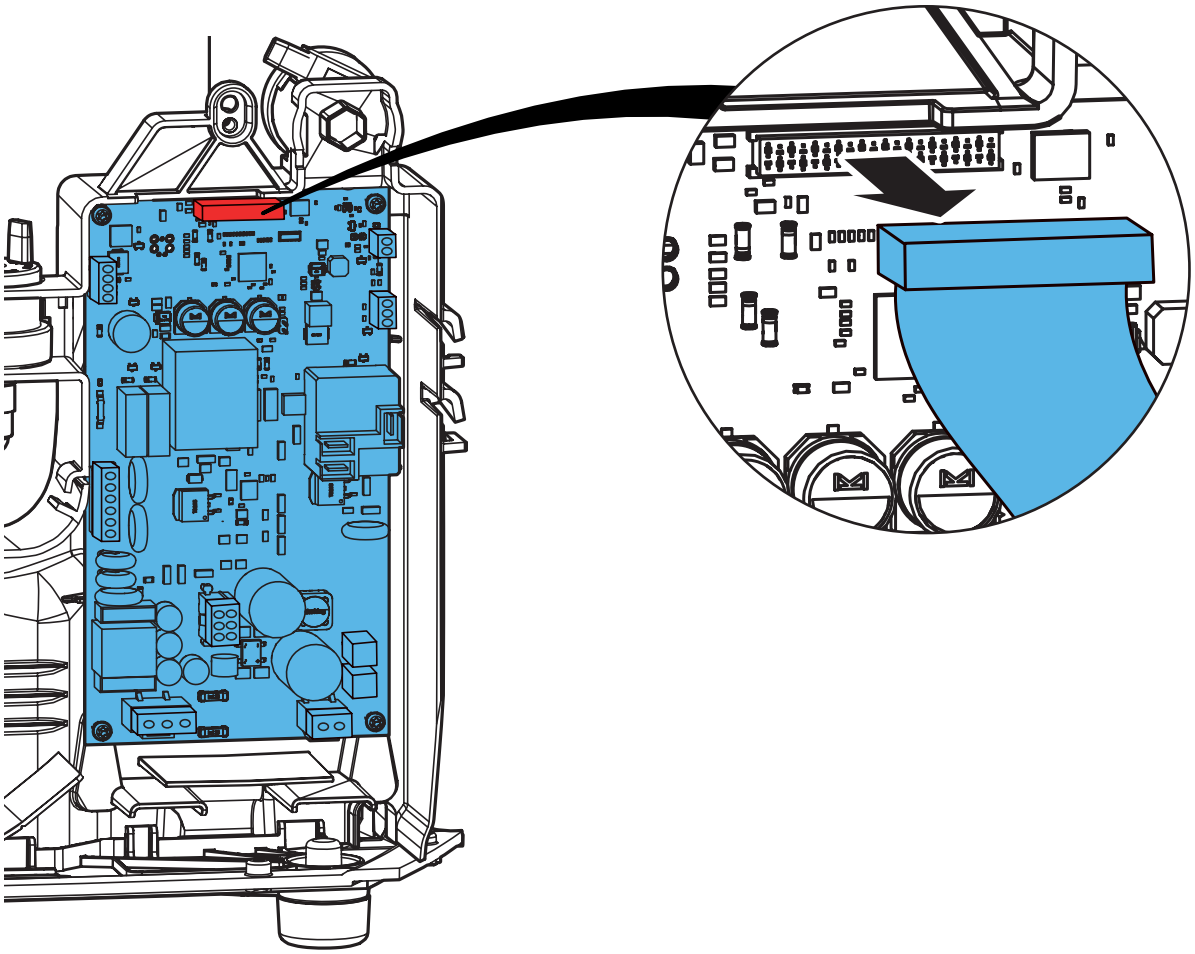

**17.**

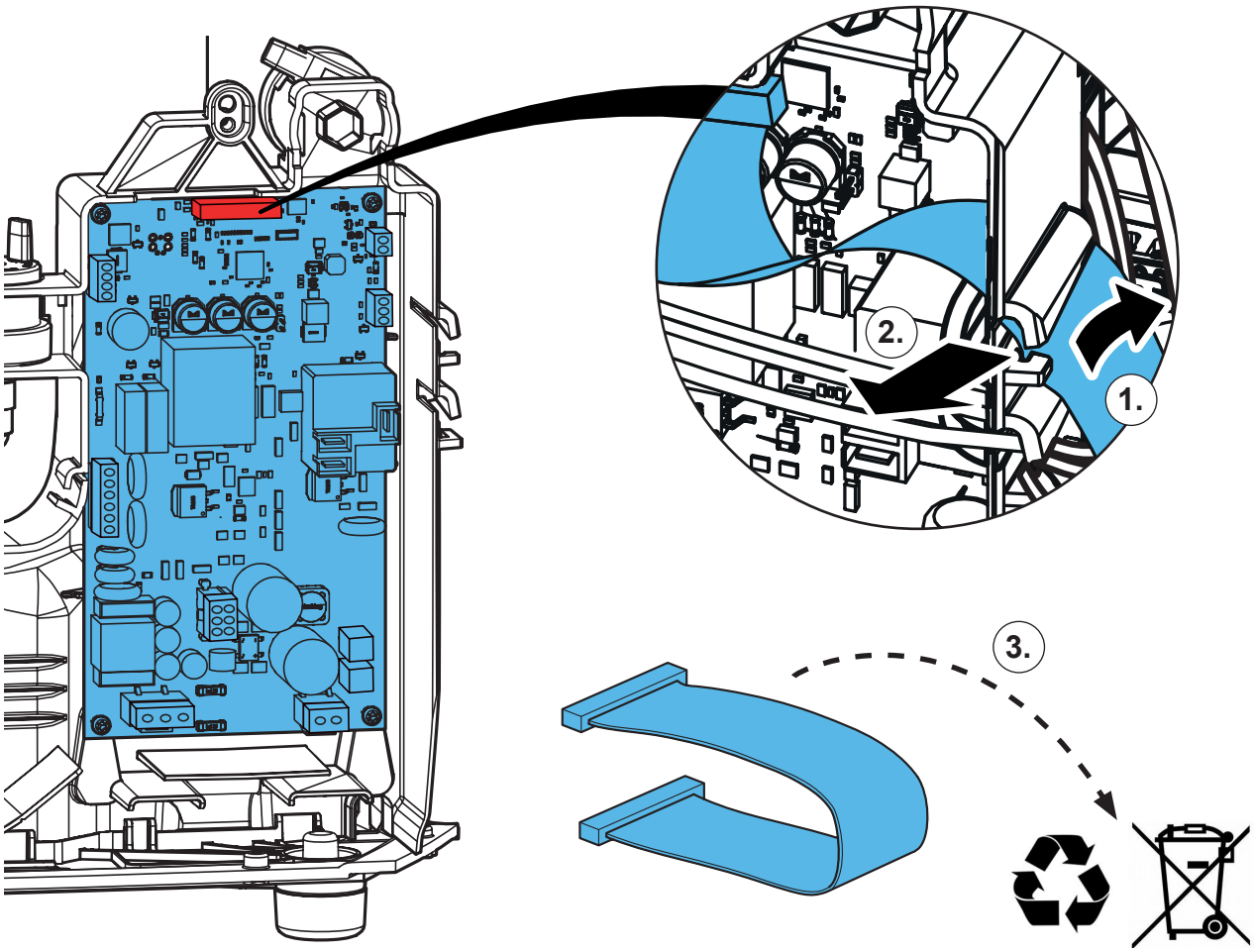

**18.**

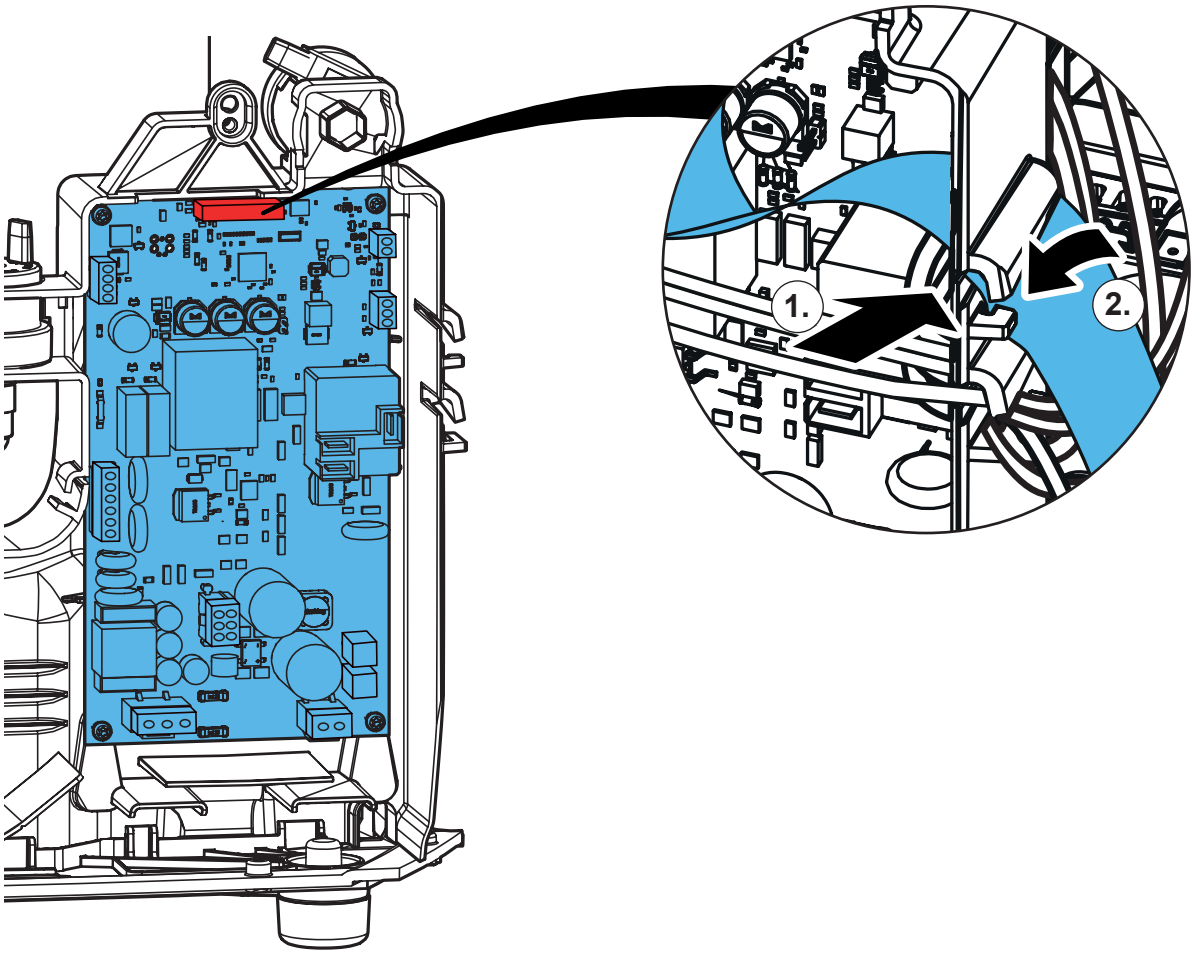


**19.**

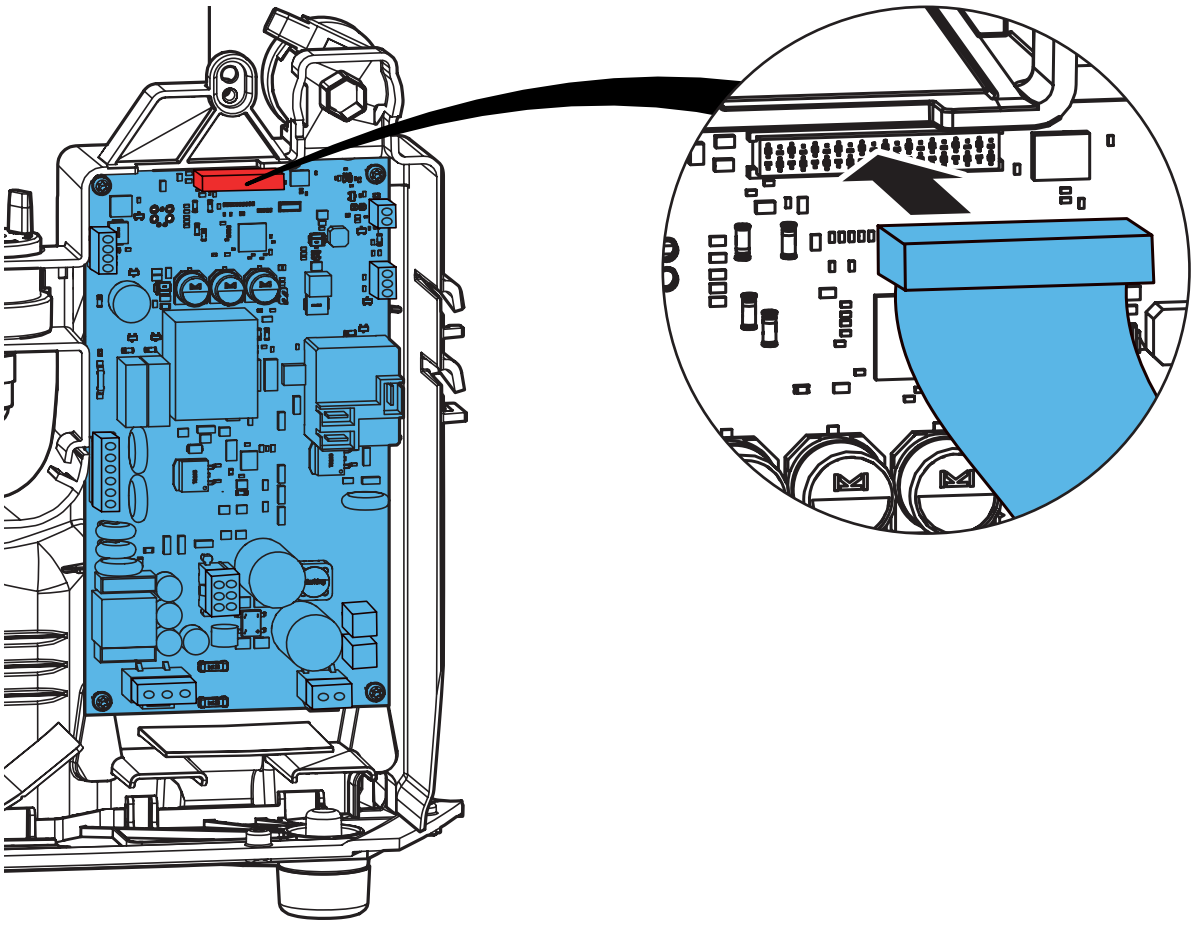

## 20.

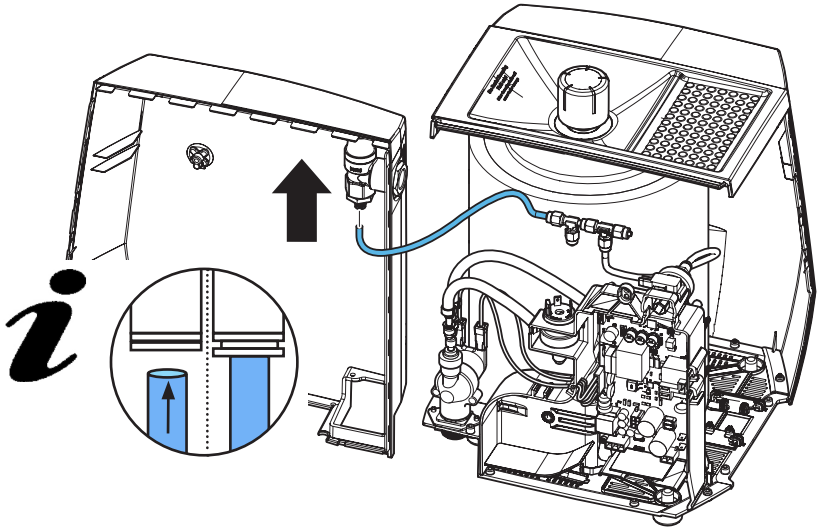

## 21.

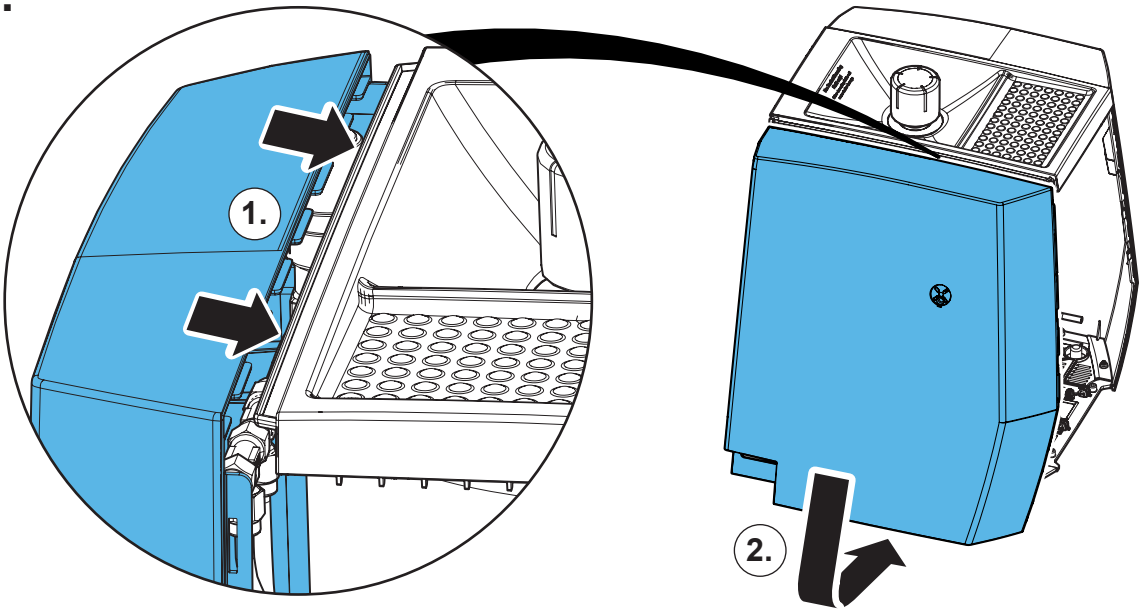


## 22.

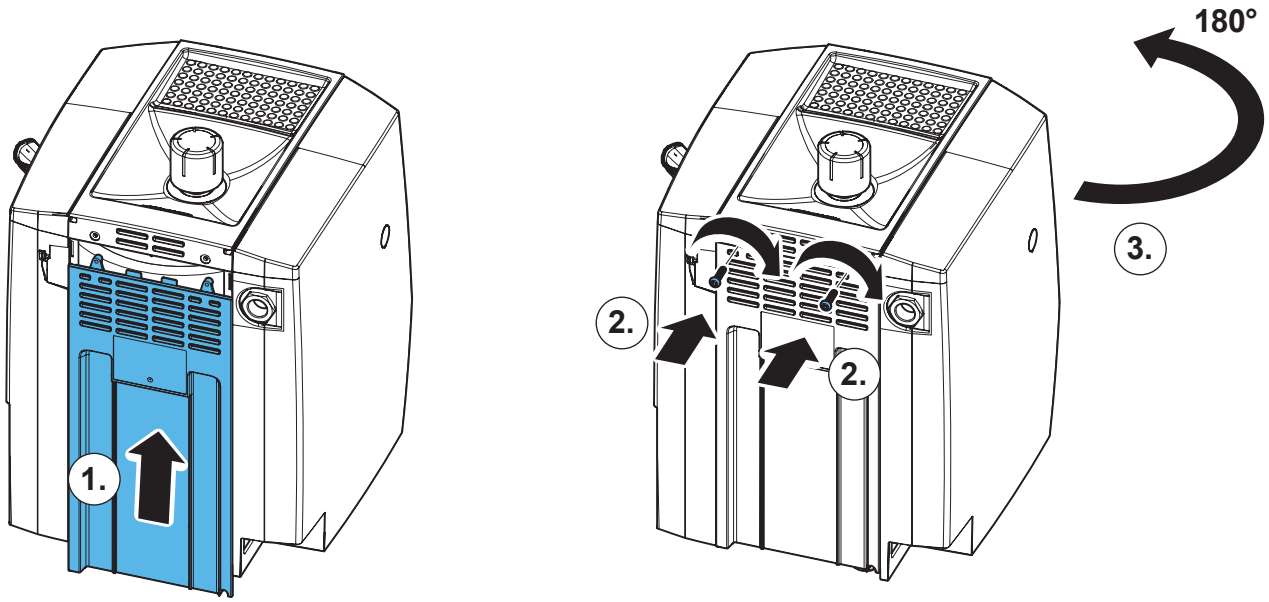

## 23.

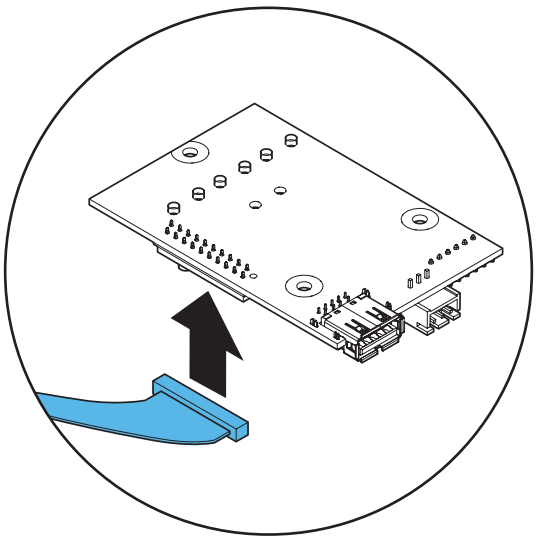

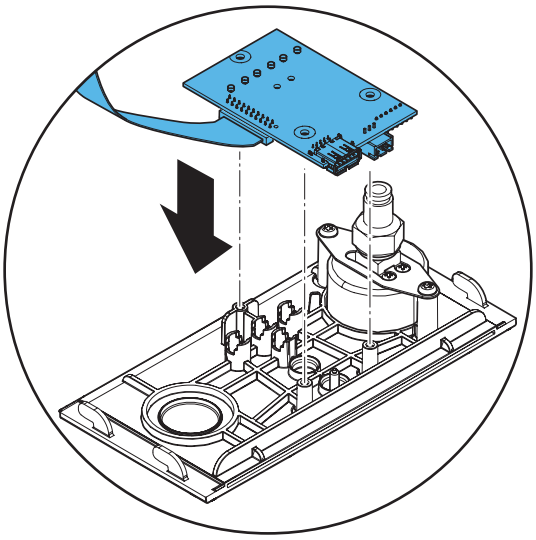

## 24.

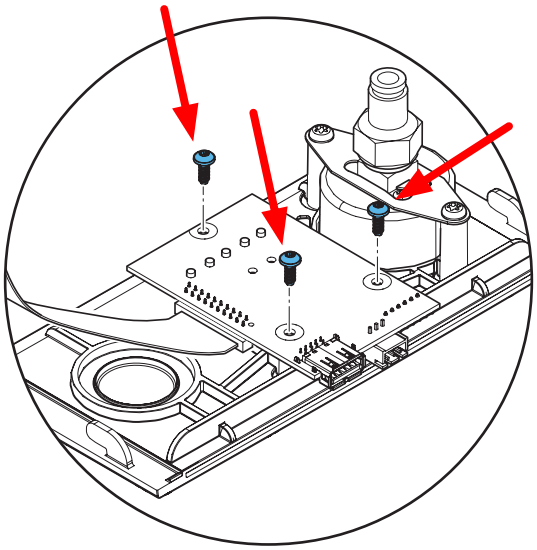

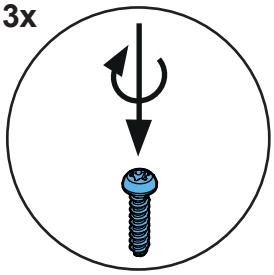


## 25.

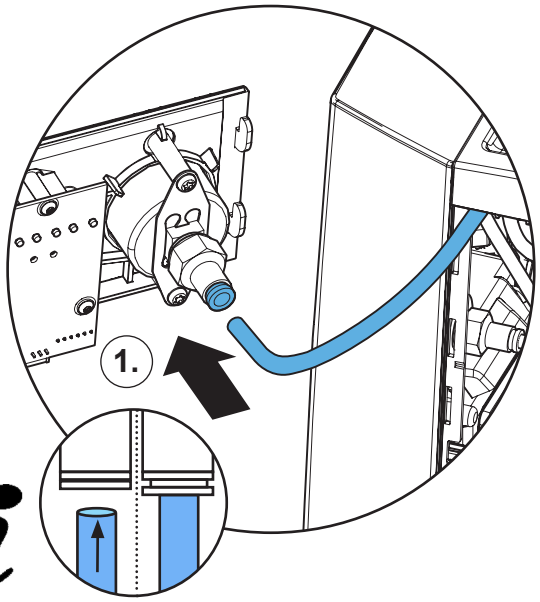


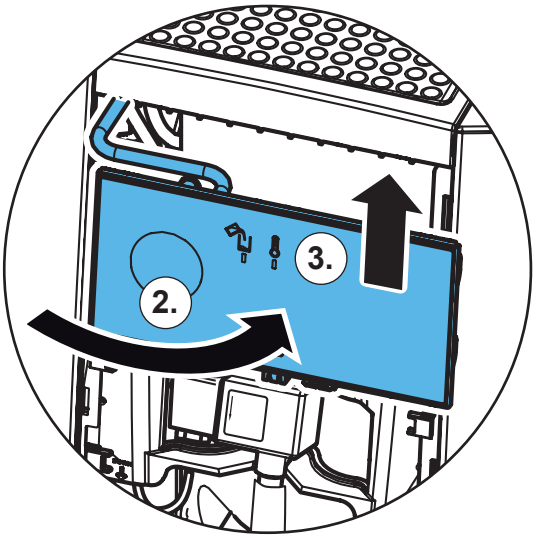

## 26.

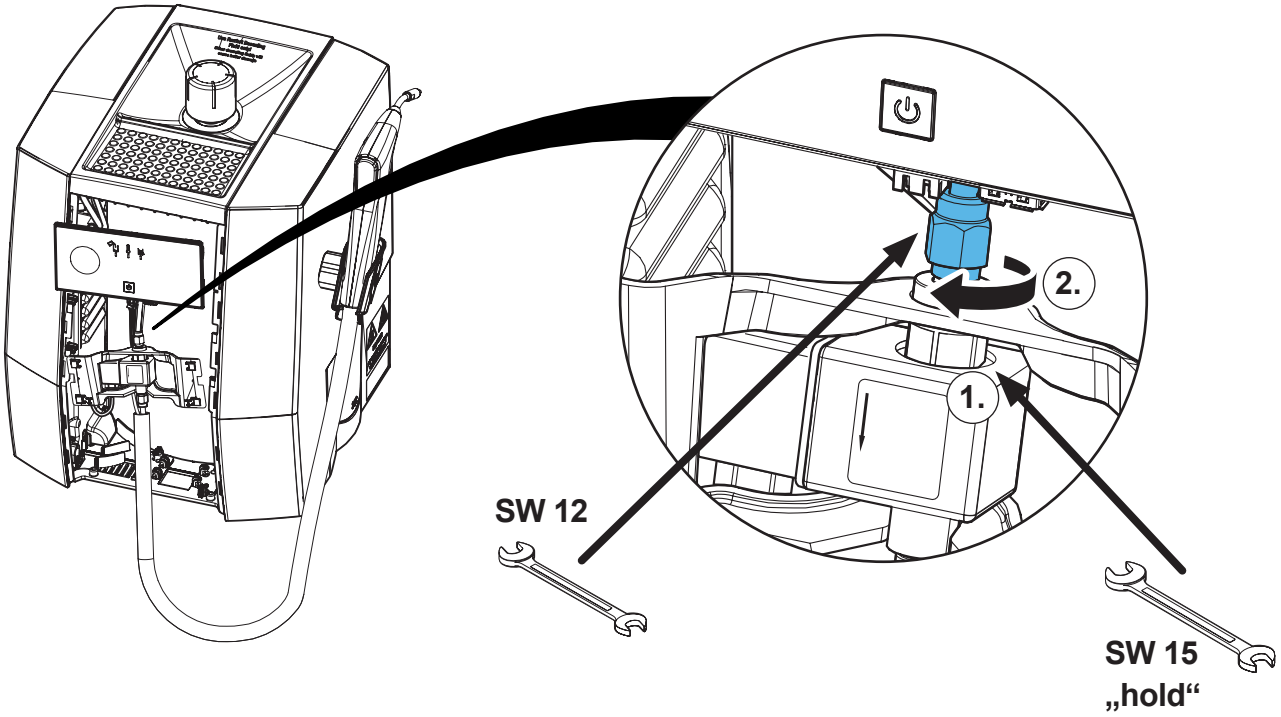


## 27.

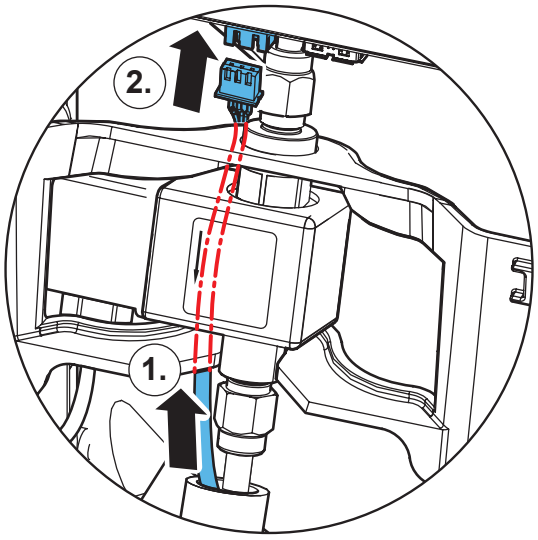


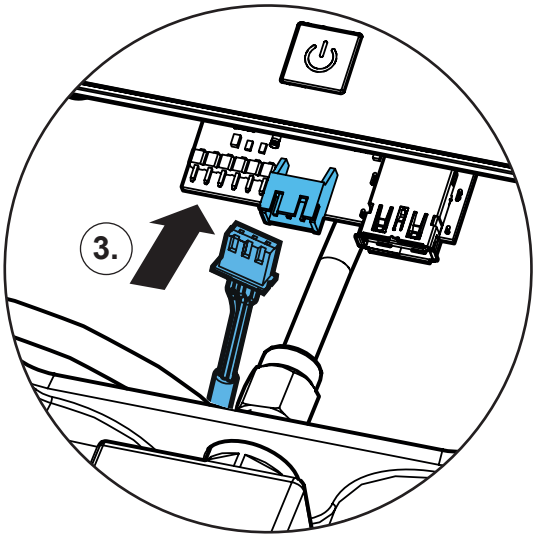




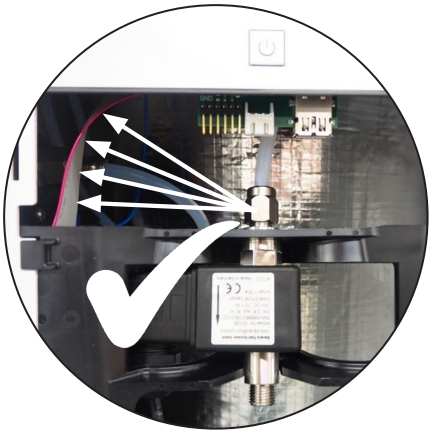

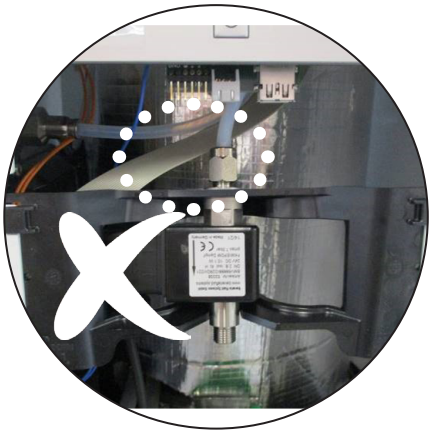

# 28.

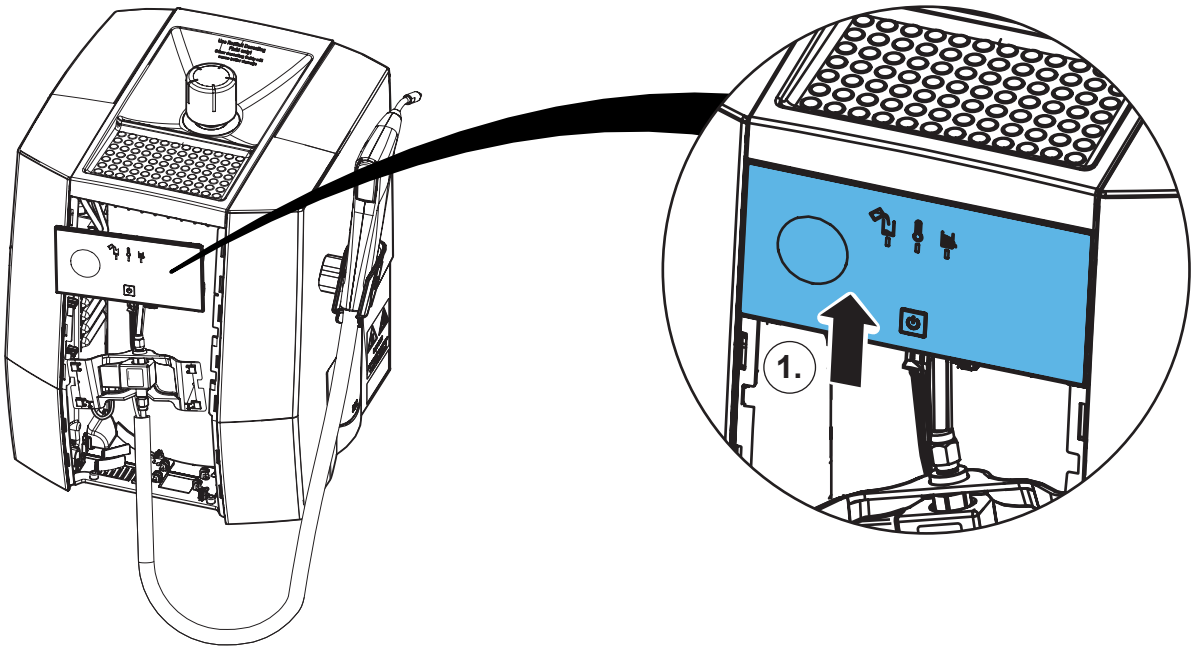


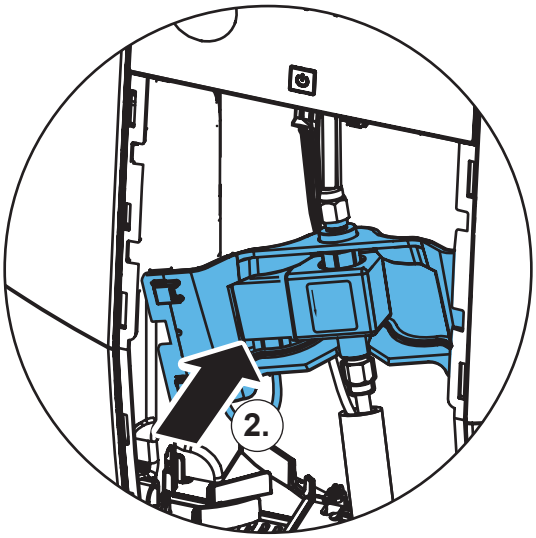


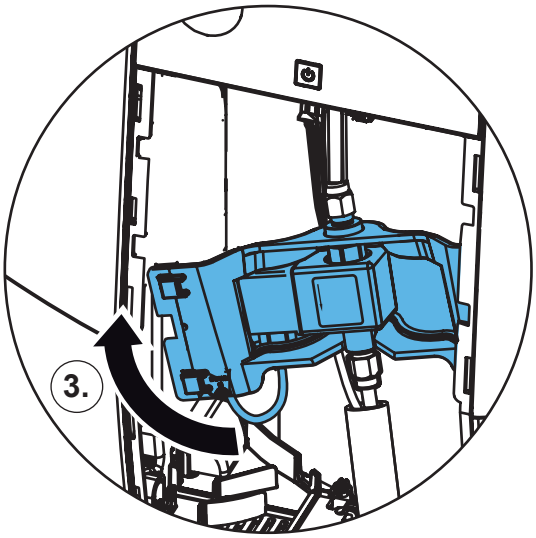


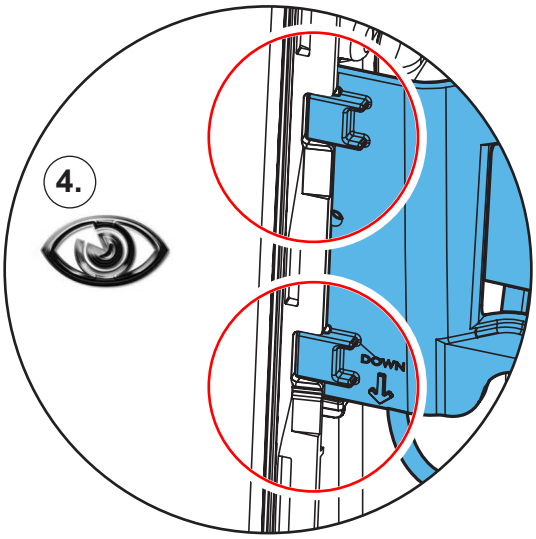


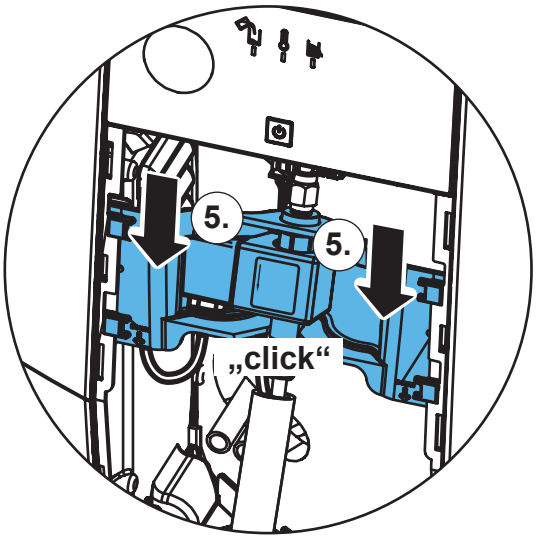

**29.**

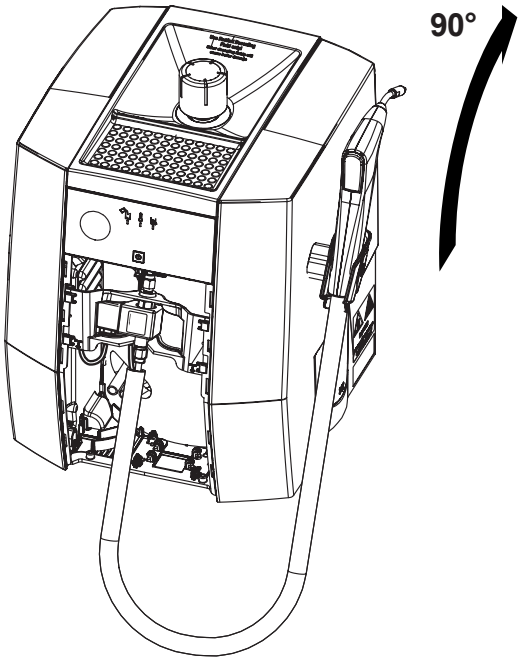


**30.**

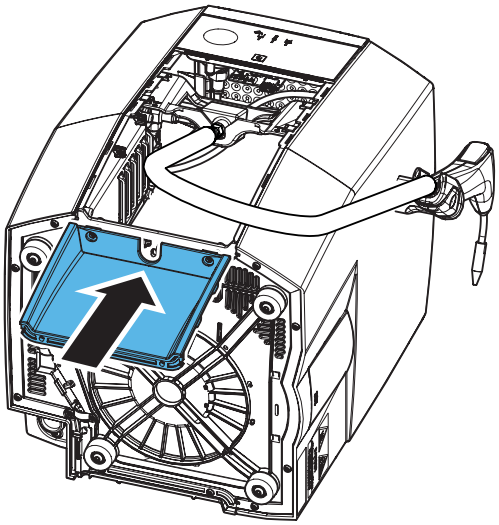

**31.**

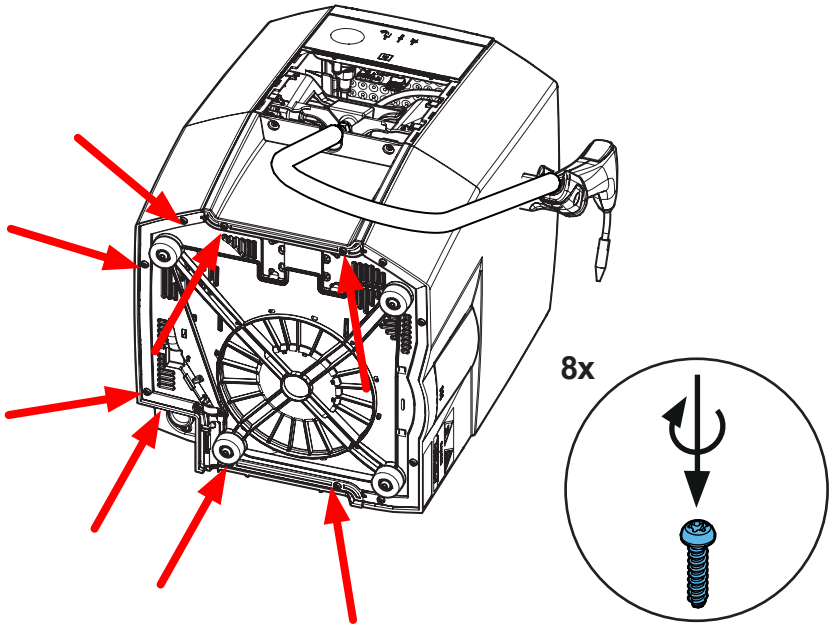

32.

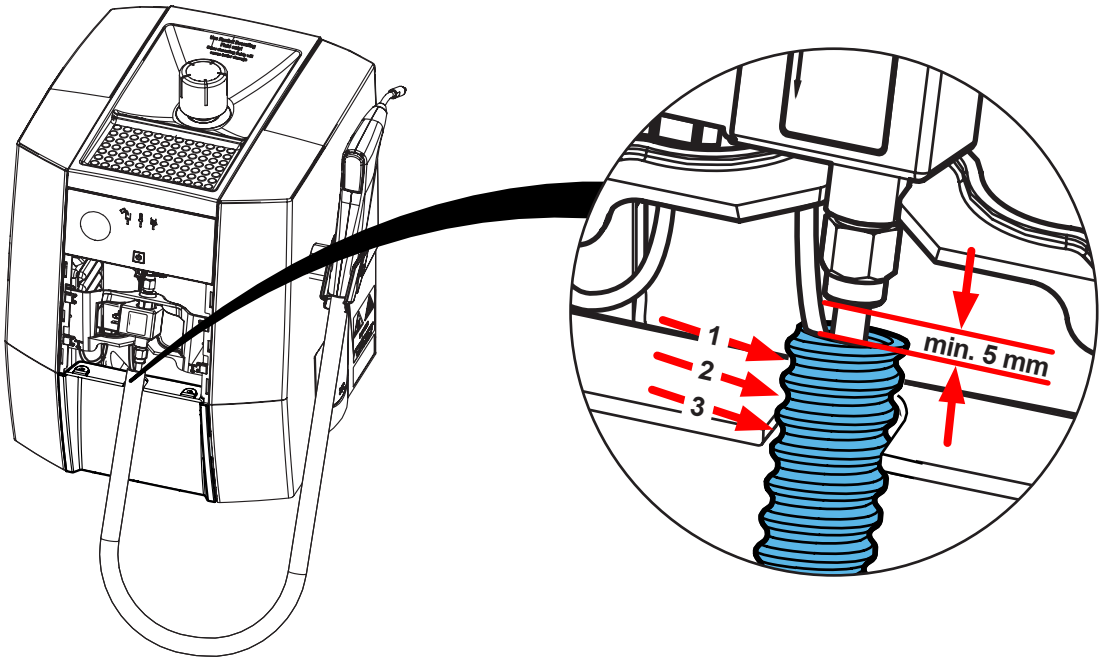


33.

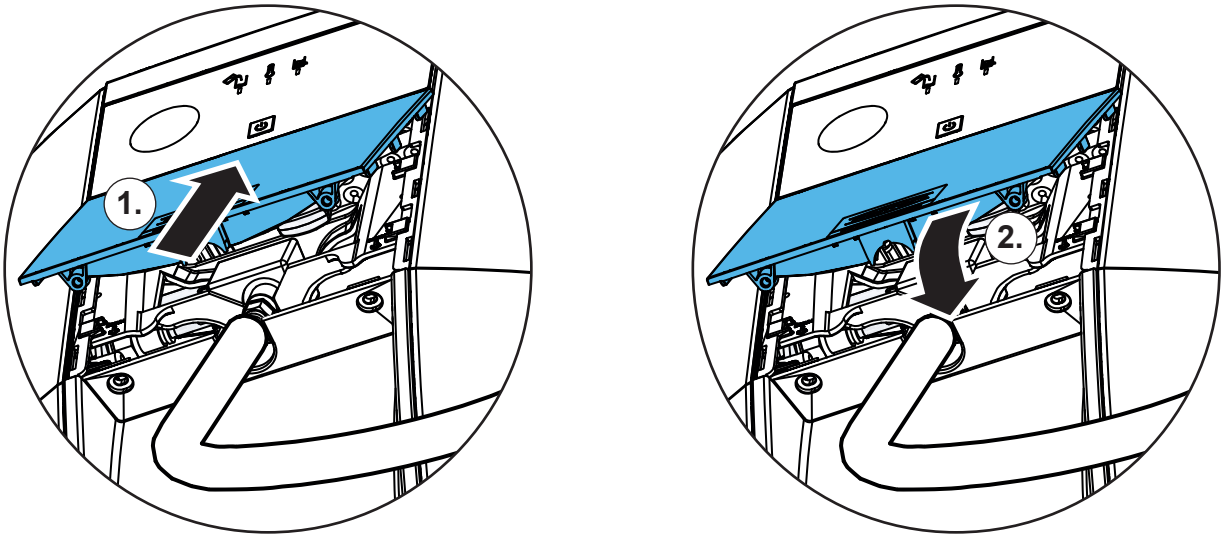


34.

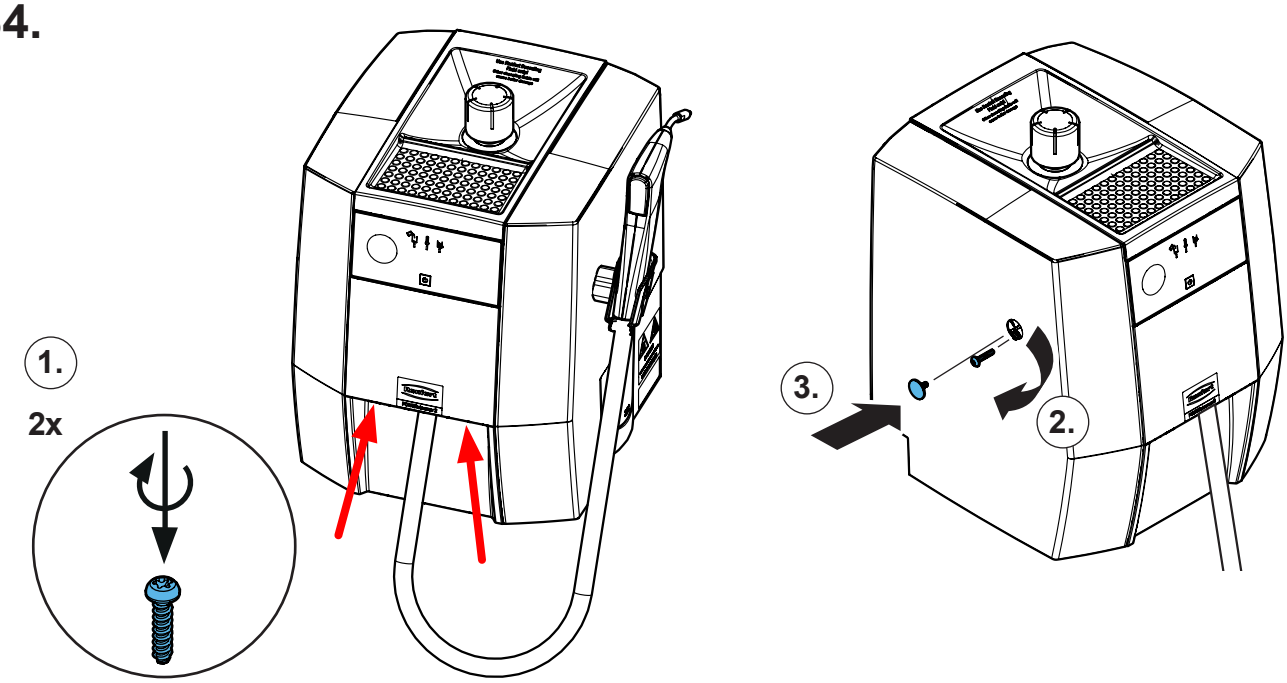

Renfert

making work easy

**Montageanleitung • Assembly Instruction • Instruction d'installation Istruzioni l'istallazione • Instrucciones de montaje • Руководство по монтажу**

# 90003 3873

Verschlussschraube (DIN908-G1/8A-A4) • Screw plug • Bouchon fileté • Tappo a vite • Tapón roscado • Резьбовая пробка



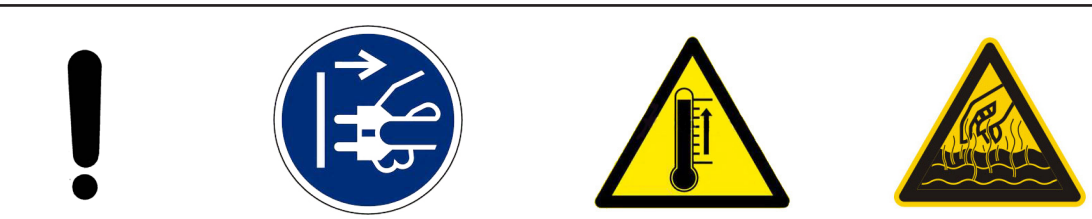

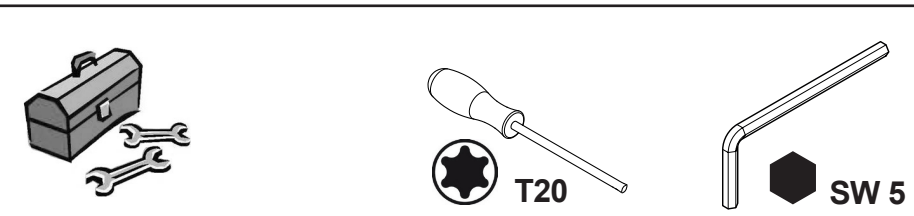


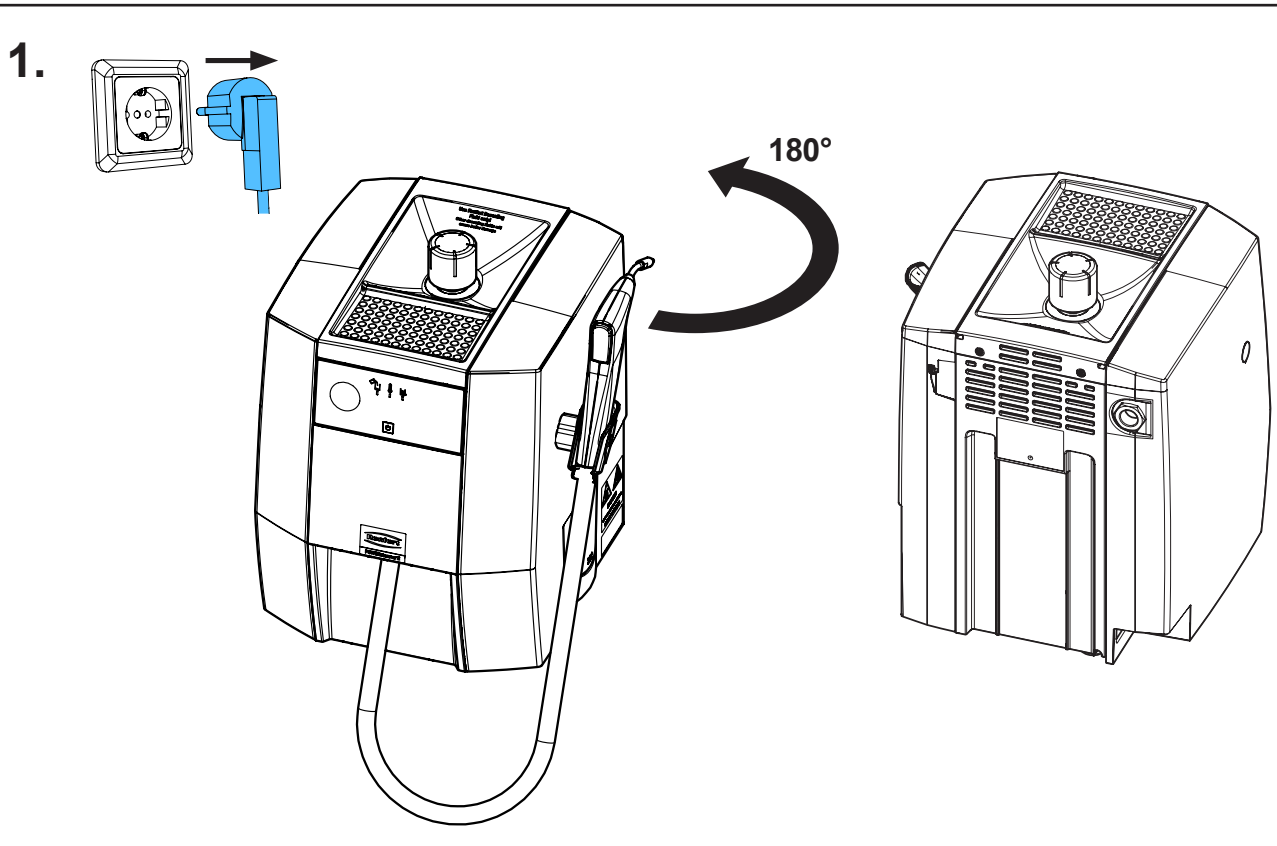


21-6925 07112024

**2.**

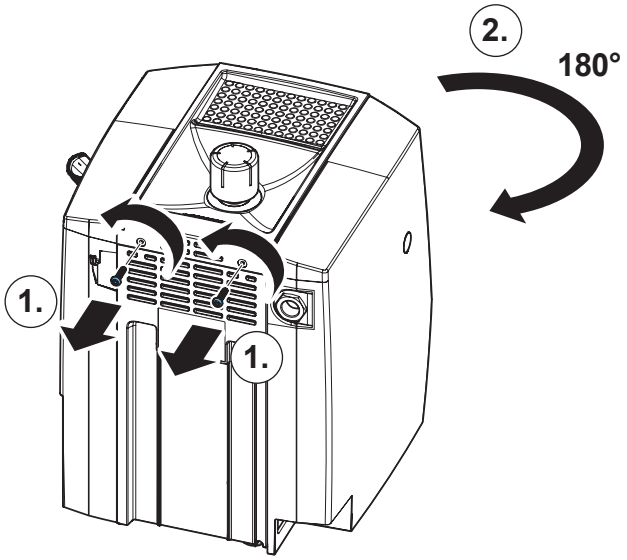


**3.**

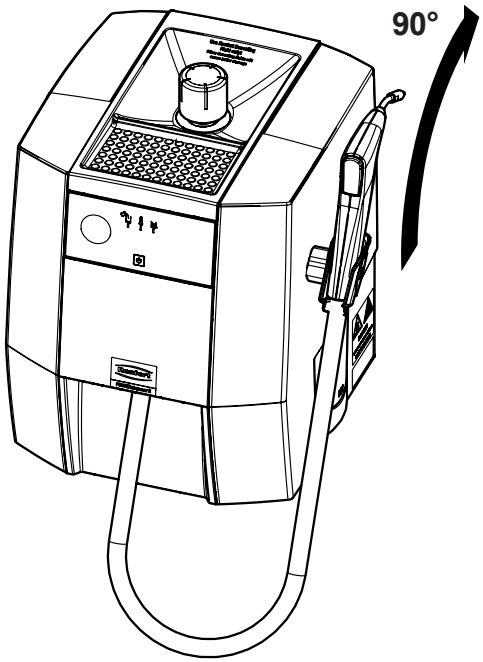


**4.**

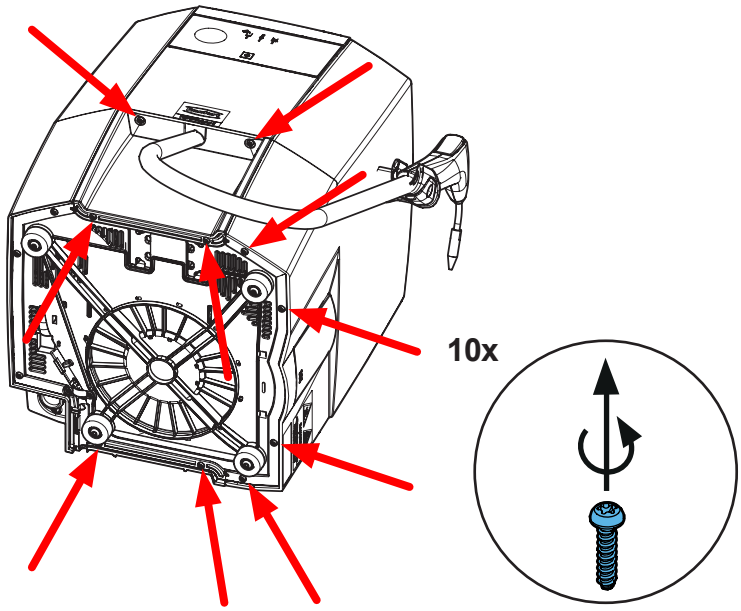

**5.**

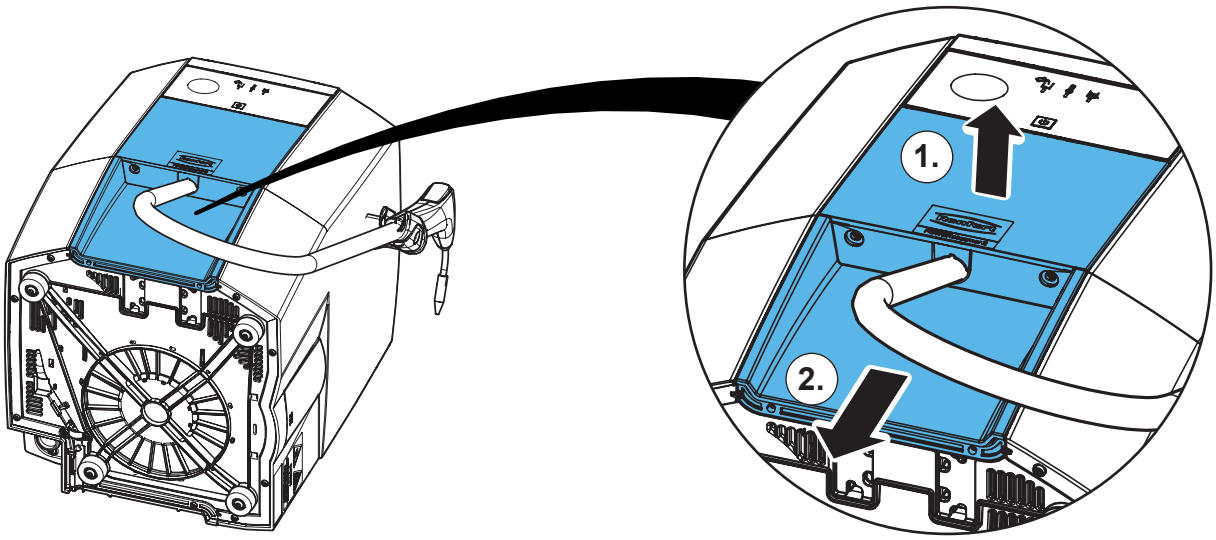


**6.**

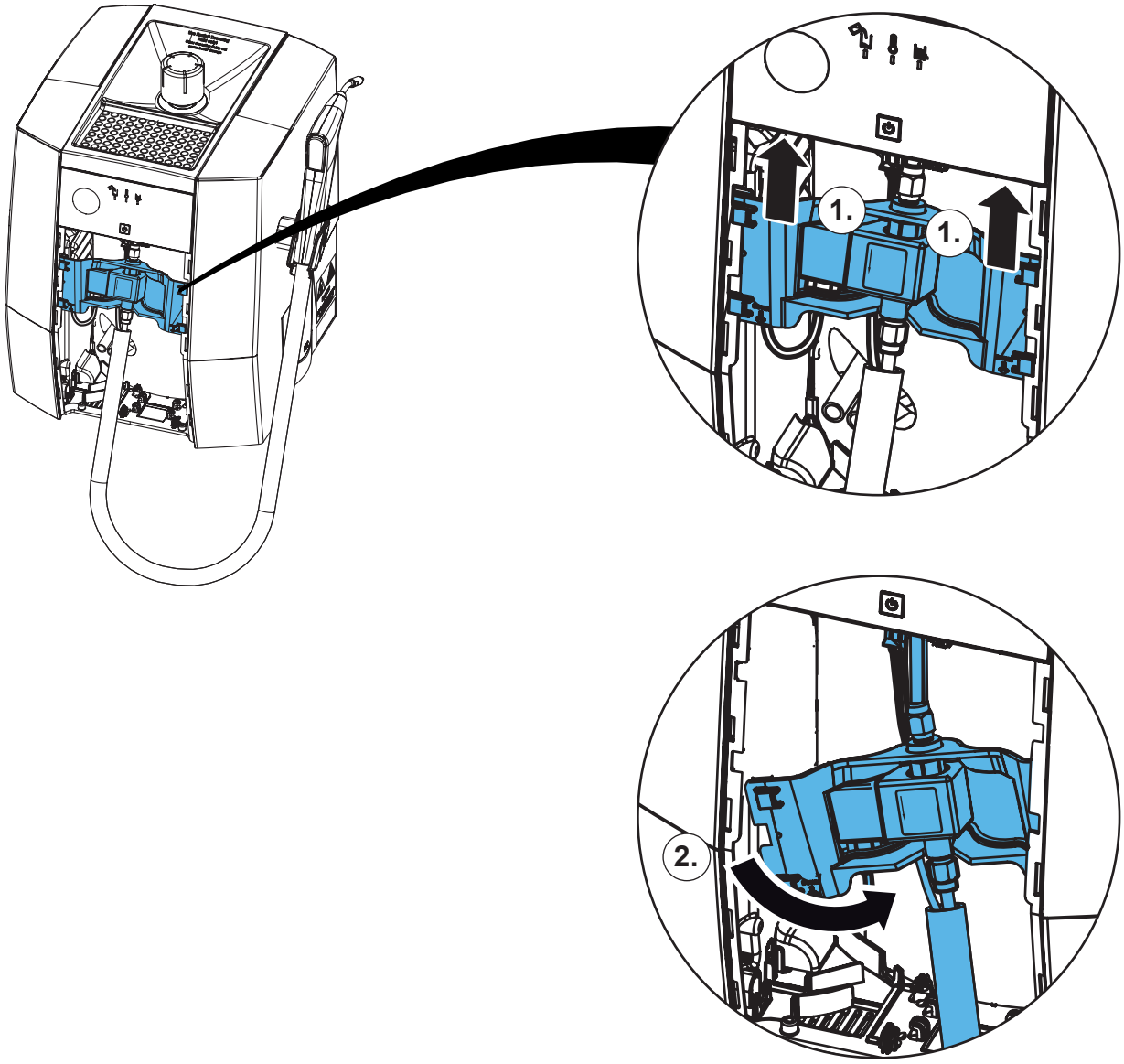

**7.**

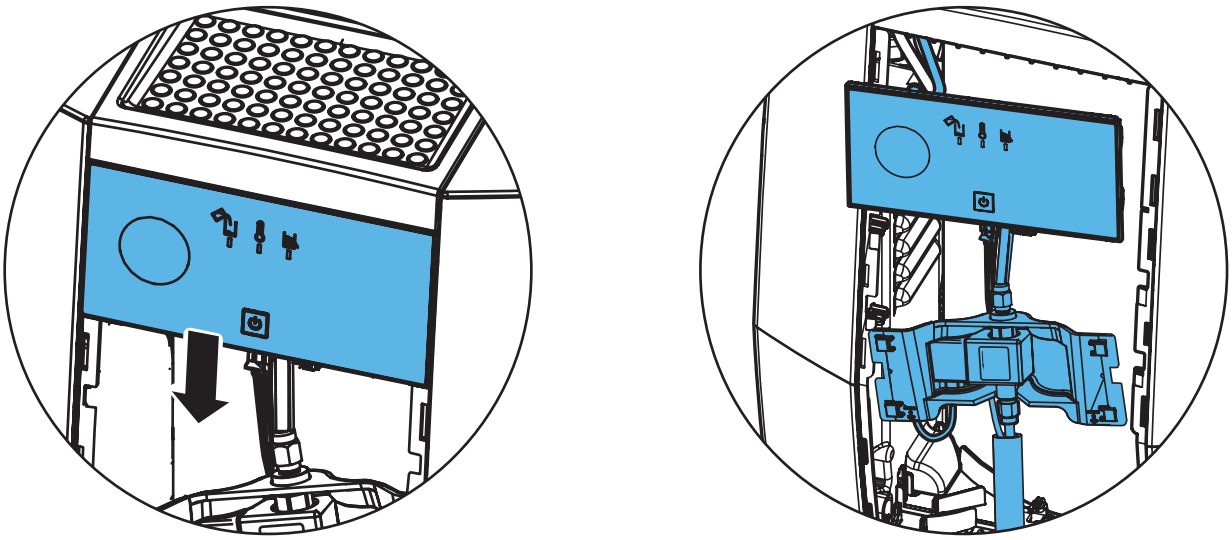

**8.**

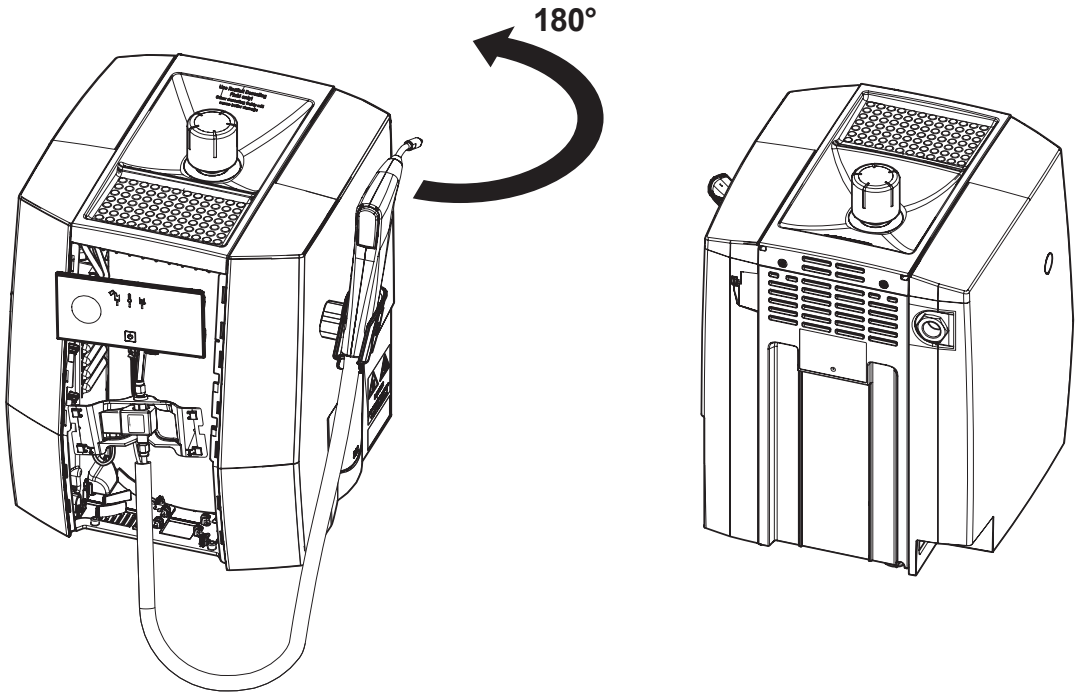


**9.**

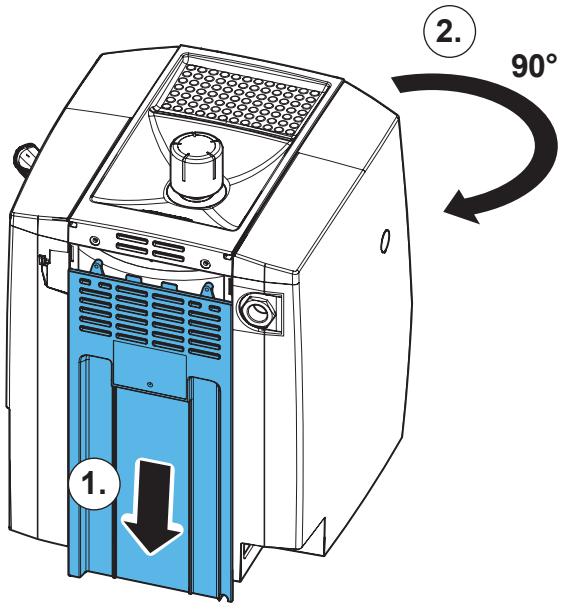

**10.**

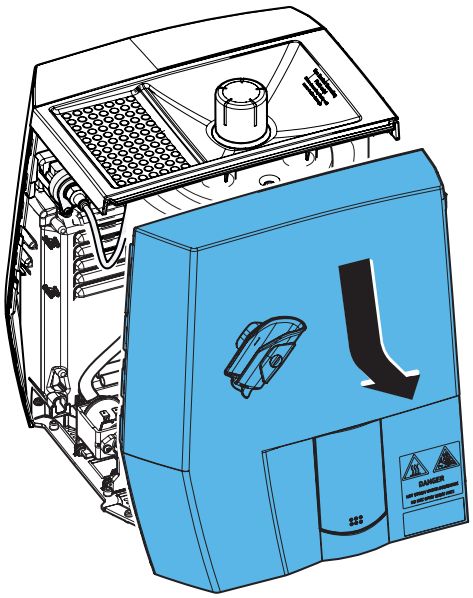

**11.**

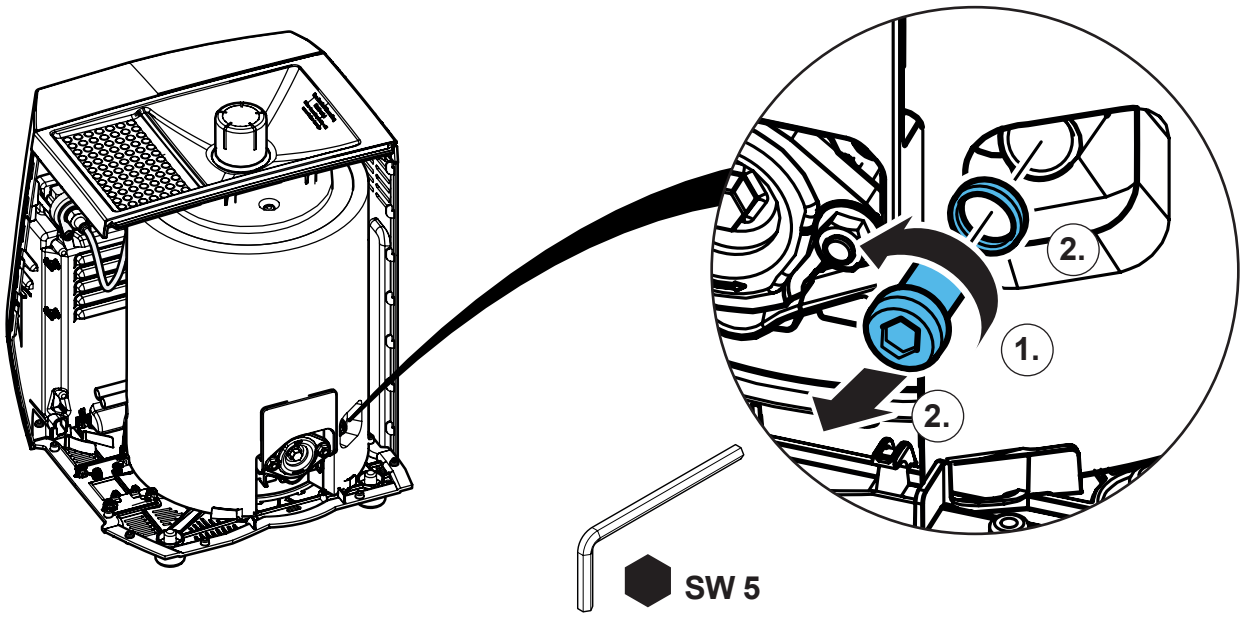


**12.**

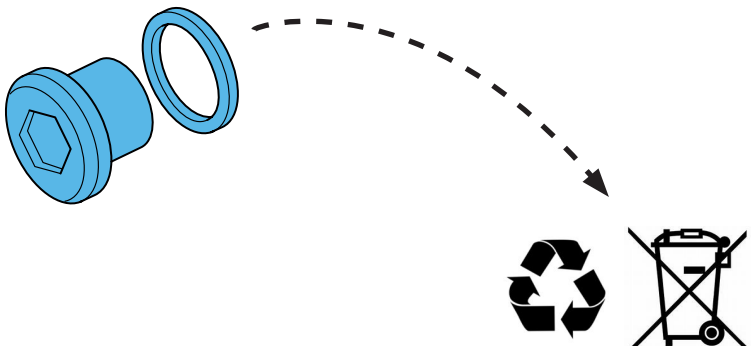

13.

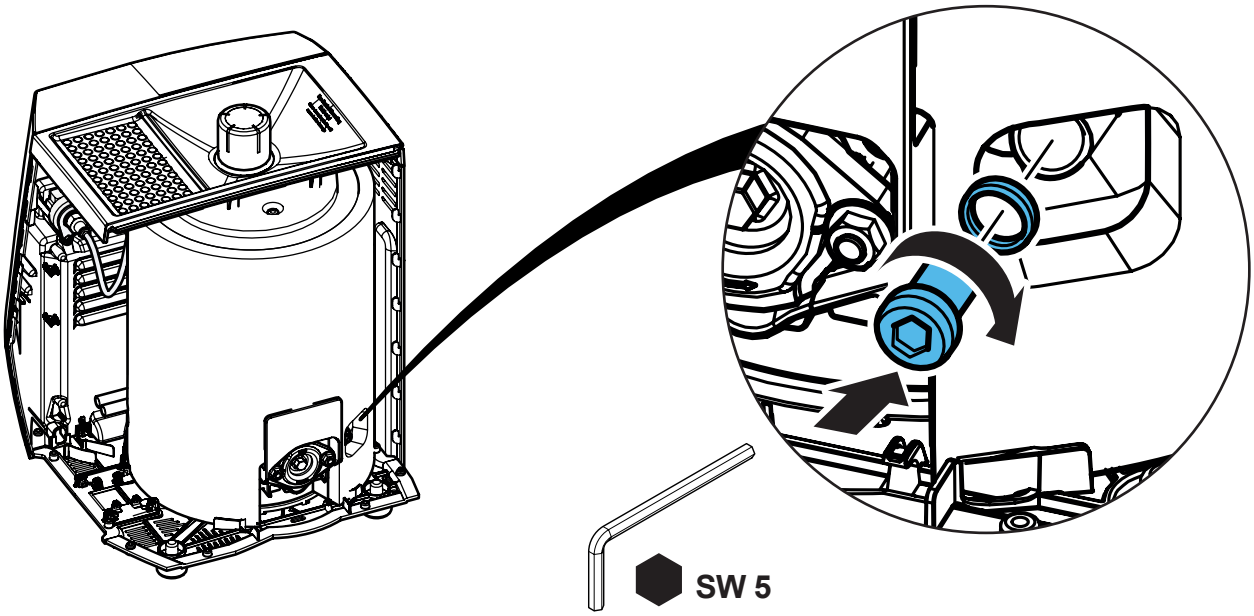


14.

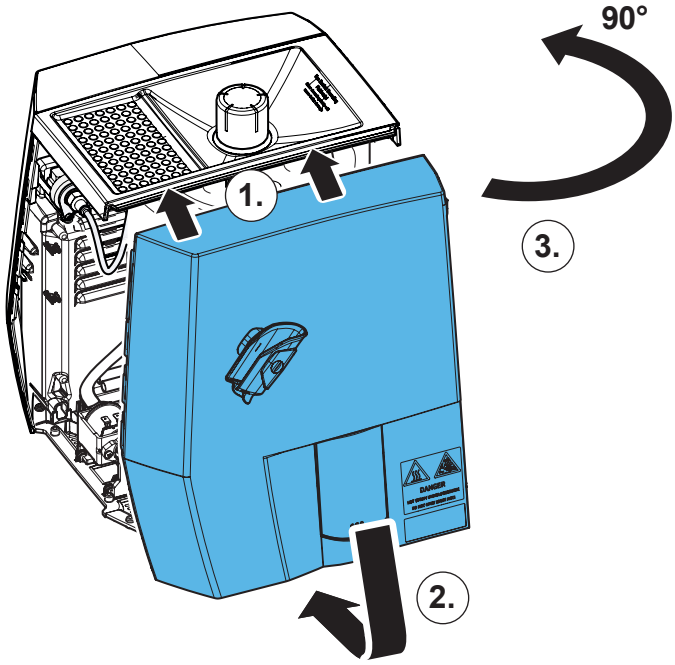


15.

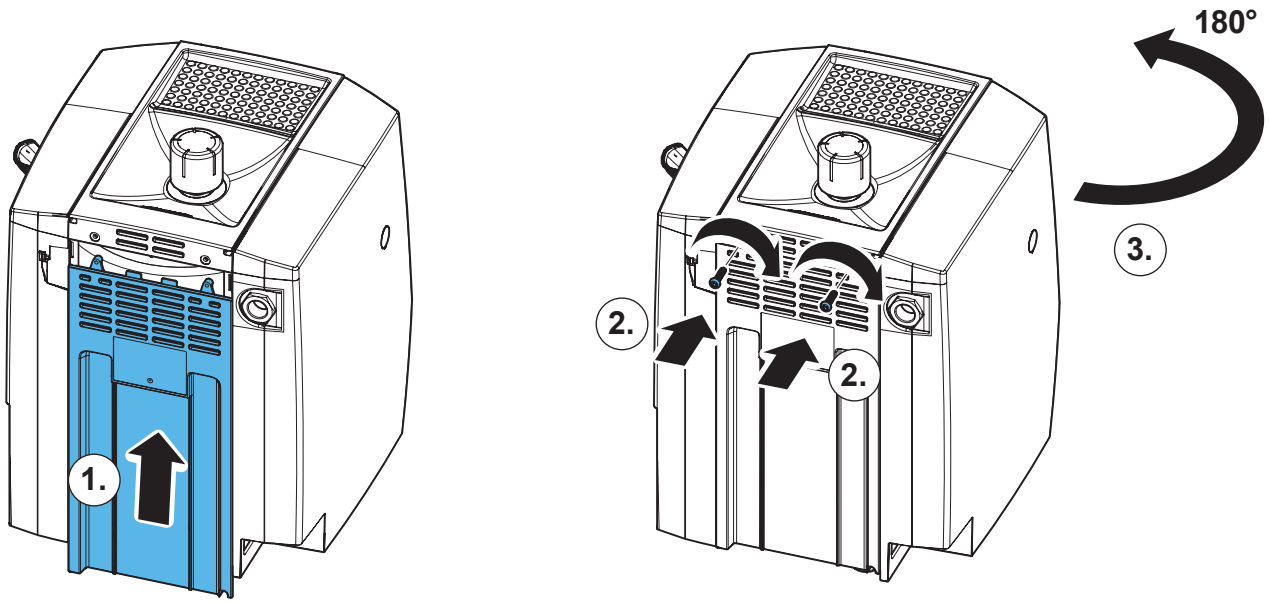

**16.**

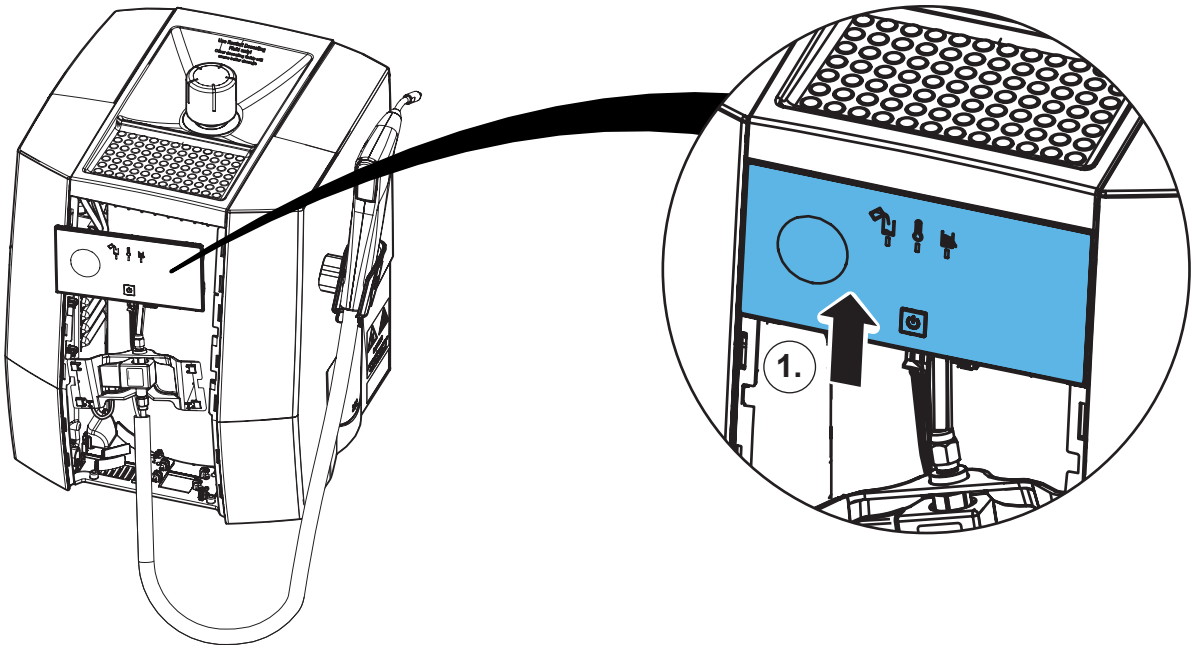


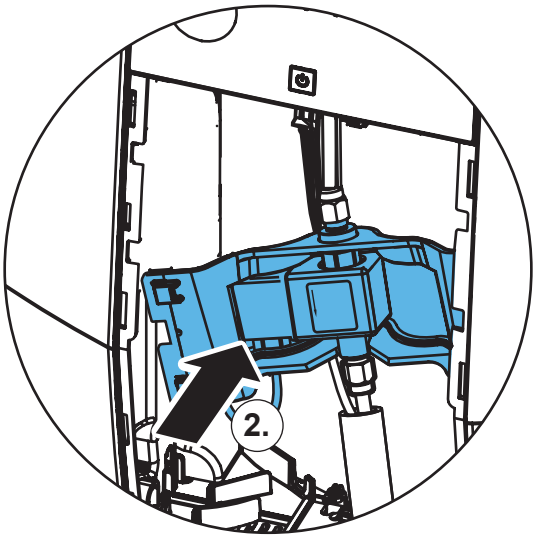


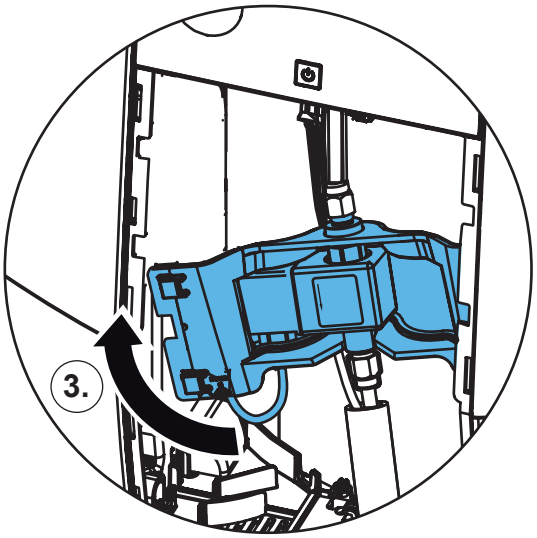


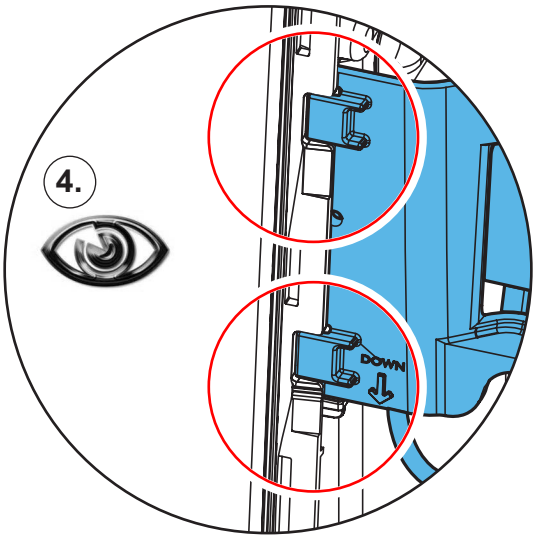


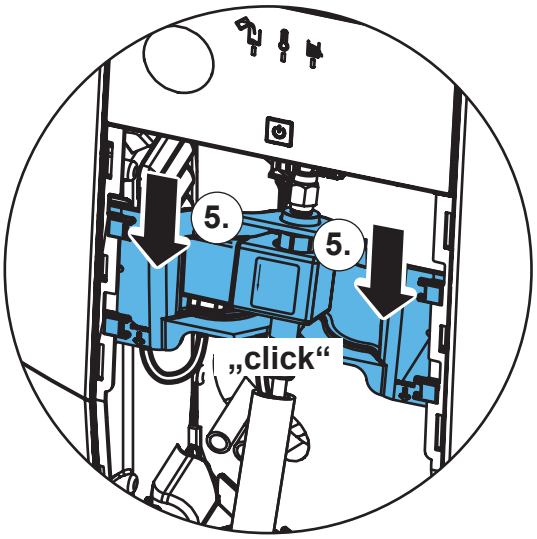

**17.**

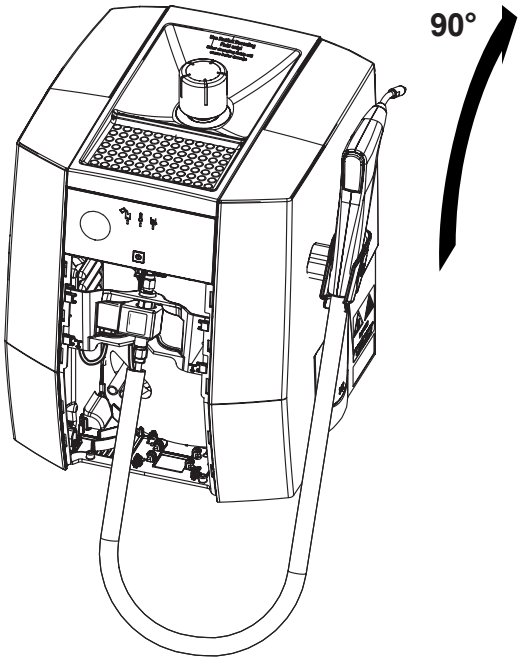


**18.**

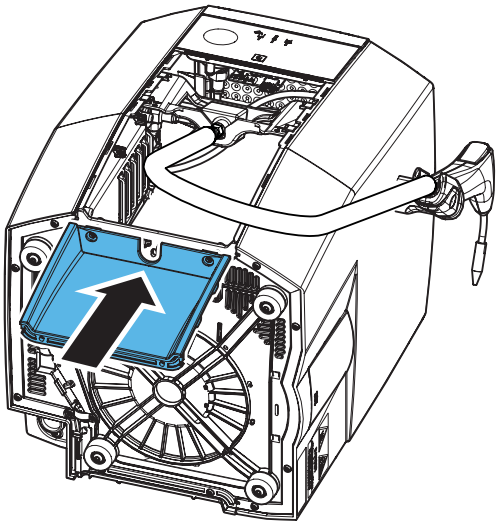

**19.**

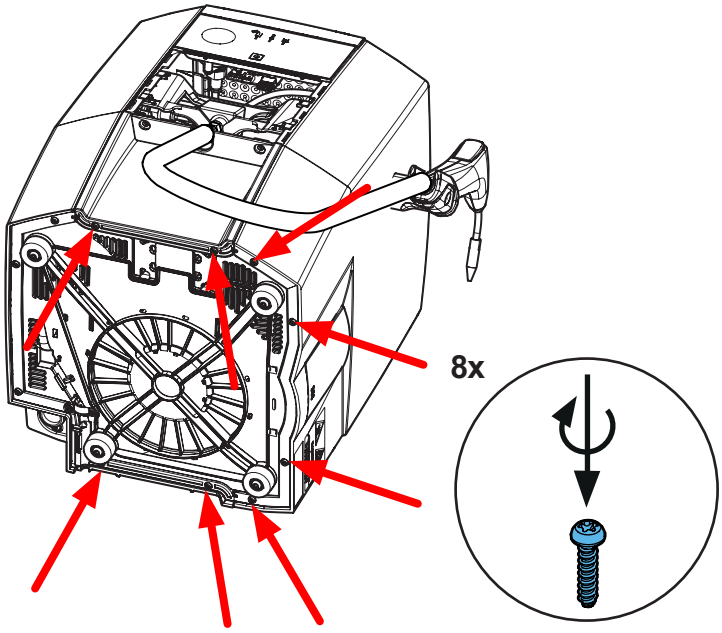

**20.**

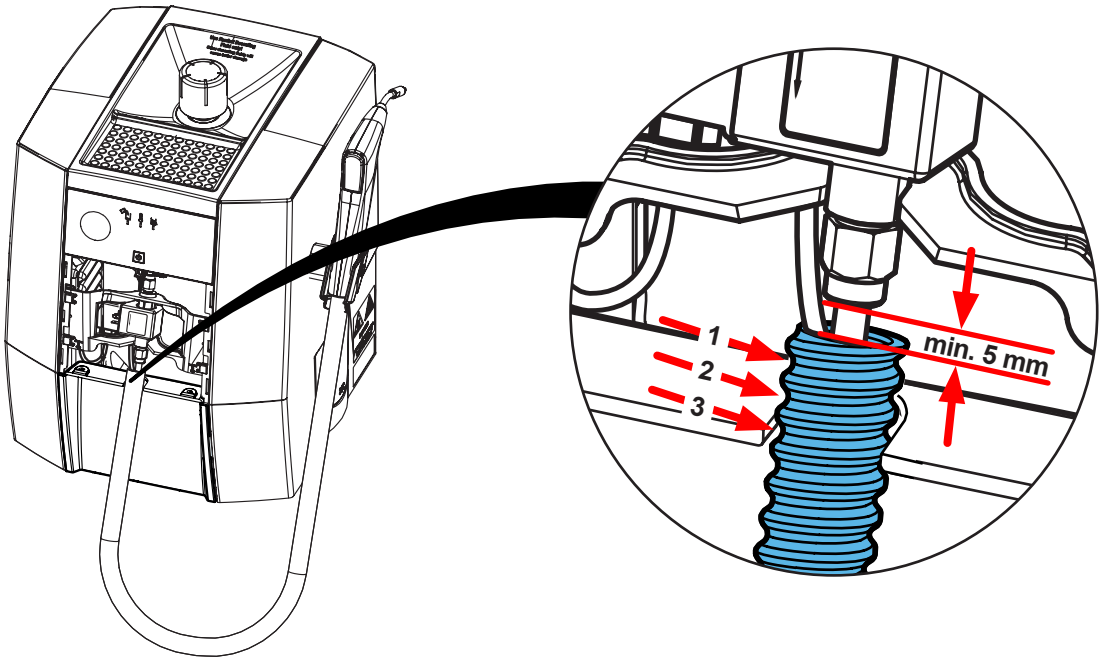


**21.**

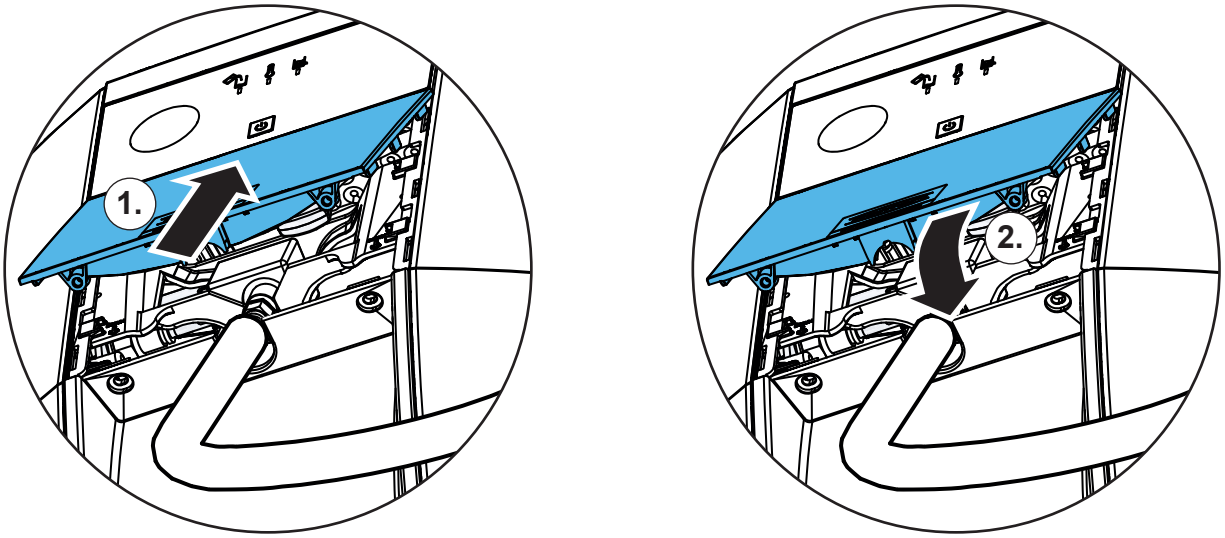


**22.**

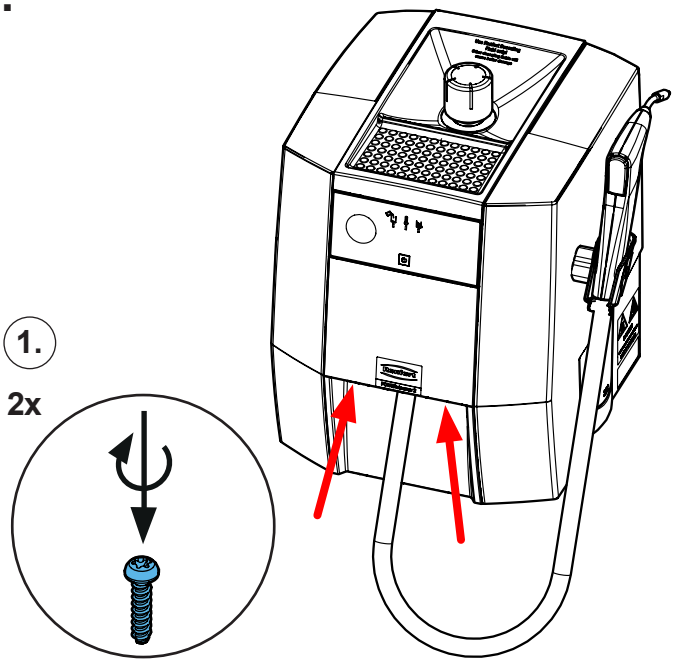

Renfert

making work easy

**Montageanleitung • Assembly Instruction • Instruction d'installation Istruzioni l'istallazione • Instrucciones de montaje • Руководство по монтажу**

# 90003 7862

Düse • Nozzle • Buse • Ugello • Boquilla • насадки

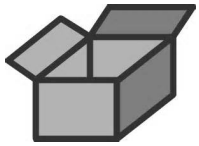

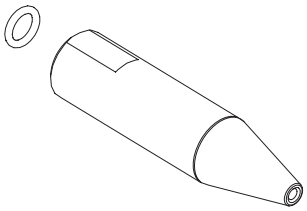





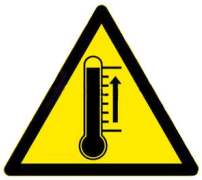



**1.**

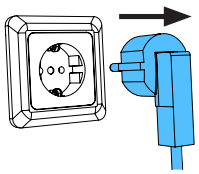

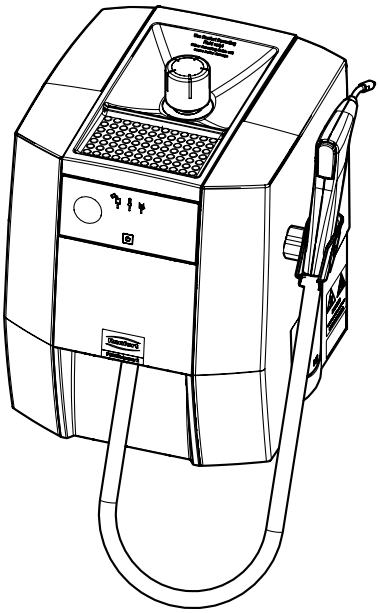

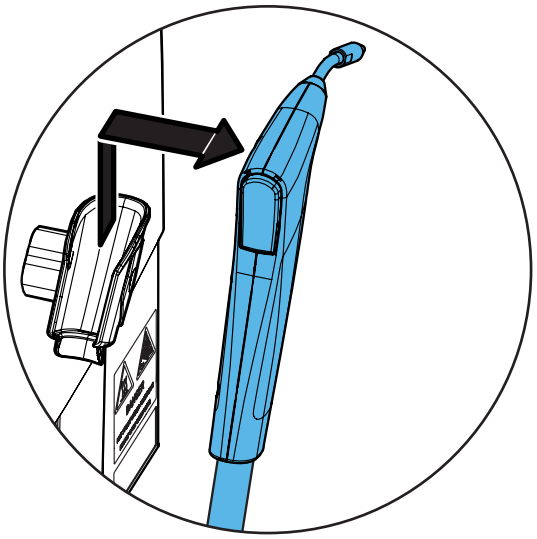

21-6925 07112024

## 2.

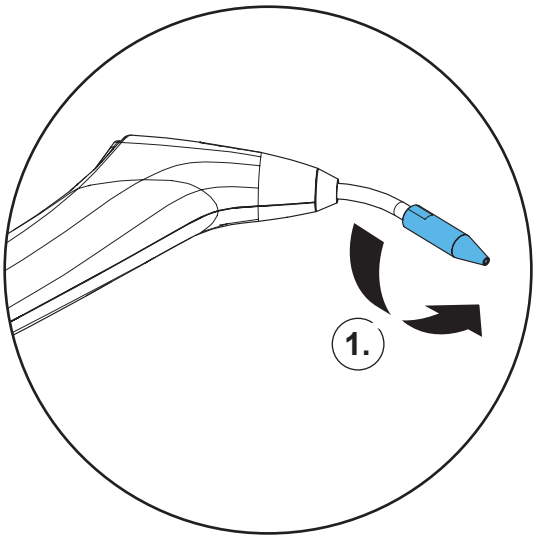


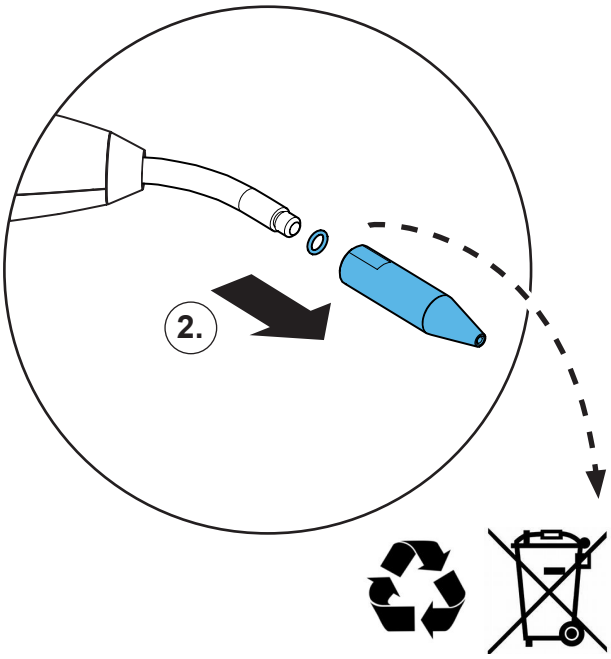


## 3.

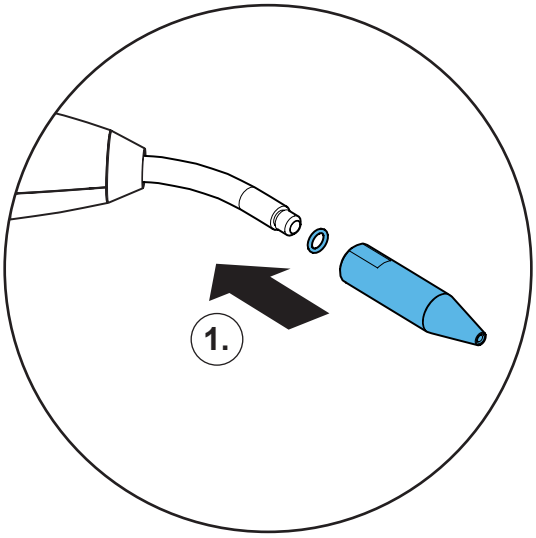


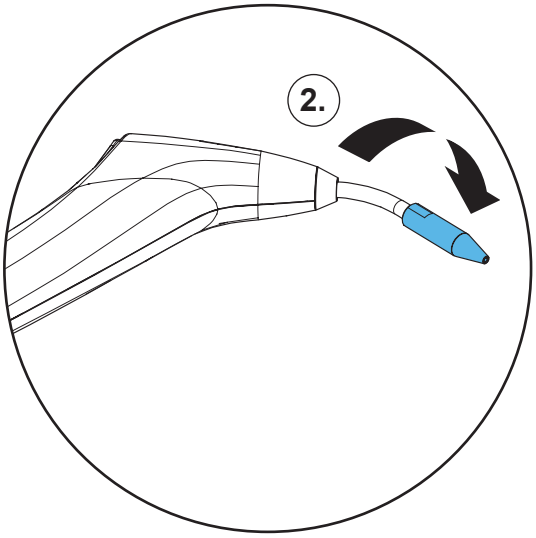


## 4.

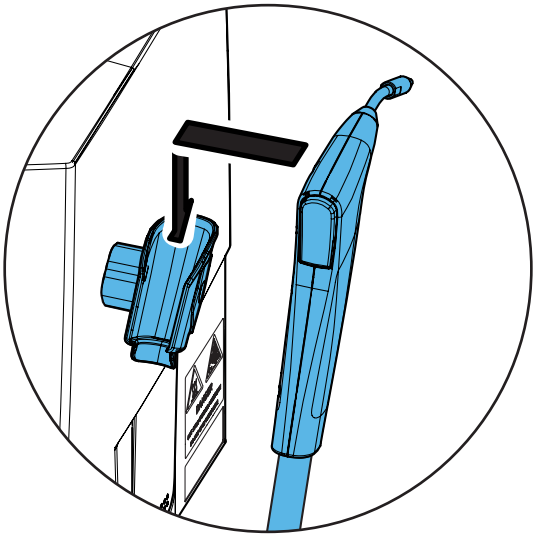

**Montageanleitung • Assembly Instruction • Instruction d'installation Istruzioni l'istallazione • Instrucciones de montaje • Руководство по монтажу**

# 90003 3603

Mikroschalter einzeln • Micro switch single • Micro-interrupteur seul • Micro interruttore singolo • Microinterruptor único • Отдельный микровыключатель

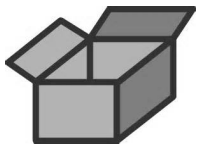

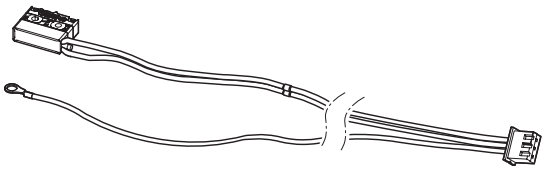



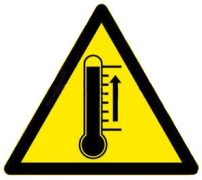





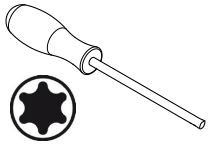

T20 + T10

SW 13/15

SW 12/13

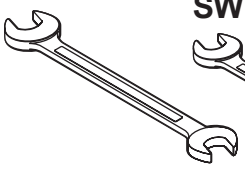





**1.**

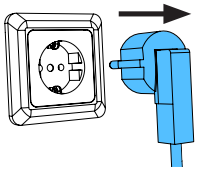

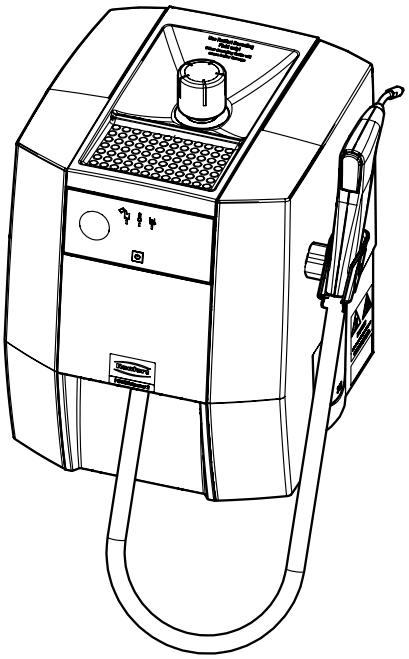

21-6925 07112024

**2.**

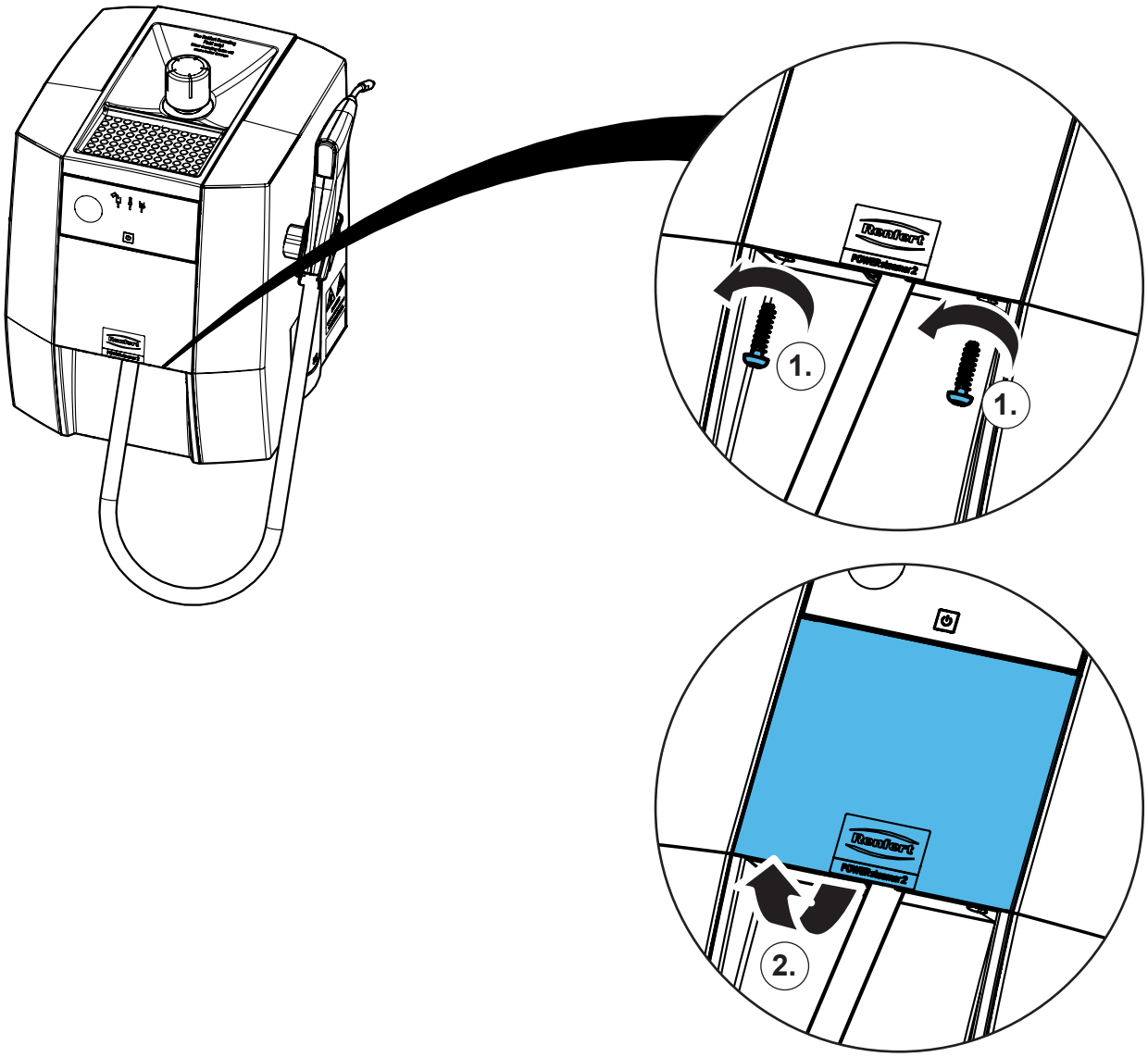


**3.**

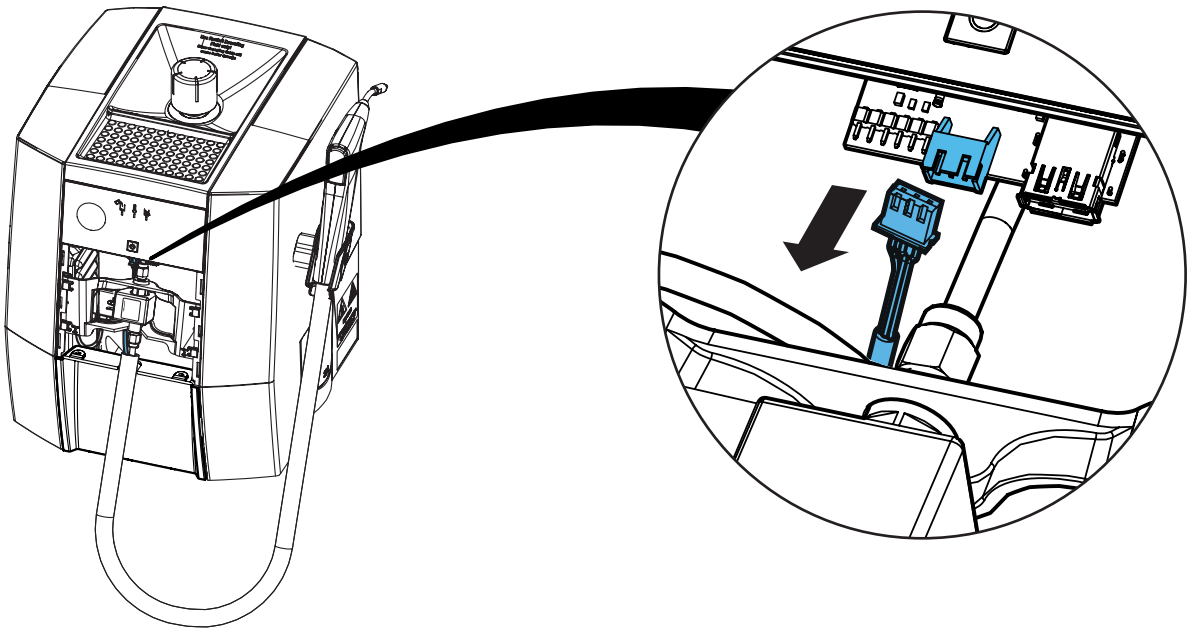

**4.**

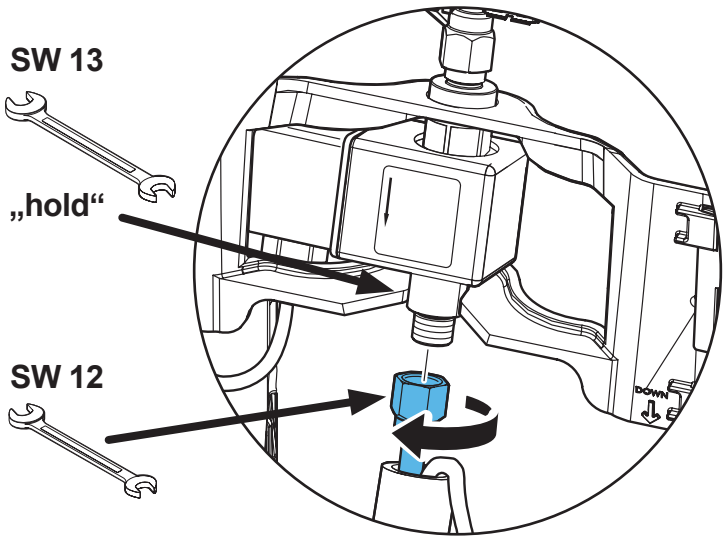


**5.**

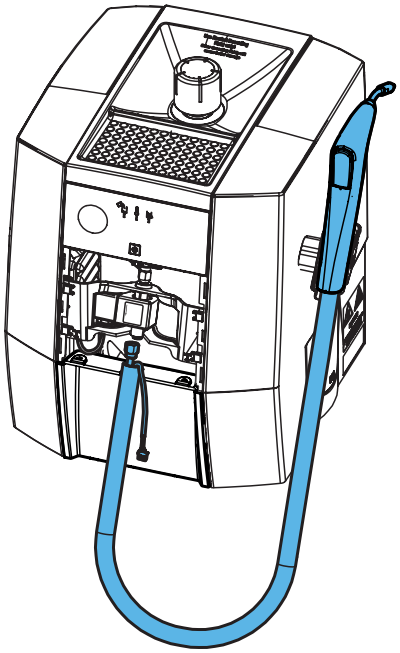

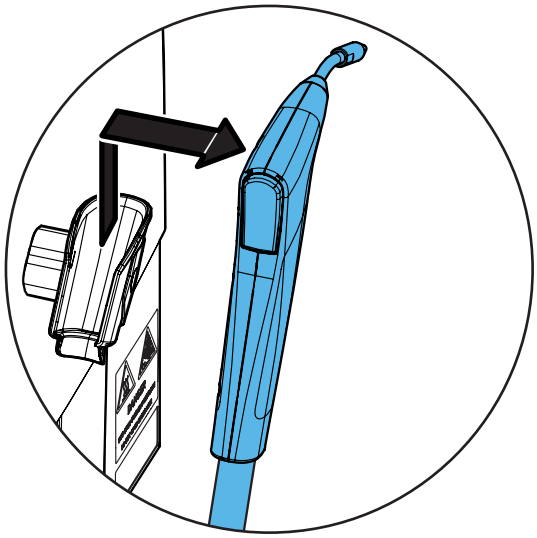

## 6.

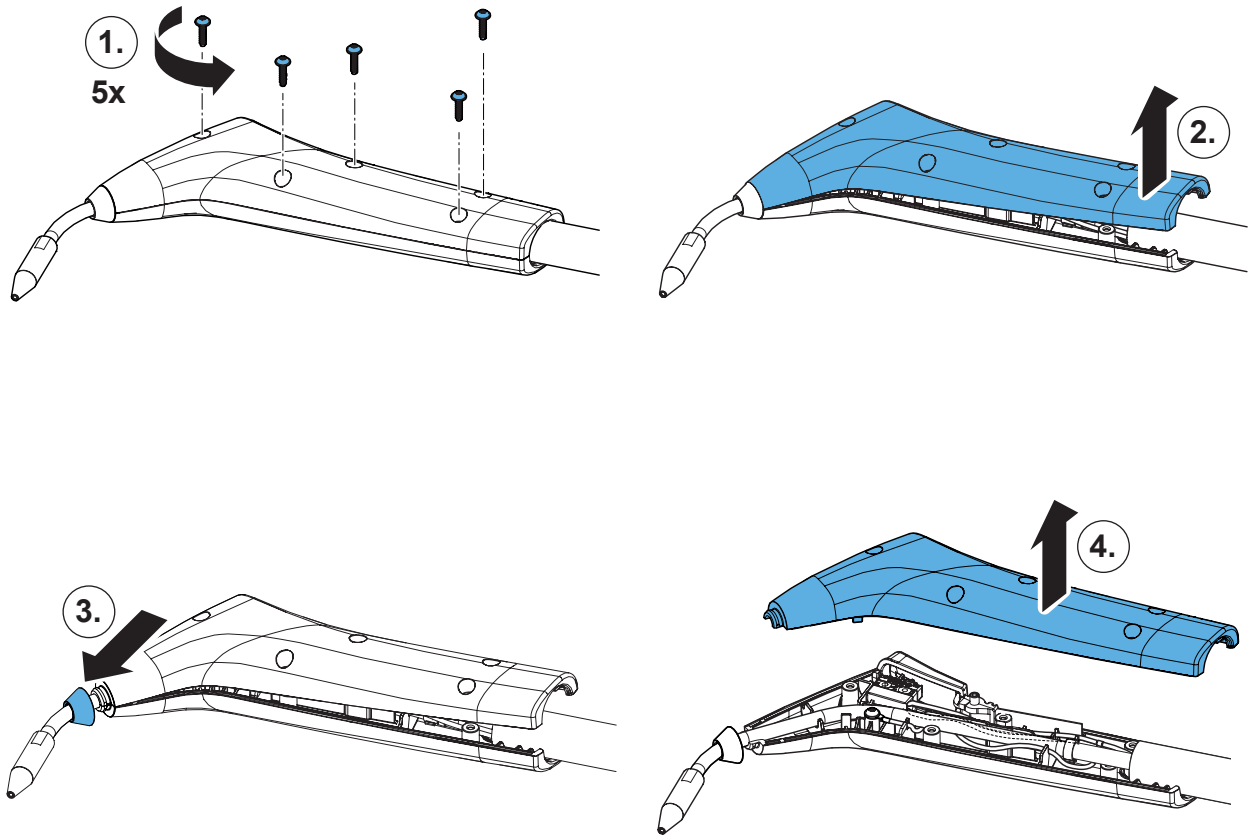


## 7.

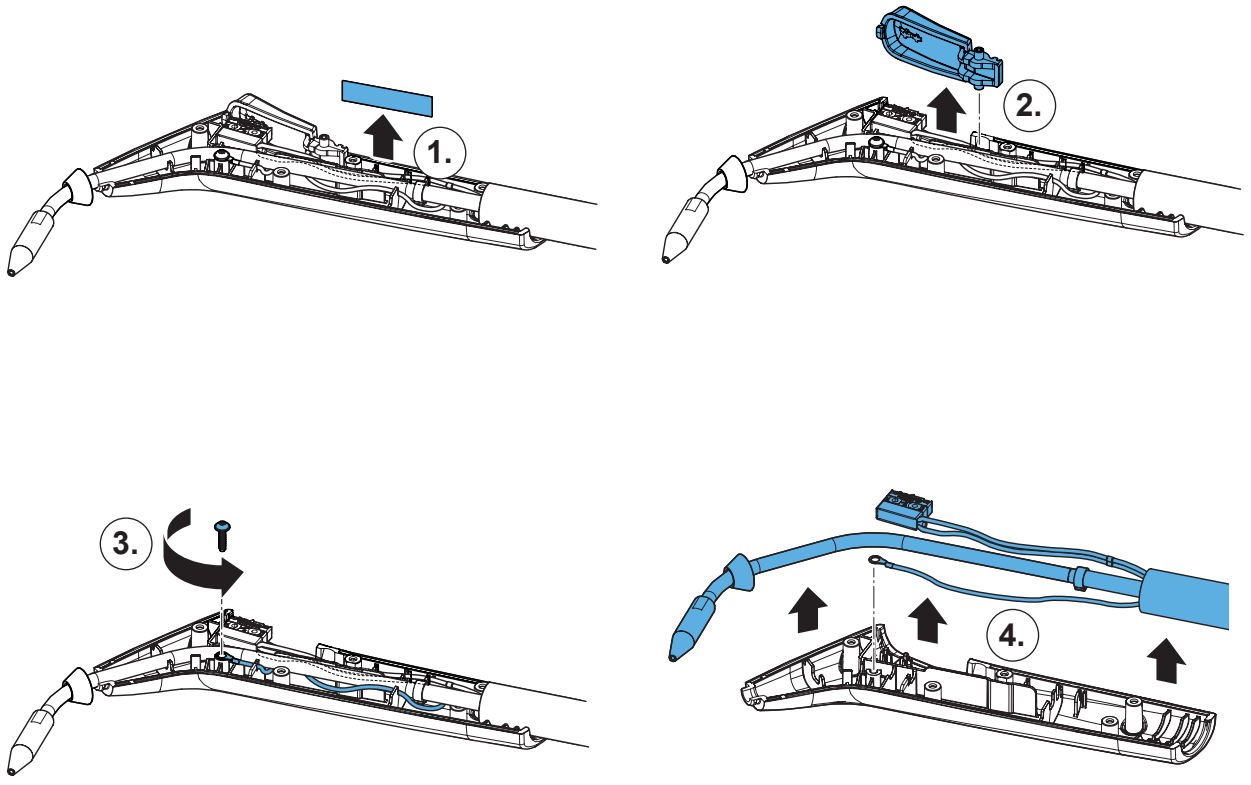

## 8.

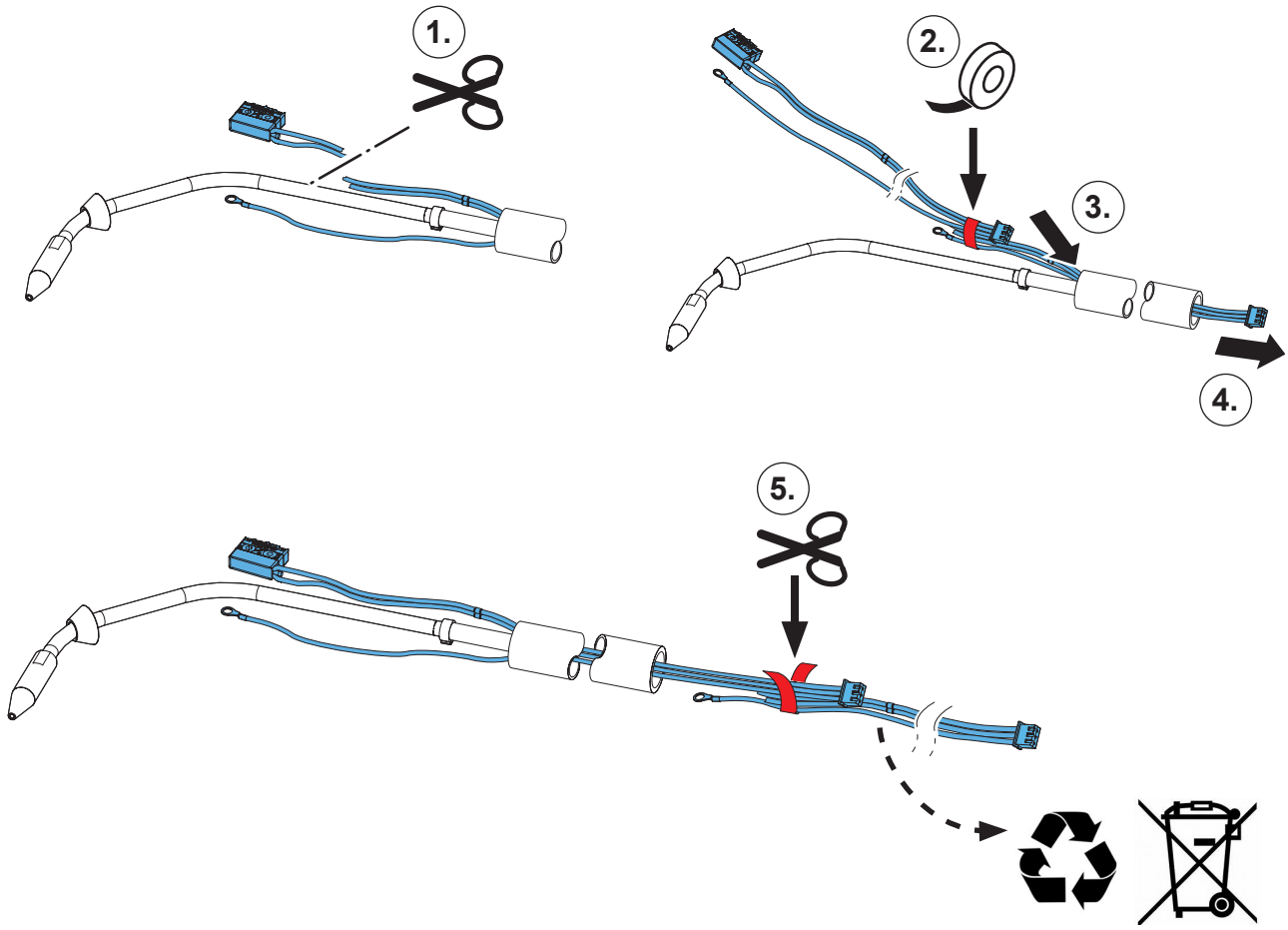


## 9.

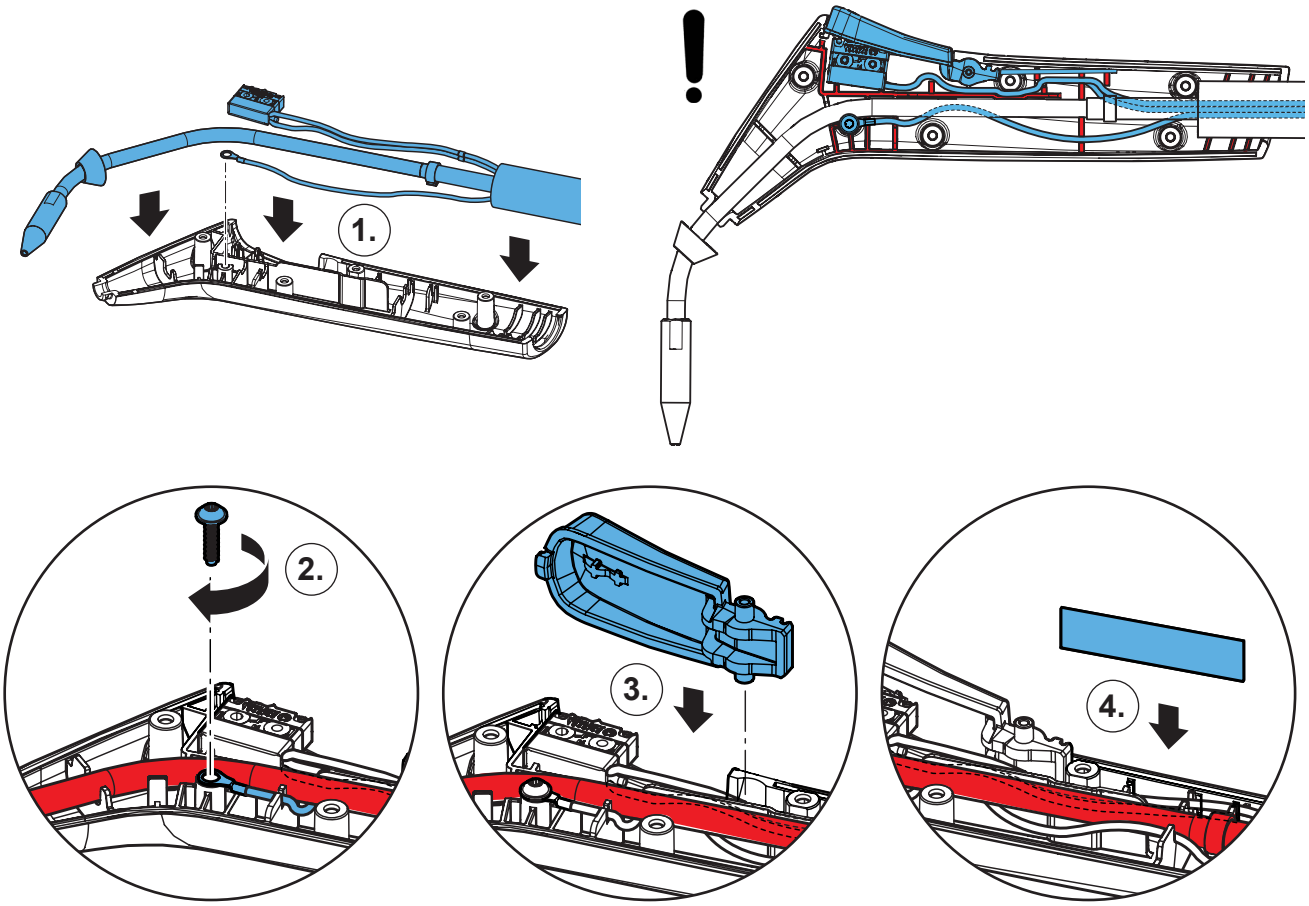

## 10.

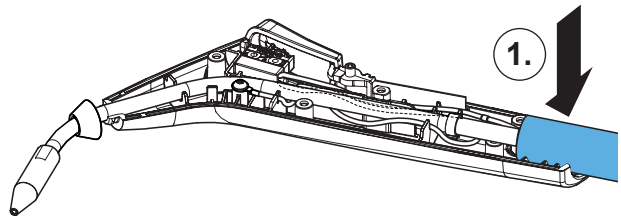


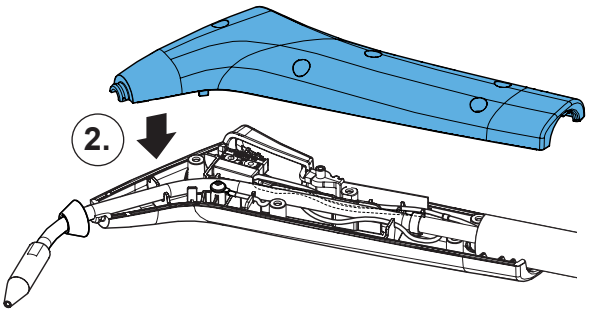


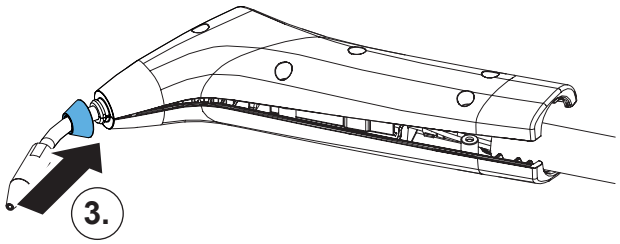


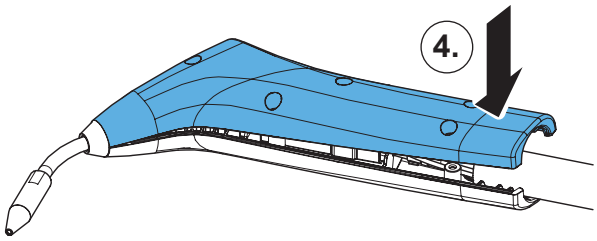


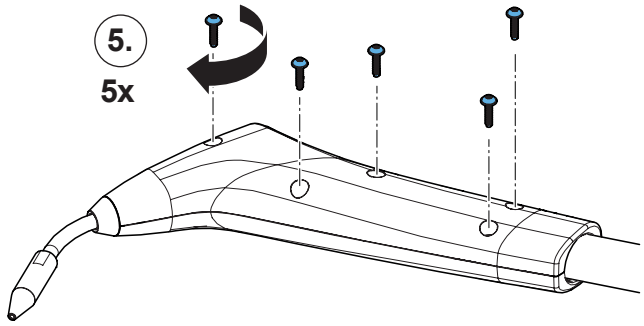


## 11.

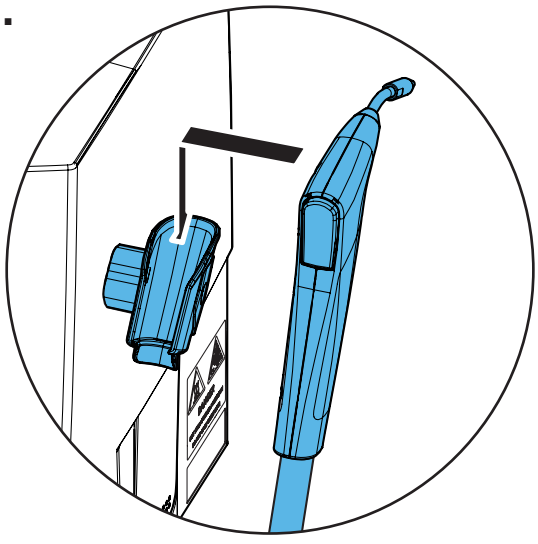

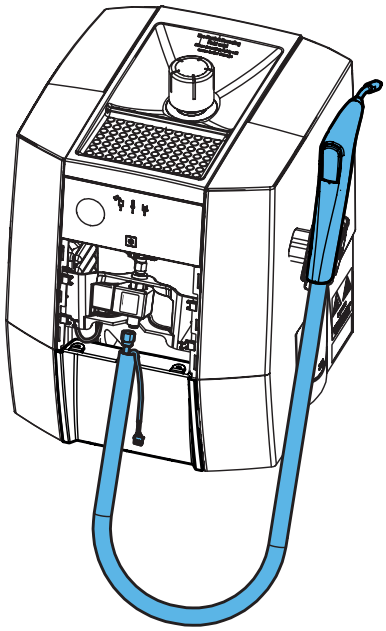

## 12.

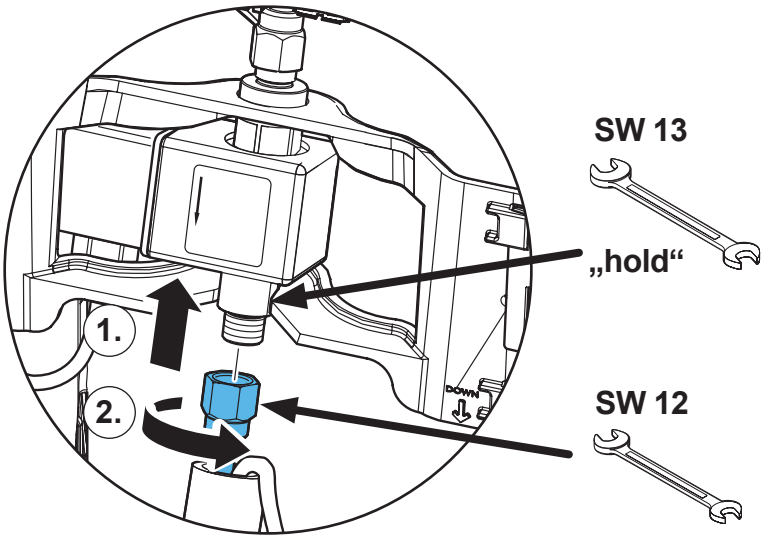


## 13.

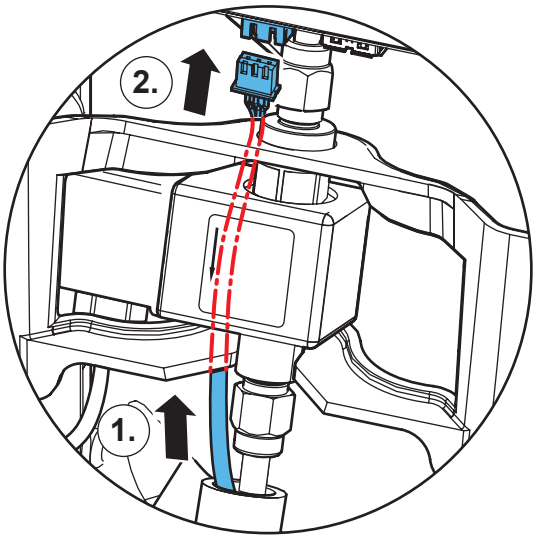


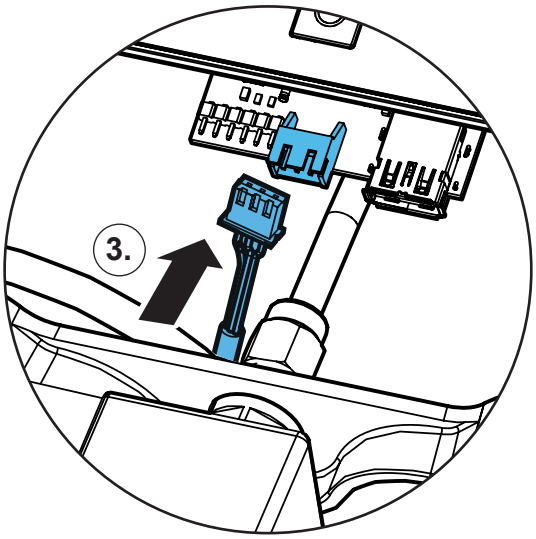




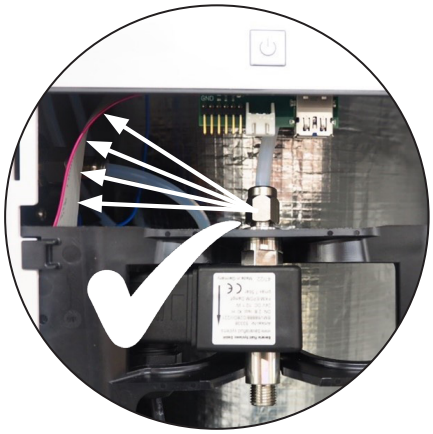

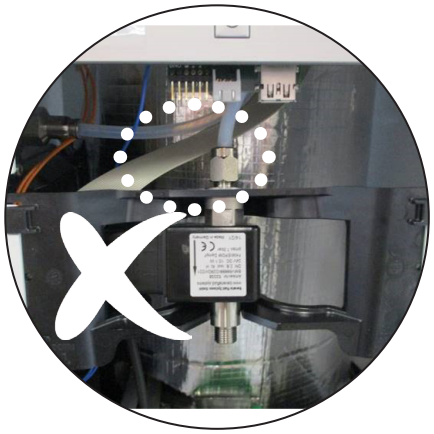

**14.**

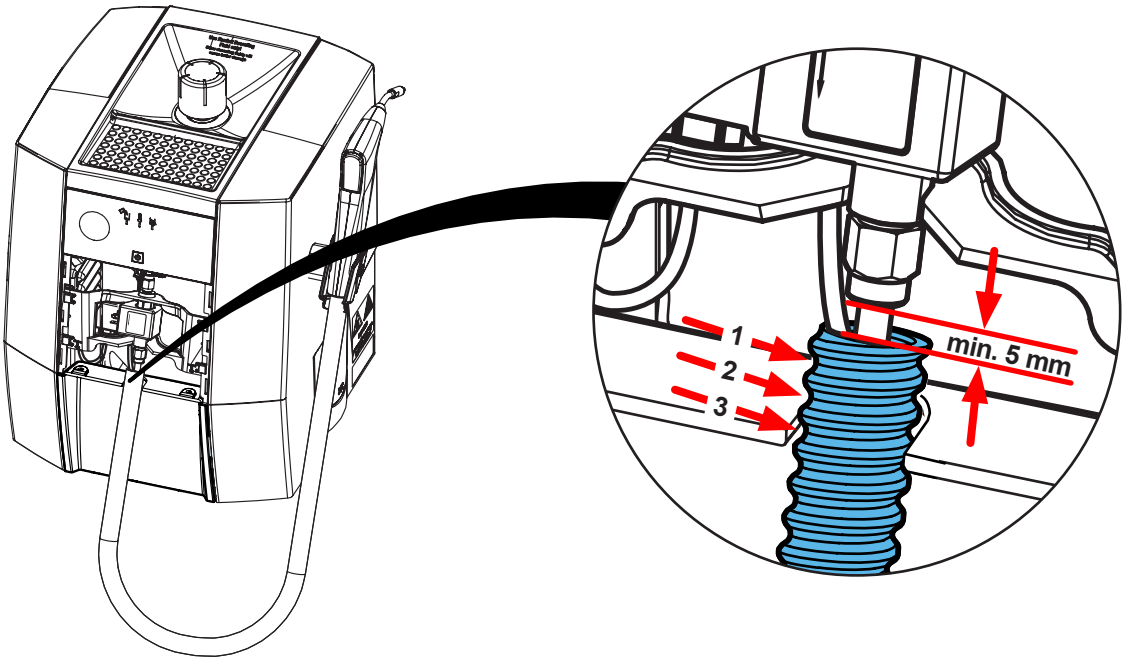


**15.**

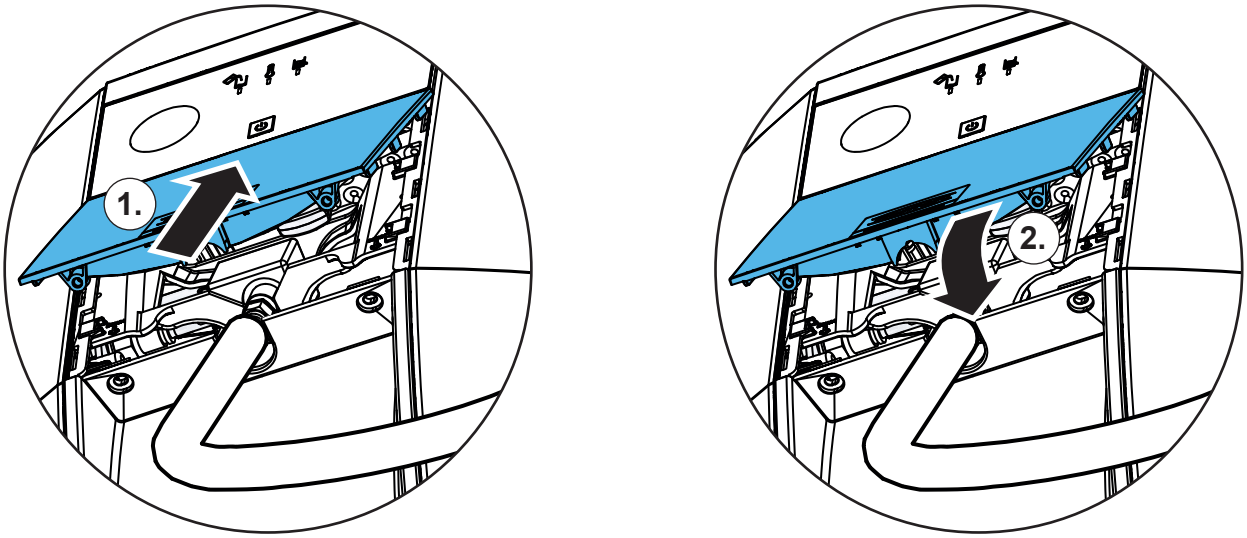


**16.**

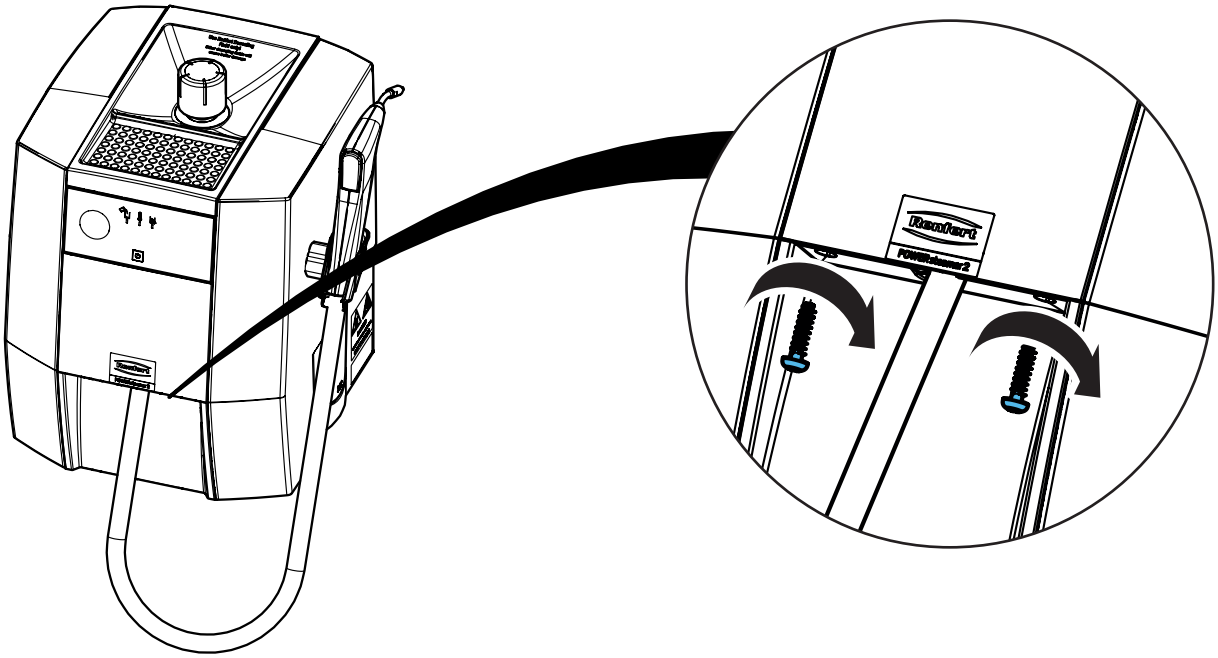

Renfert

making work easy

**Montageanleitung • Assembly Instruction • Instruction d'installation Istruzioni l'istallazione • Instrucciones de montaje • Руководство по монтажу**

# 90002 1682

Komplettes Handstückpaket • Complete handpiece kit • Jeu pièce à main complet • Set manipolo completo • Conjunto pieza de mano completo • Полный комплект наконечников

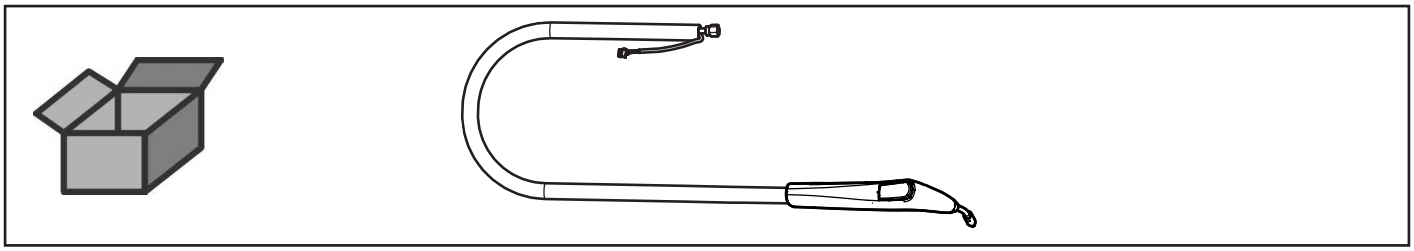

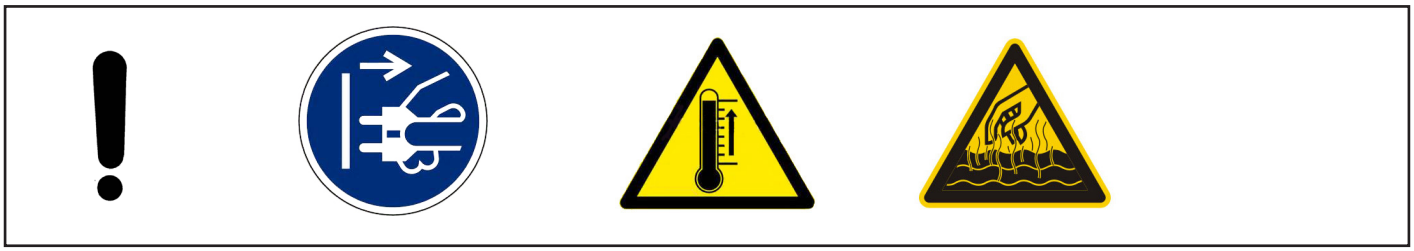

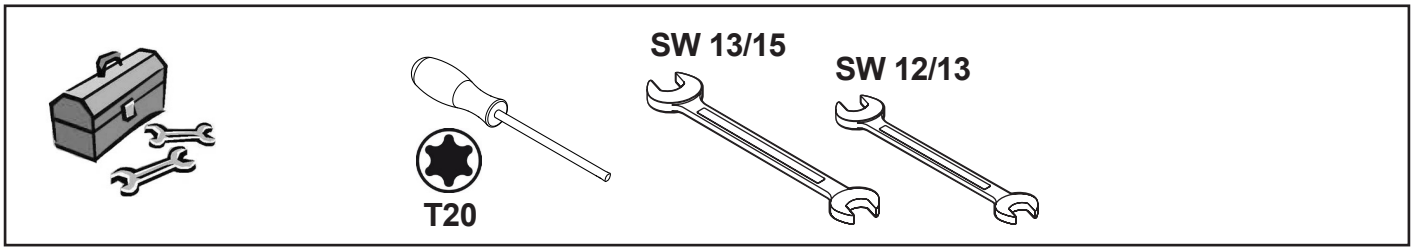


**1.**

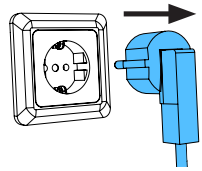

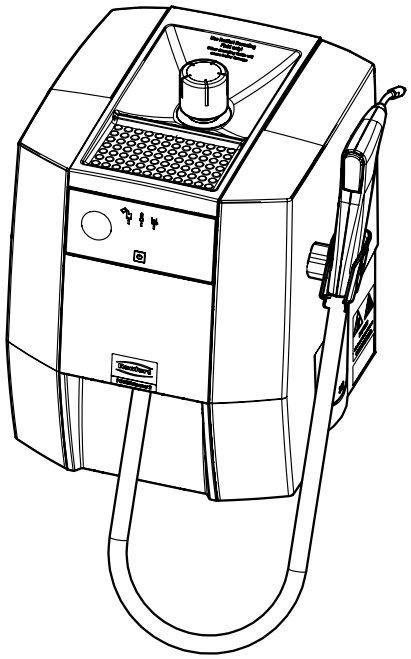

21-6925 15102025

**2.**

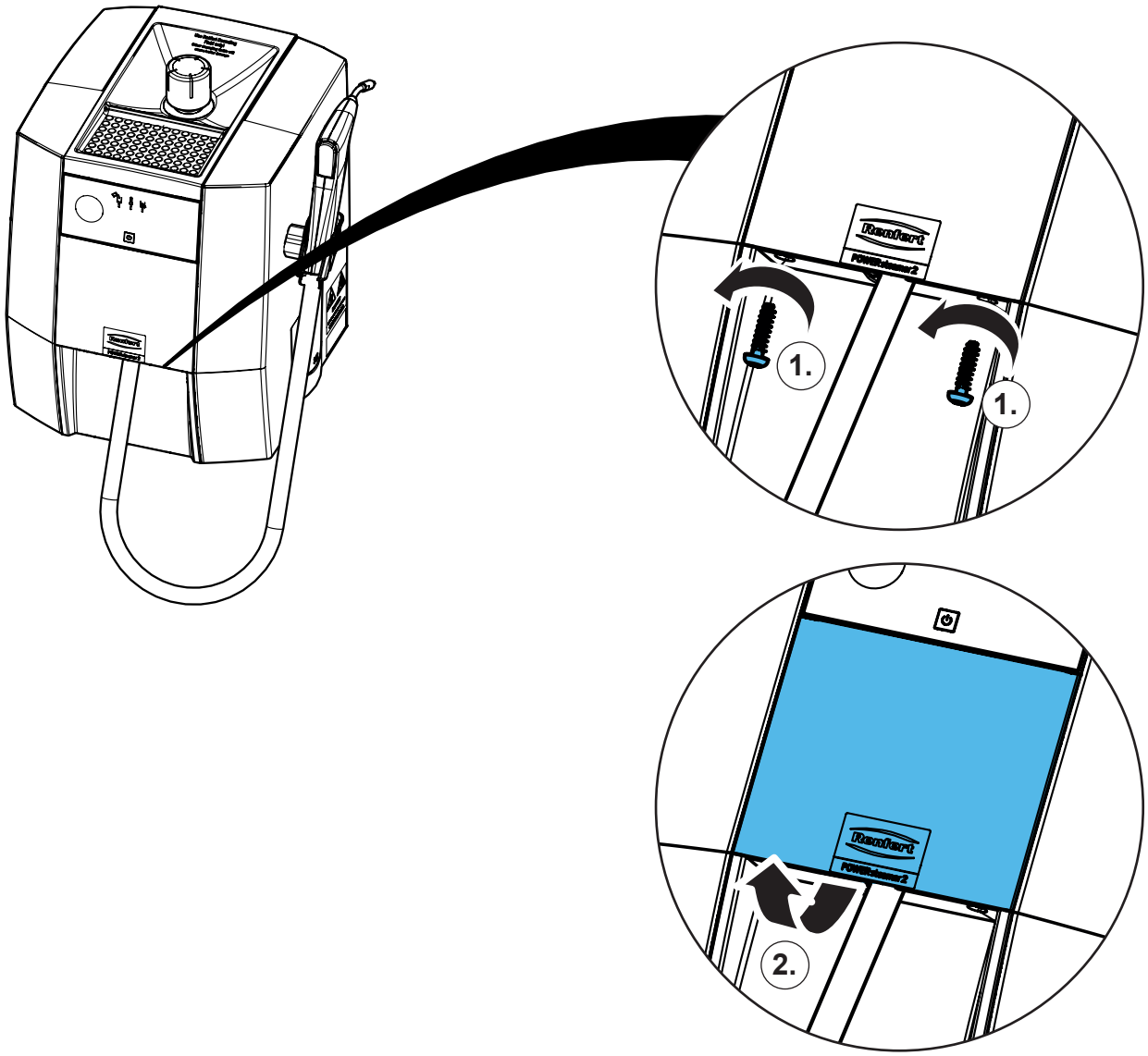


**3.**

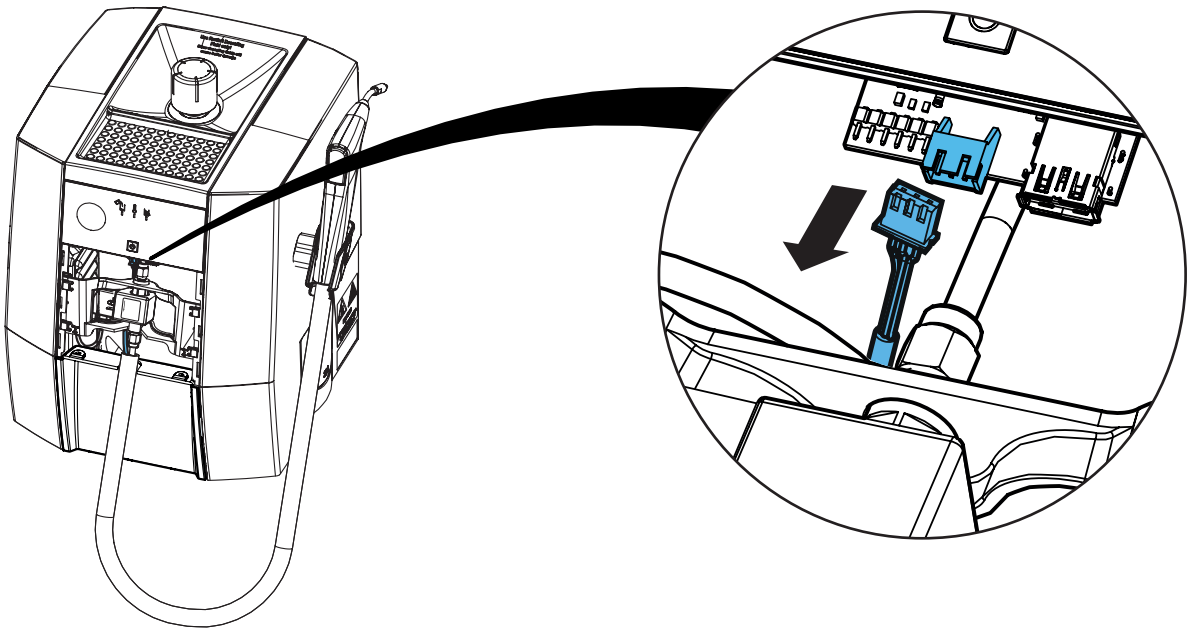

**4.**

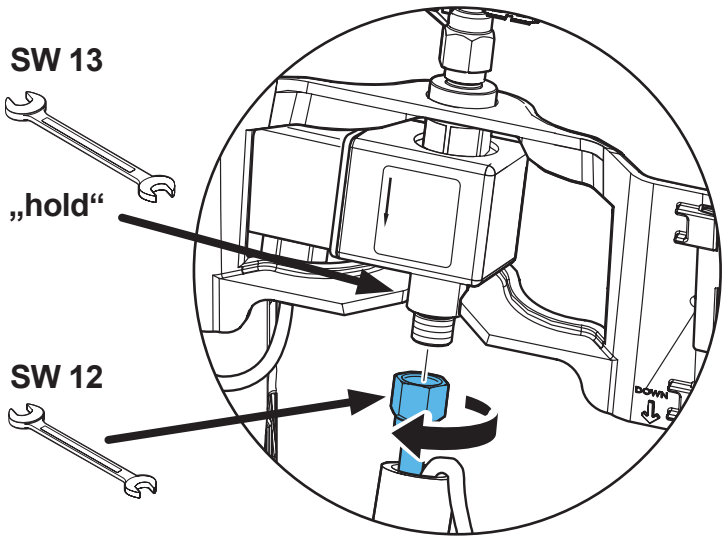


**5.**

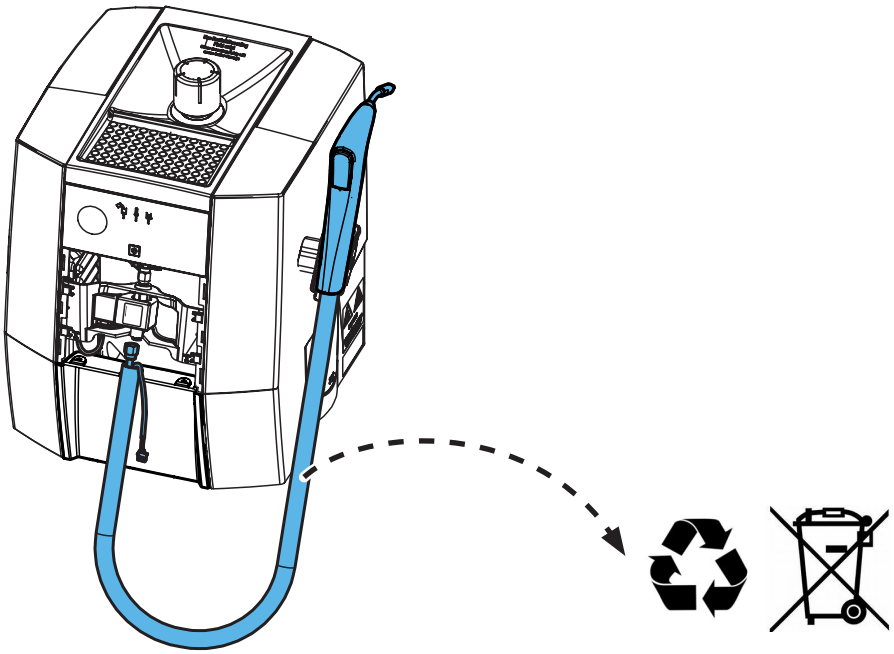

**6.**

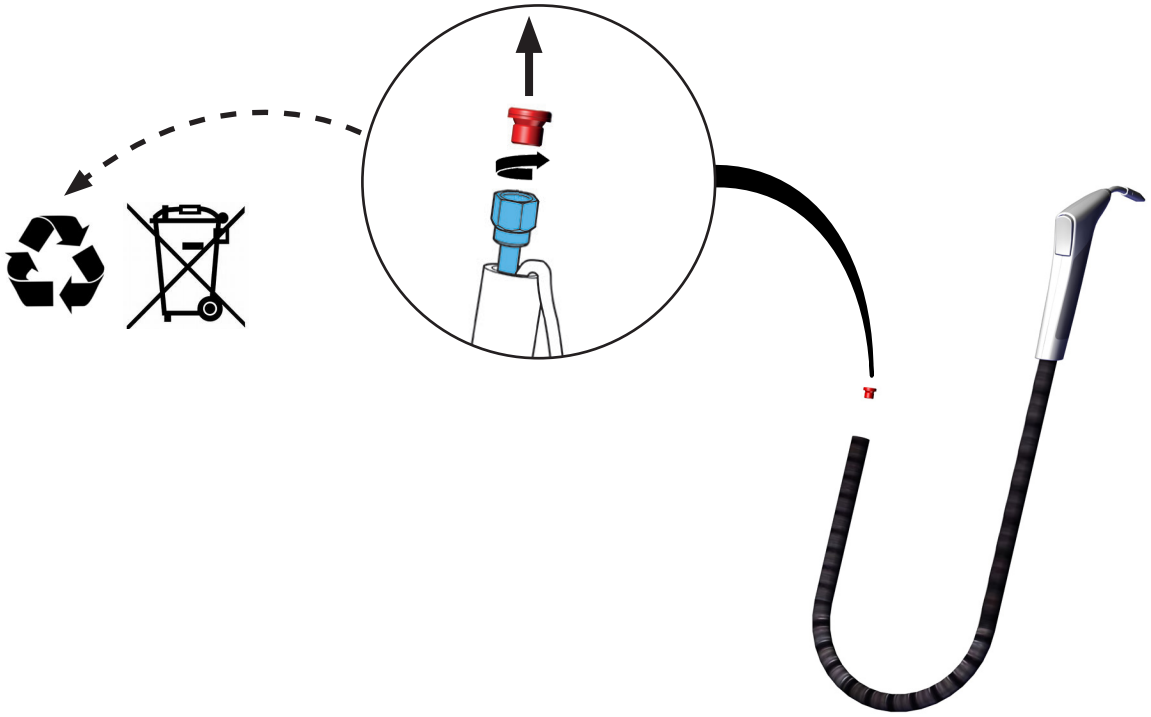

**7.**

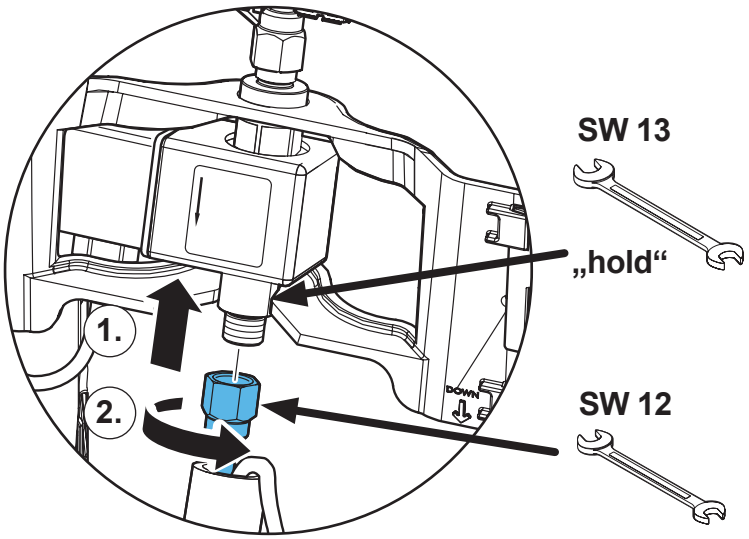






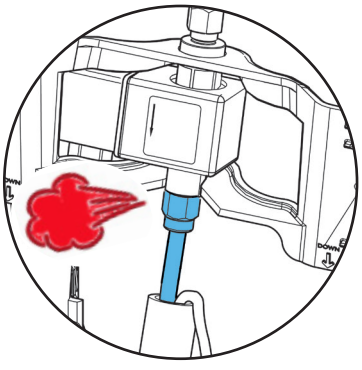

**8.**

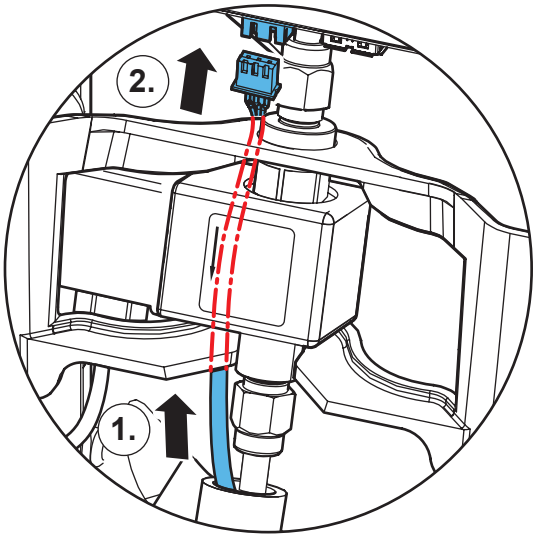


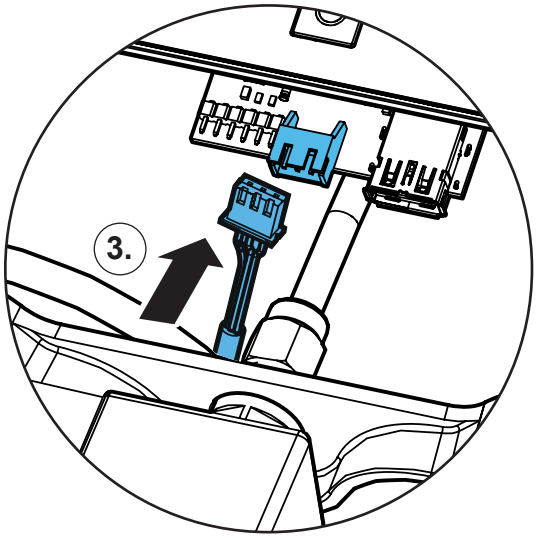


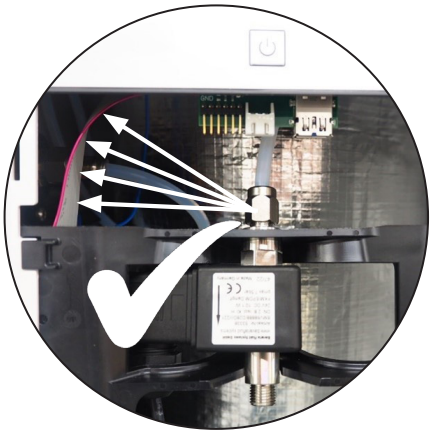

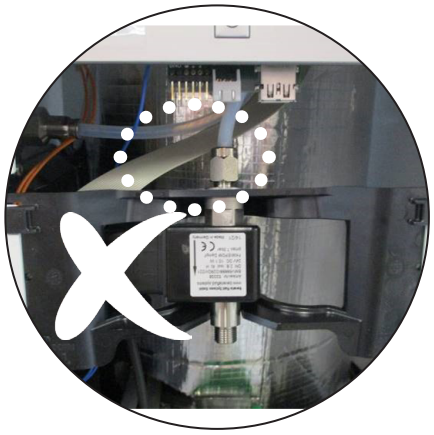

**9.**

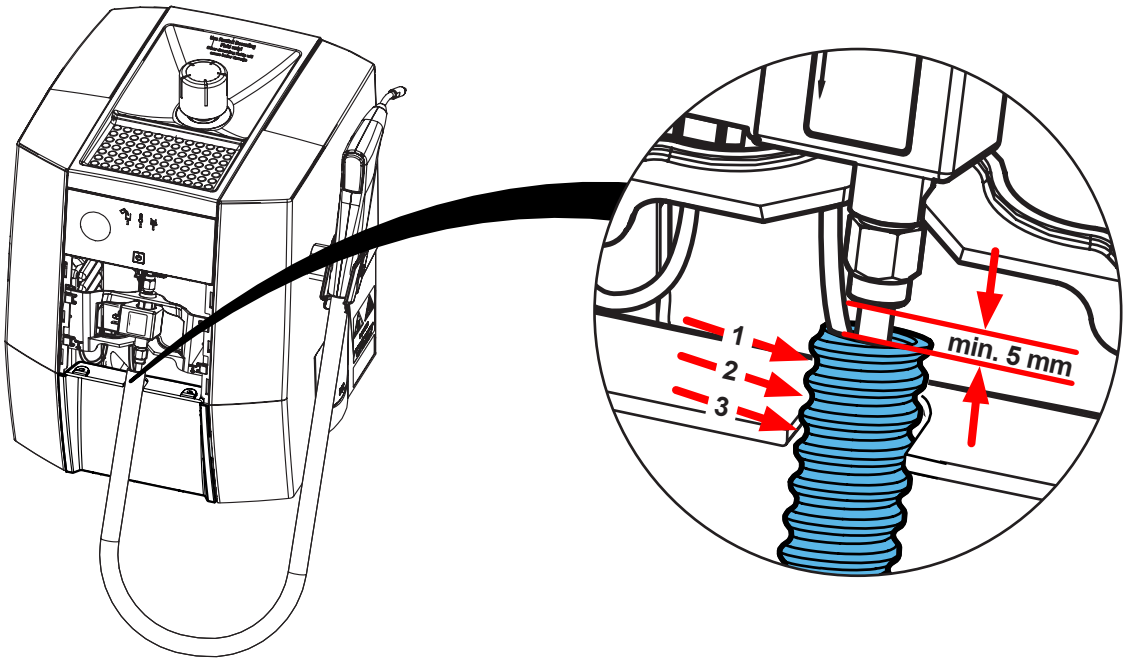

**10.**

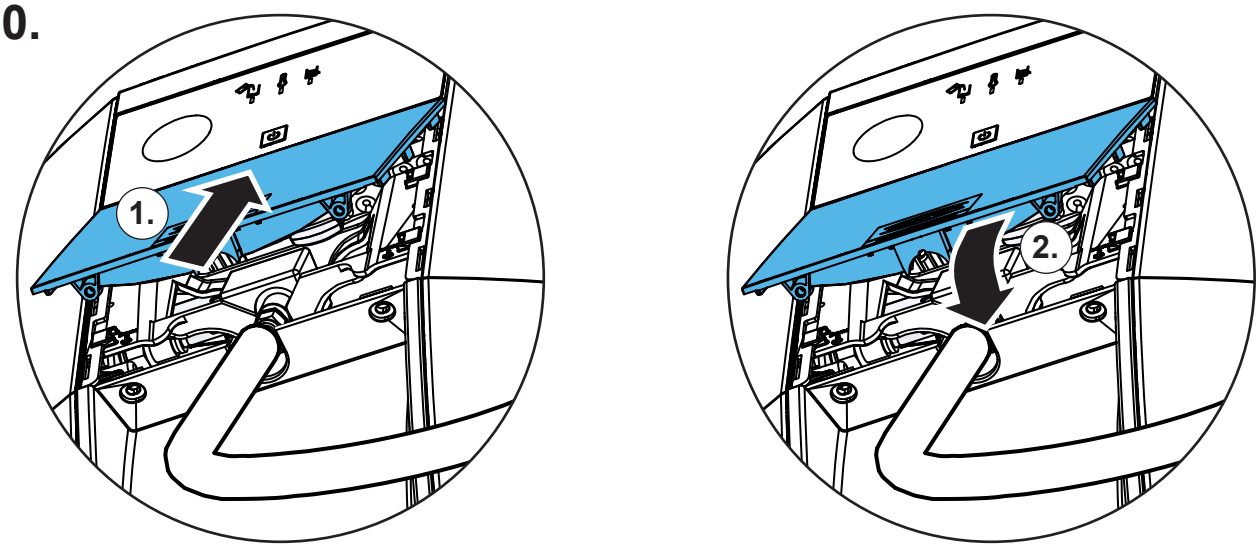


**11.**

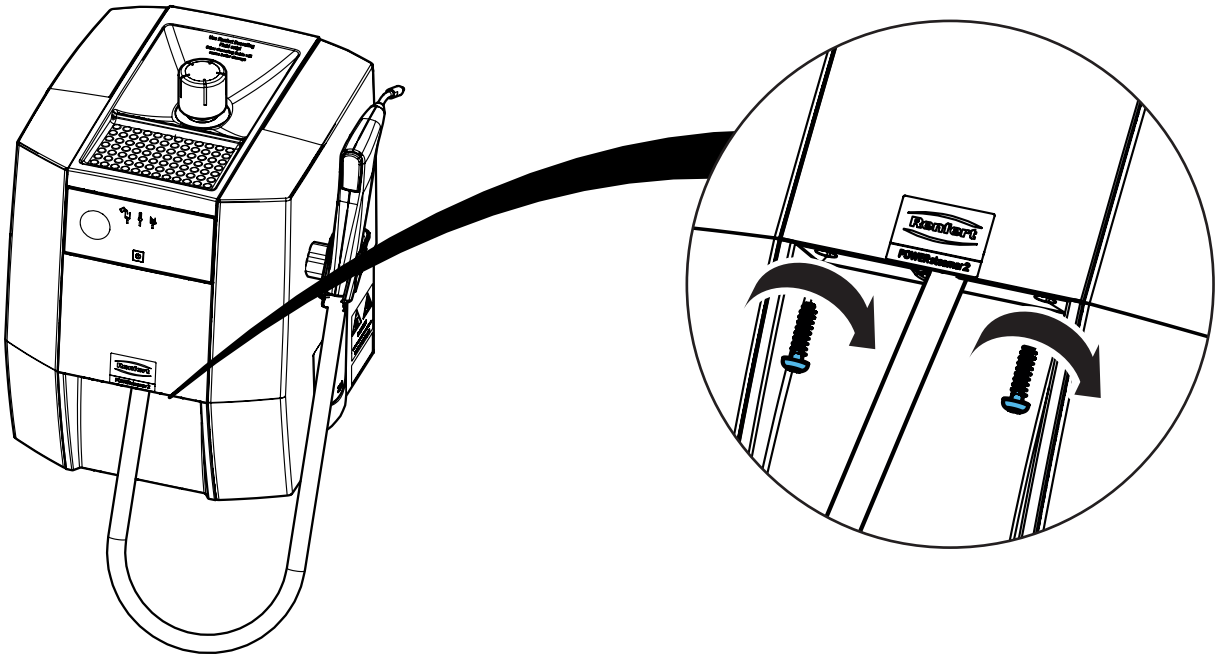

Renfert

making work easy

**Montageanleitung • Assembly Instruction • Instruction d'installation Istruzioni l'istallazione • Instrucciones de montaje • Руководство по монтажу**

# 90003 7878

Rückschlagventil • Check valve • Soupape de retenue • Valvola di ritenzione • Válvula de retención • Обратный клапан

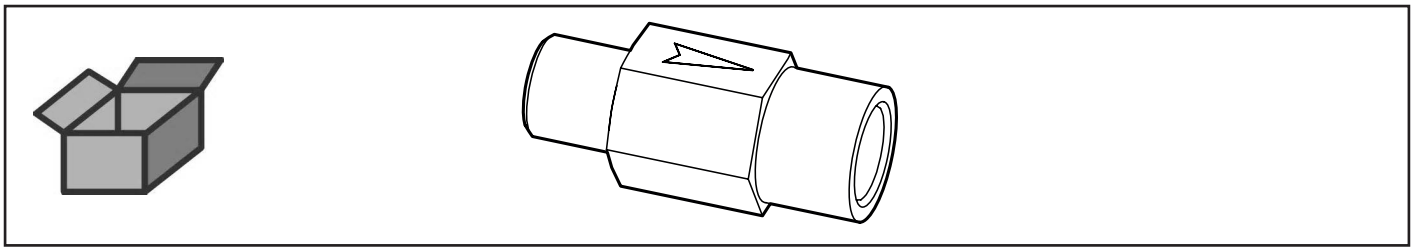

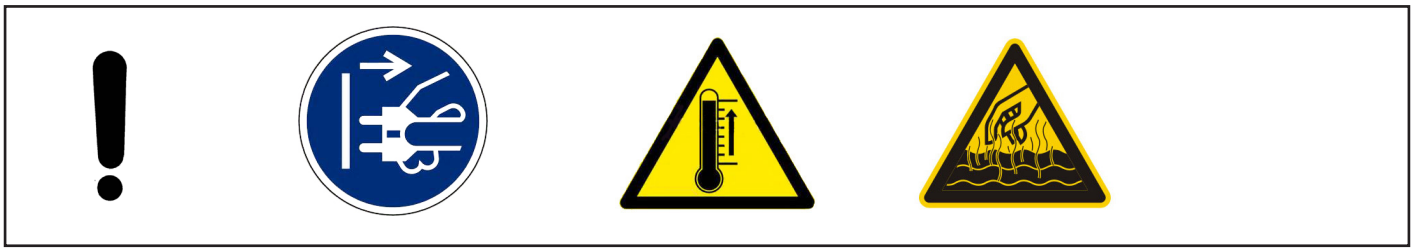

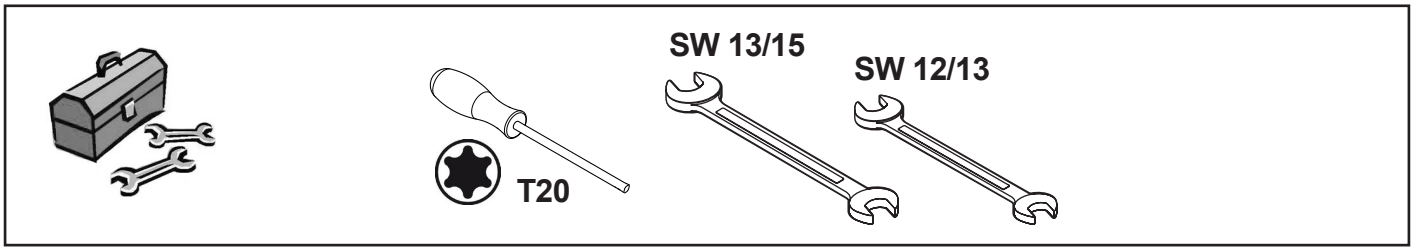


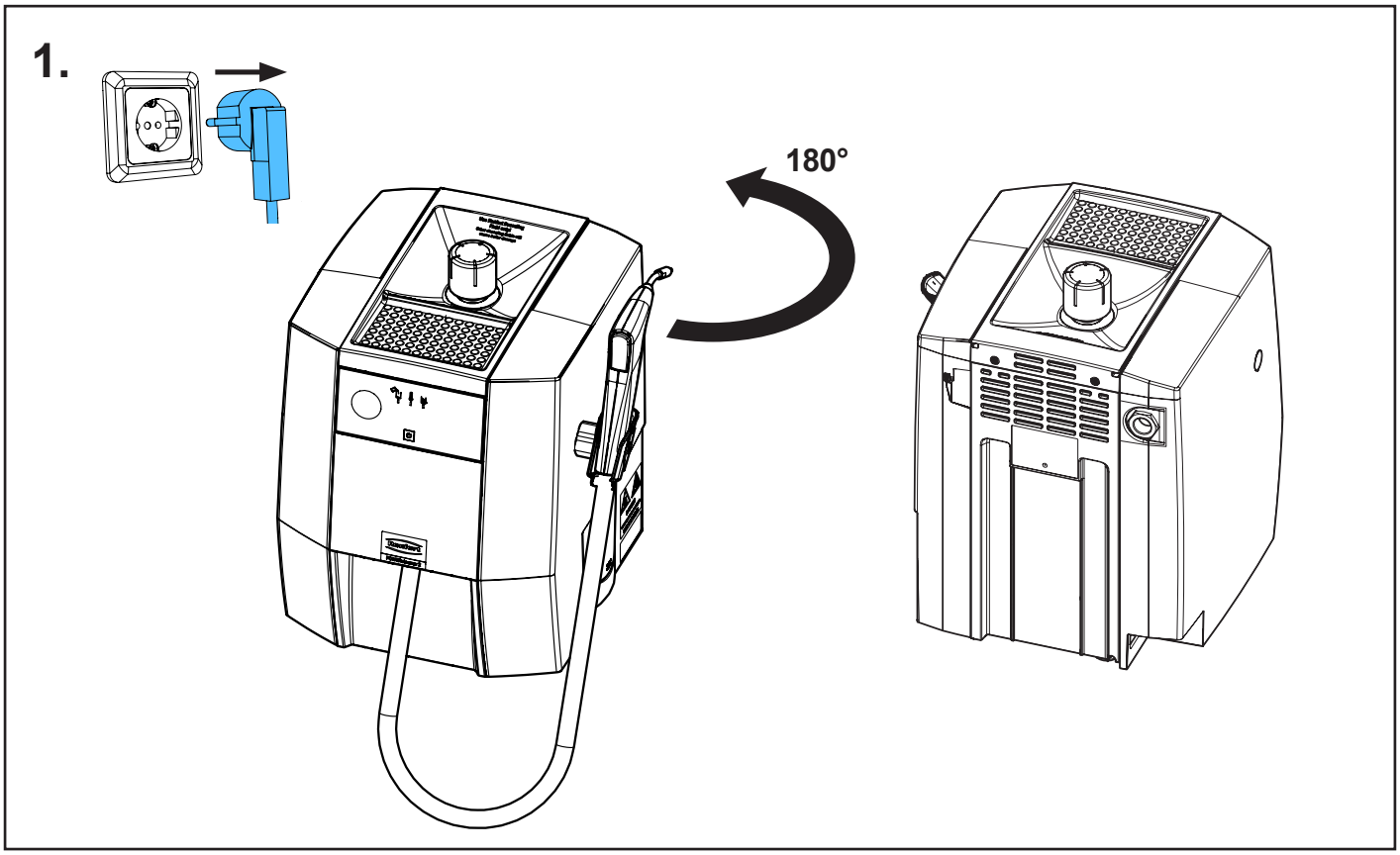


21-6925 07112024

## 2.

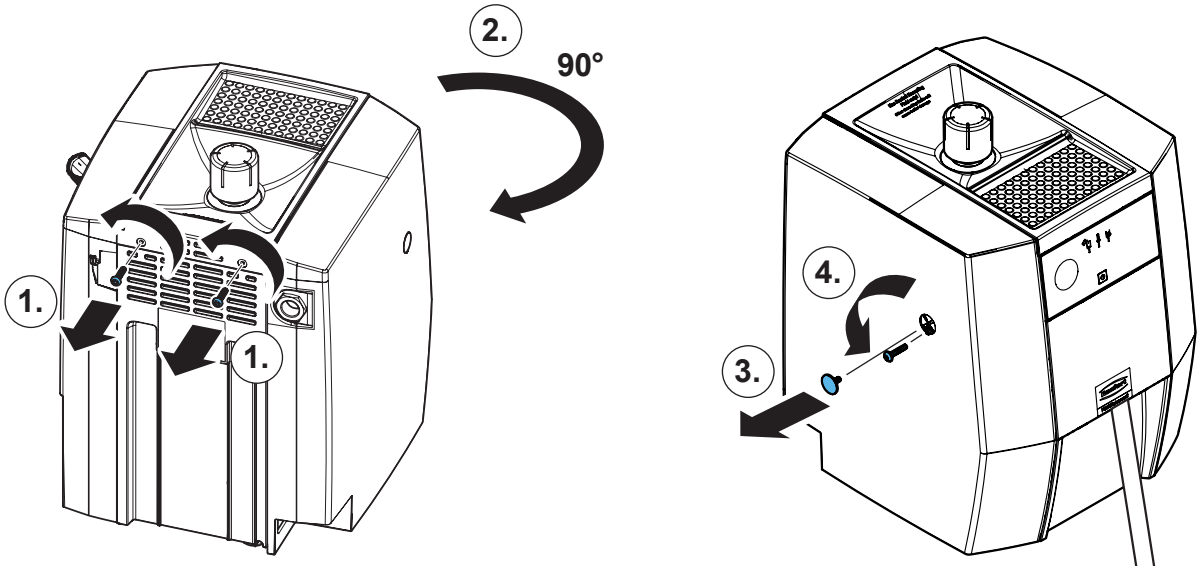


## 3.

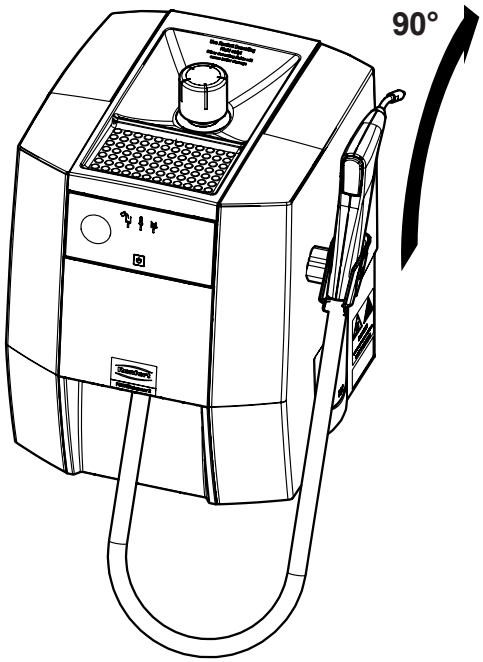


## 4.

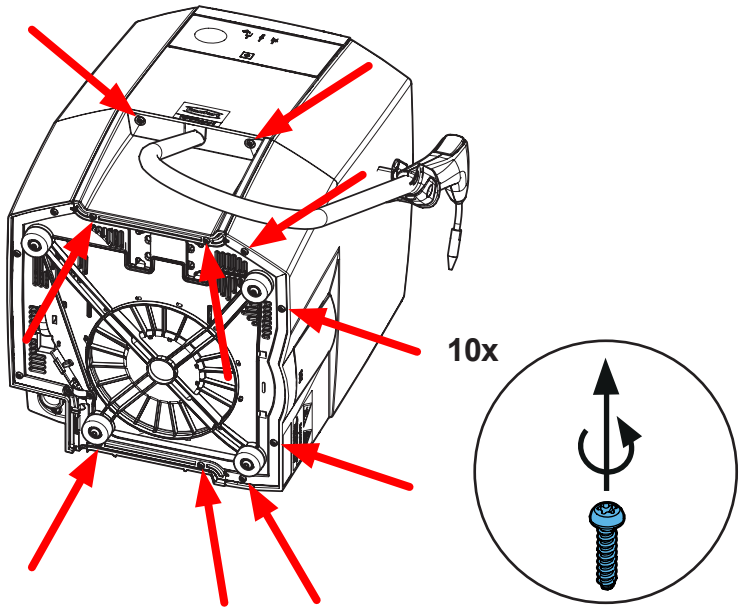

**5.**

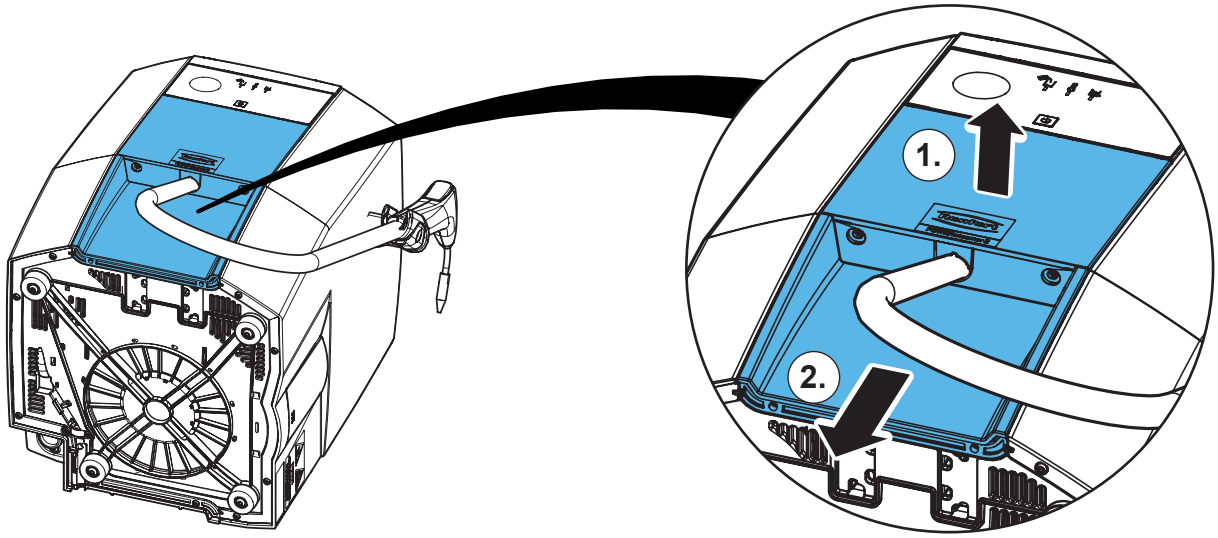


**6.**

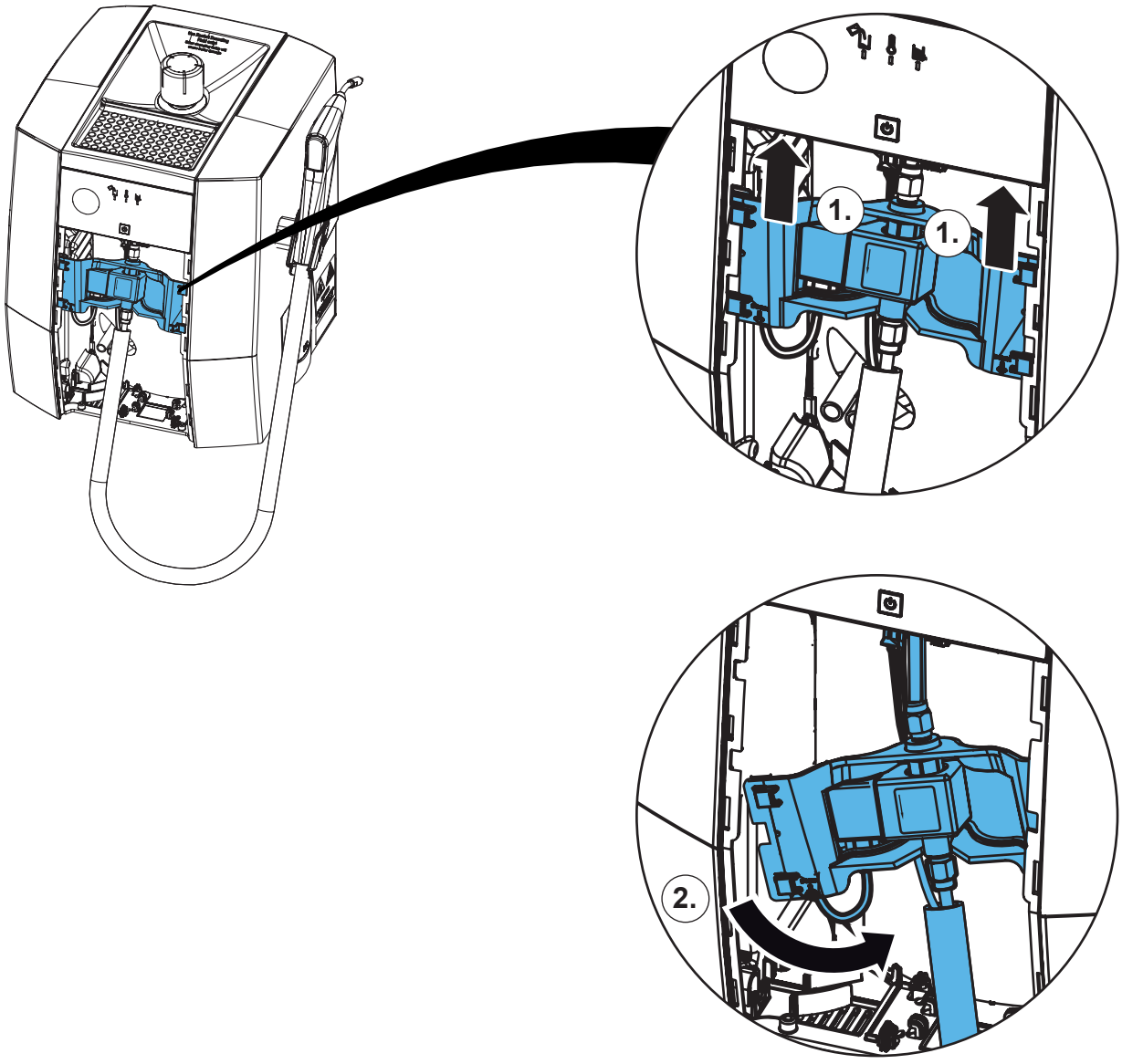

**7.**

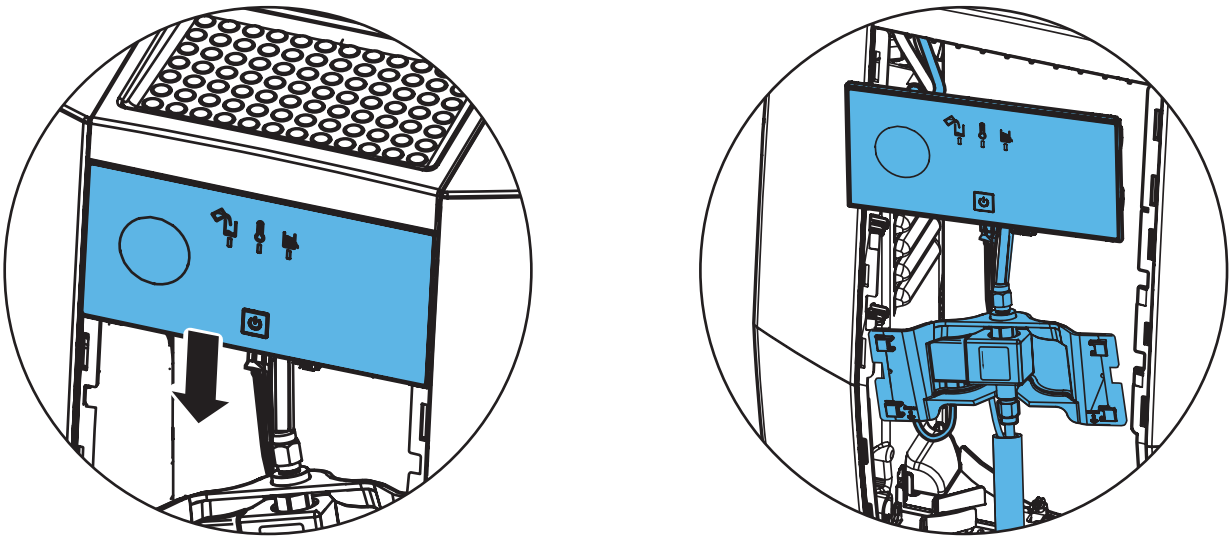

**8.**

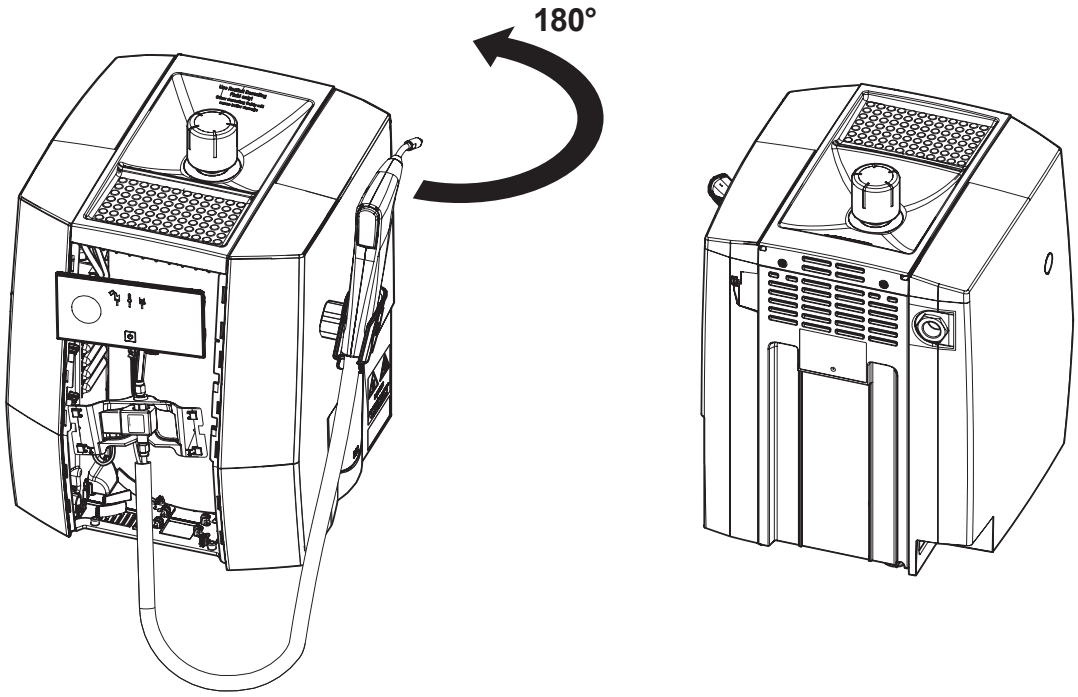


**9.**

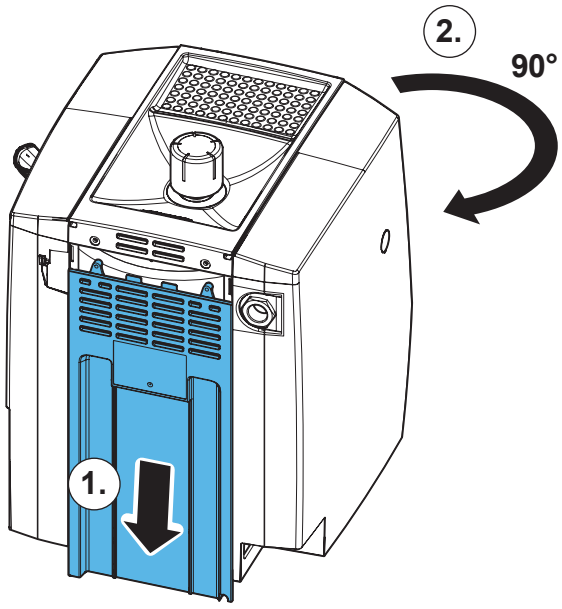

**10.**

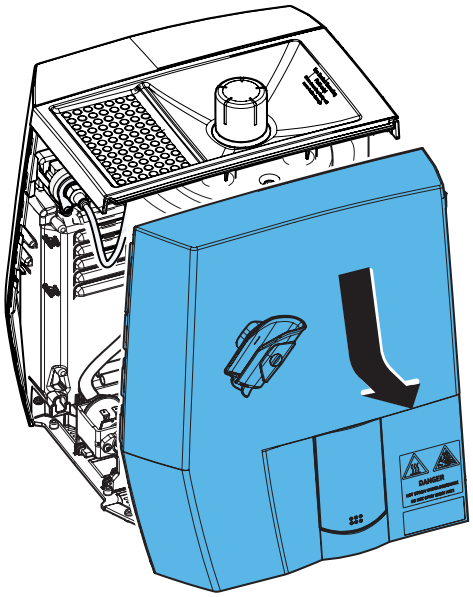

**11.**

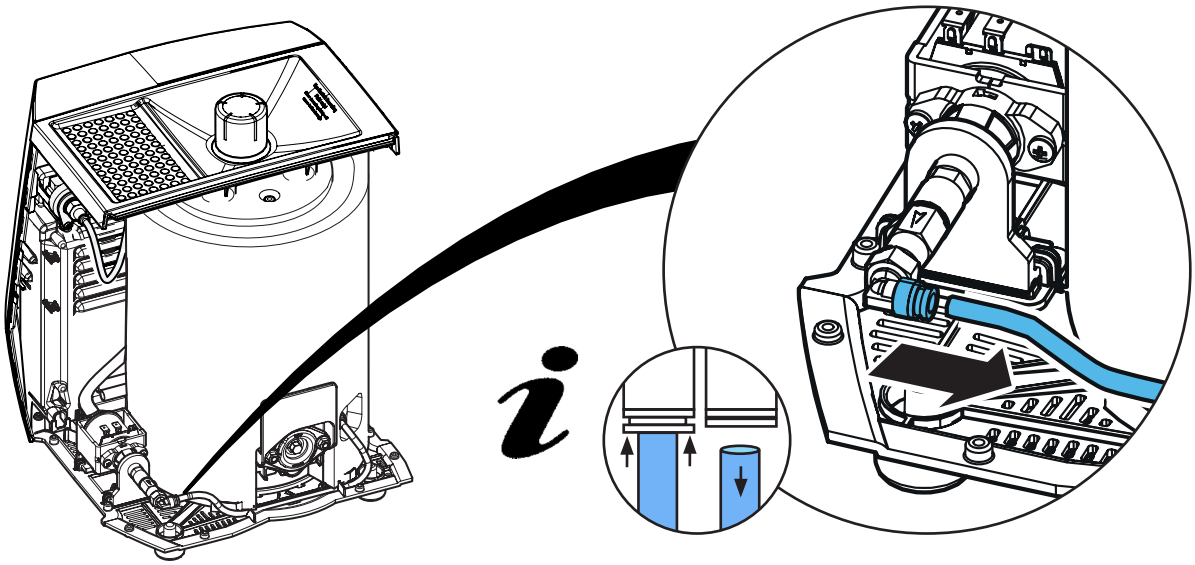

**12.**

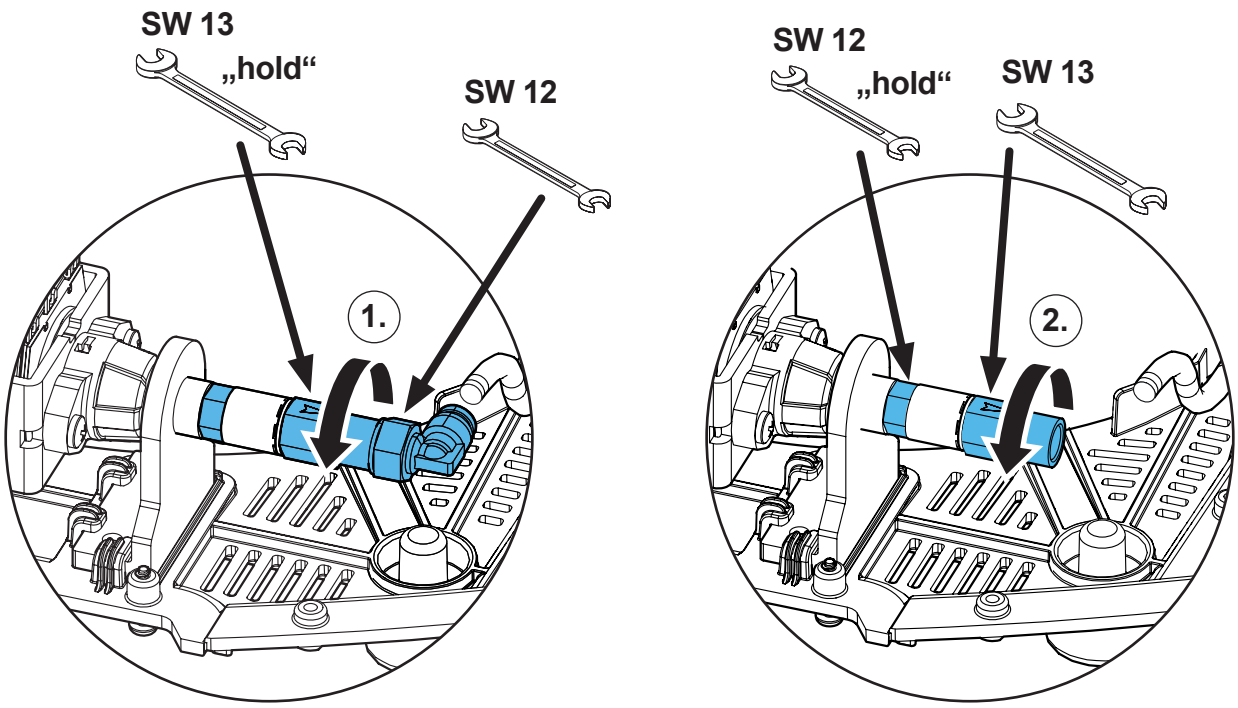

**13.**

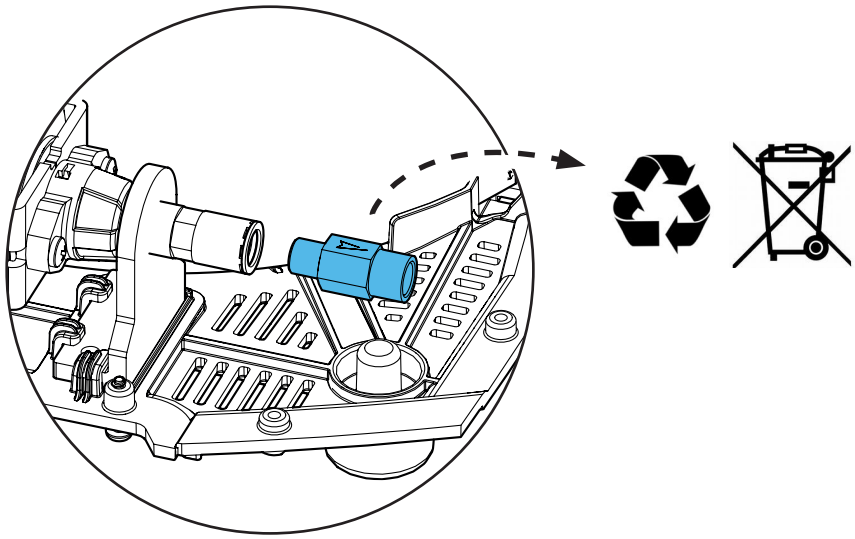

**14.**

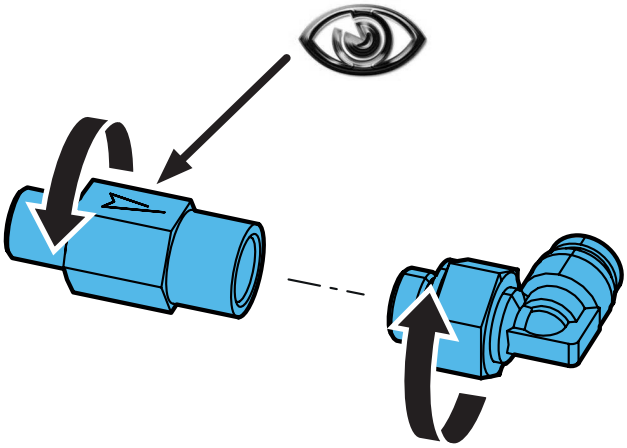

**15.**

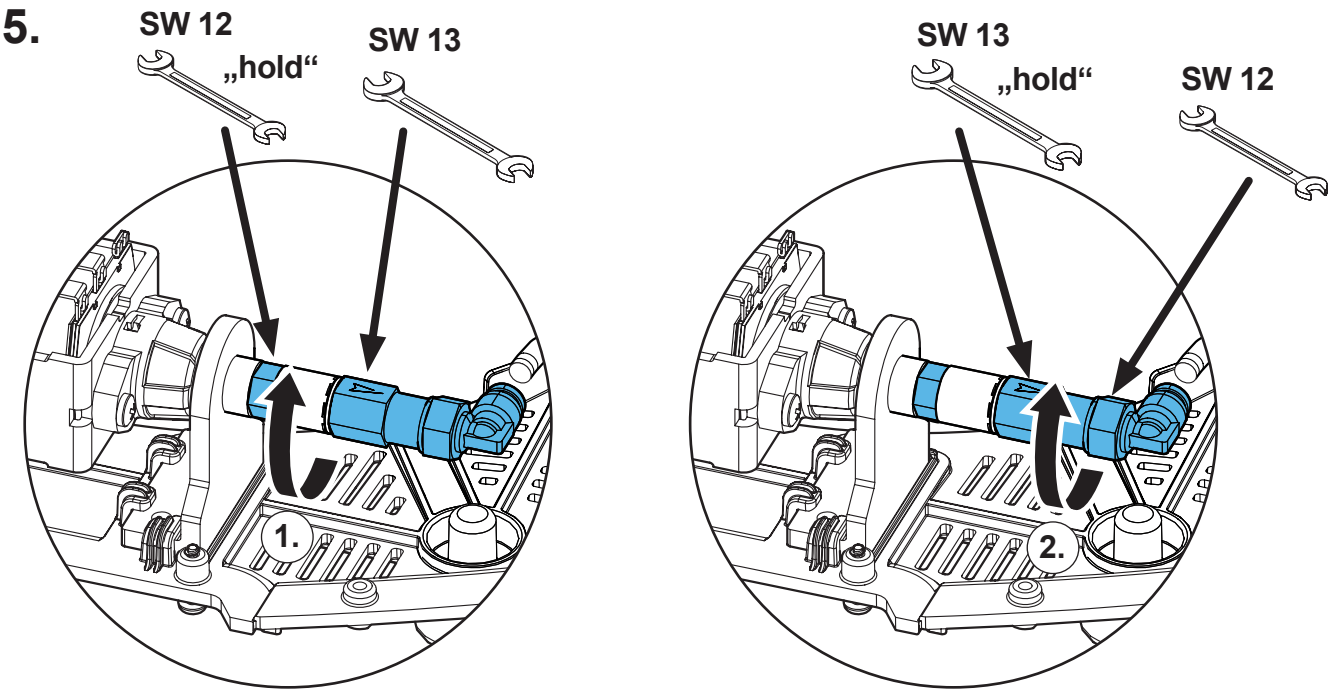

16.

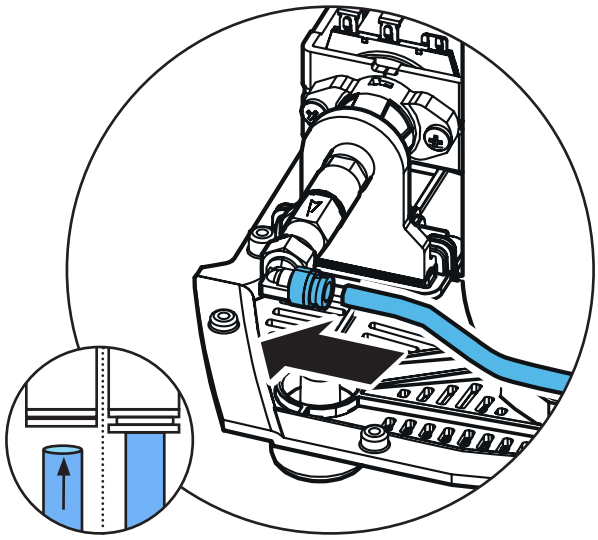

17.

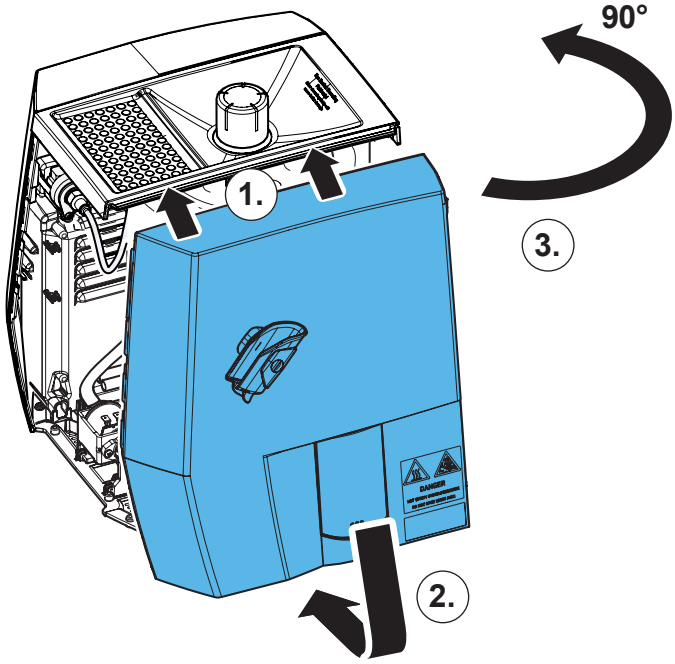


18.

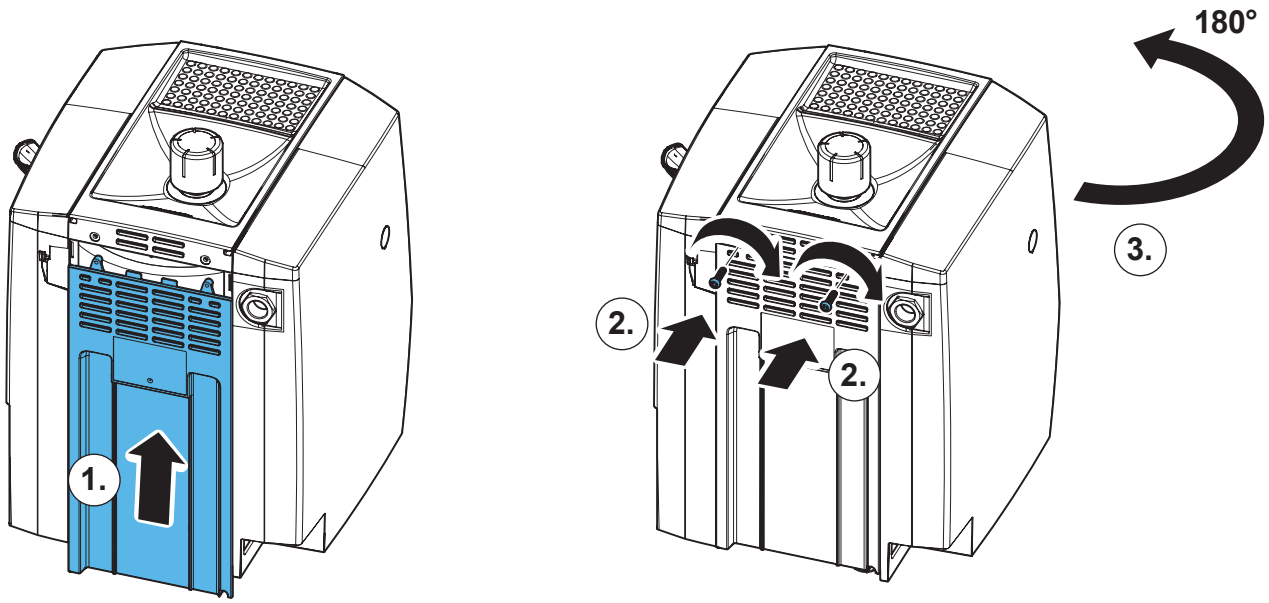

**19.**

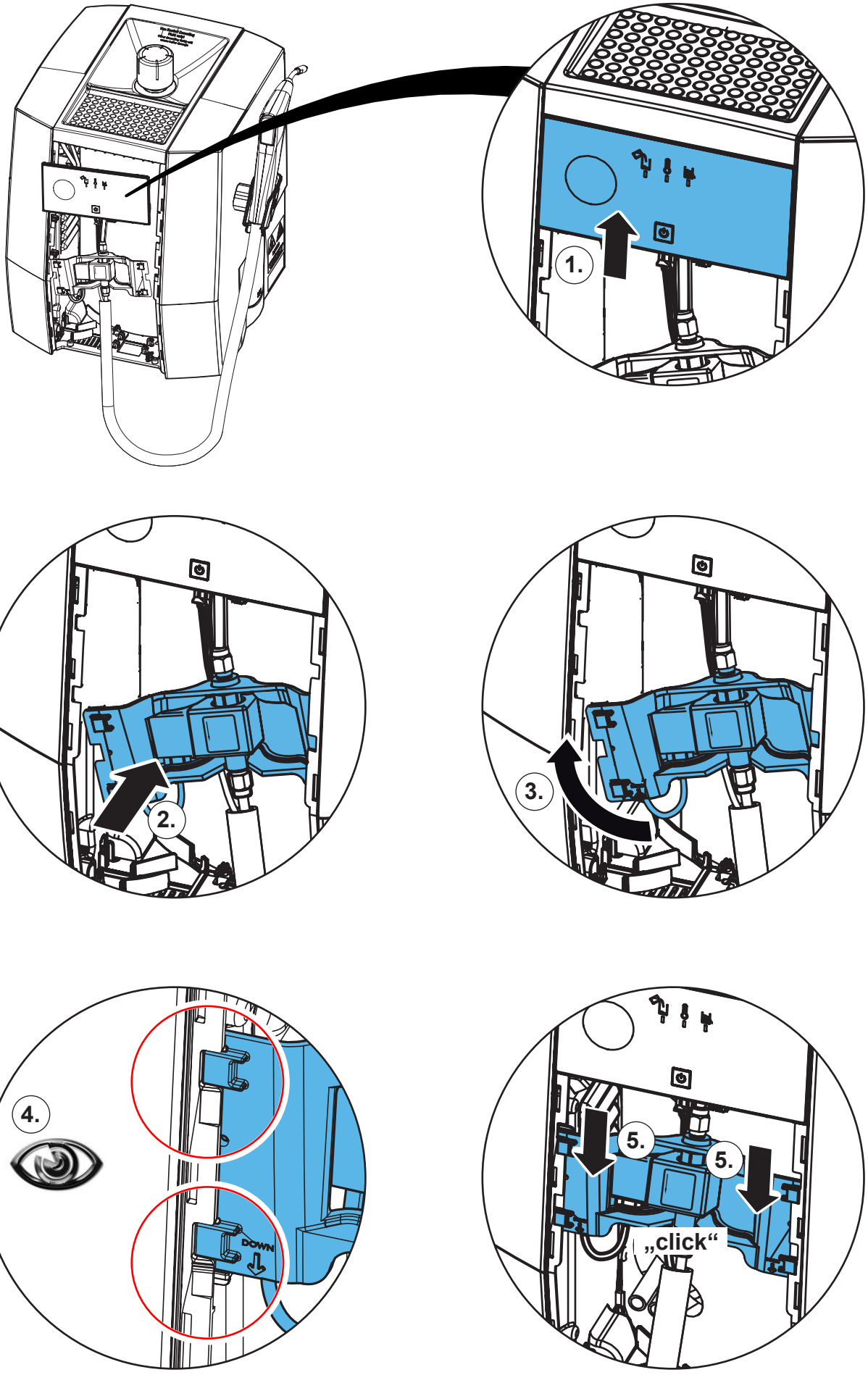

**20.**

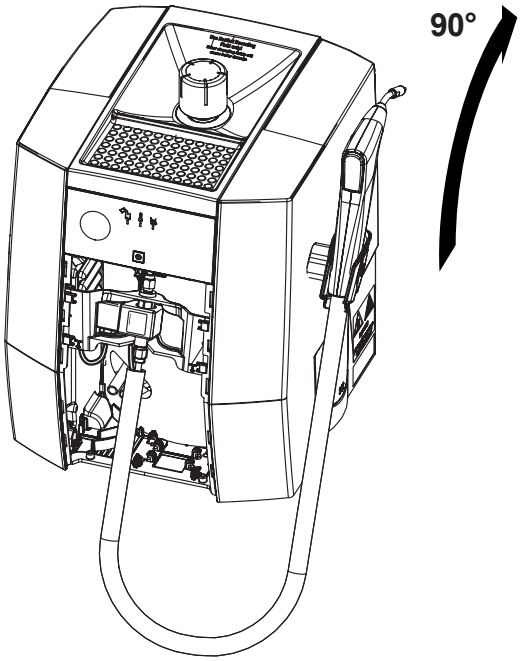


**21.**

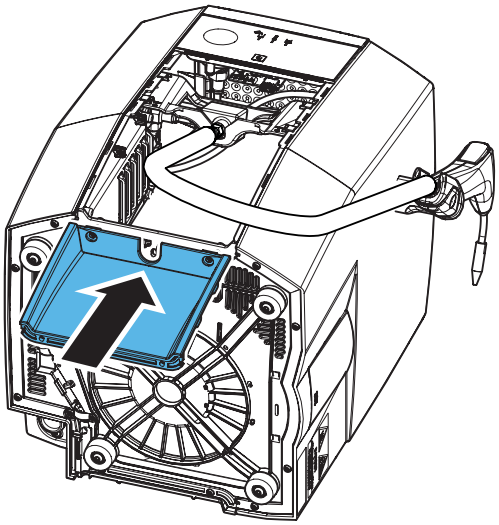

**22.**

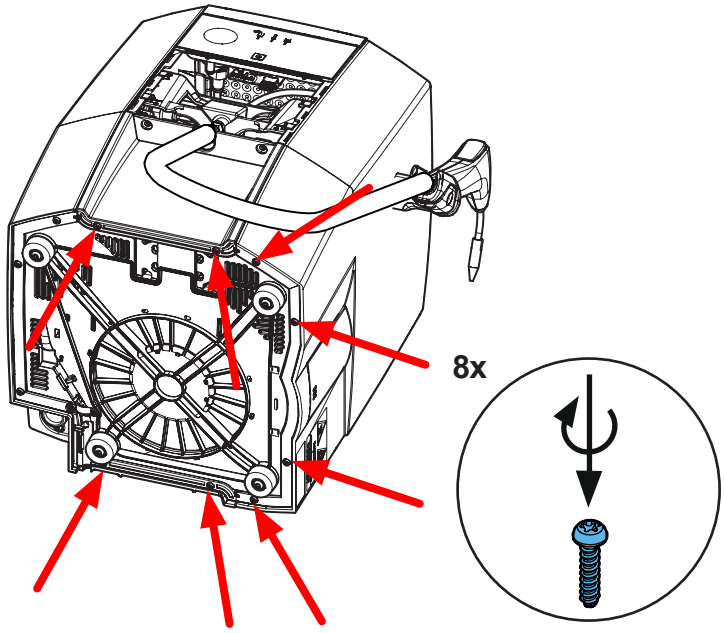

**23.**

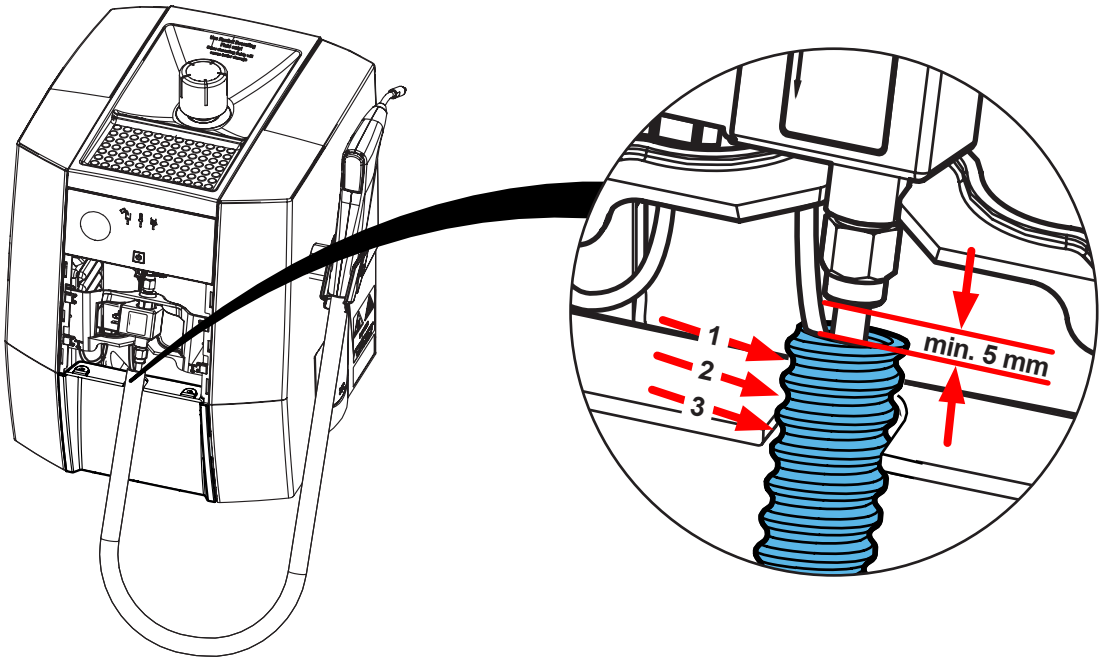


**24.**

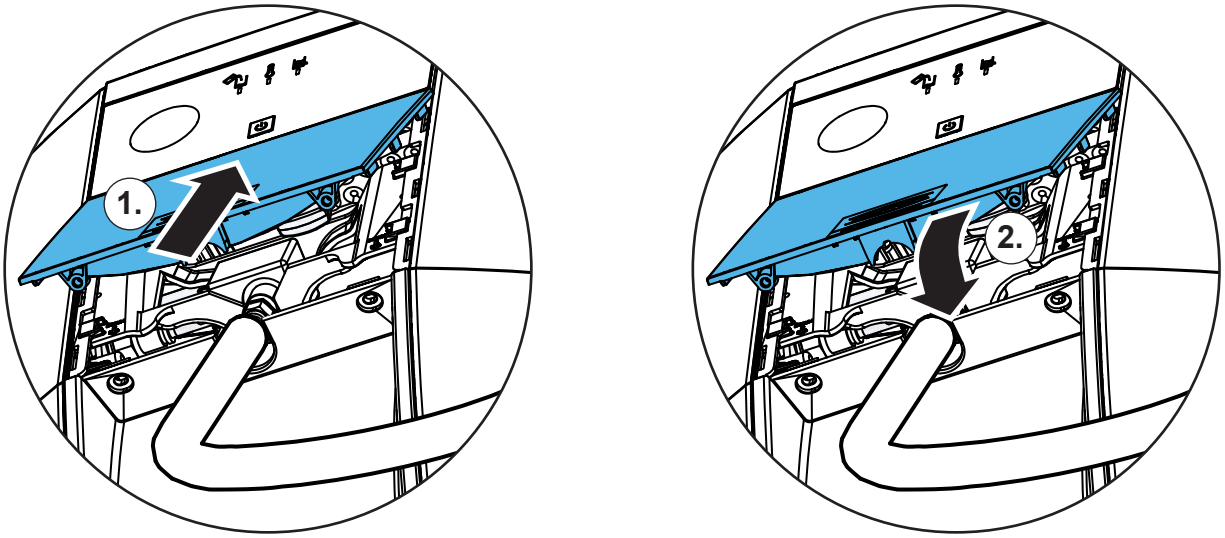


**25.**

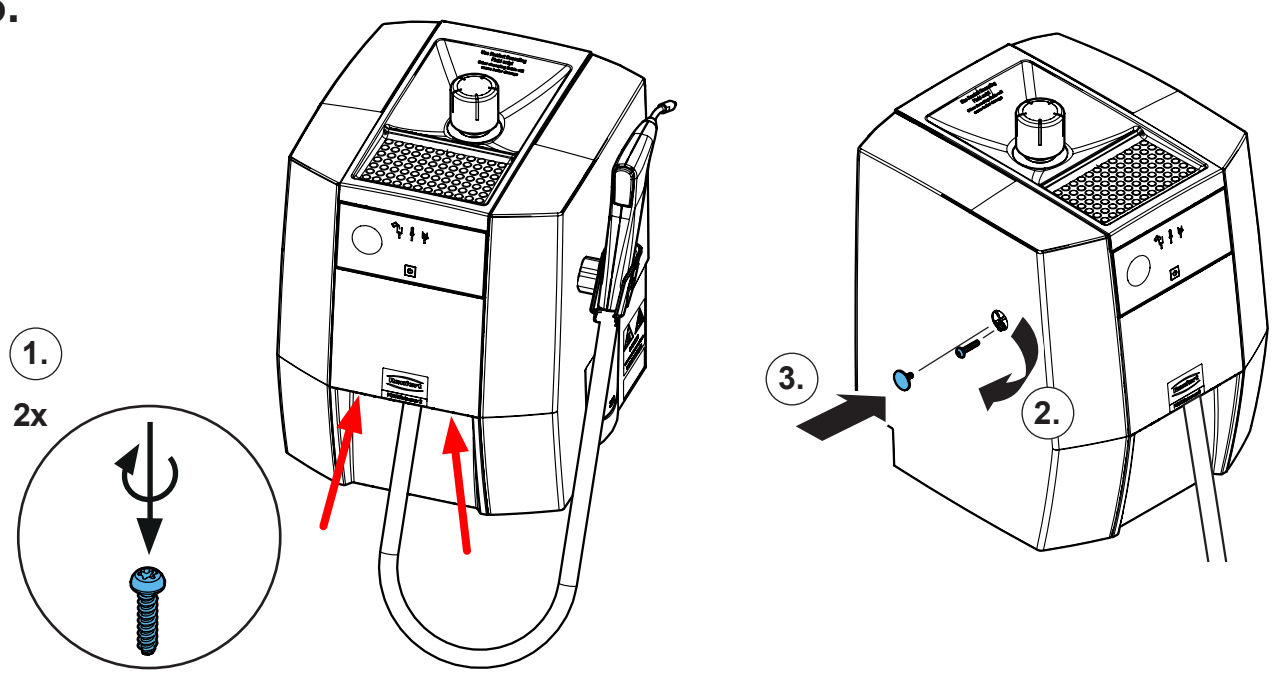

**Montageanleitung • Assembly Instruction • Instruction d'installation Istruzioni l'istallazione • Instrucciones de montaje • Руководство по монтажу**

# 90003 3671

Trafo bei Spannungsvarianten • Transformer for voltage variants • Transformateur pour les variantes de tension • Trasformatore per le varianti di tensione • Transformador para variantes de tensión • Трансформатор для различных вариантов напряжения

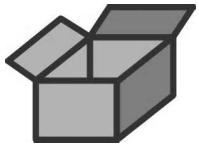

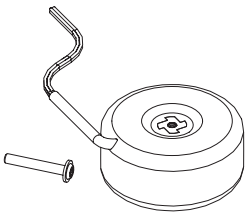





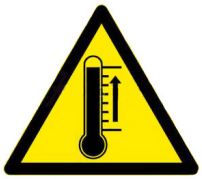





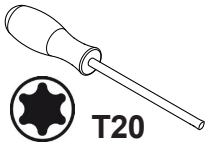


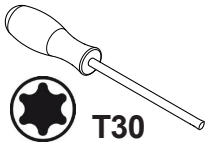


**1.**

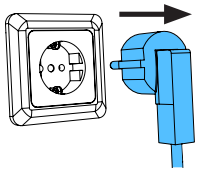

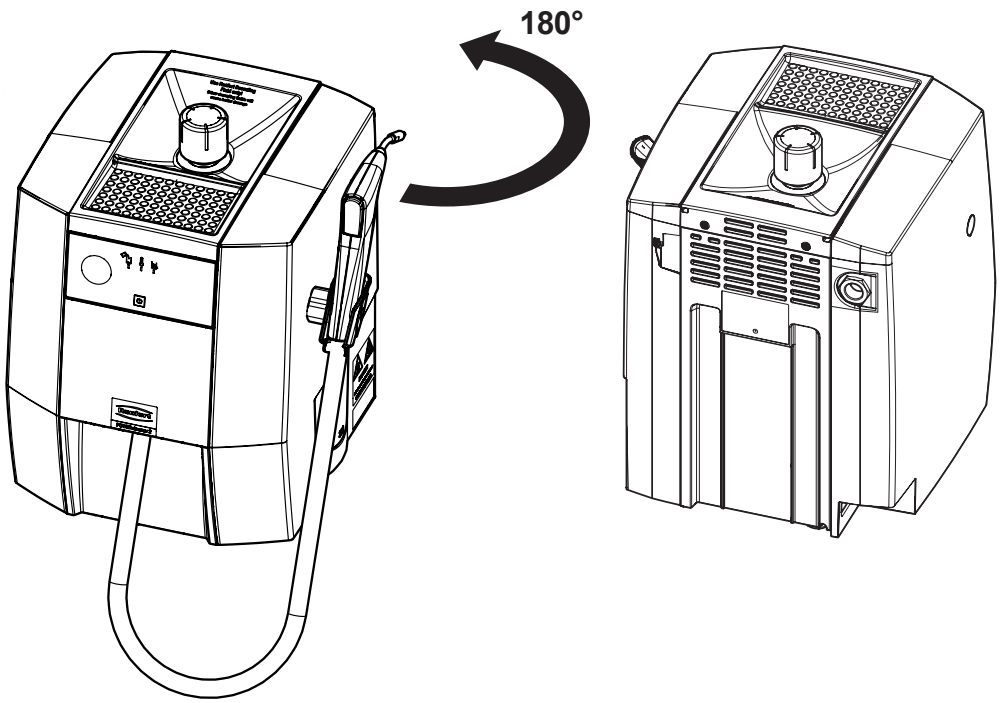


21-6925 07112024

## 2.

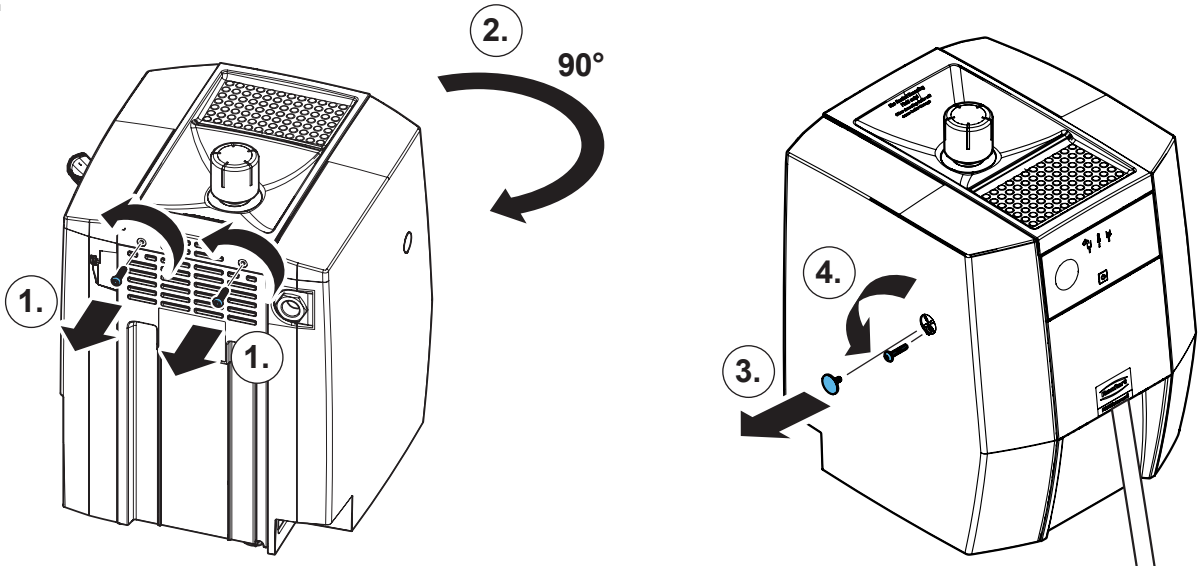


## 3.

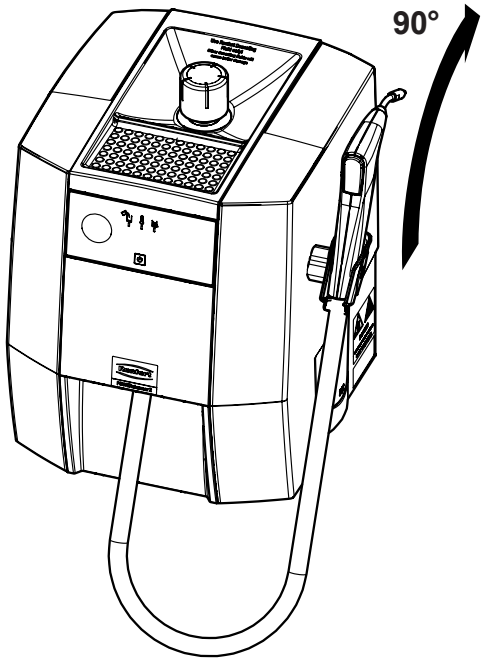


## 4.

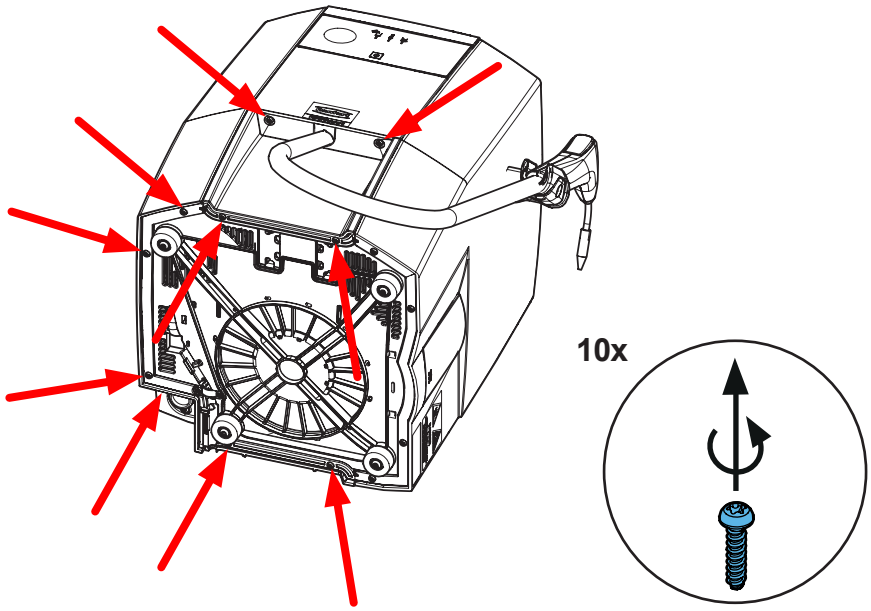

**5.**

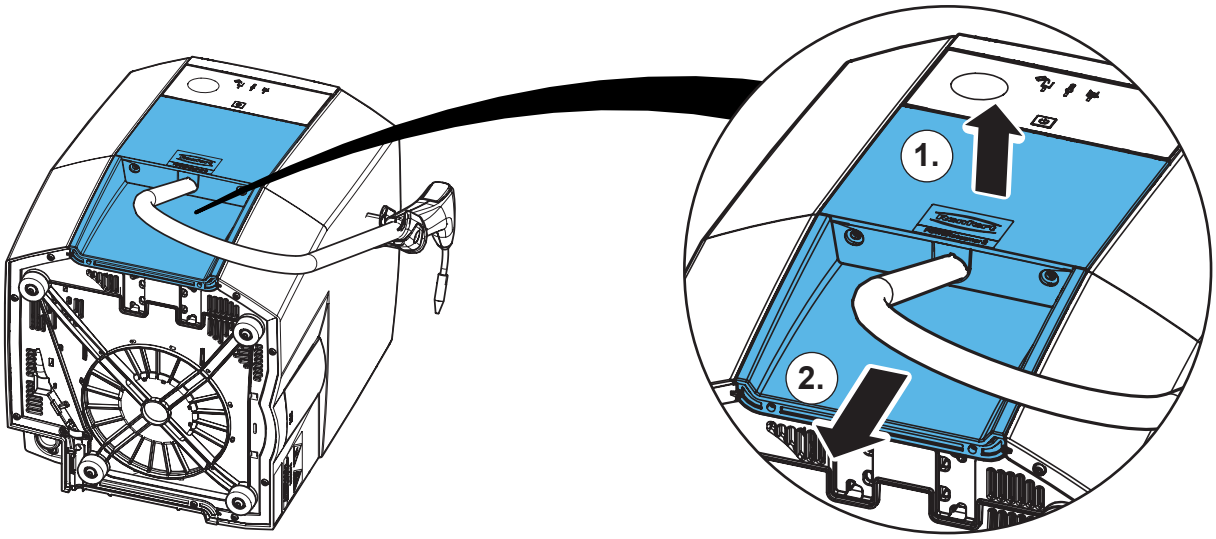


**6.**

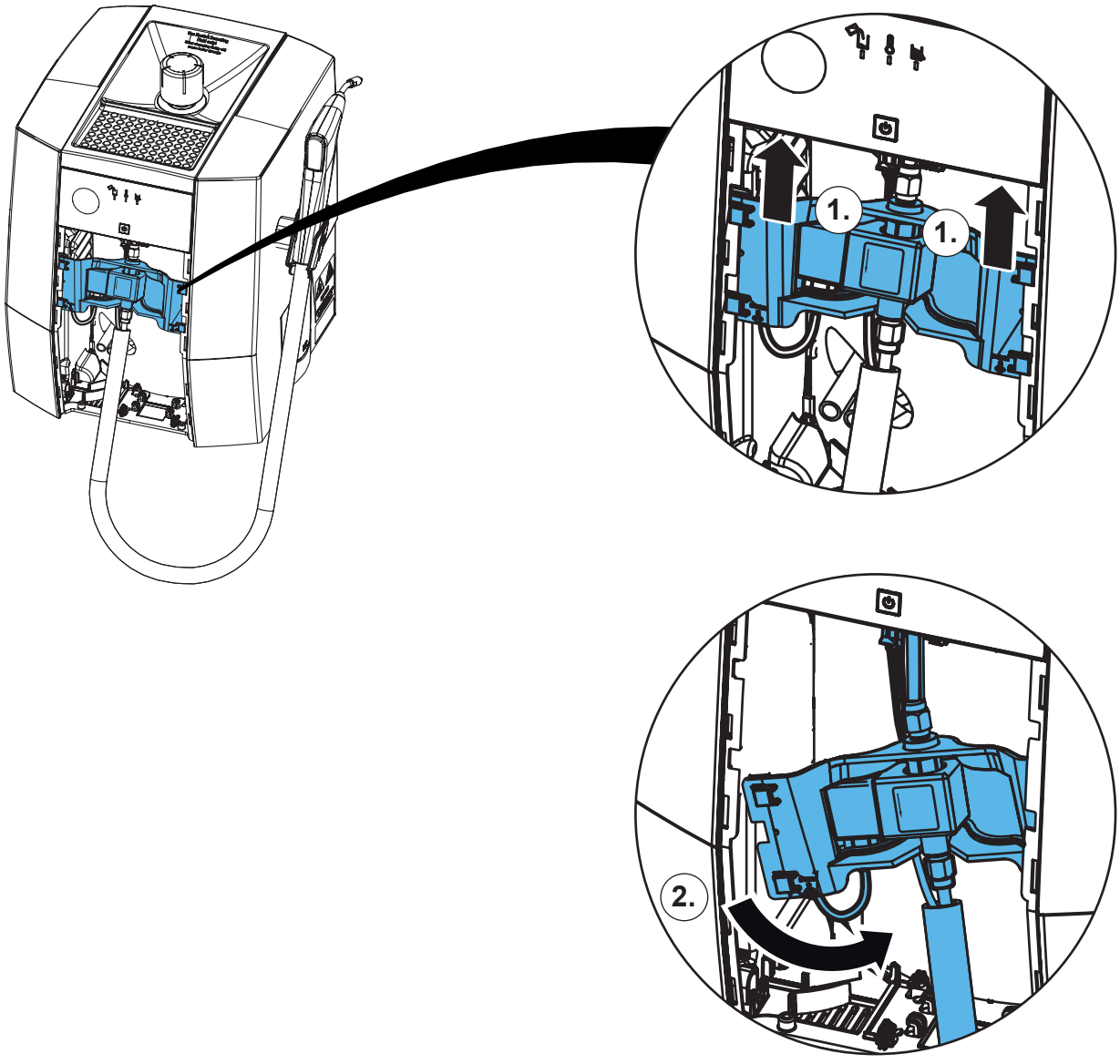

**7.**

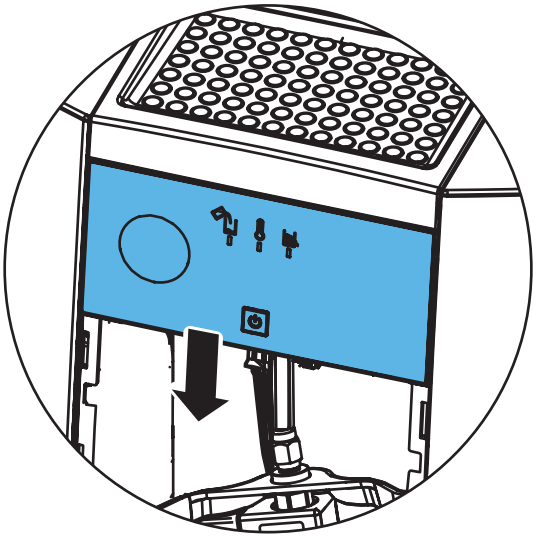

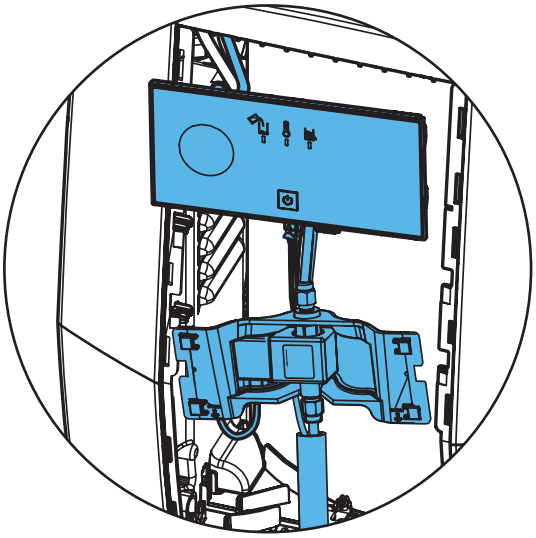

**8.**

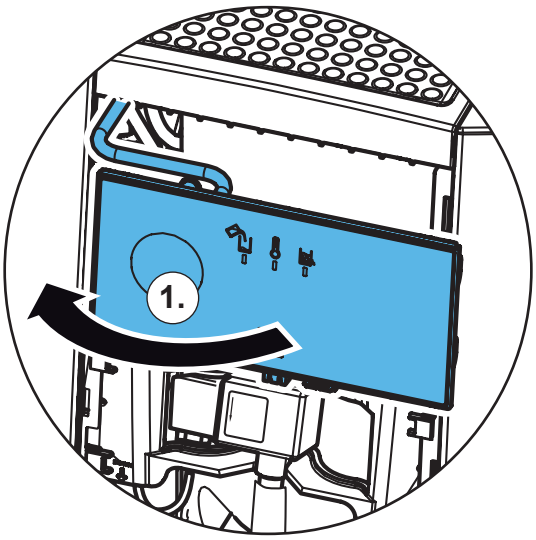


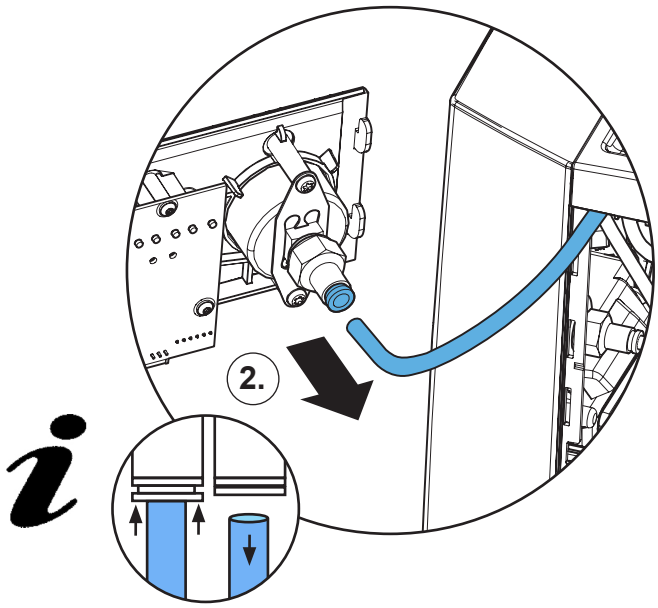


**9.**

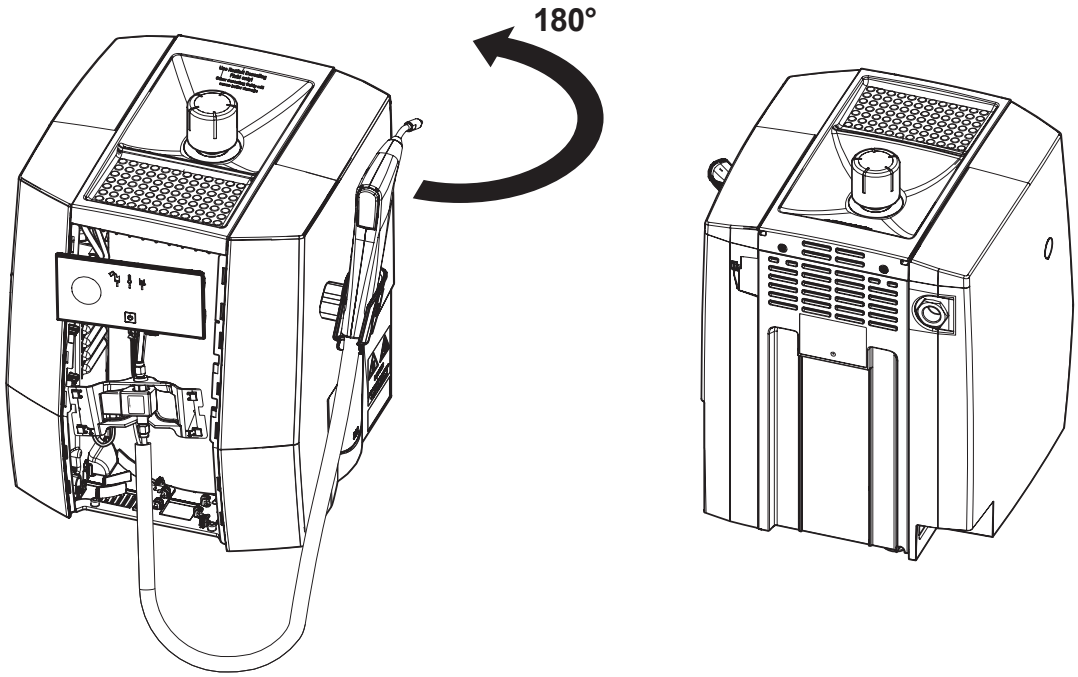

**10.**

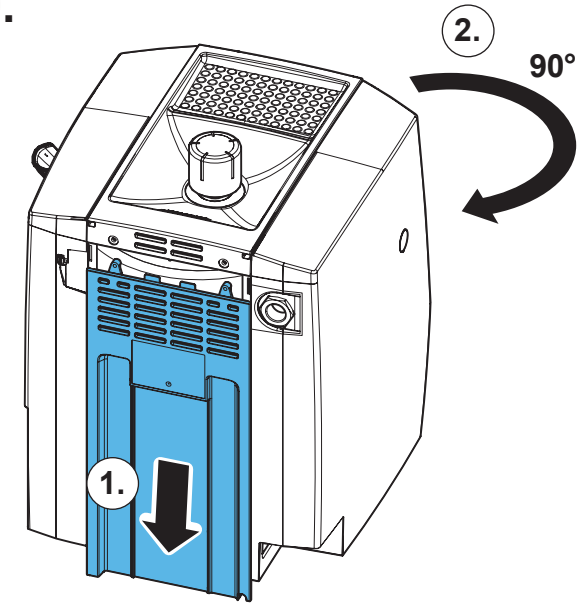


**11.**

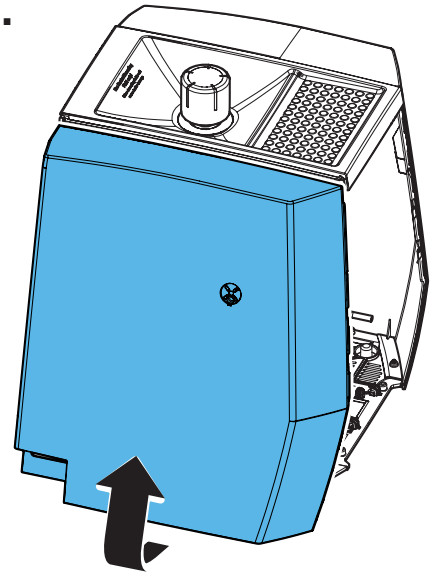

**12.**

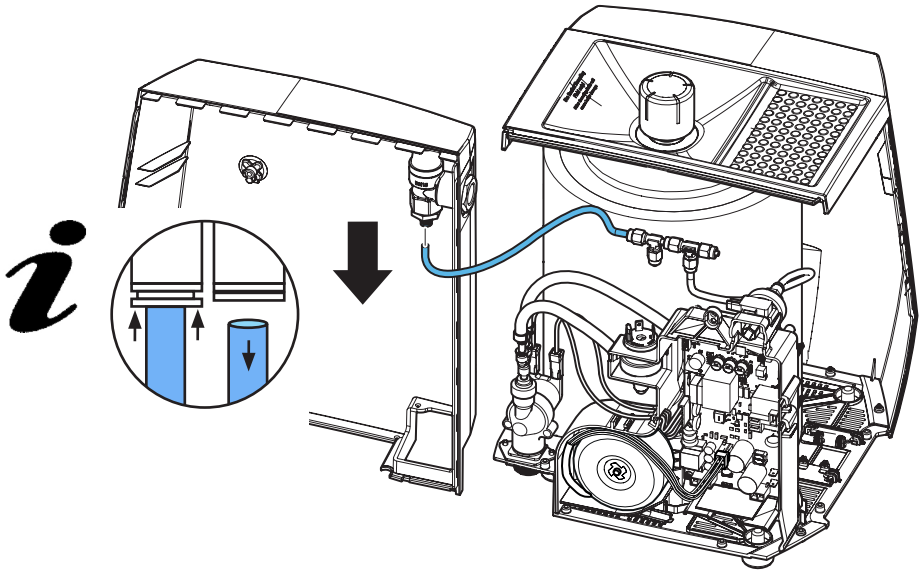

**13.**

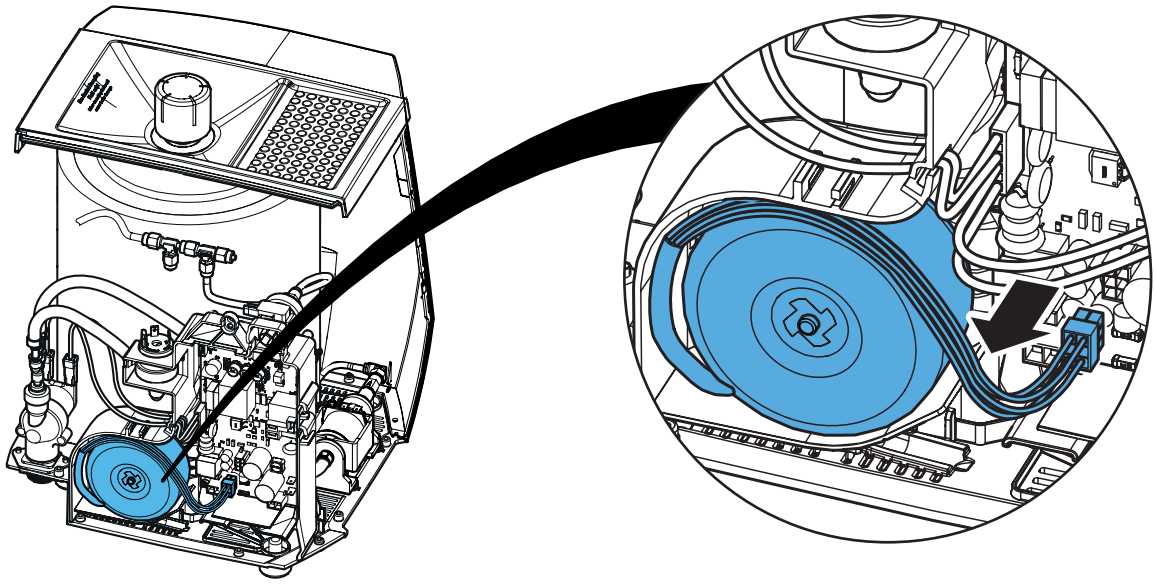

**14.**

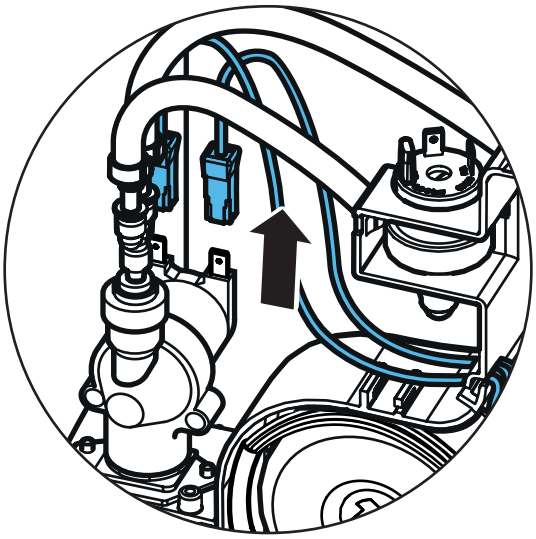

**15.**

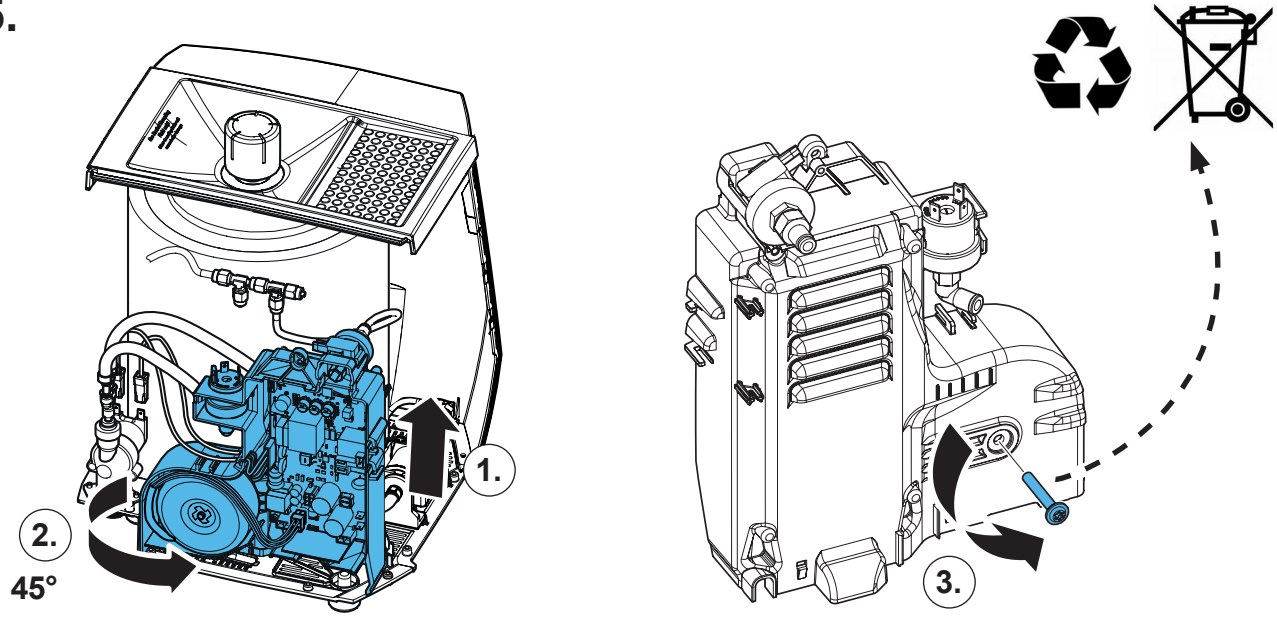

## 16.

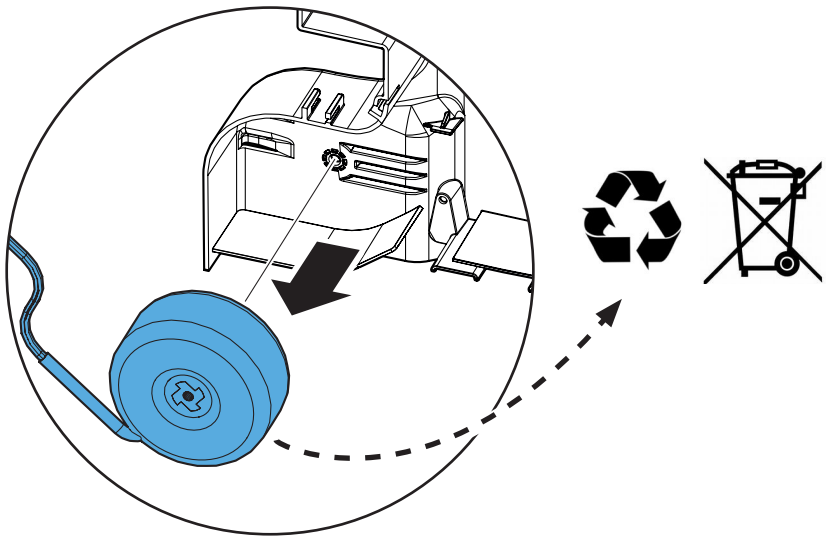

## 17.

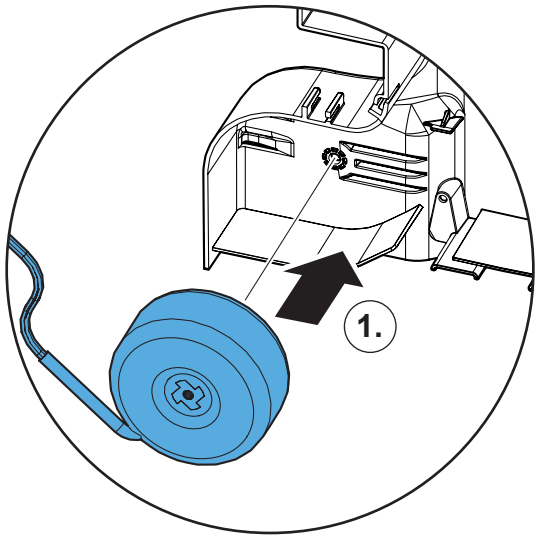


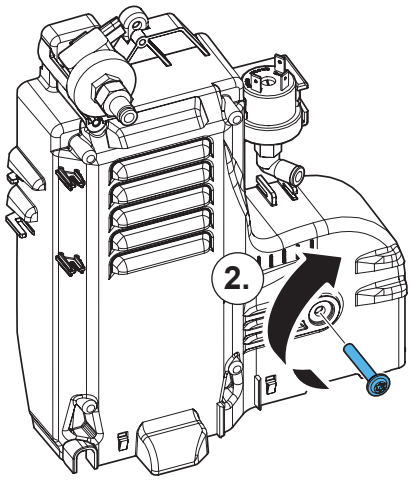


## 18.

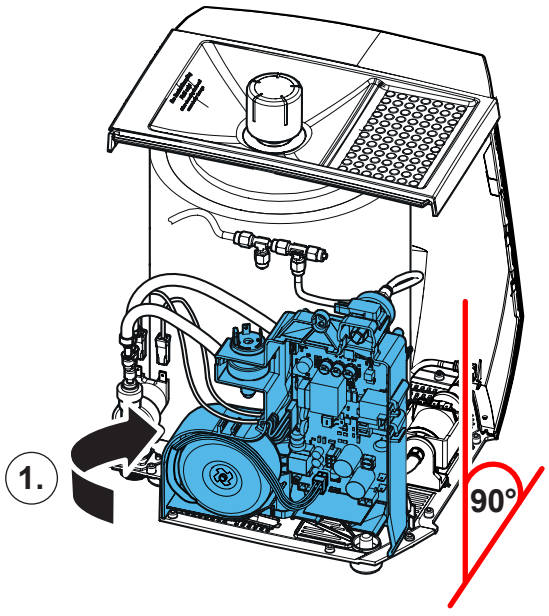


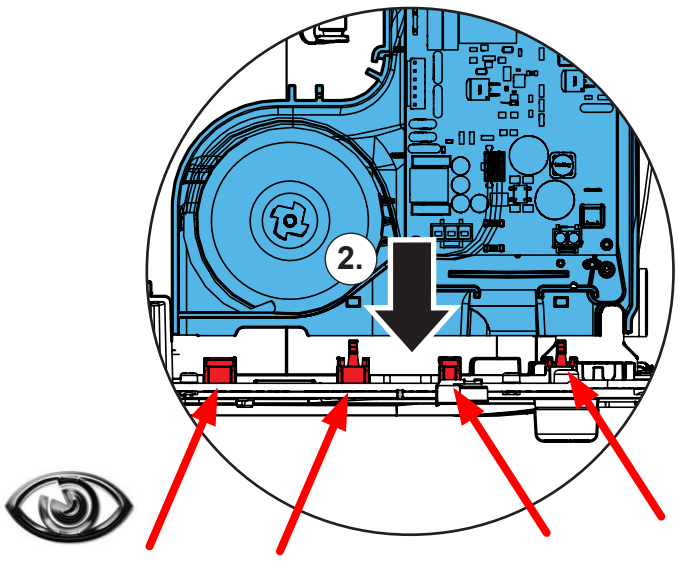

**19.**

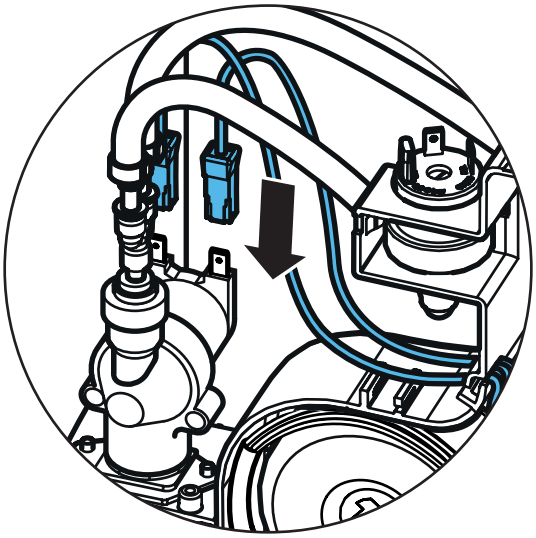

**20.**

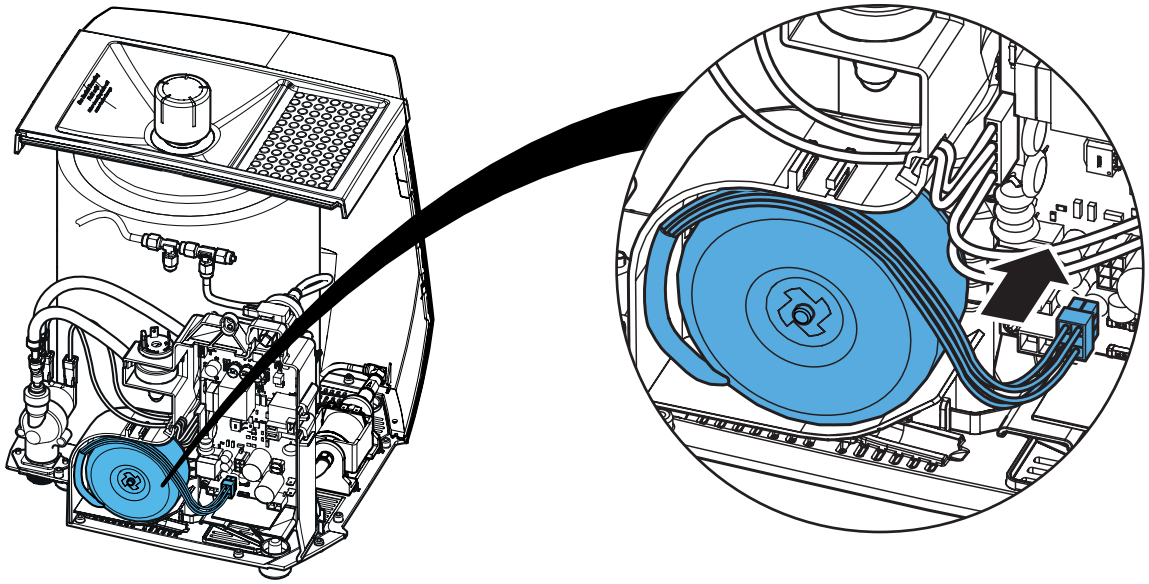

**21.**

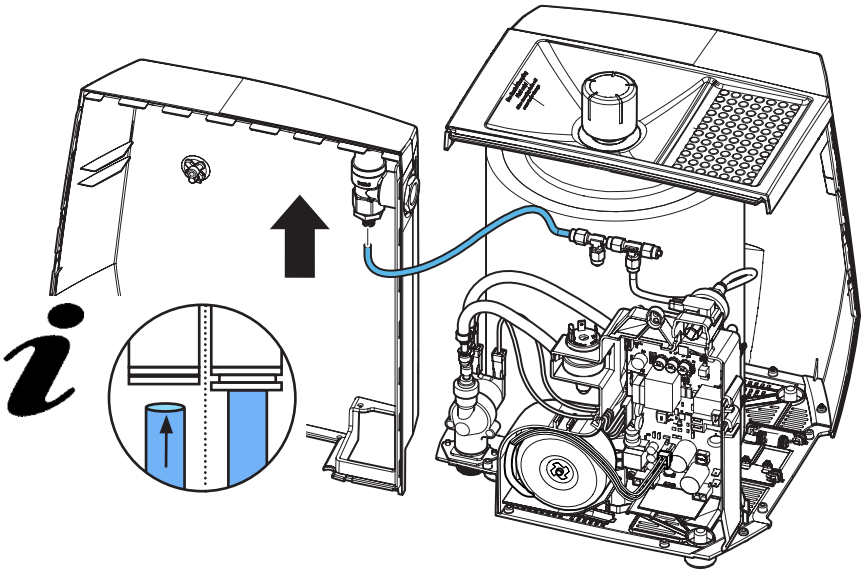

## 22.

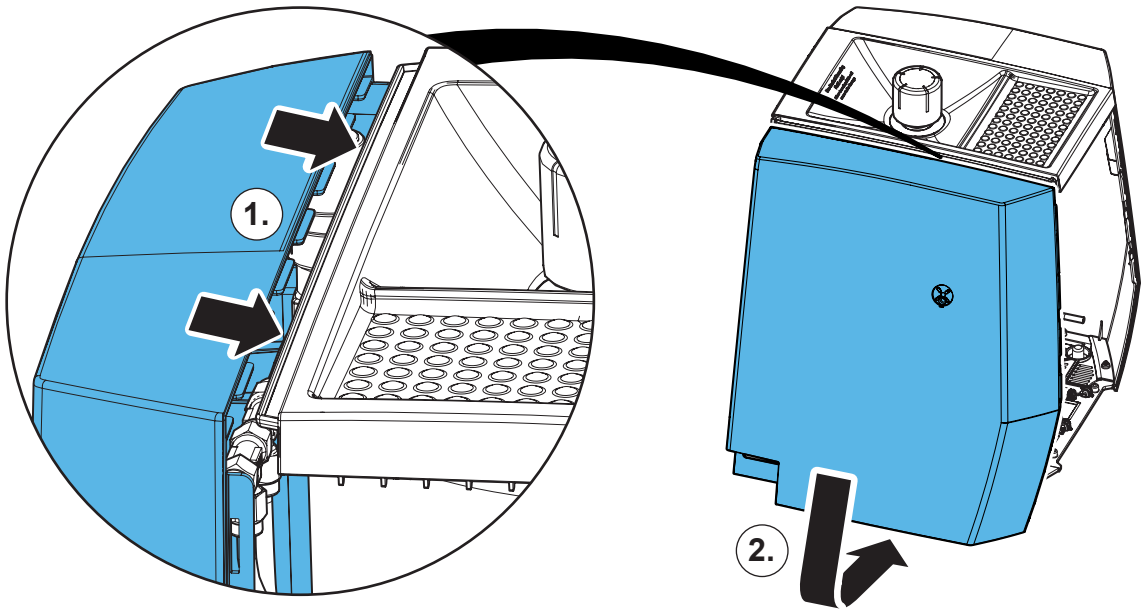


## 23.

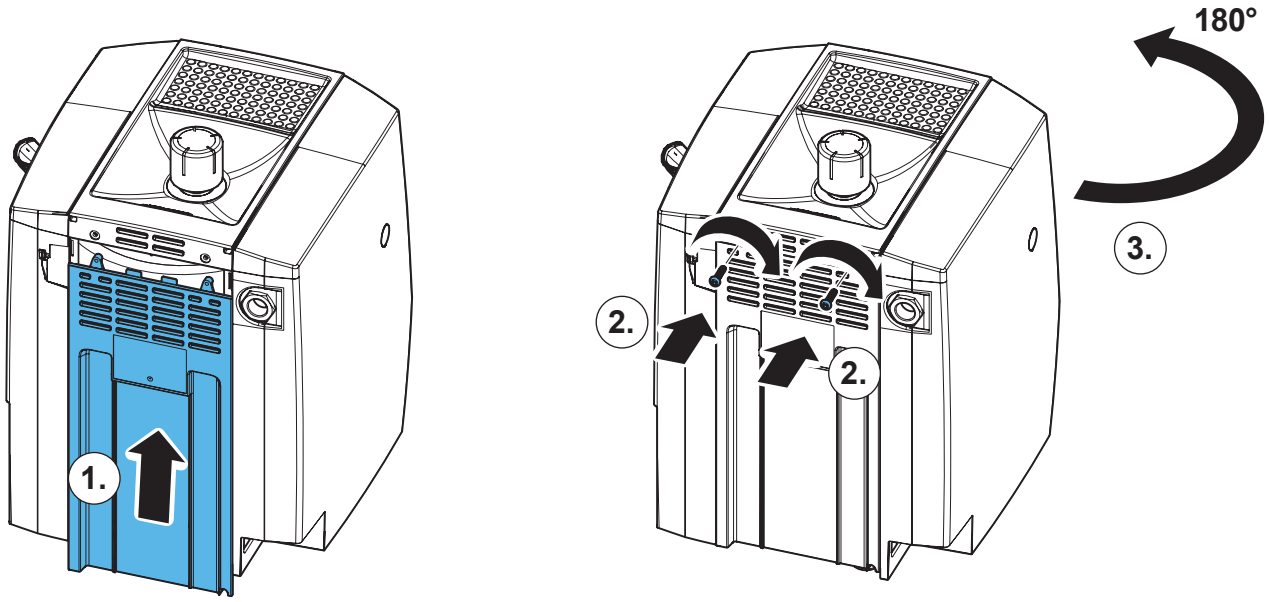


## 24.

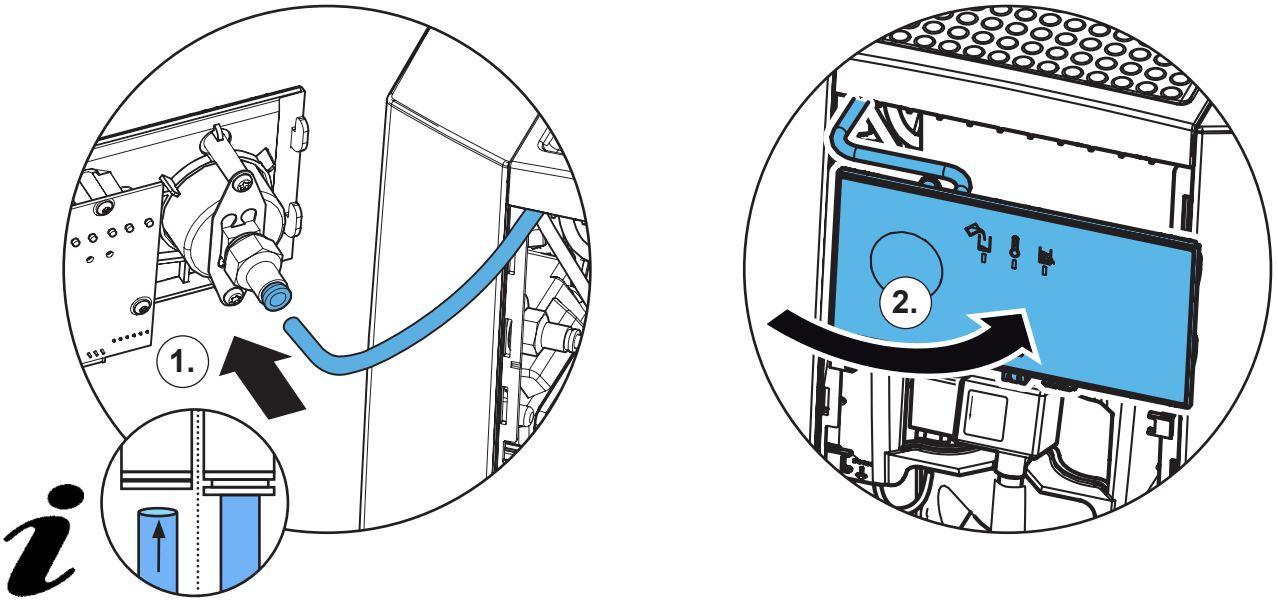

# 25.

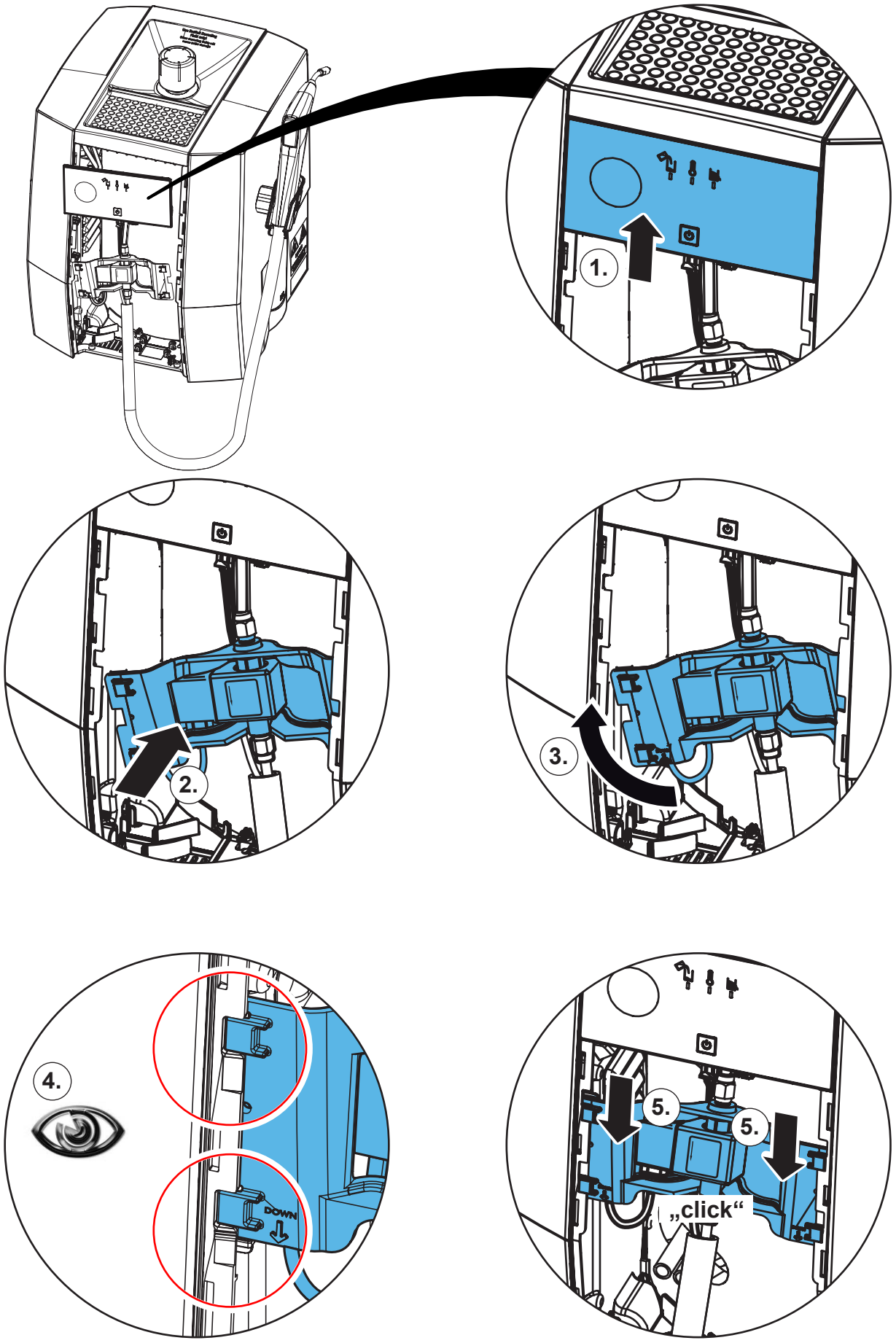

**26.**

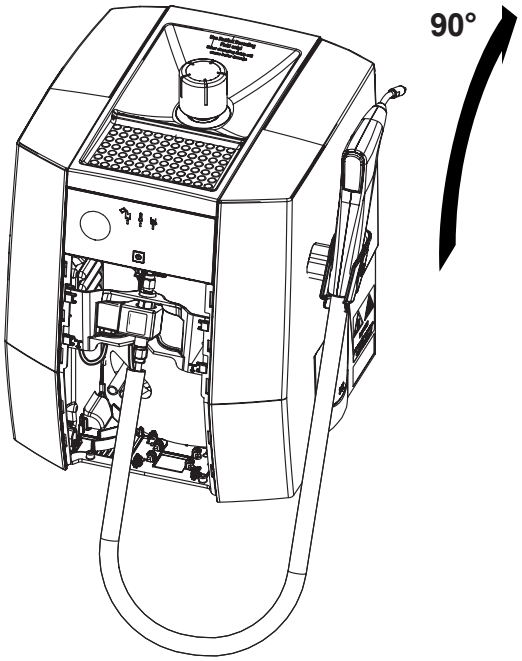


**27.**

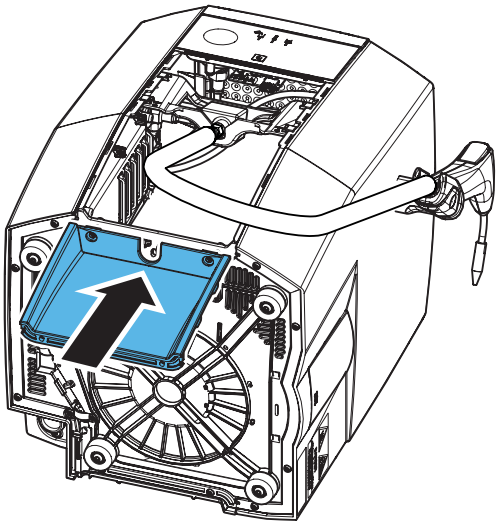

**28.**

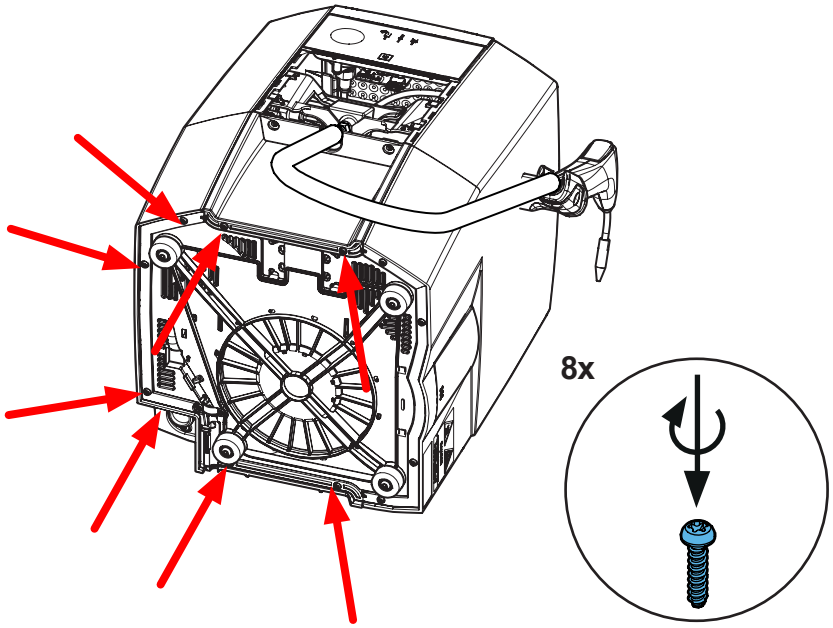

**29.**

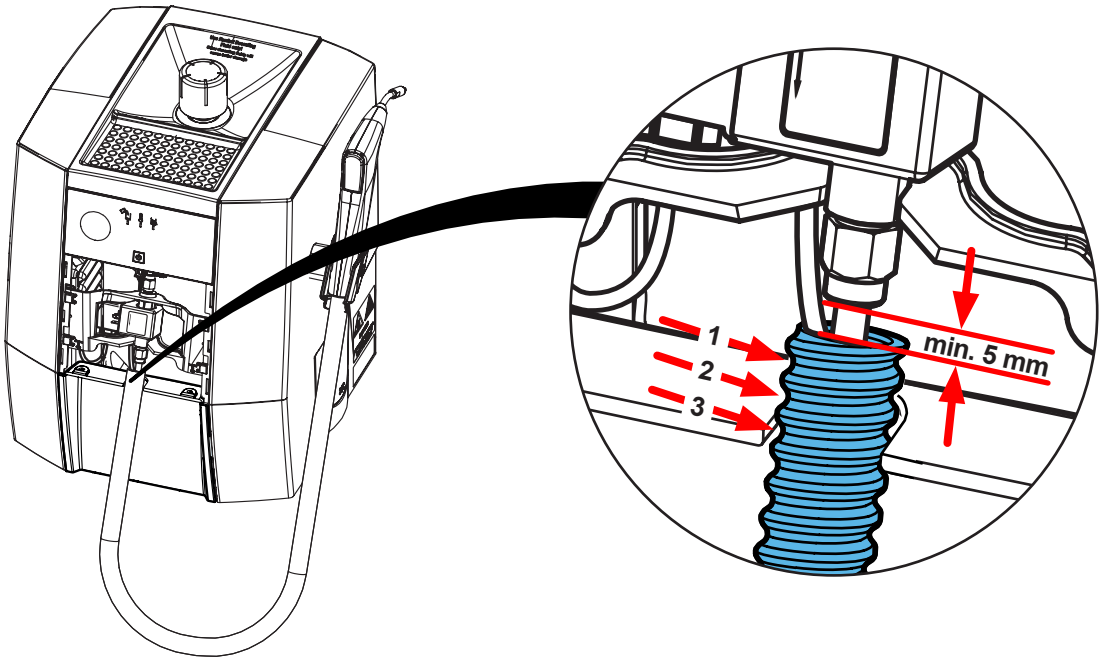


**30.**

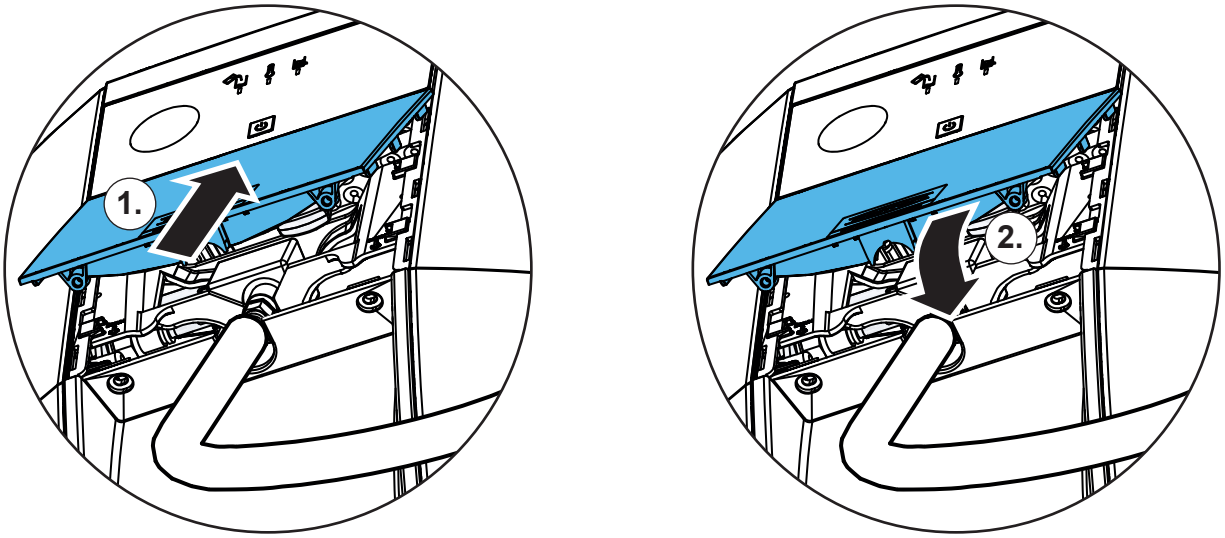


**31.**

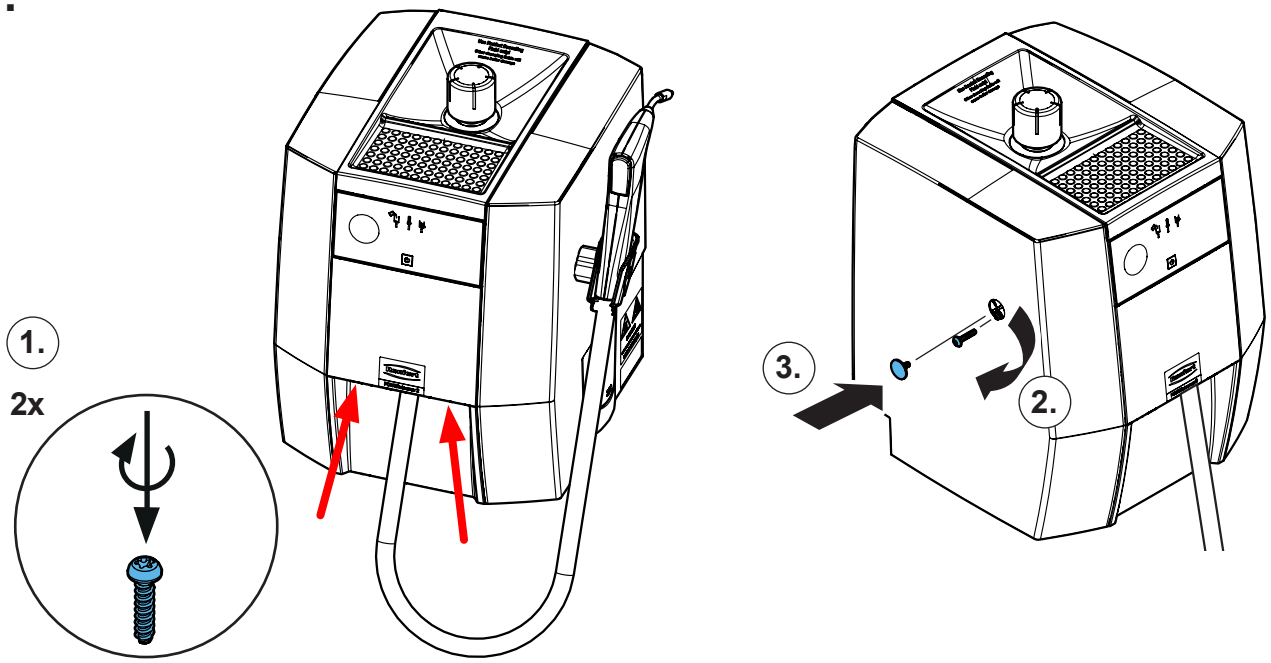

Renfert

making work easy

**Montageanleitung • Assembly Instruction • Instruction d'installation Istruzioni l'istallazione • Instrucciones de montaje • Руководство по монтажу**

# 90002 0976

Zulaufschlauch kpl. Trimmer • Admission hose compl. Trimmer • Tuyau d'amenée compl. • Taille-plâtre • Tubo di approvvigionamento compl. Squadramodelli • Tubo de entrada, completo recortadora • Впускной шланг для триммера

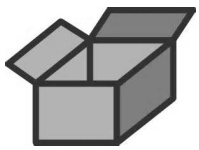

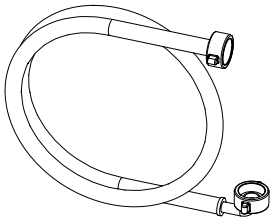





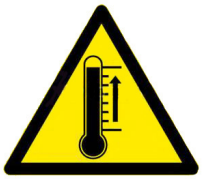



**1.**

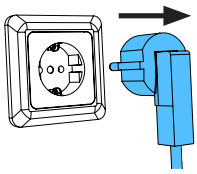

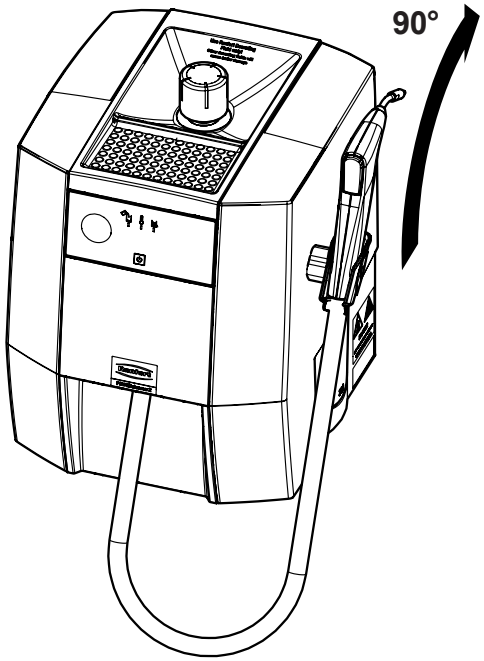


21-6925 07112024

**2.**

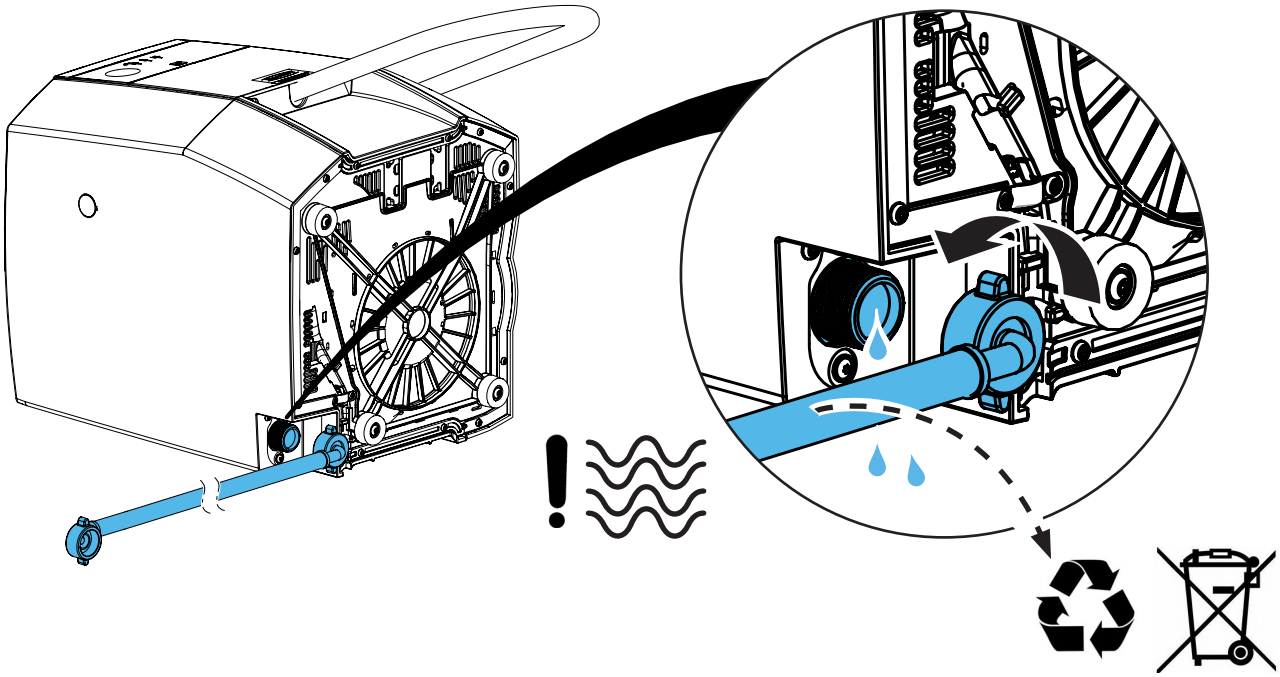

**3.**

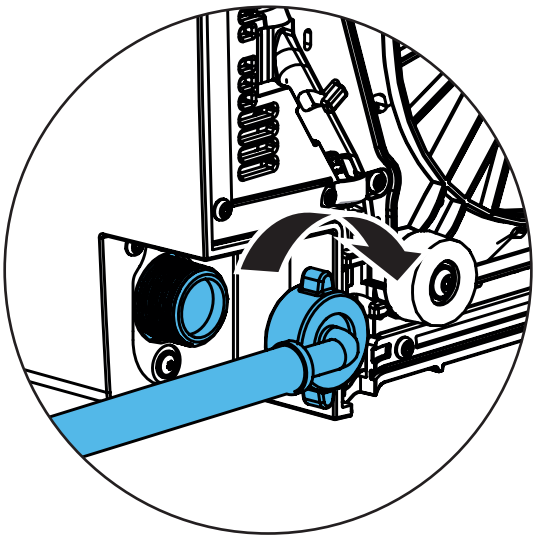

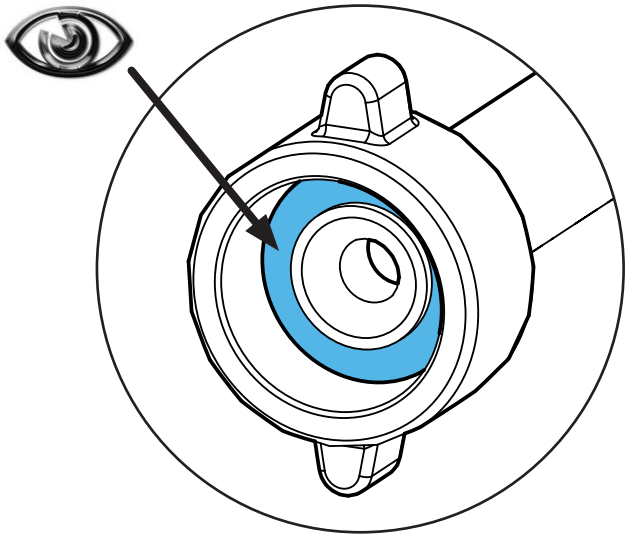

**Montageanleitung • Assembly Instruction • Instruction d'installation Istruzioni l'istallazione • Instrucciones de montaje • Руководство по монтажу**

# 90003 0276

Kunststoffboden POWER steamer kpl. • Plastic base POWER steamer cpl. • Base en plastique cpl. POWER steamer • Base in plastica cpl. POWER steamer • Base de plástico cpl. POWER steamer



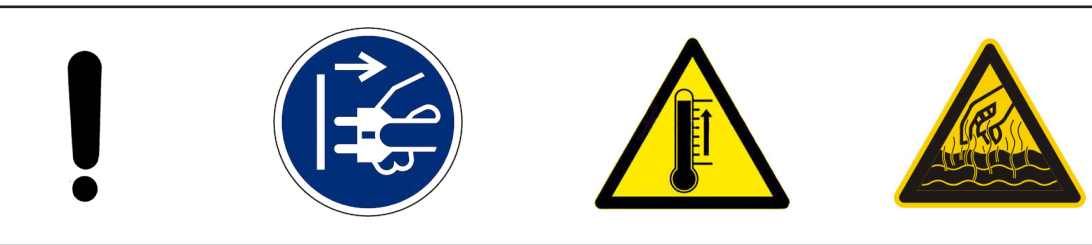

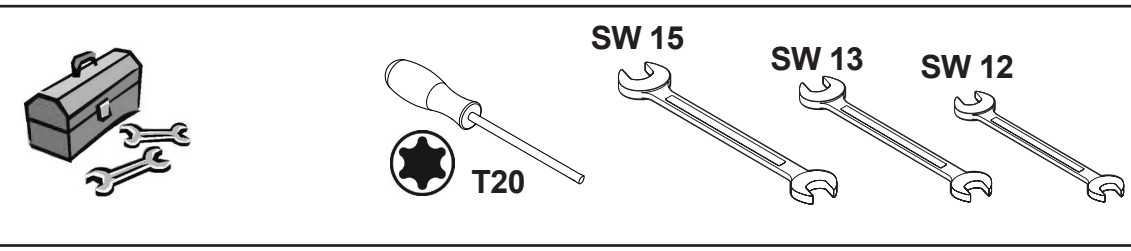


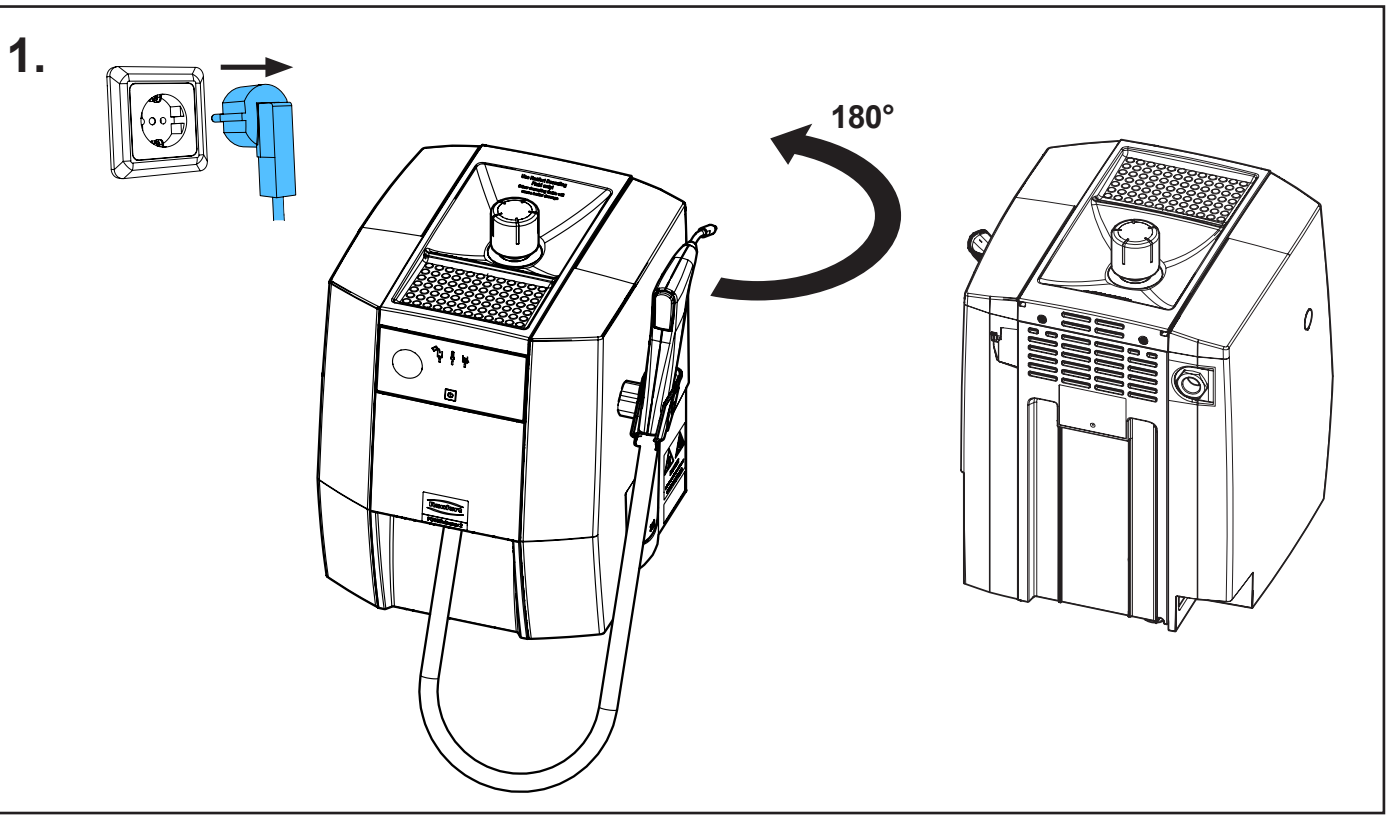


21-6925 06032026

## 2.

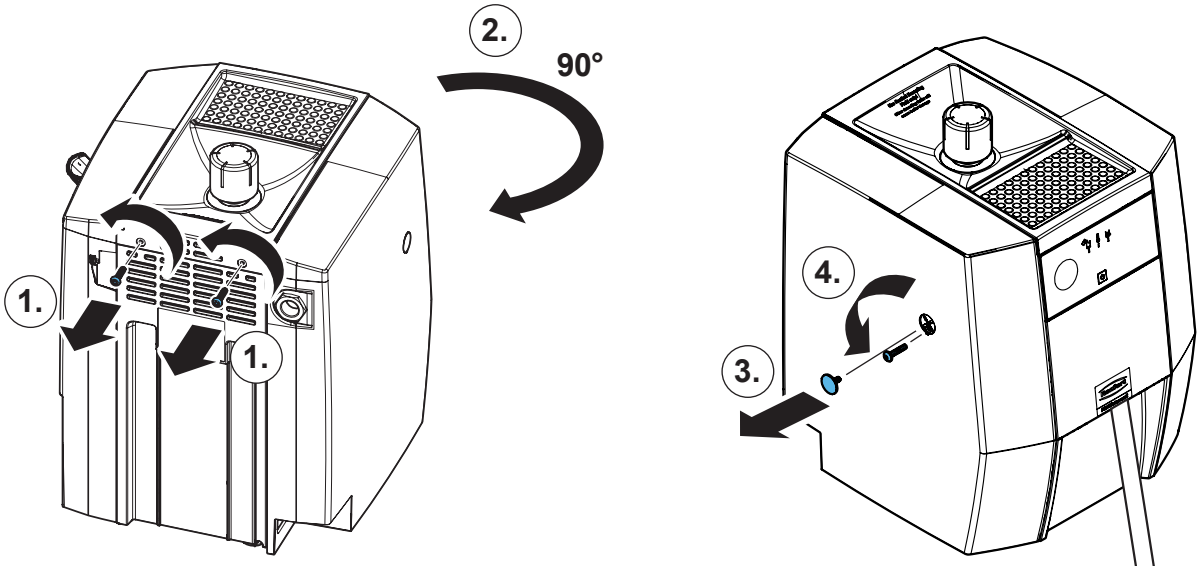


## 3.

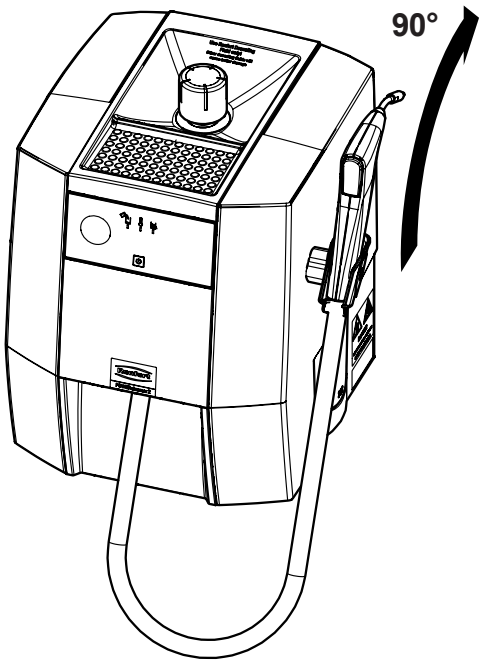


## 4.

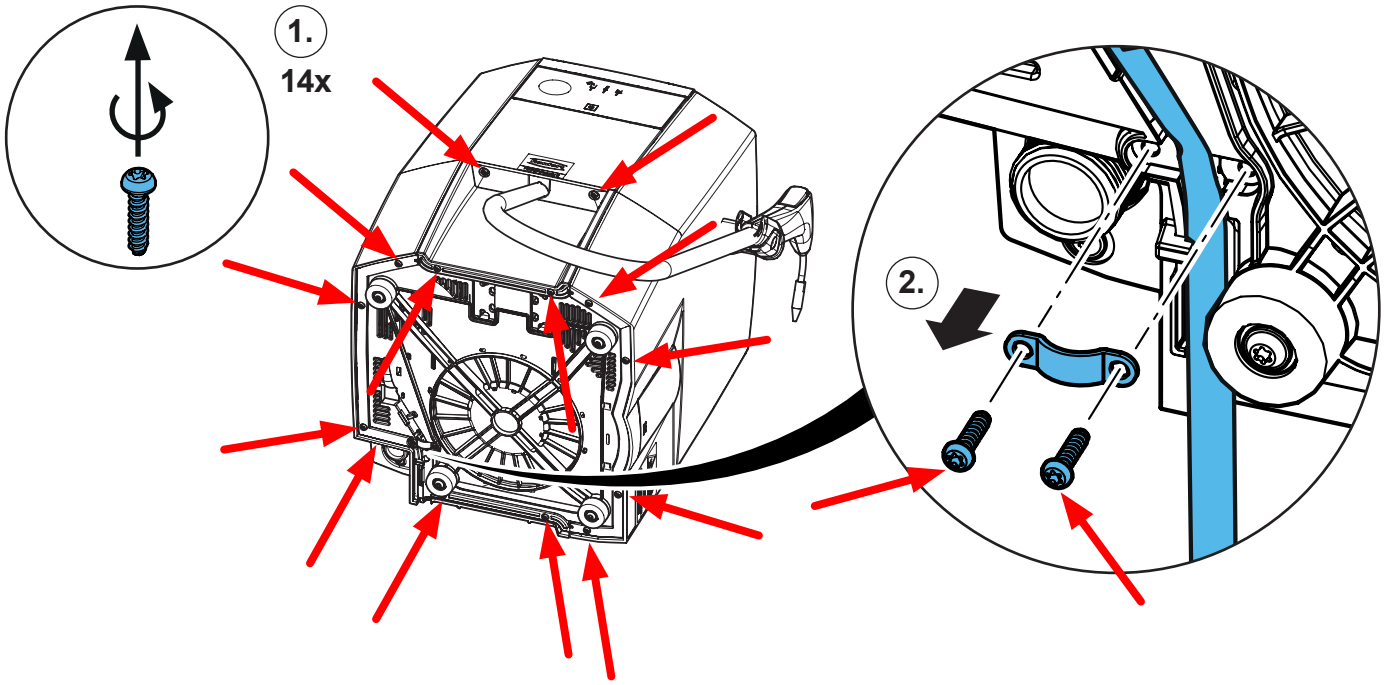

**5.**

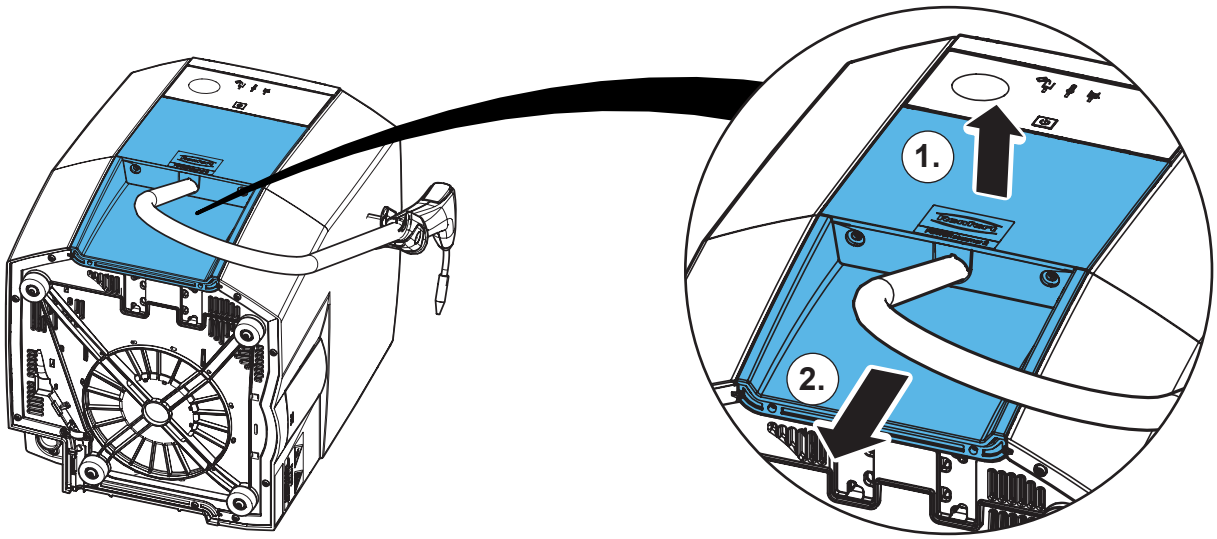


**6.**

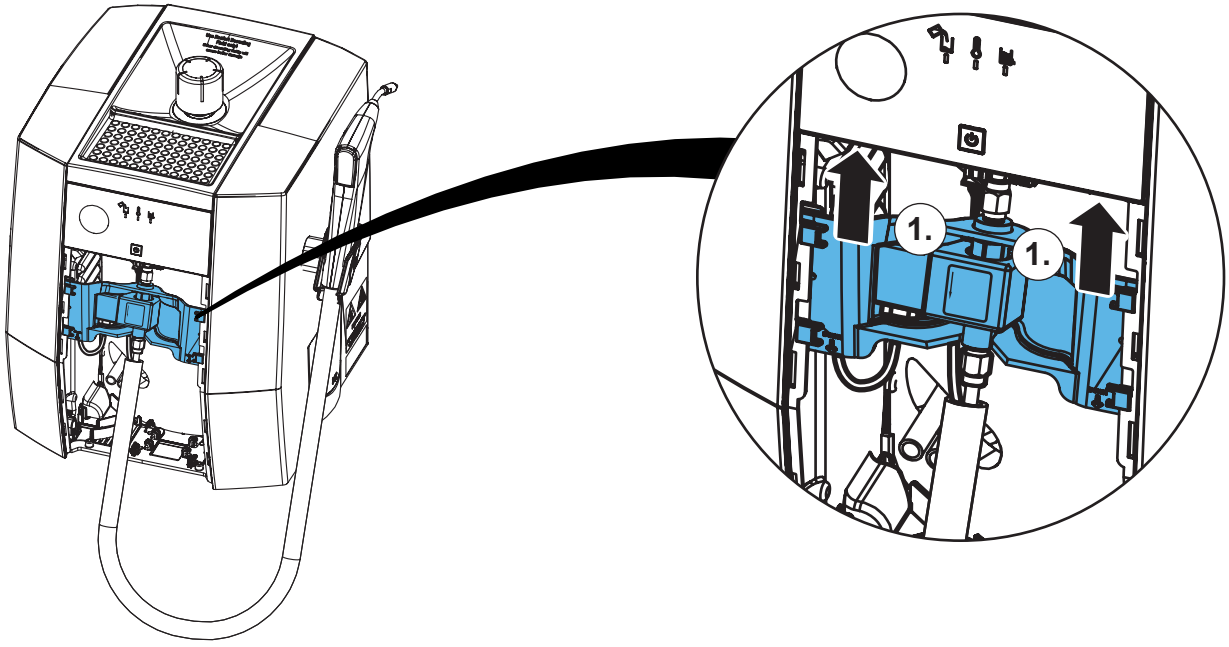


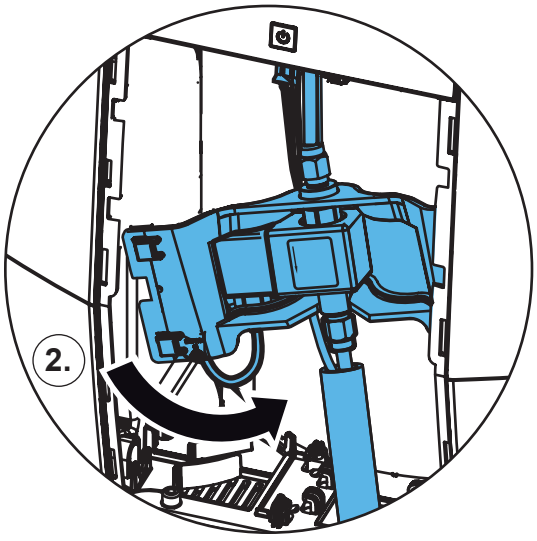

**7.**

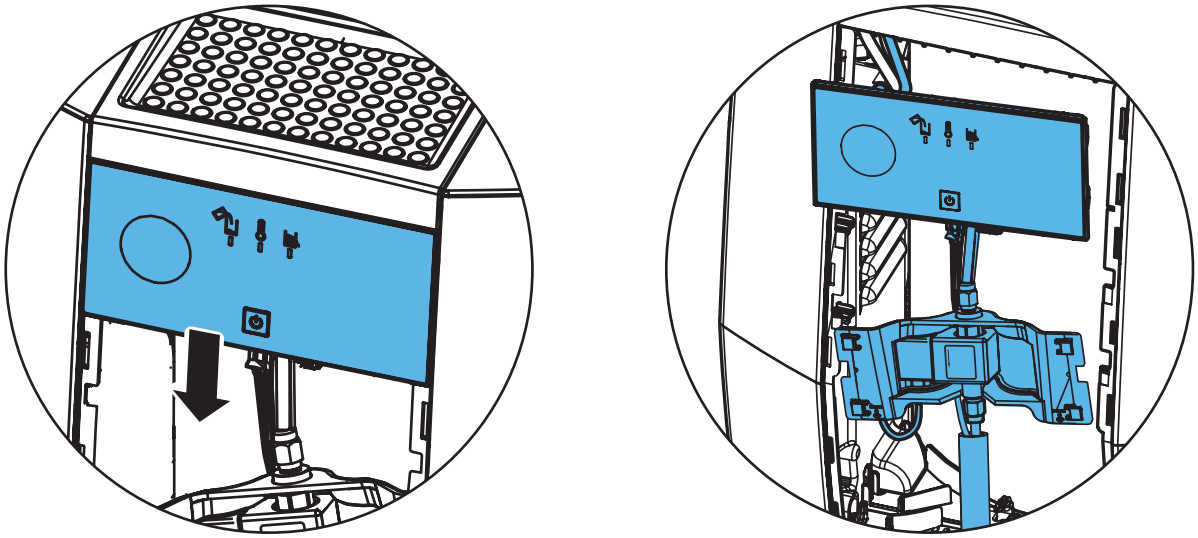

**8.**

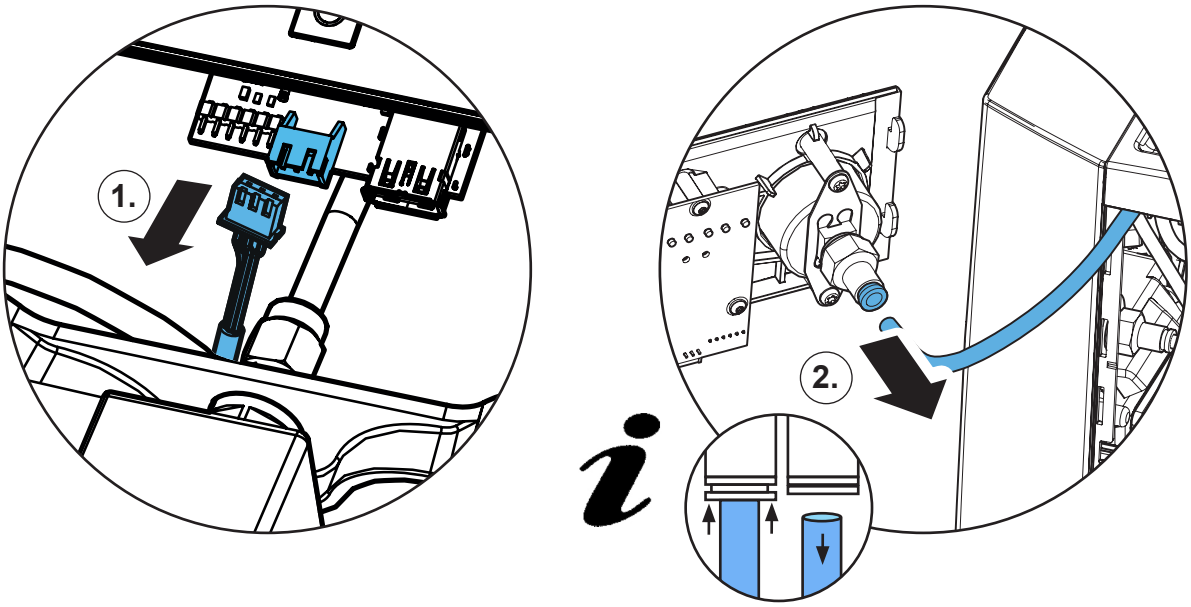


**9.**

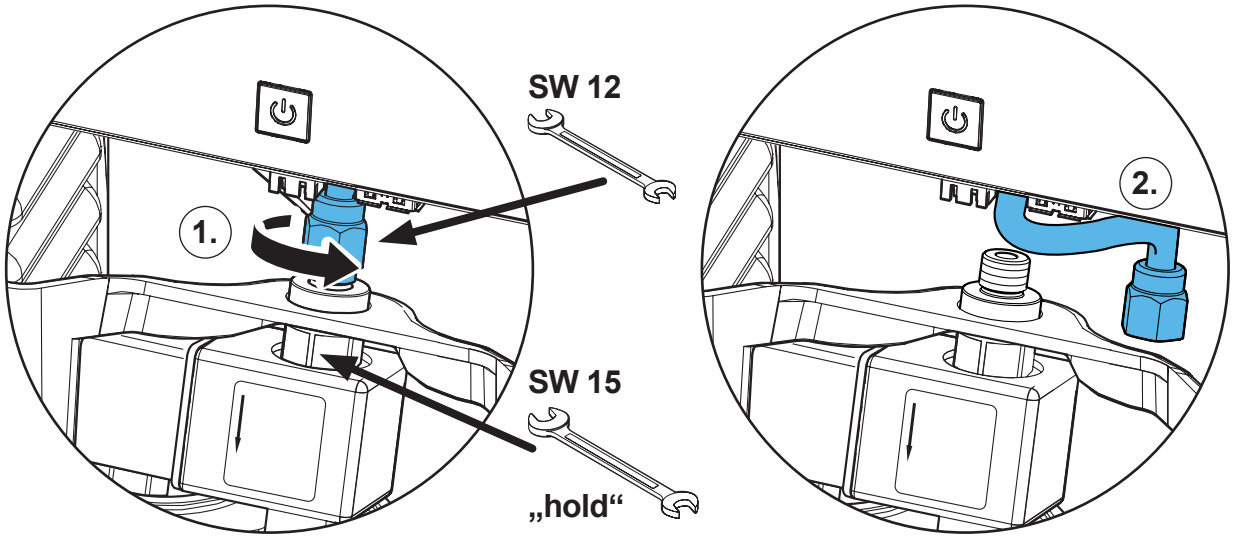

**10.**

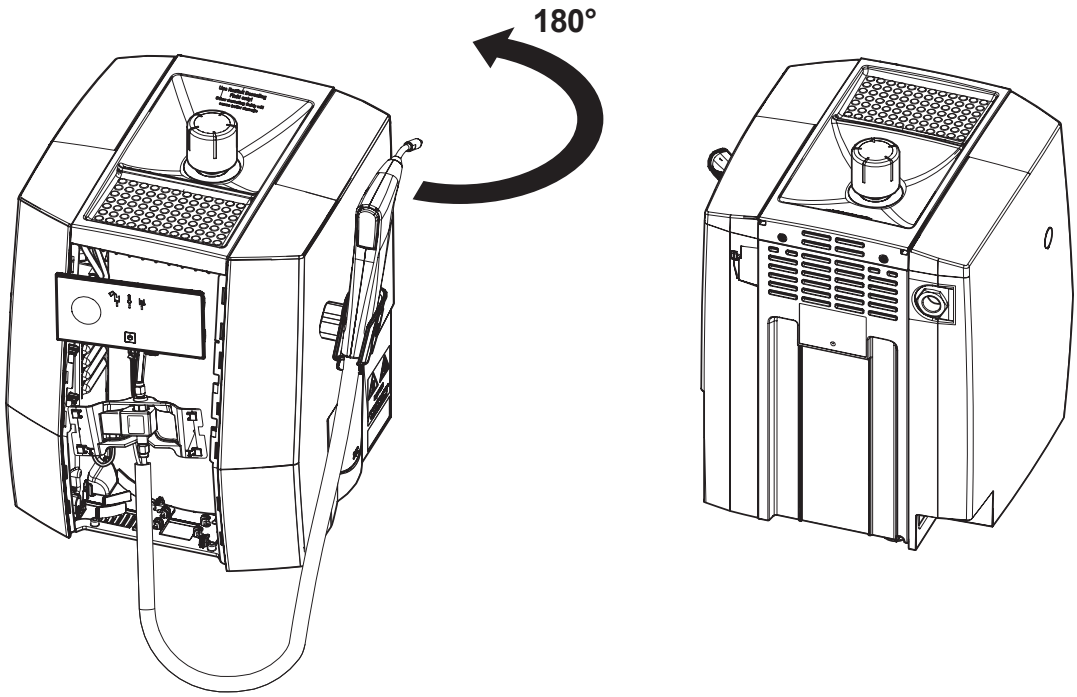


**11.**

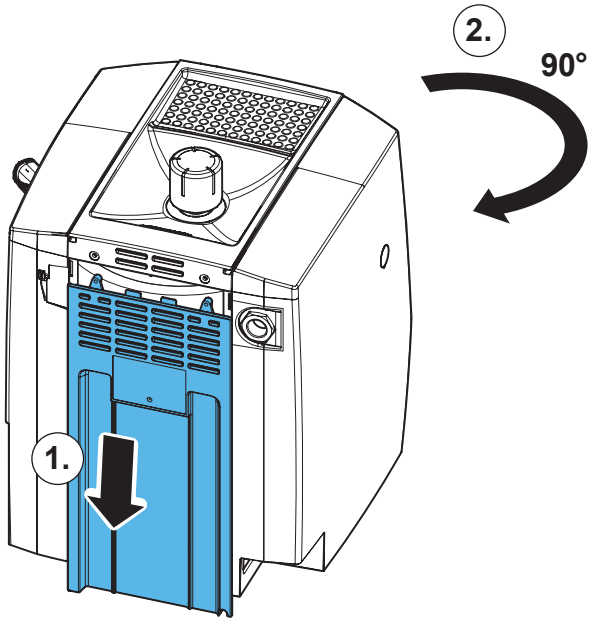


**12.**

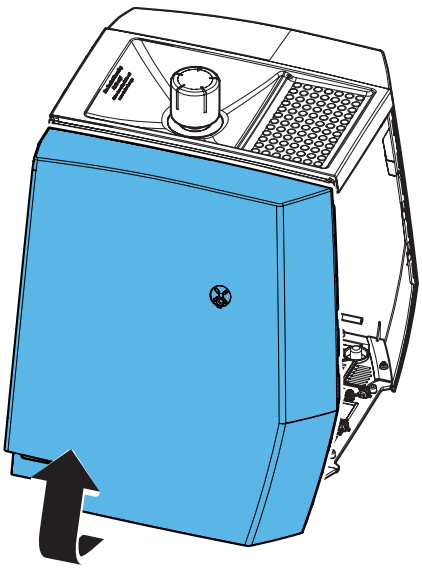

## 13. PS1 only

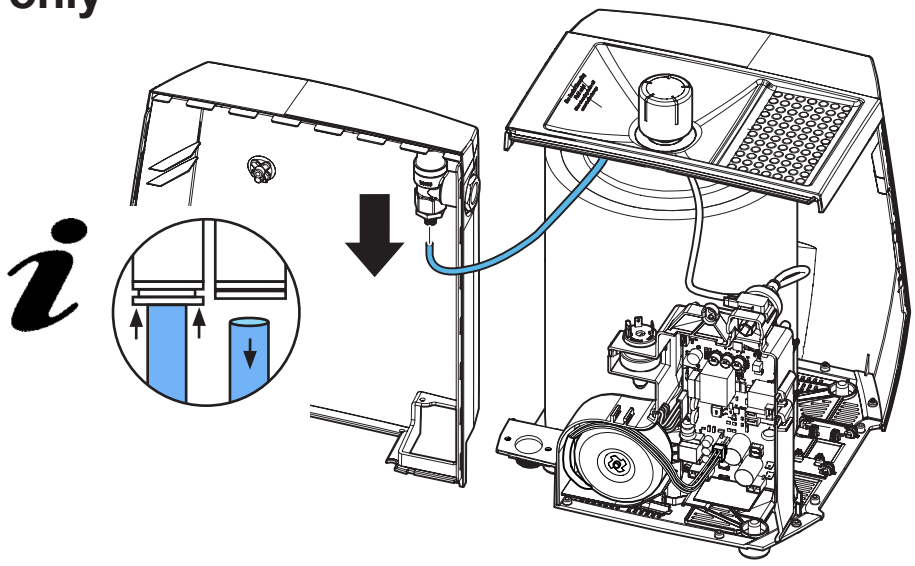

## 14. PS2 only

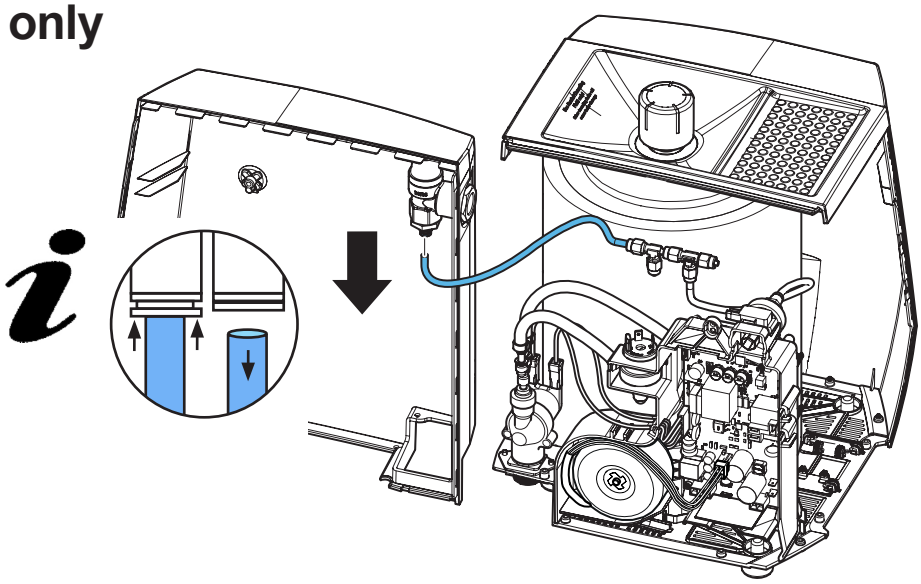

## 15.

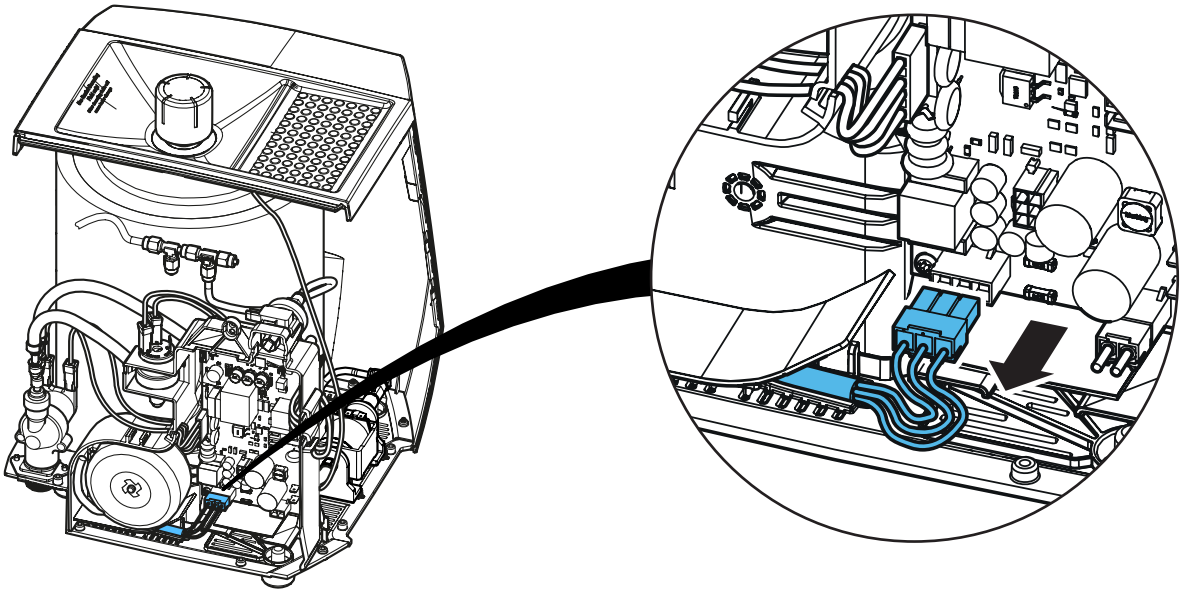

**16.**

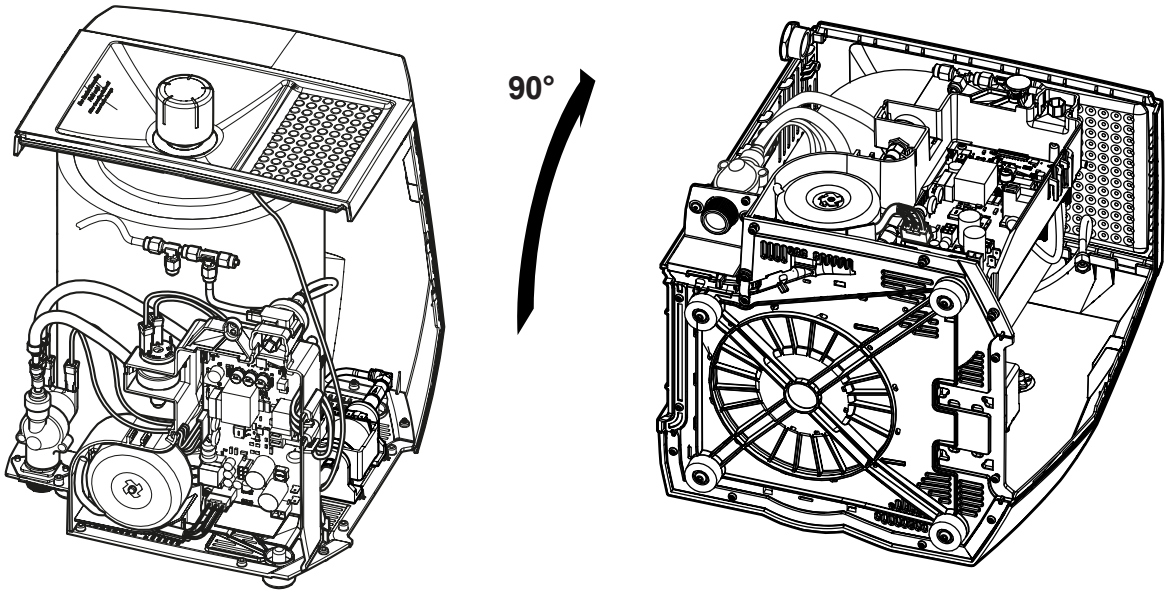


**17.**

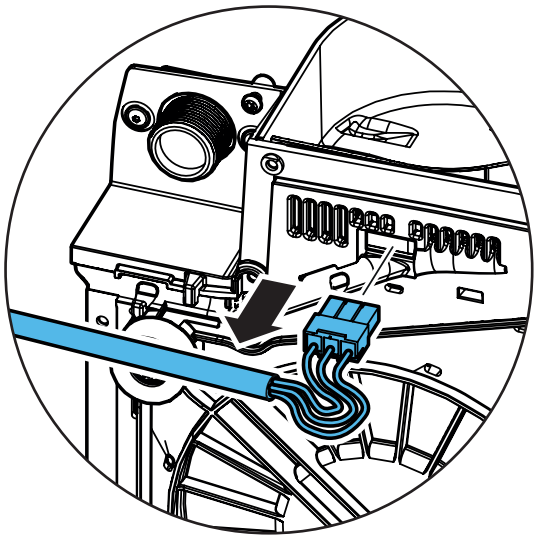

**18.**

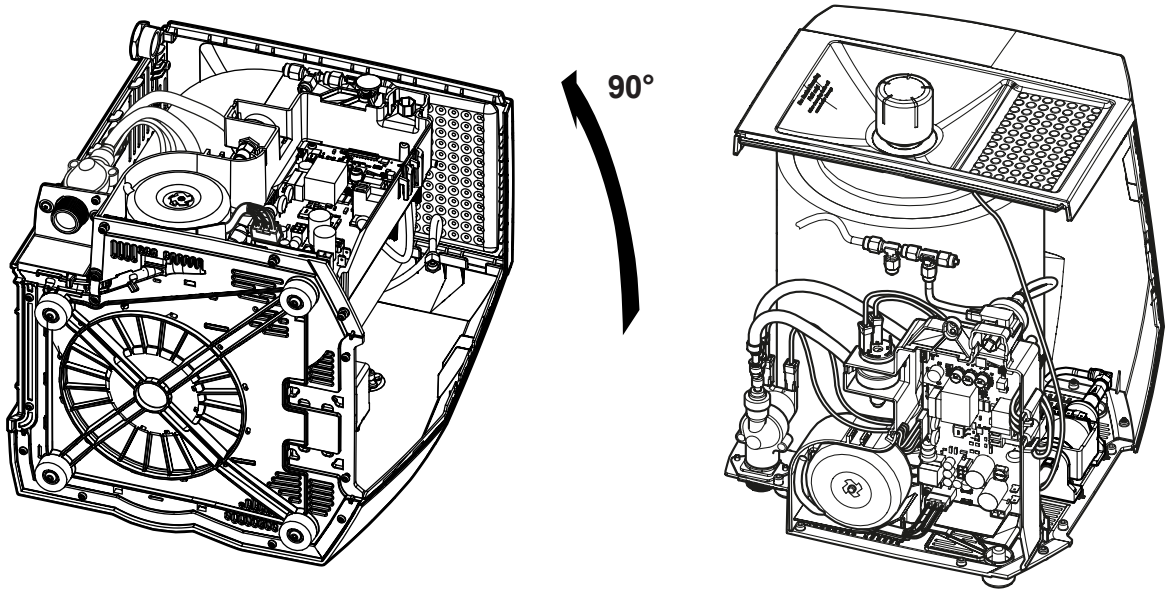

**19.**

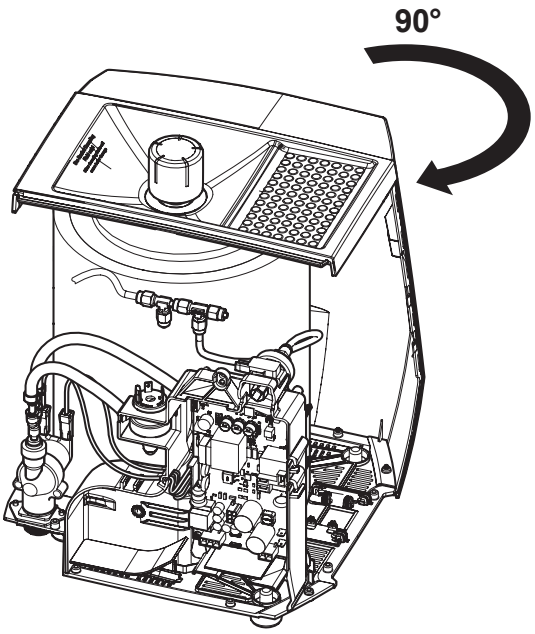


**20.**

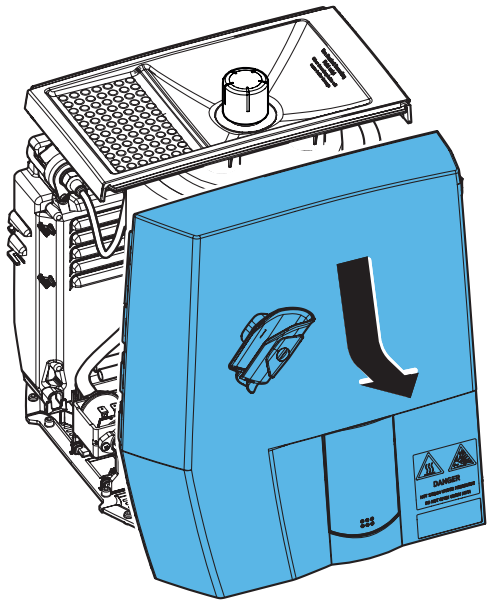

**21. PS2 only**

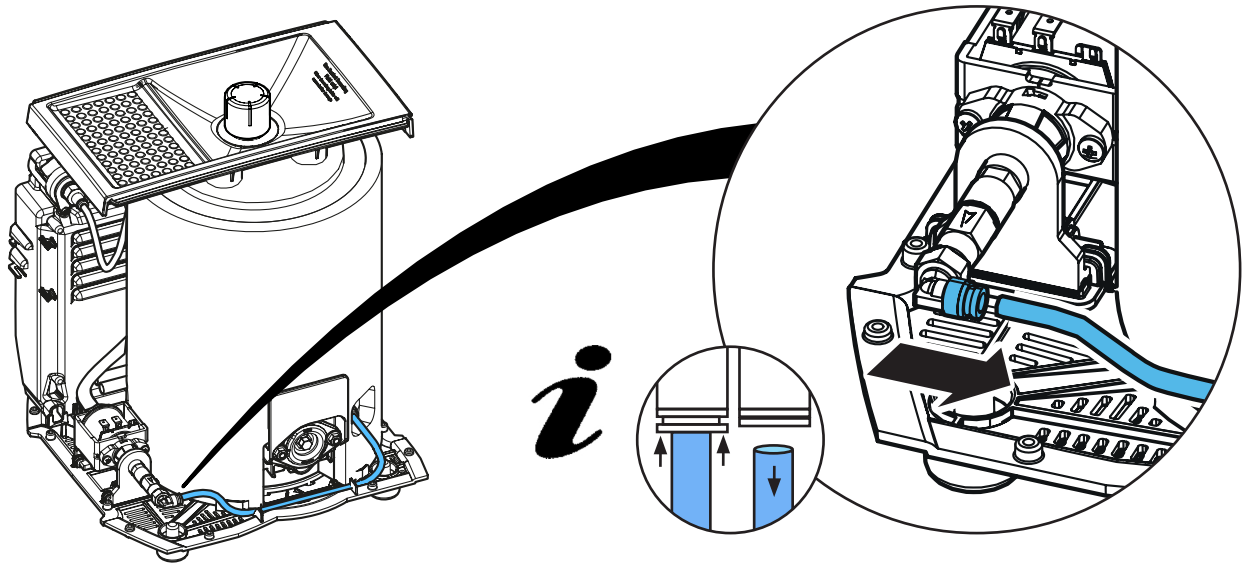

## 22. PS2 only

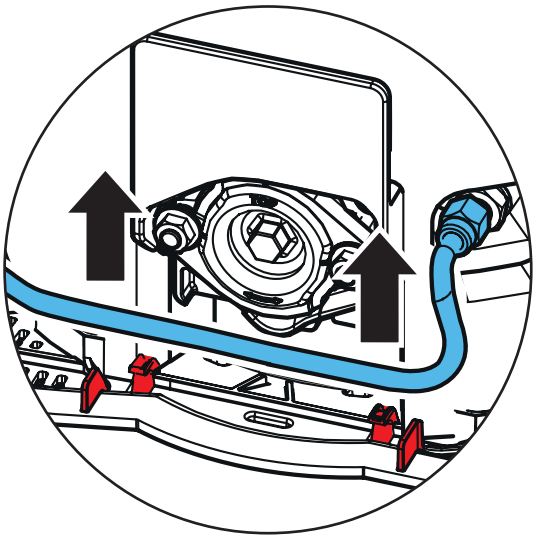

## 23.

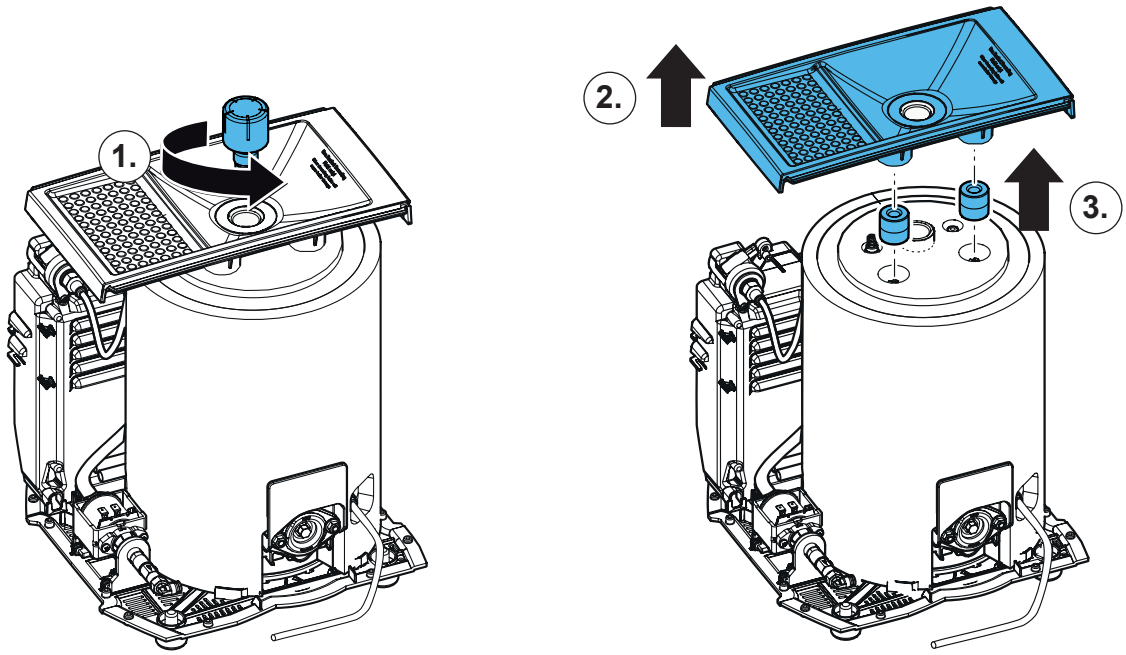


## 24. PS2 only

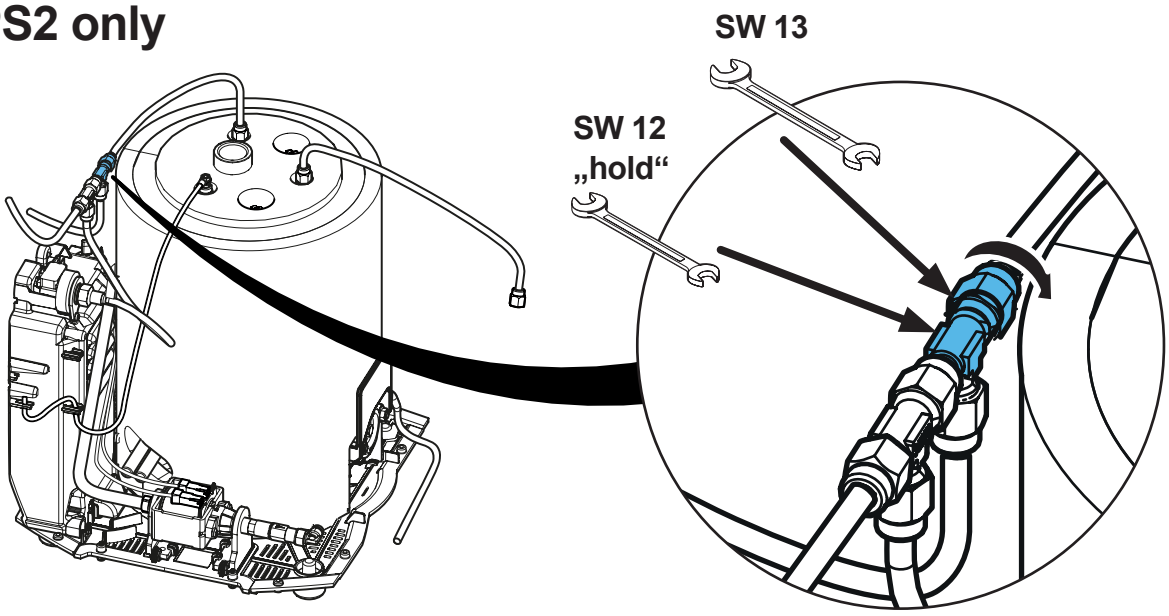

## 25. PS2 only

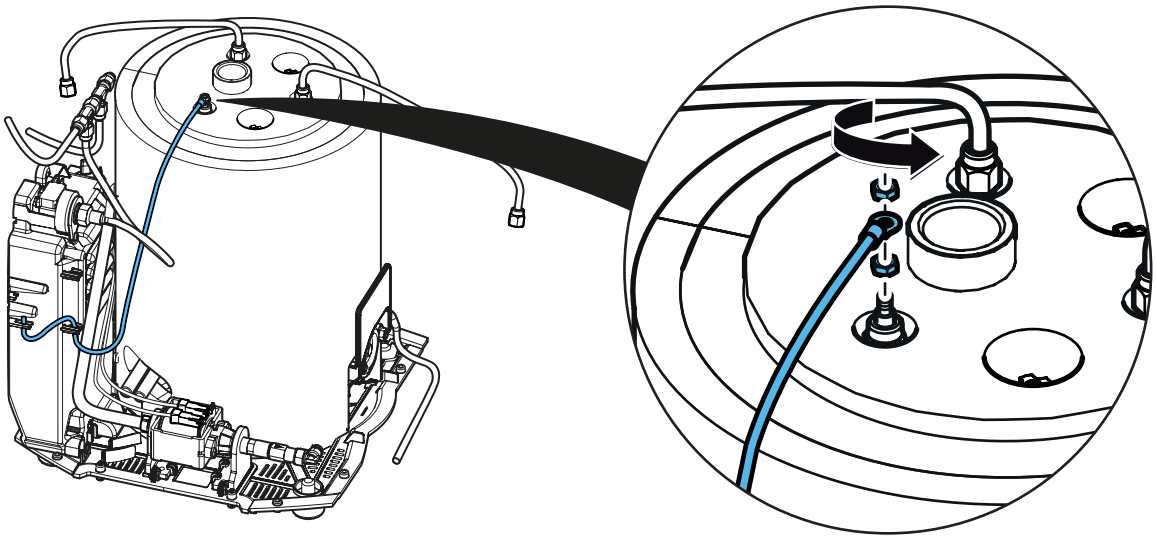

## 26. PS2 only

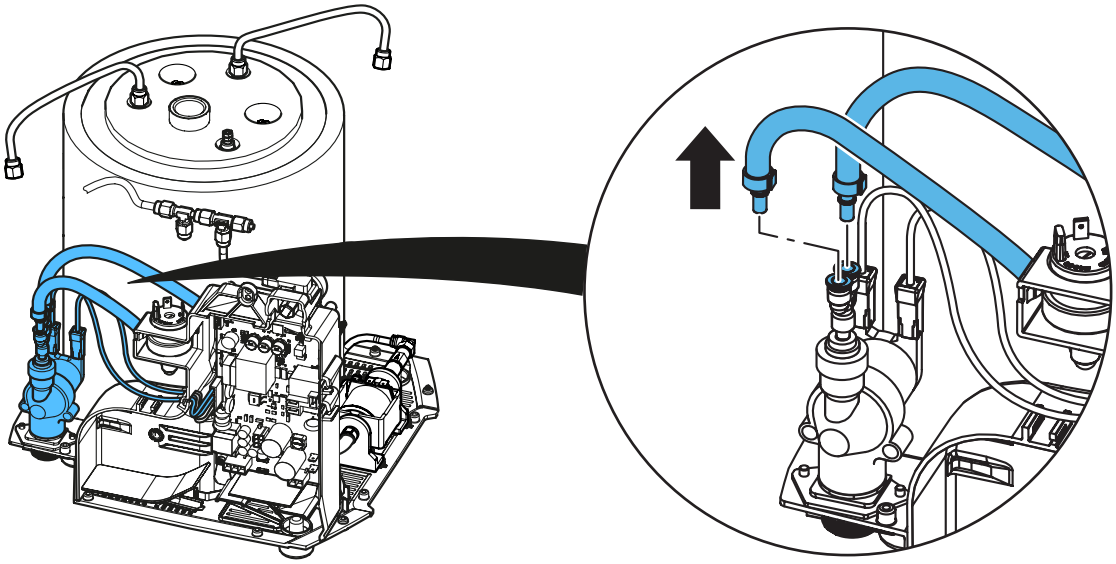

## 27. PS2 only

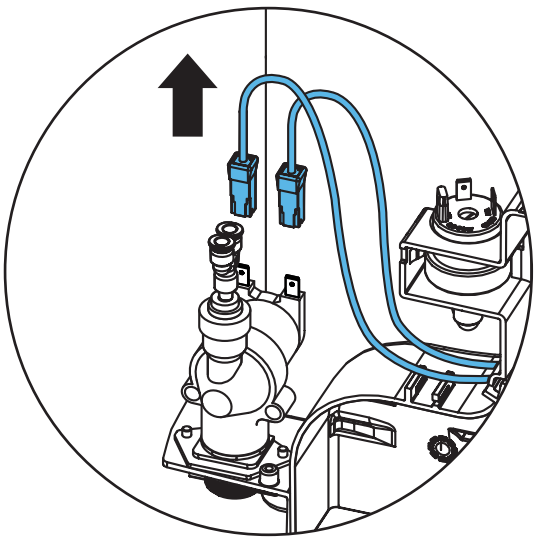

## 28. PS2 only

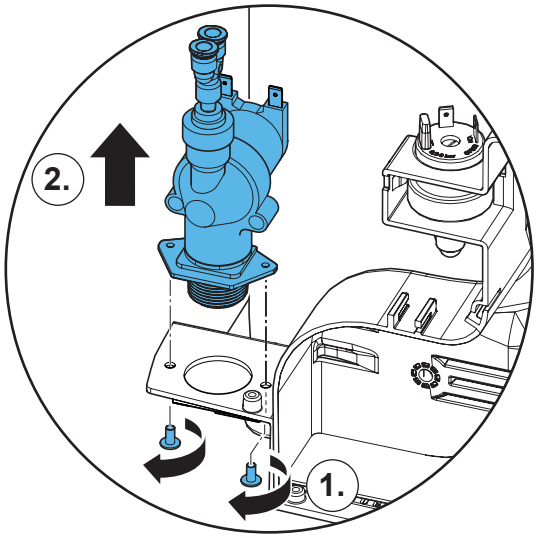


## 29. PS2 only

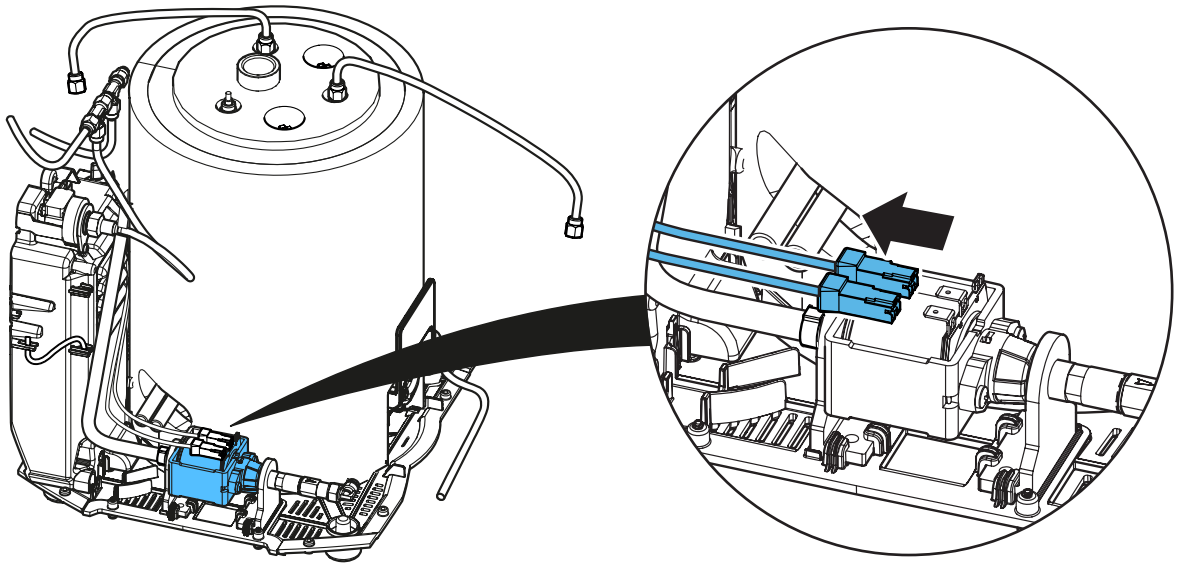

## 30. PS2 only

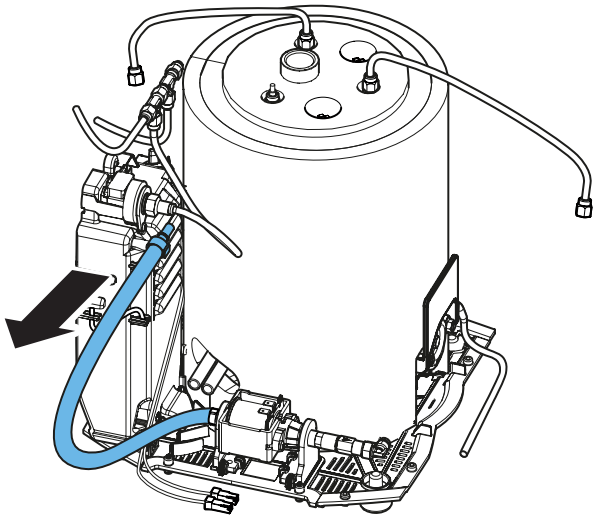

## 31. PS2 only

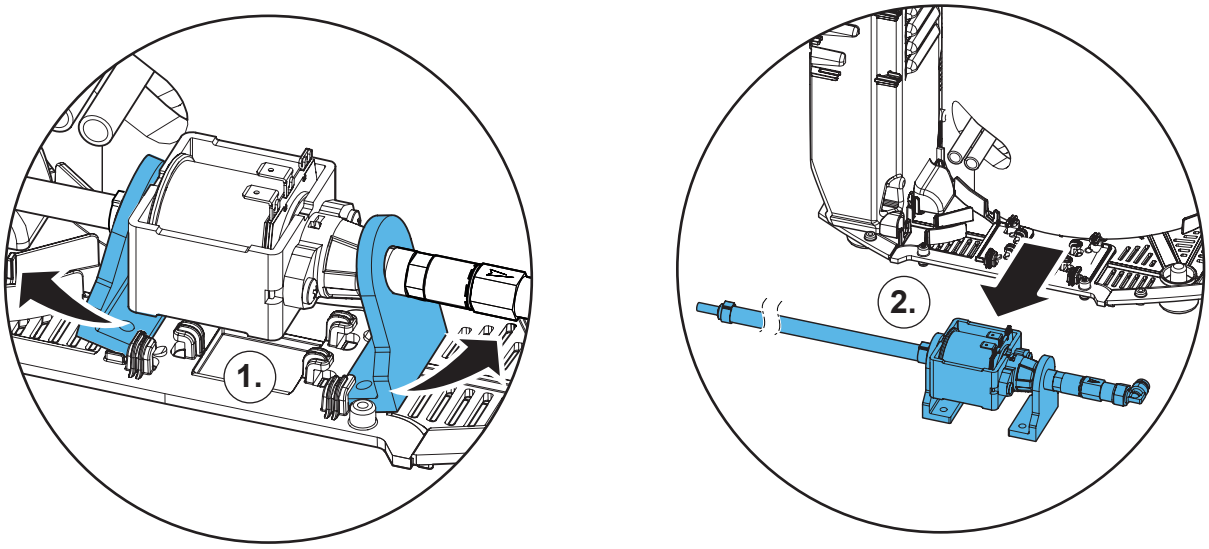


## 32.

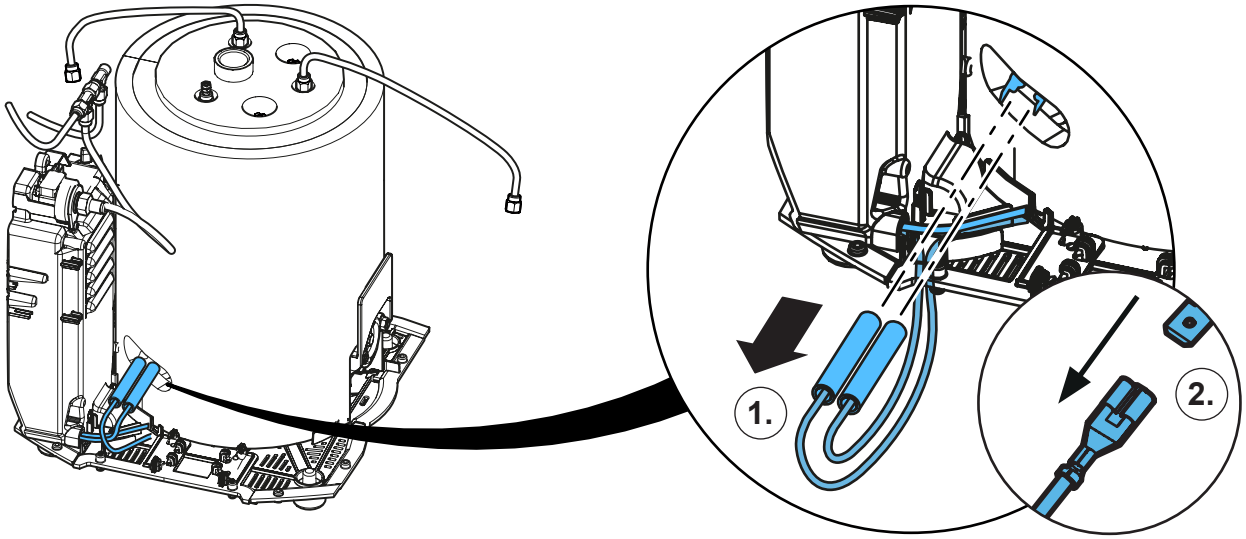


## 33.

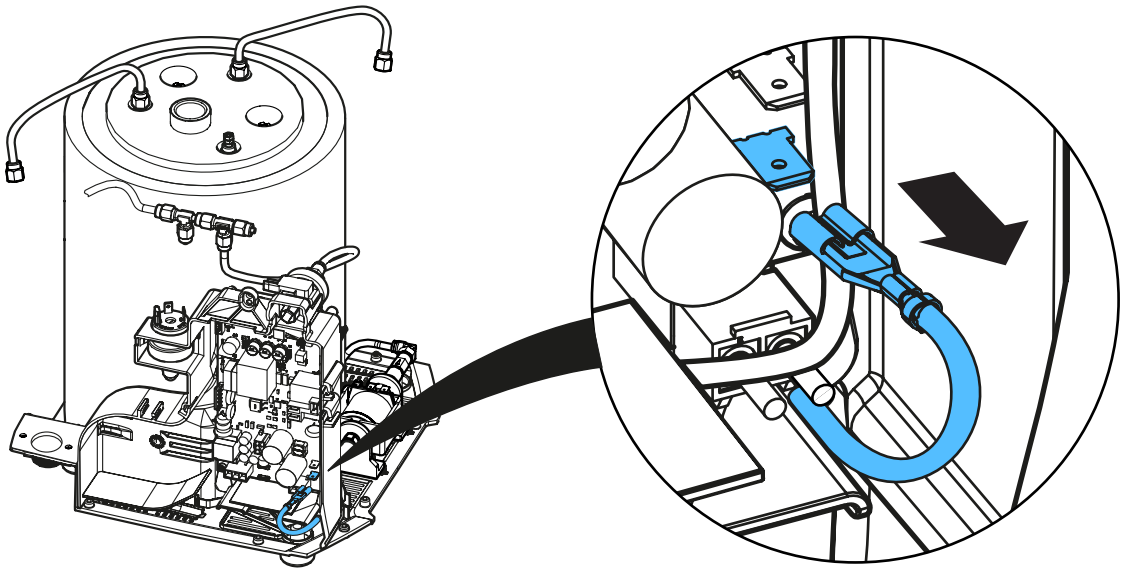

**34.**

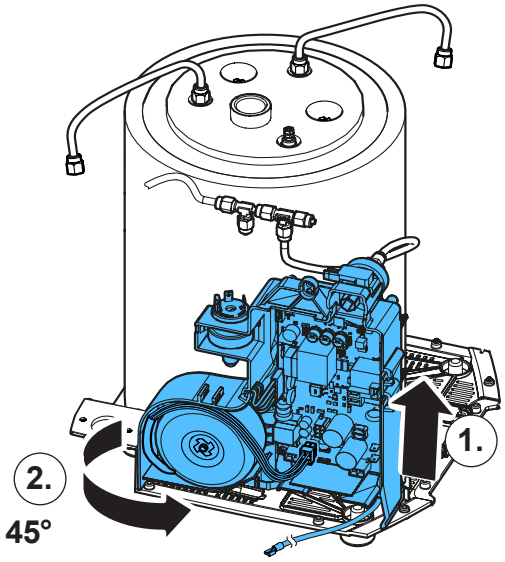


**35.**

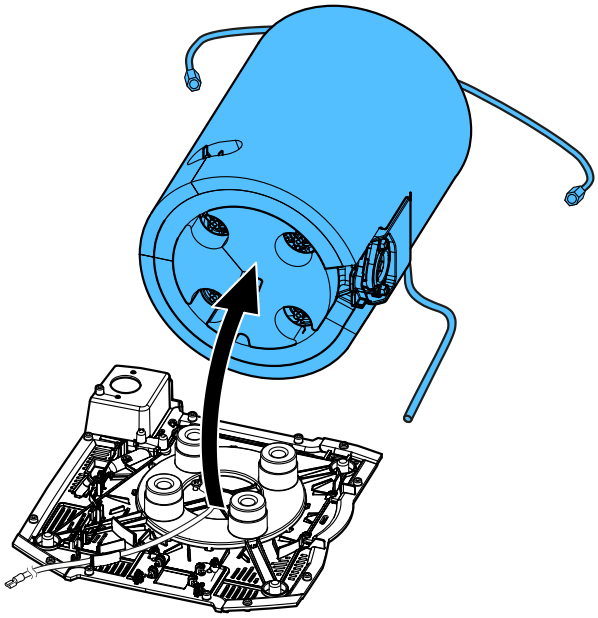

**36.**

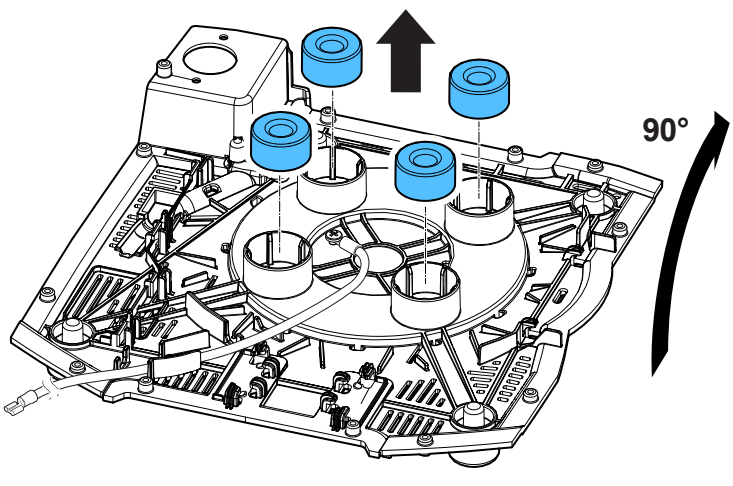


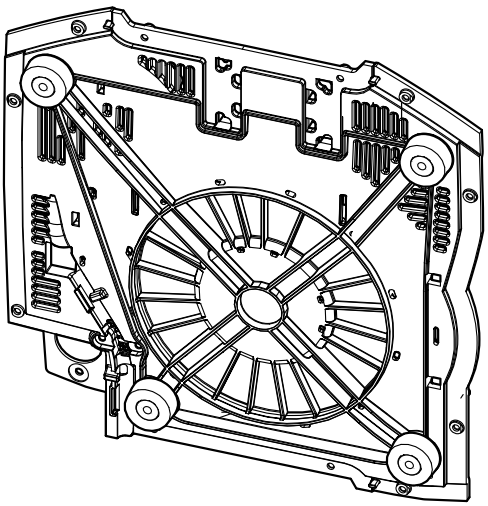

**37.**

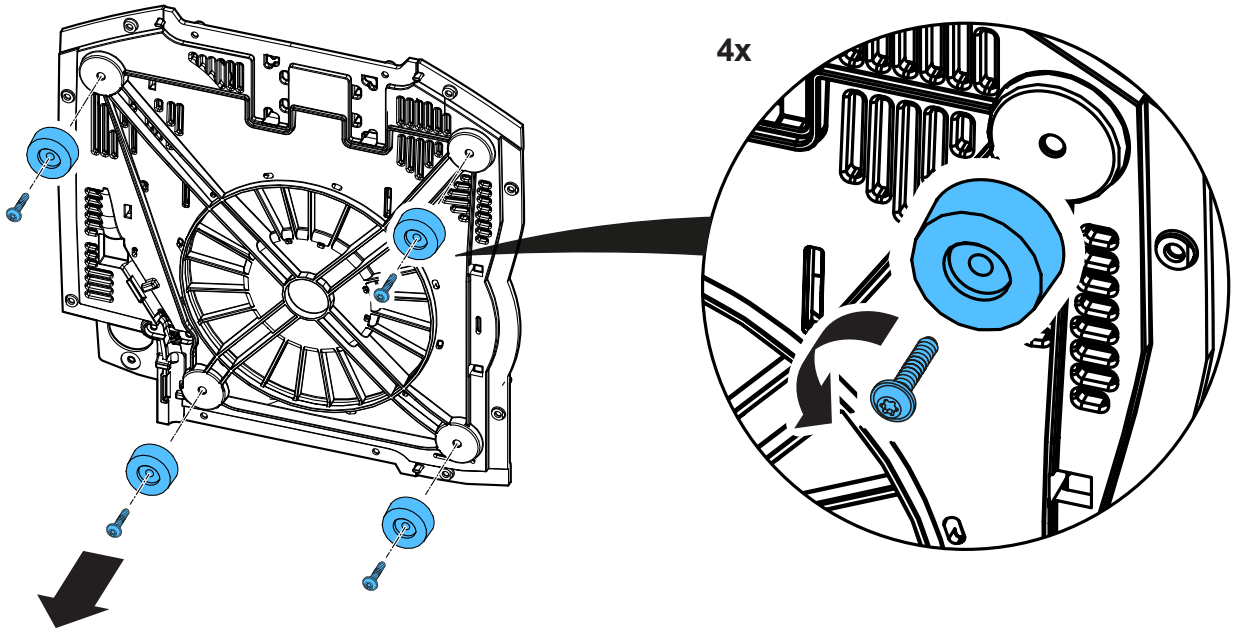


**38.**

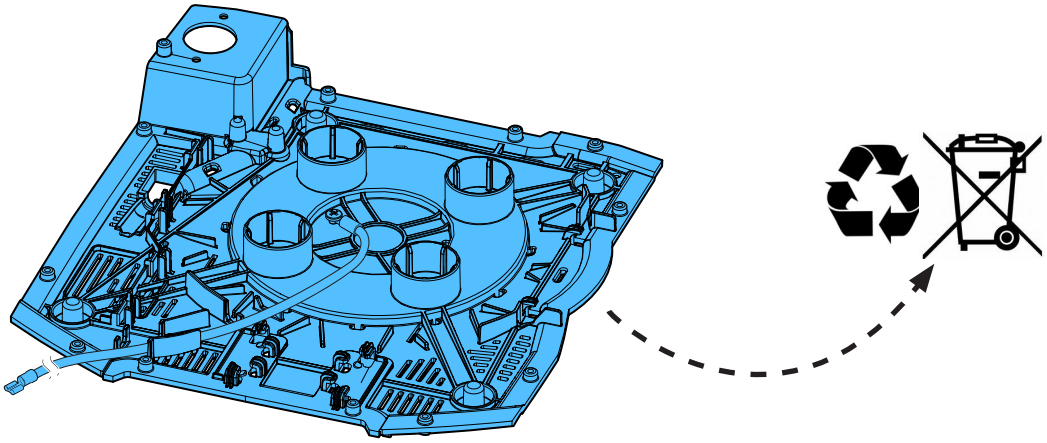

**39.**

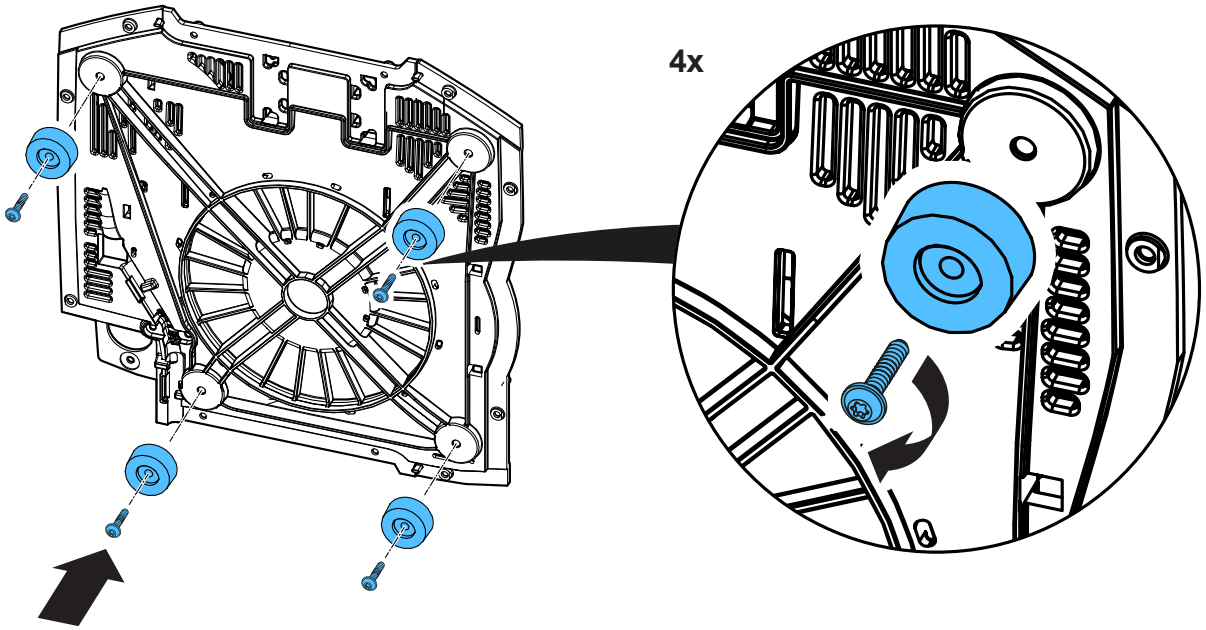

**40.**

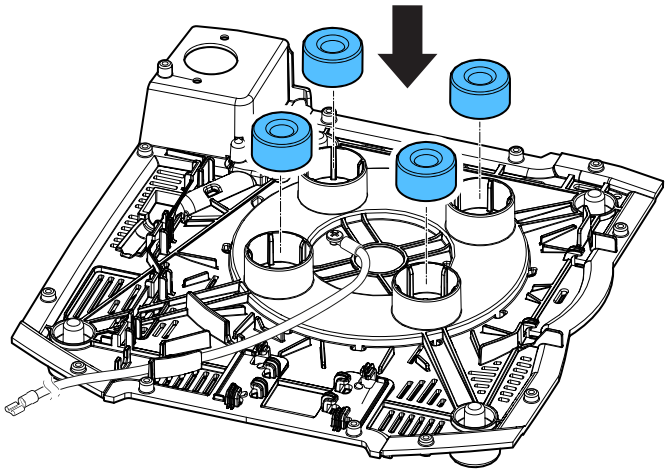

**41.**

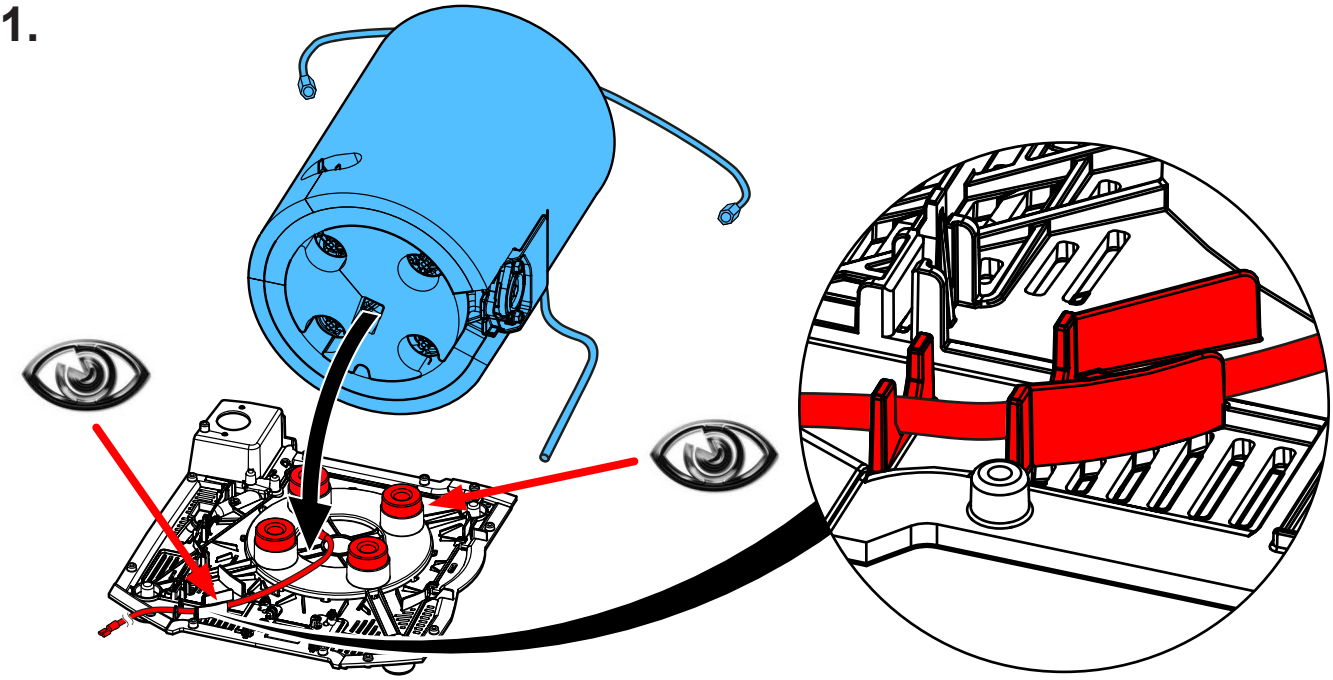

**42.**

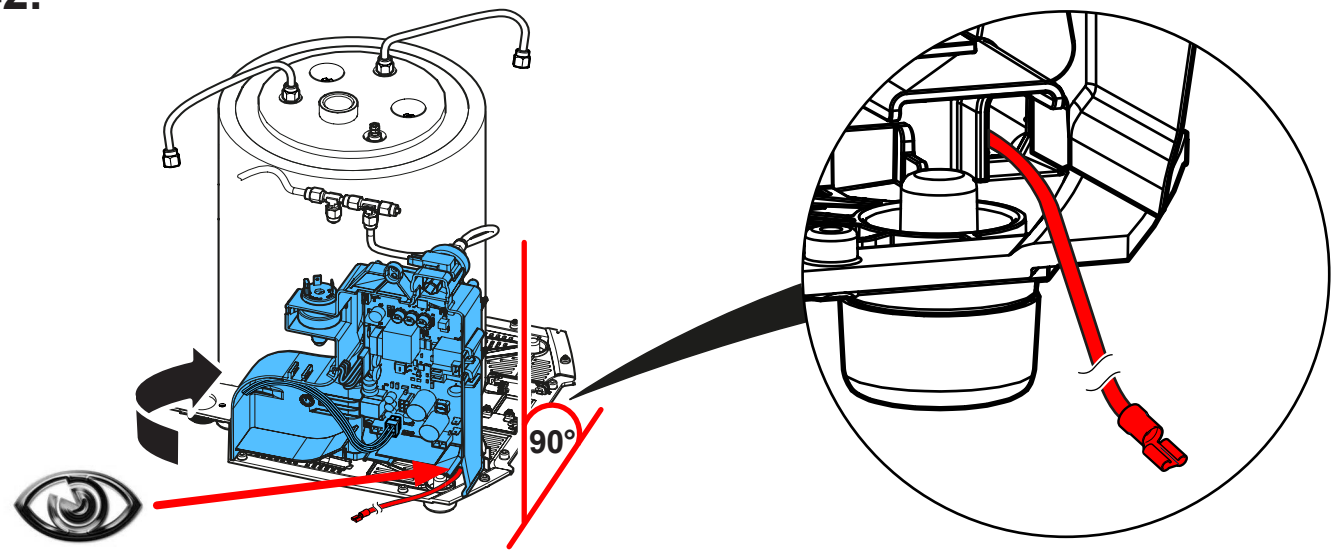

## 43.

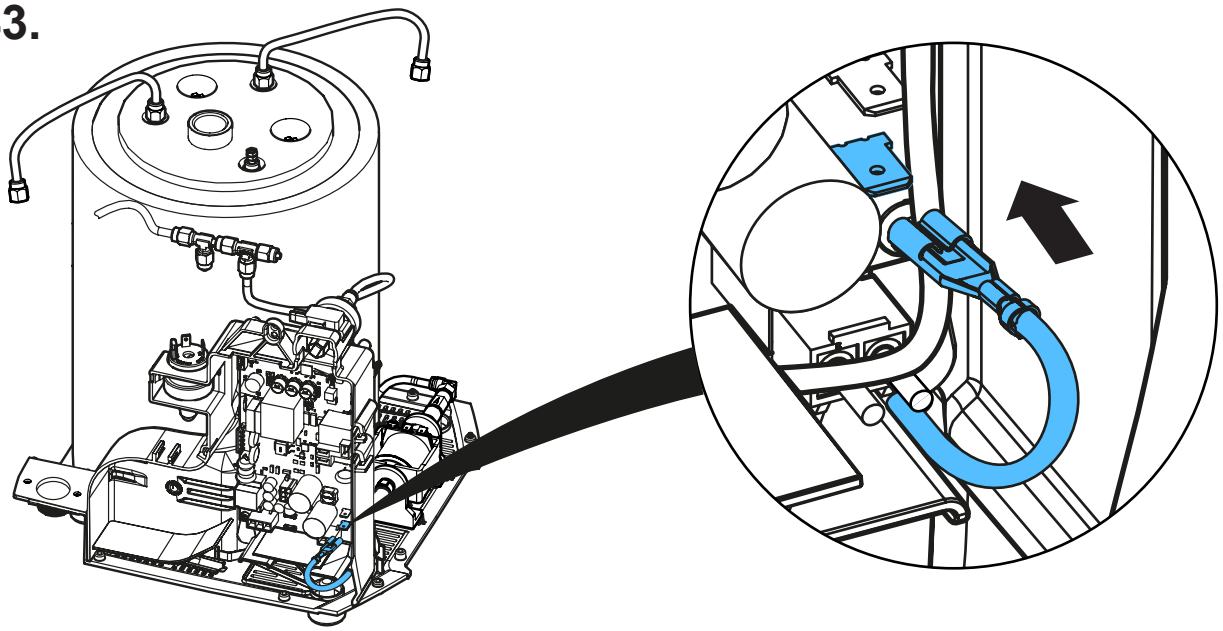

## 44. PS2 only

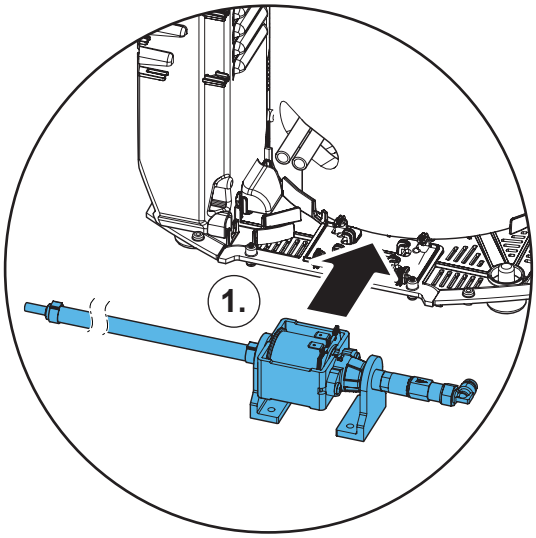


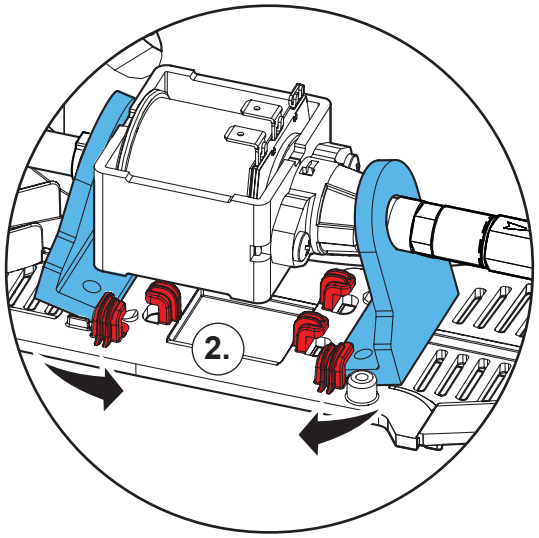


## 45. PS2 only

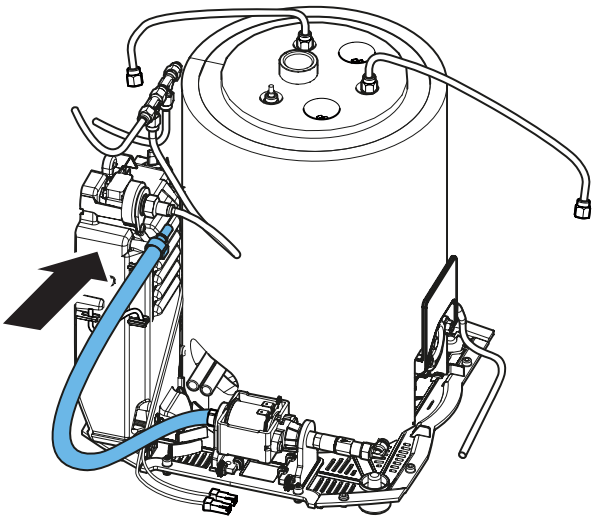

## 46. PS2 only

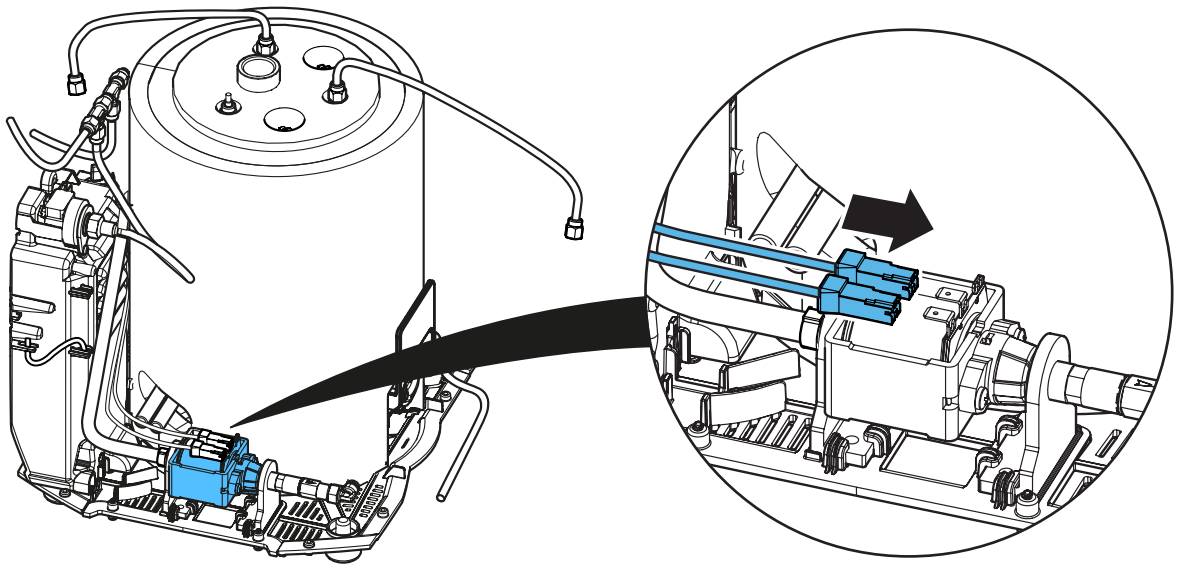

## 47. PS2 only

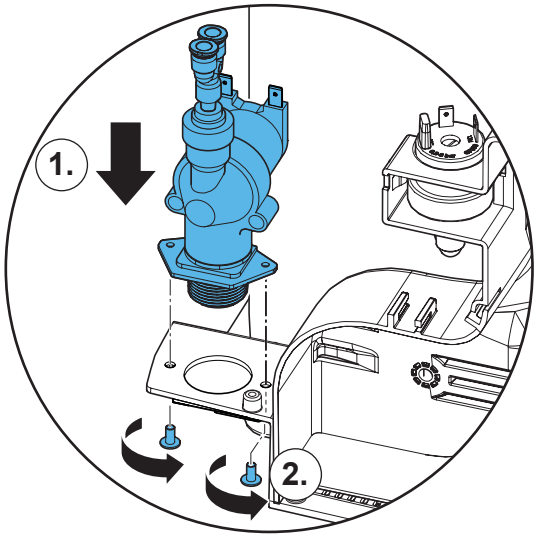


## 48. PS2 only

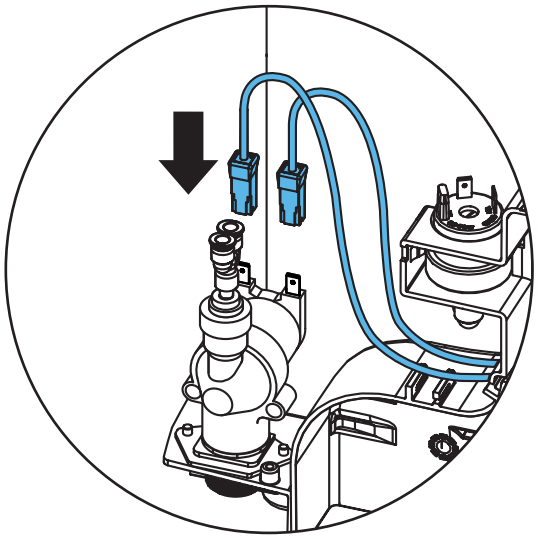

## 49. PS2 only

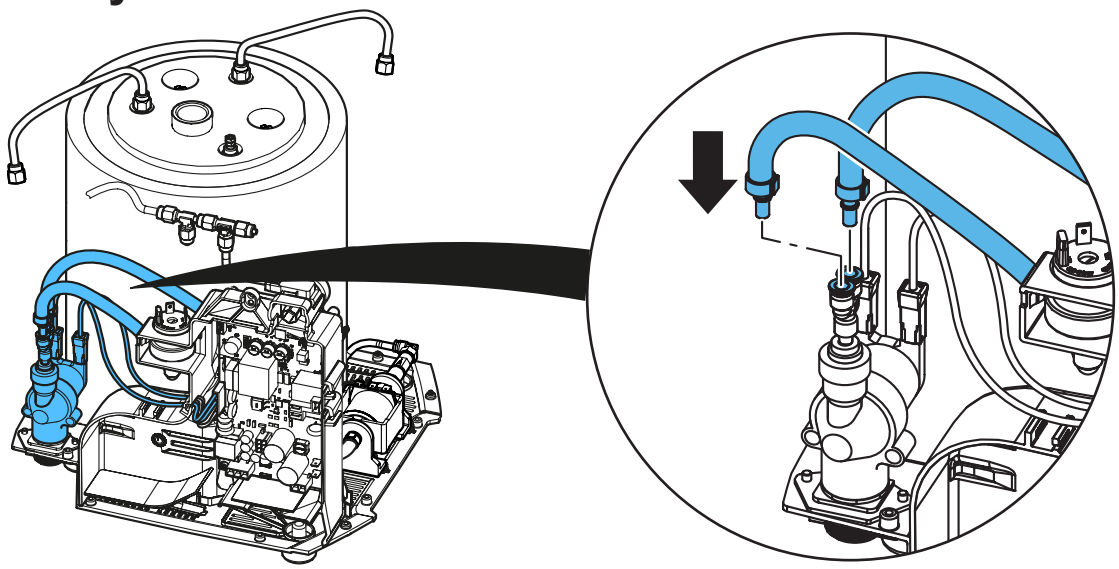

## 50. PS2 only

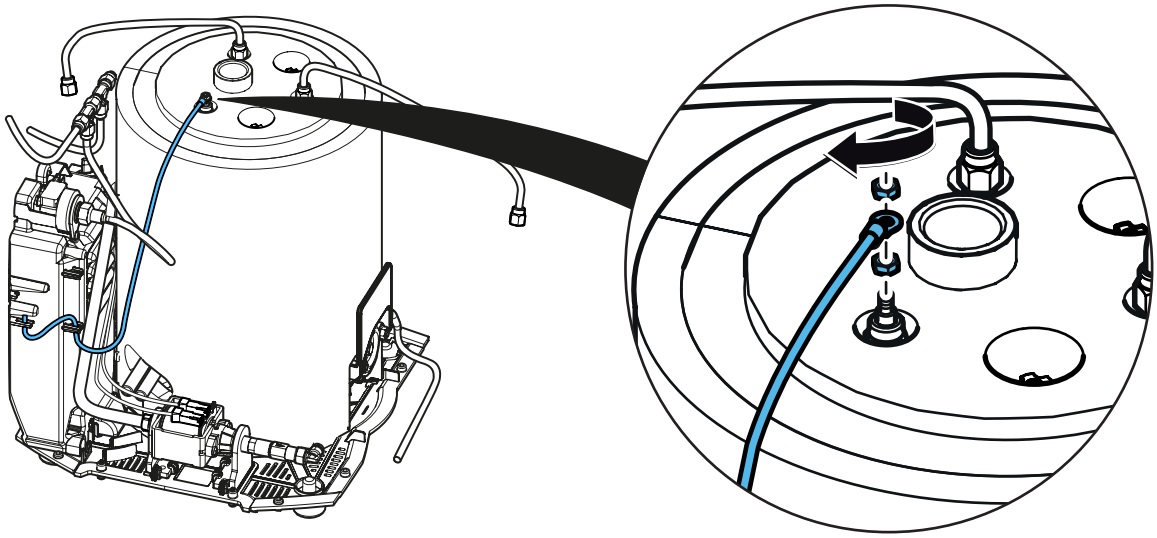

## 51. PS2 only

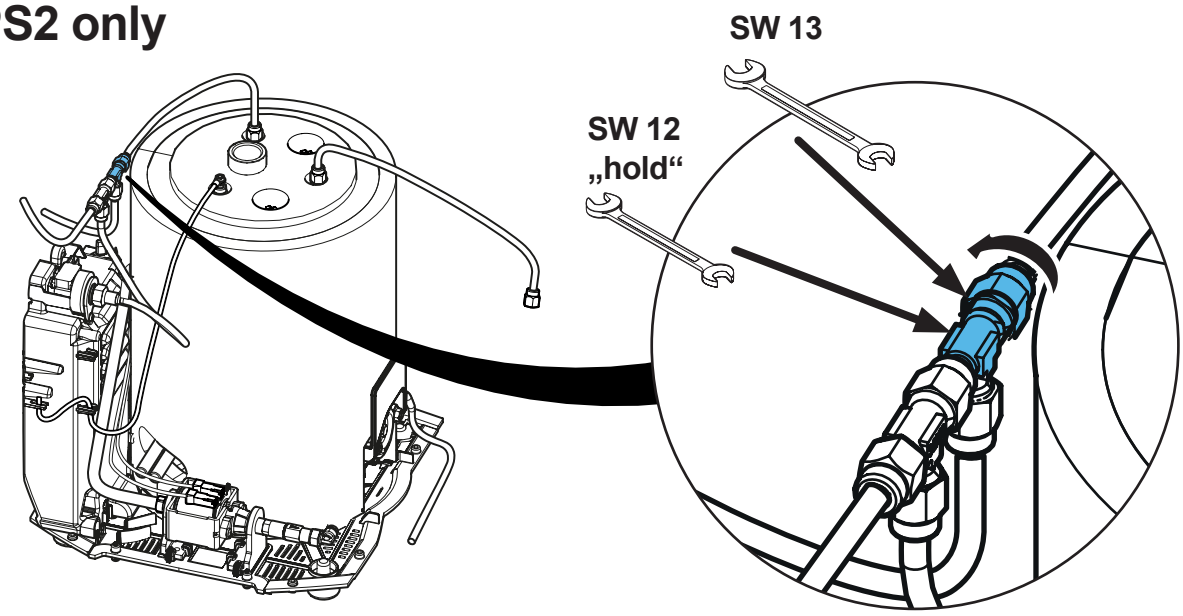

## 52.

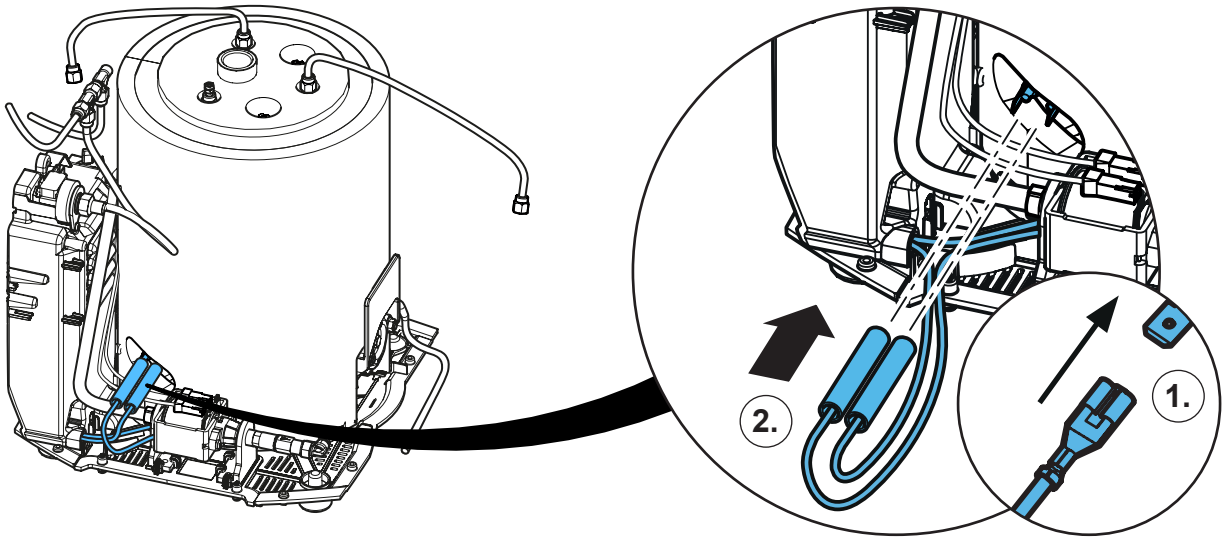


## 53.

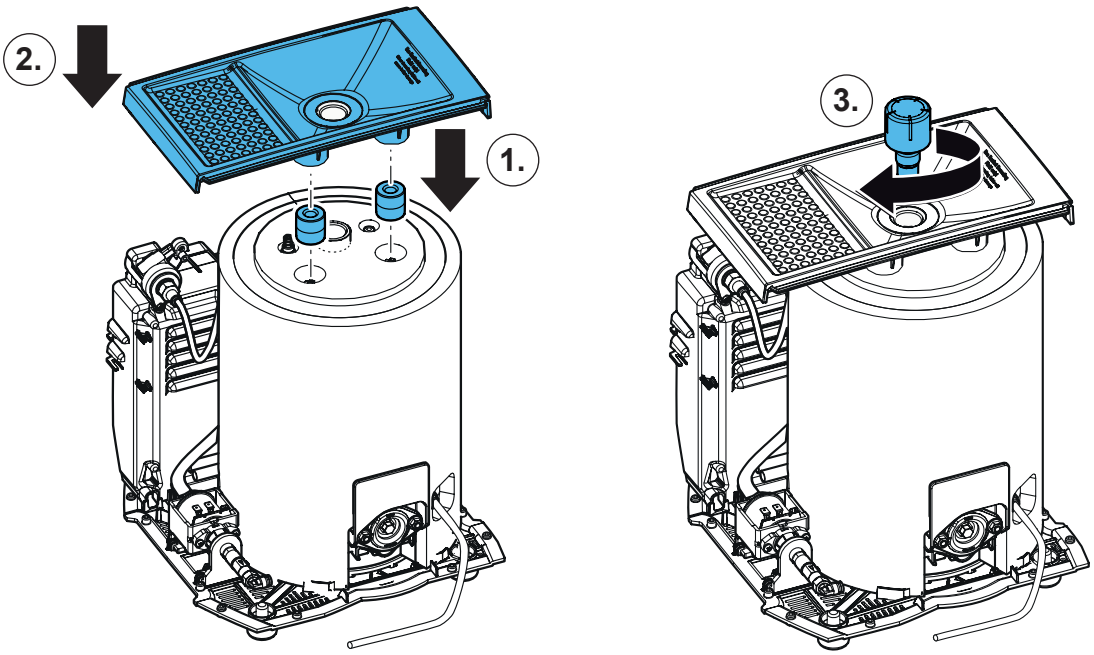


## 54. PS2 only

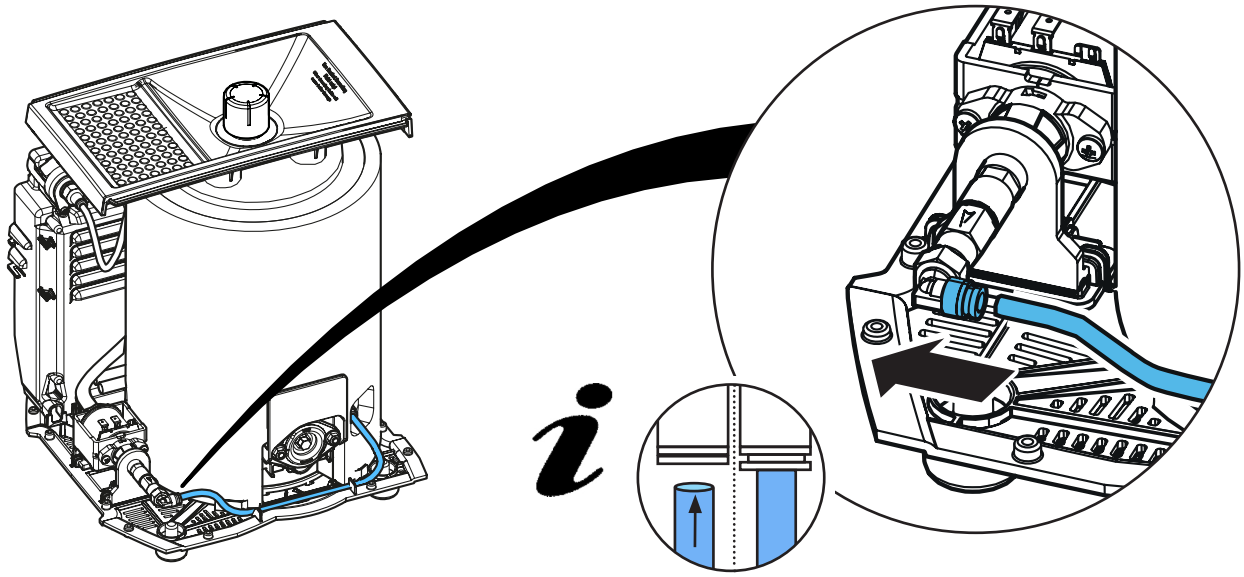

## 55. PS2 only

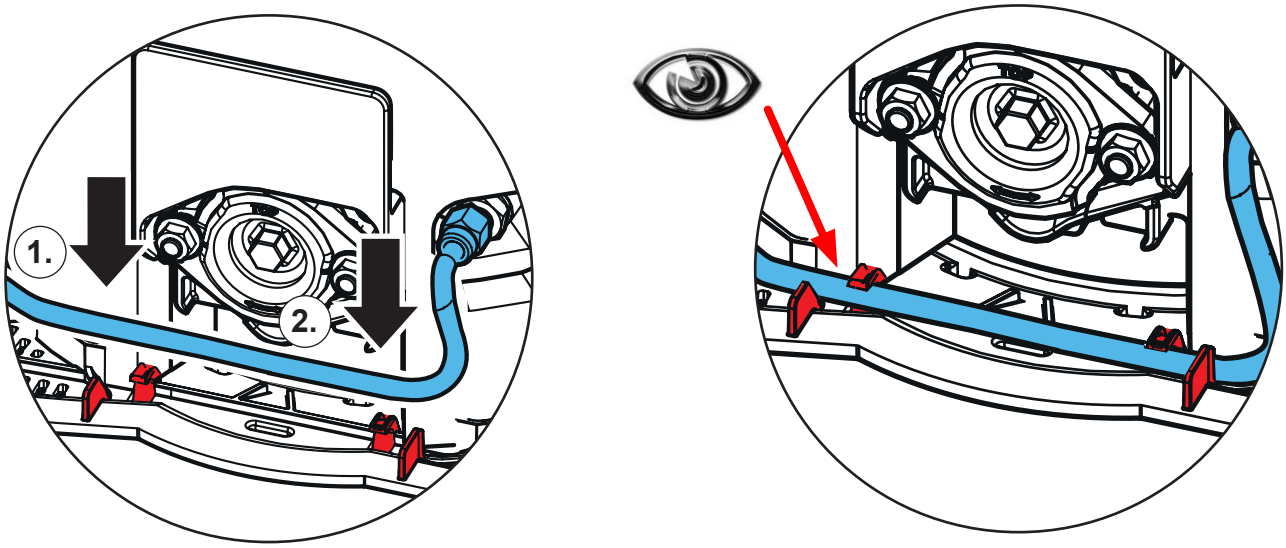


## 56.

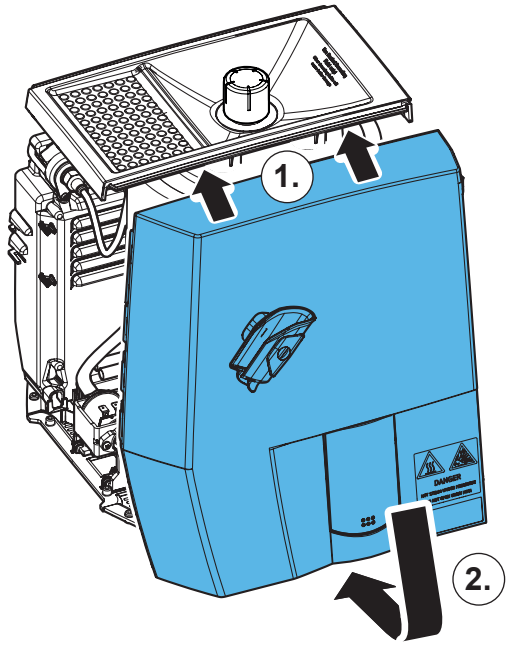


## 57.

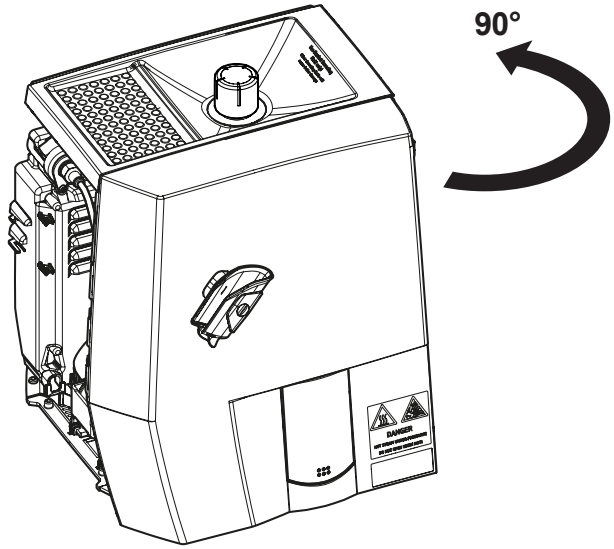

**58.**

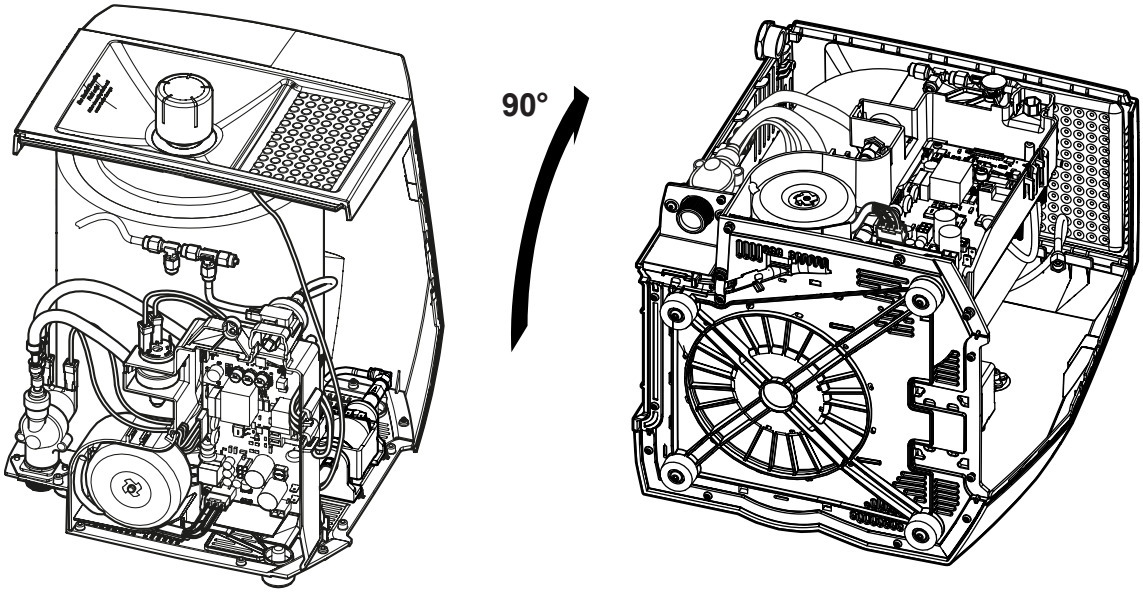


**59.**

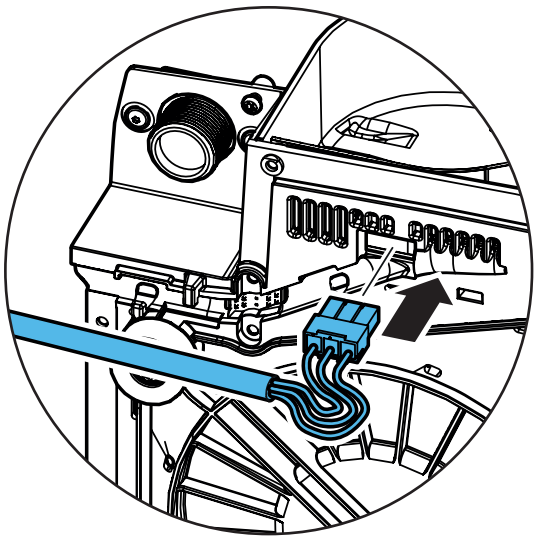

**60.**

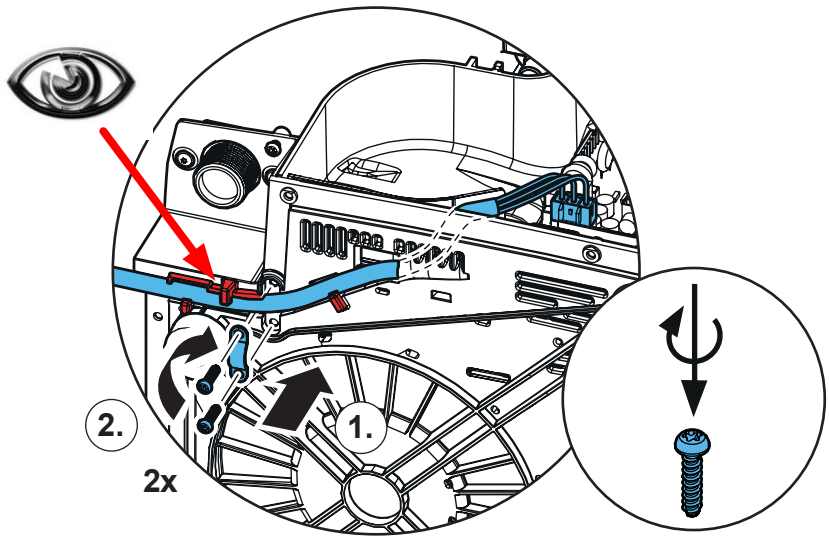

## 61.

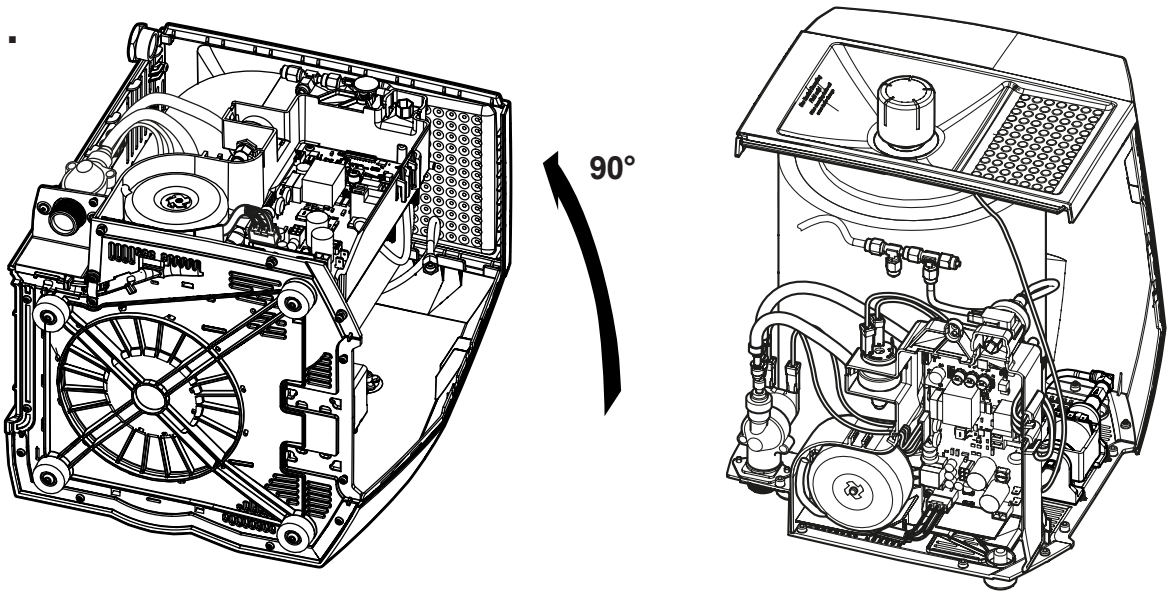


## 62.

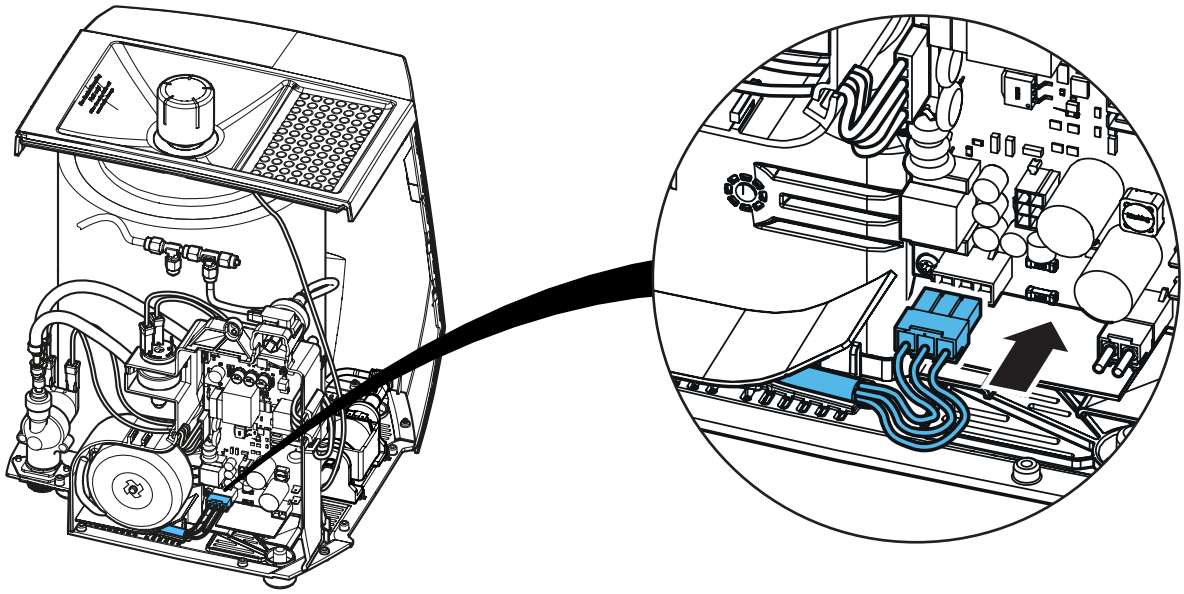

## 63. PS1 only

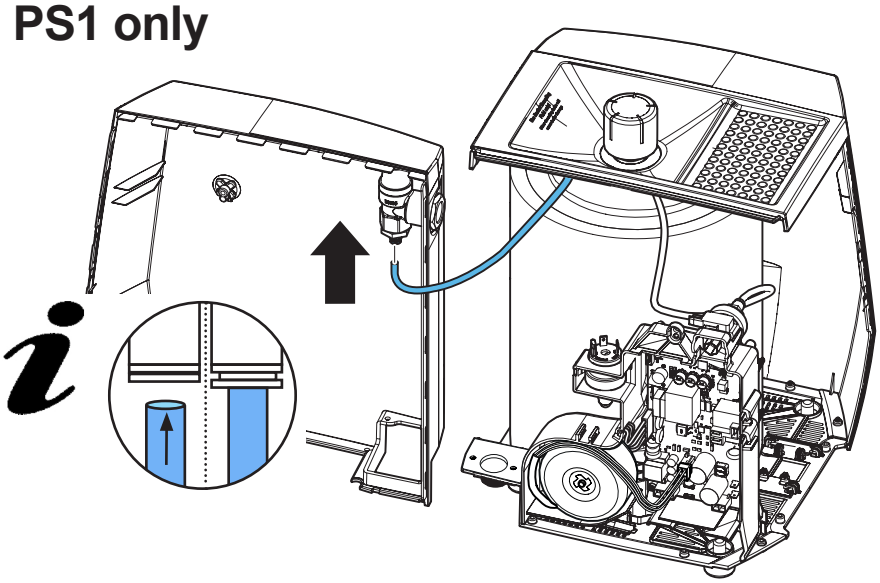

## 64. PS2 only

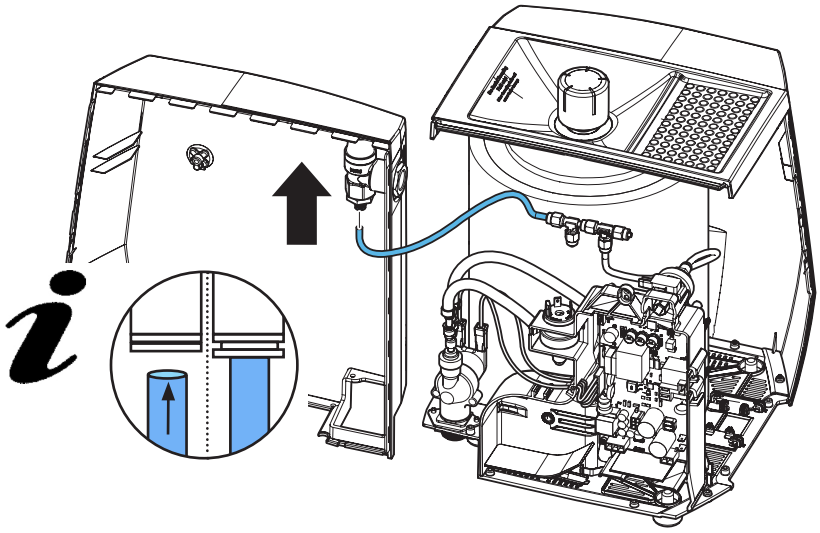

## 65.

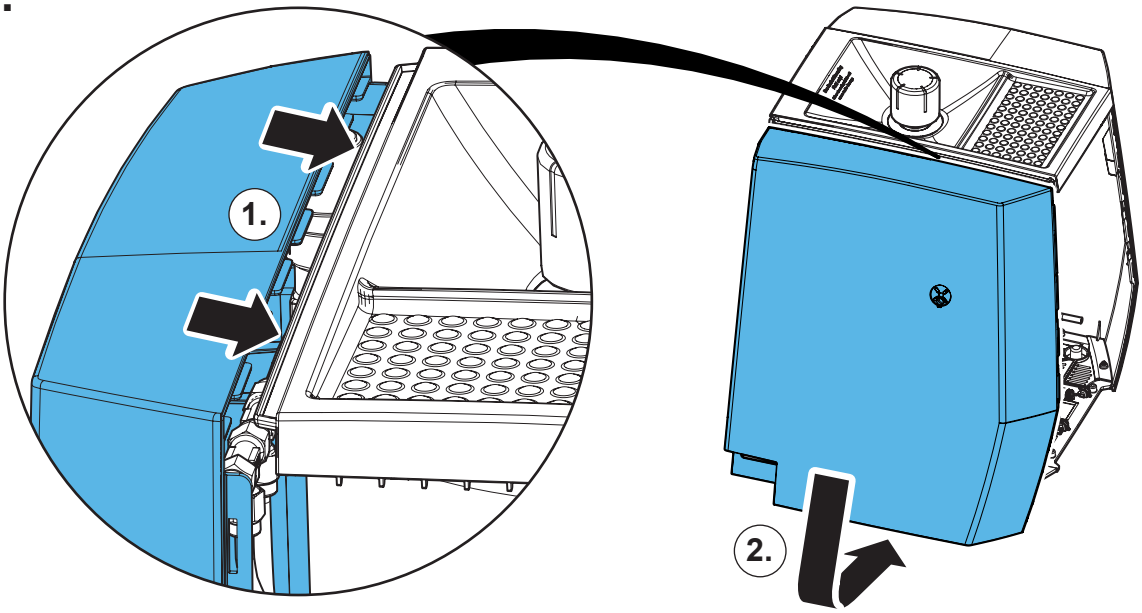


## 66.

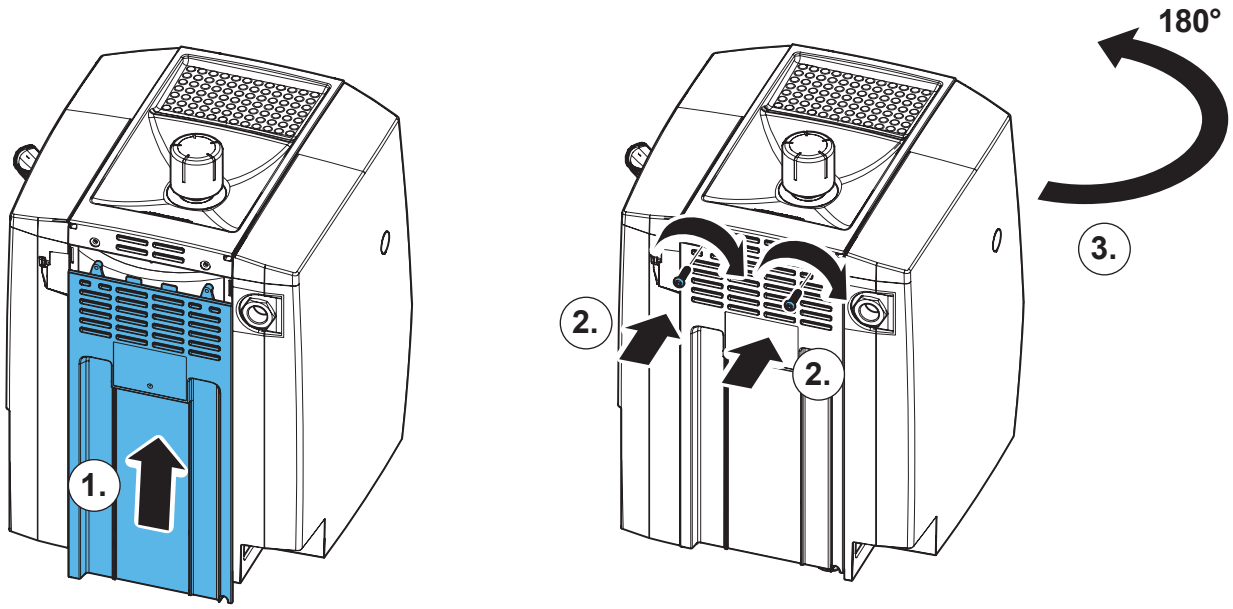

## 67.

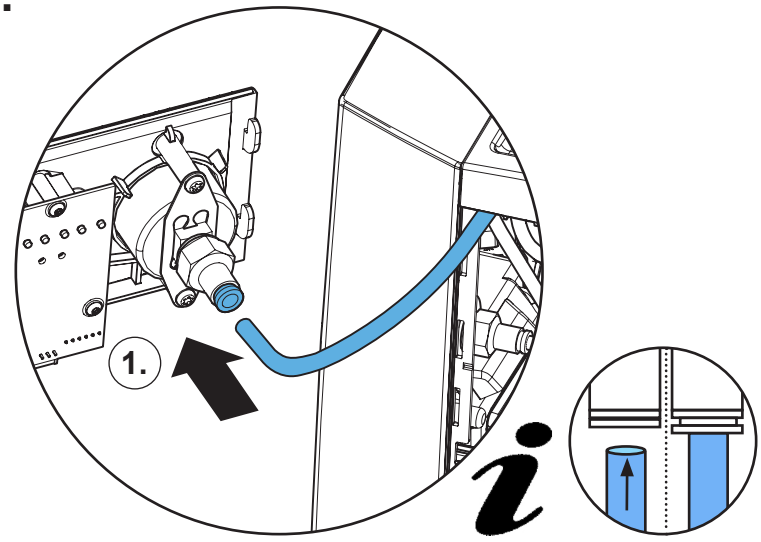


## 68.

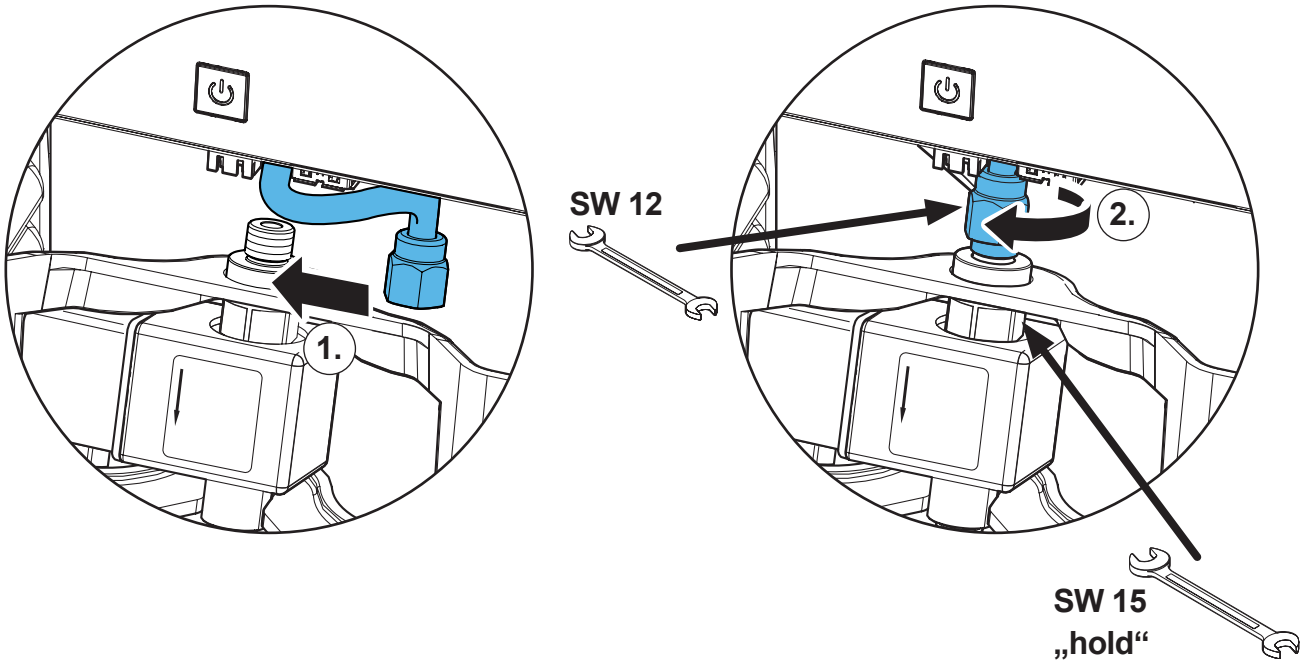


## 69.

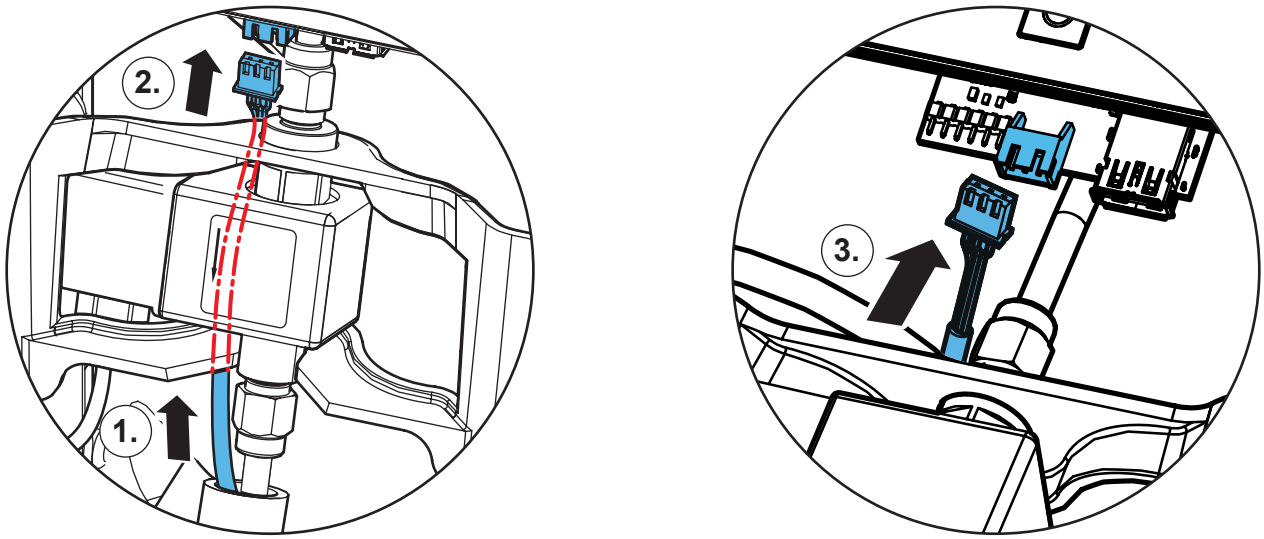

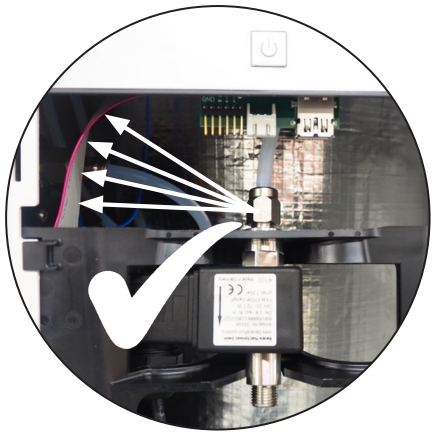

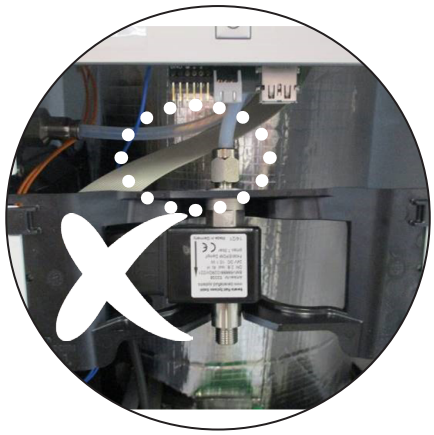

**70.**

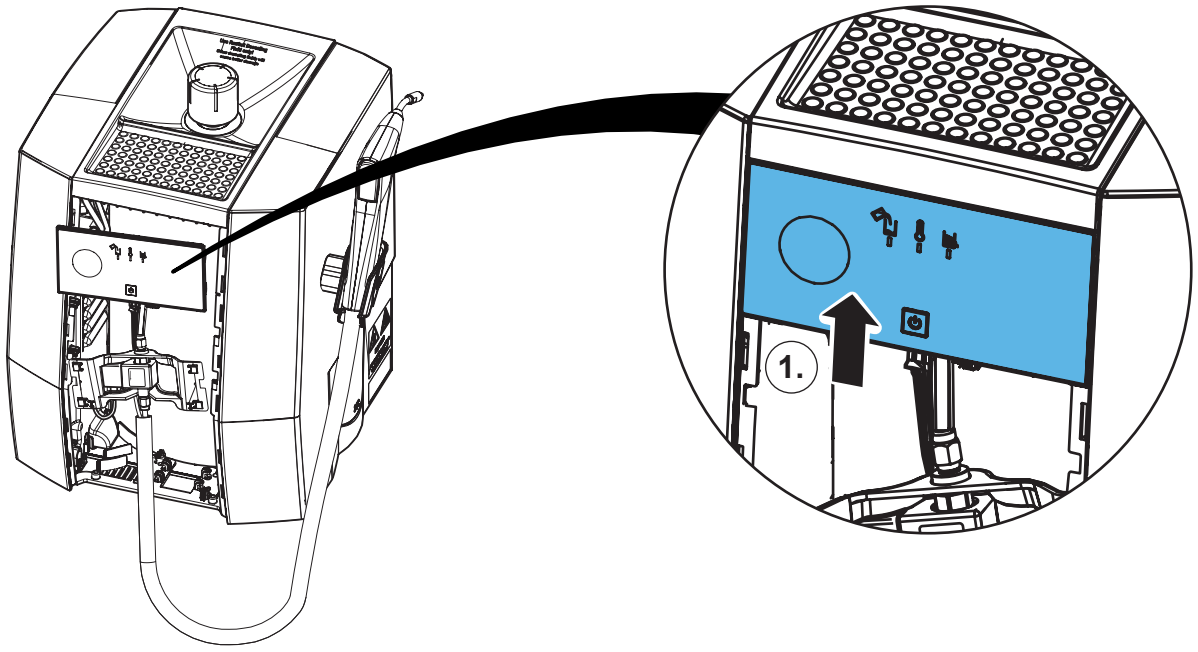


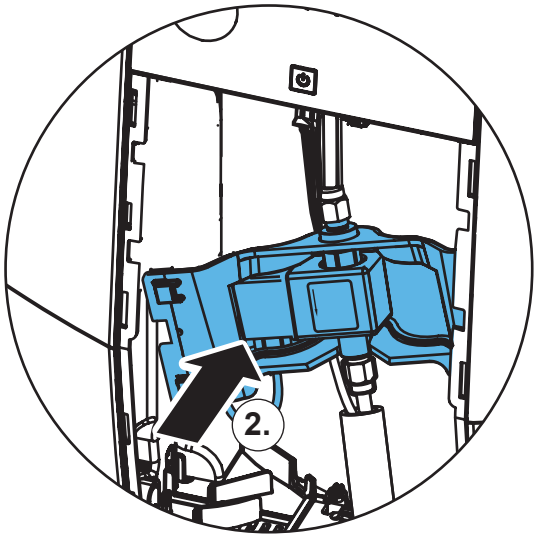


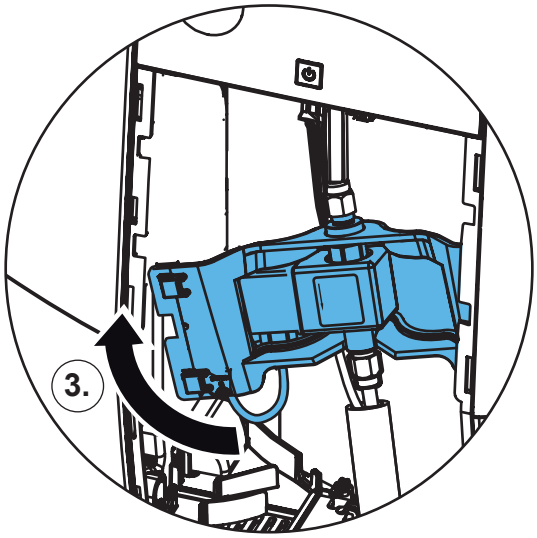

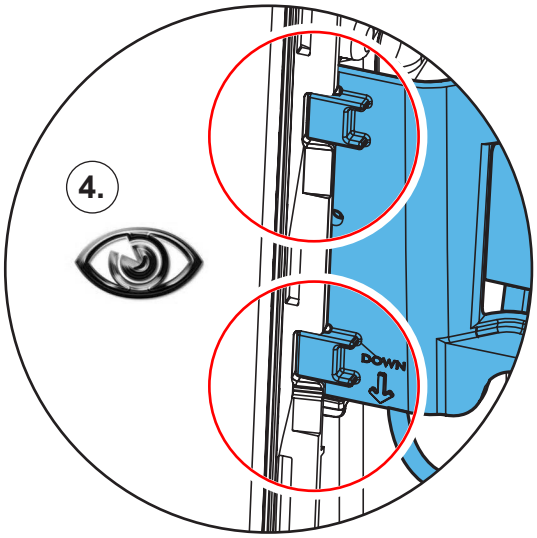


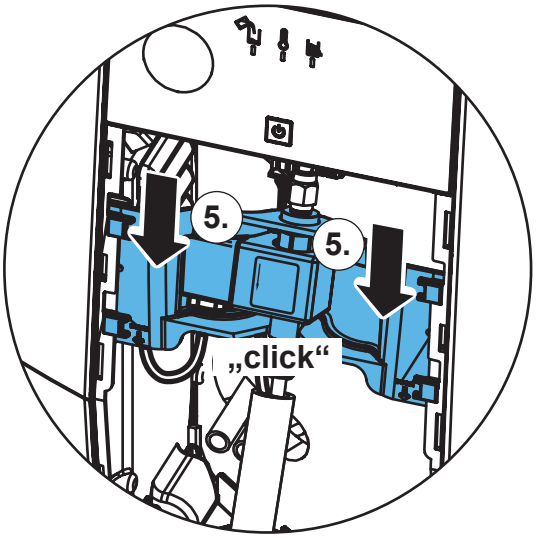


**71.**

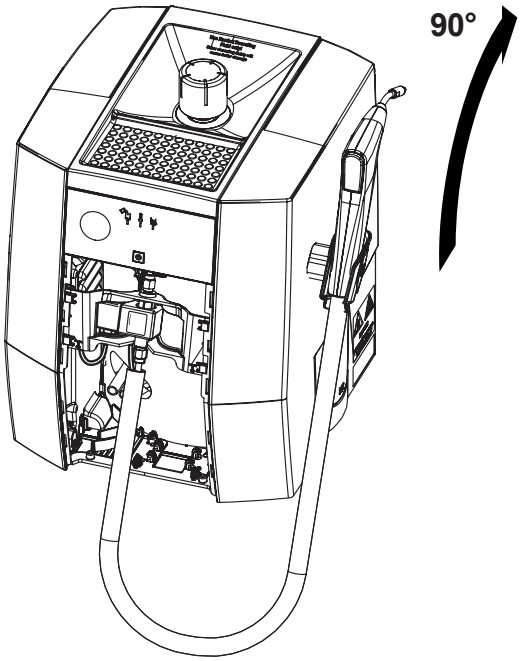


**72.**

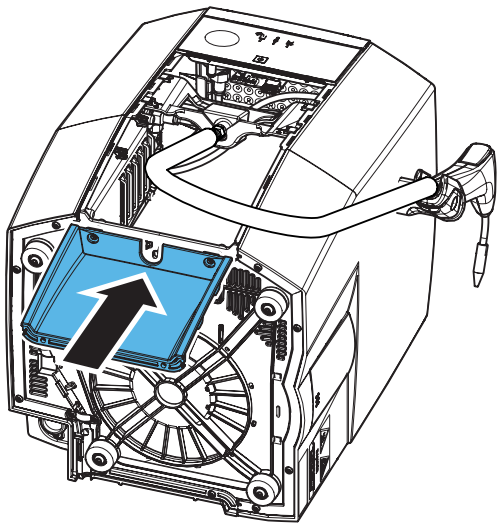

73.

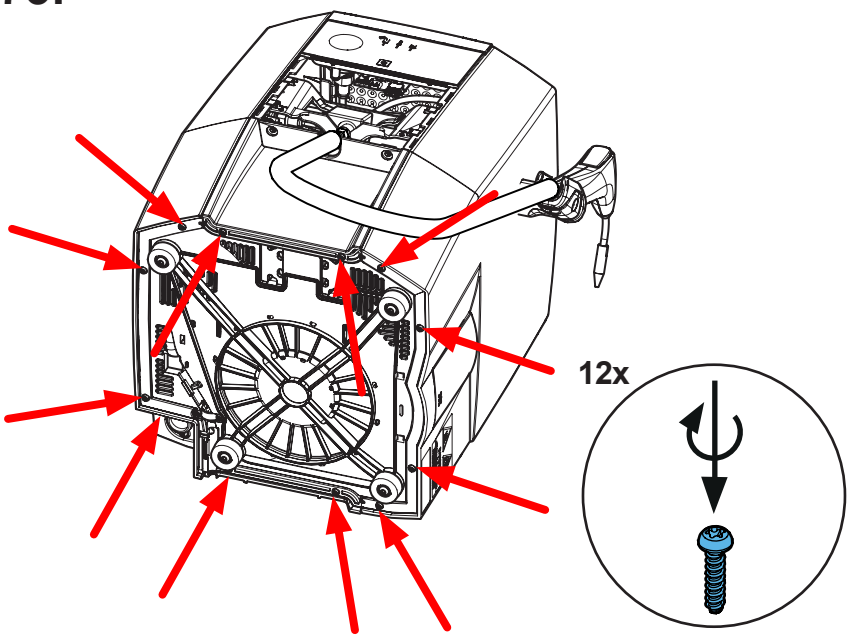


74.

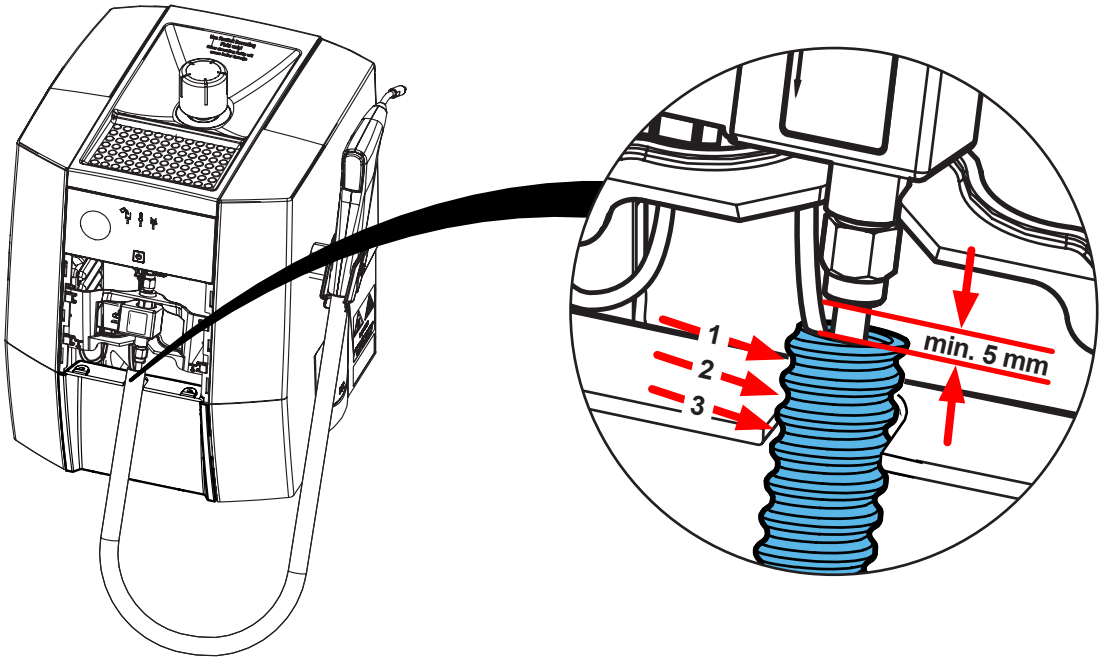


75.

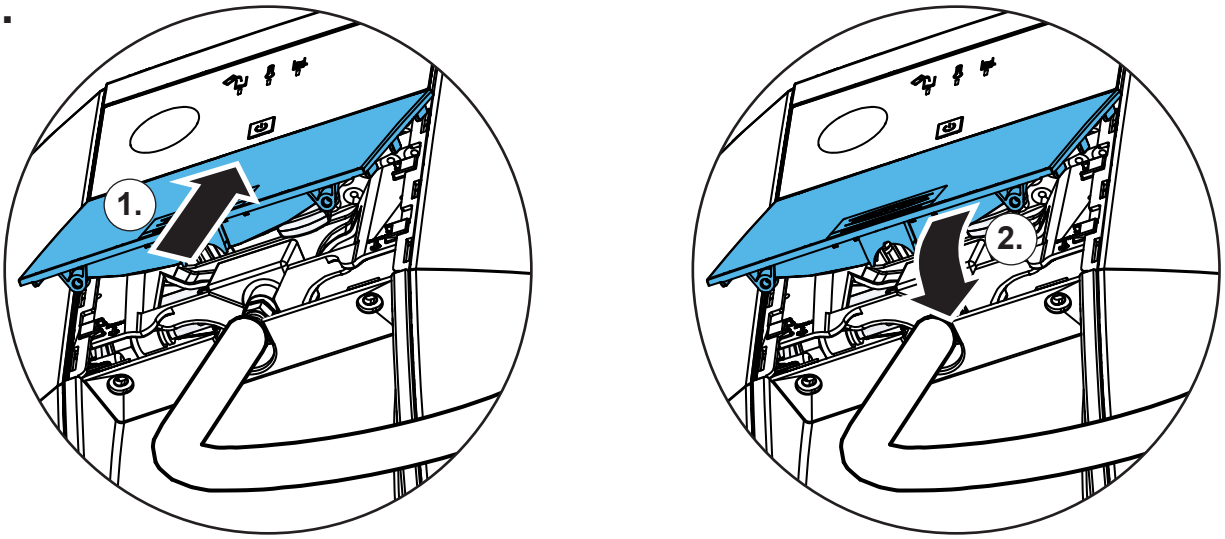

# 76.

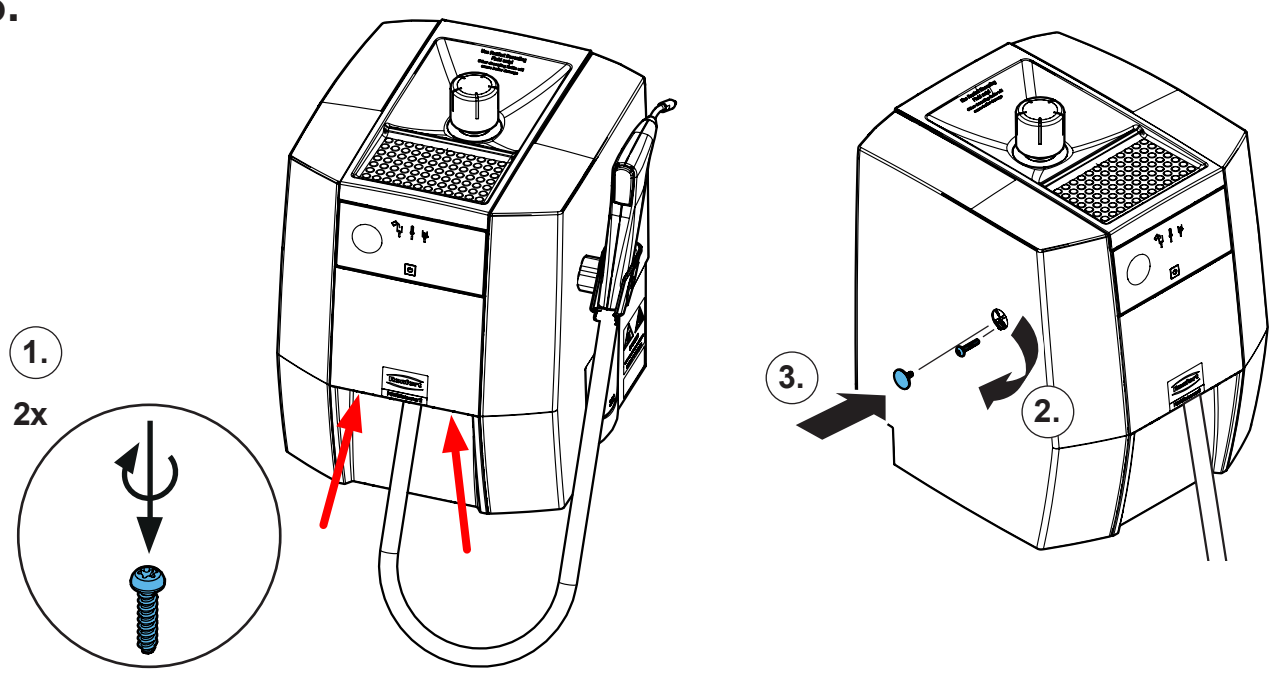


**Schutzleiterprüfung durchführen: siehe am Ende der „Service Instructions“.**
**Performing the protective conductor test: see at the end of the “Service instructions”.**
**Pour vérifier le conducteur de protection: voir à la fin des “Instructions de service”.**
**Per la verifica del conduttore di terra: vedere alla fine delle “Istruzioni di servizio”.**
**Realizar la prueba del conductor de protección: véase al final de las “Instrucciones de servicio”.**
**Выполнить проверку защитного провода: см. в конце „Инструкции по обслуживанию“.**

Renfert

making work easy

**Montageanleitung • Assembly Instruction • Instruction d'installation Istruzioni l'istallazione • Instrucciones de montaje • Руководство по монтажу**

# 90012 17xx

Kessel POWER steamer 1 • Boiler POWER steamer 1 • Chaudière POWER steamer 1 • Caldaia POWER steamer 1 • Caldera POWER steamer 1

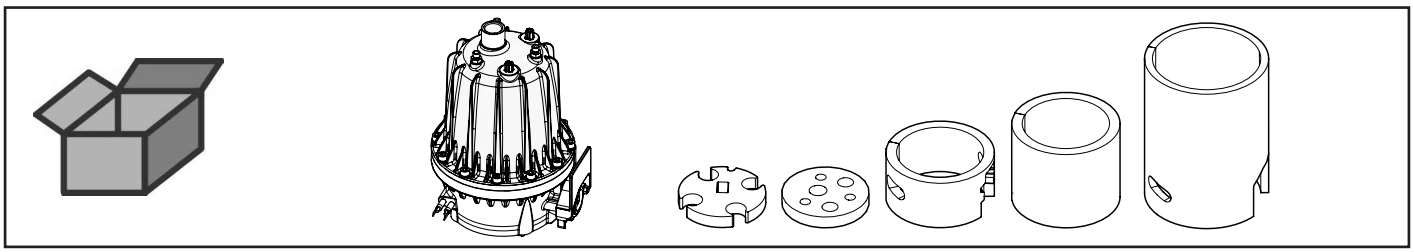

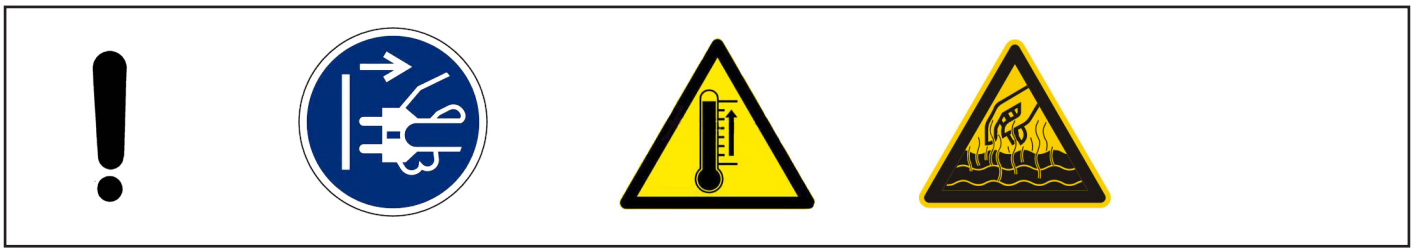

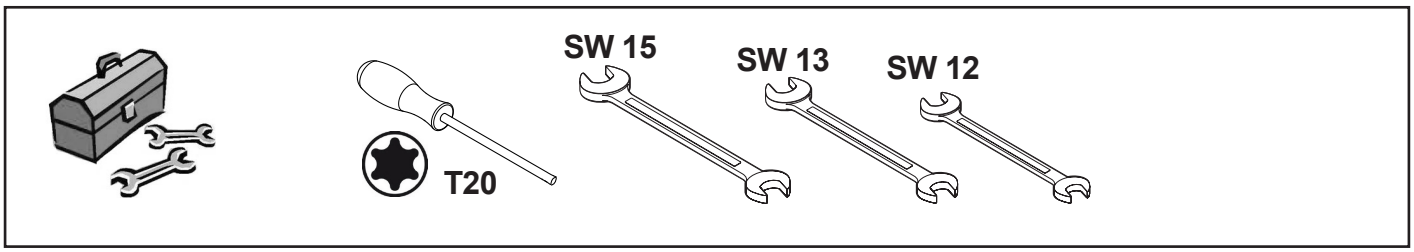


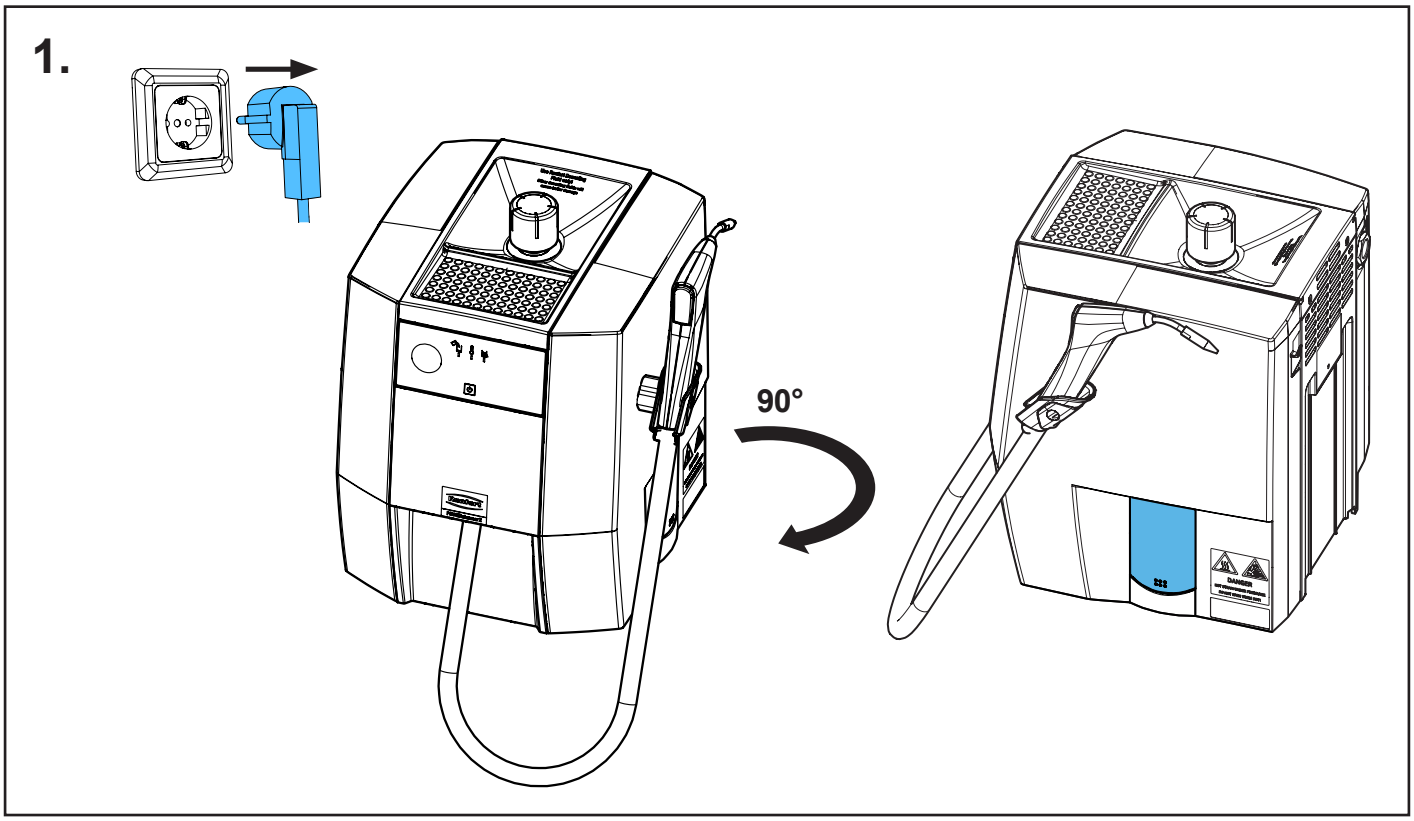


21-6925 06032026

## 2.

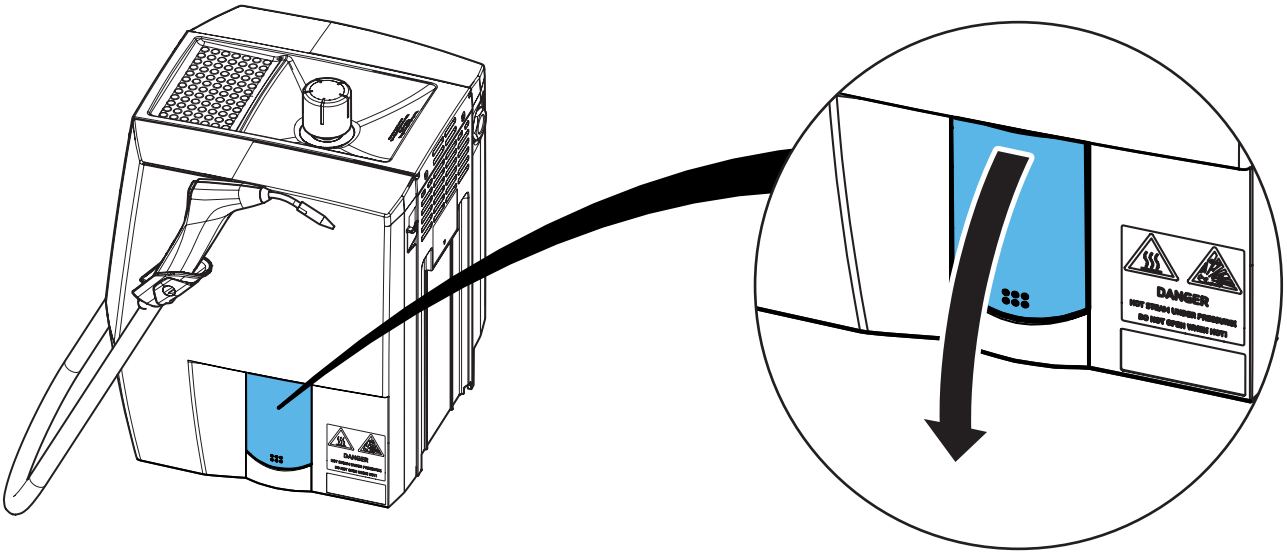


## 3.

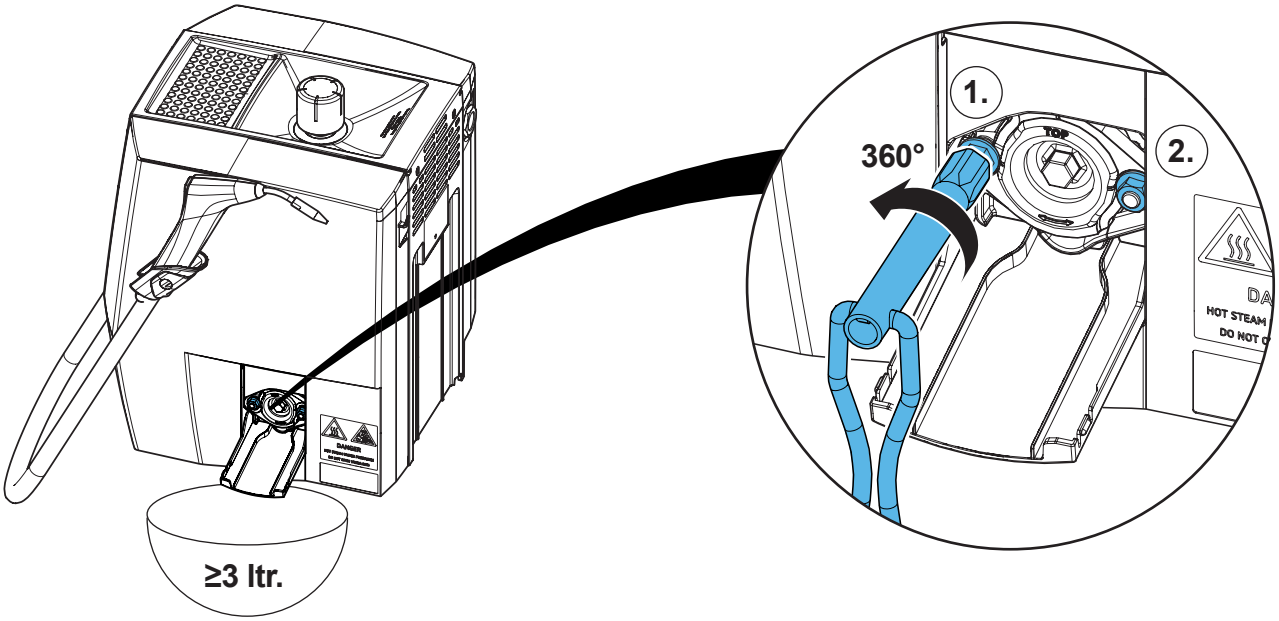


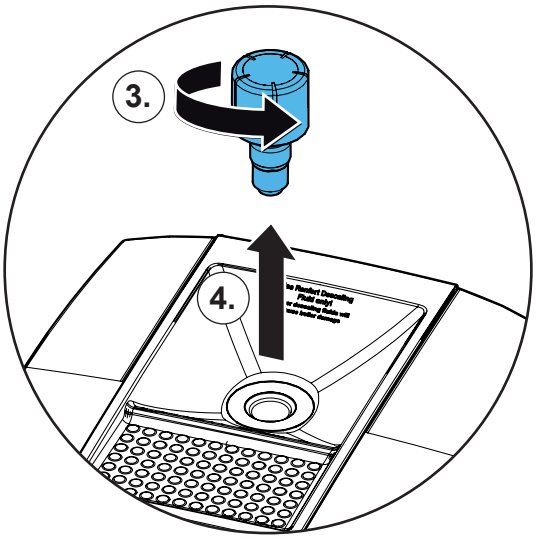


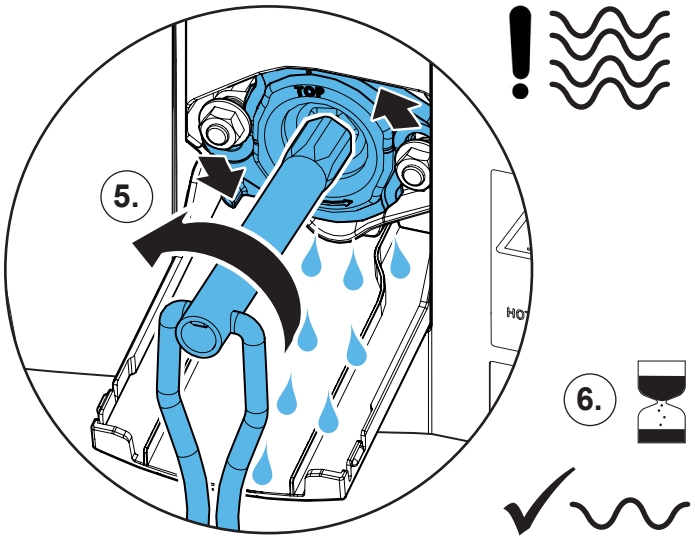

## 4.

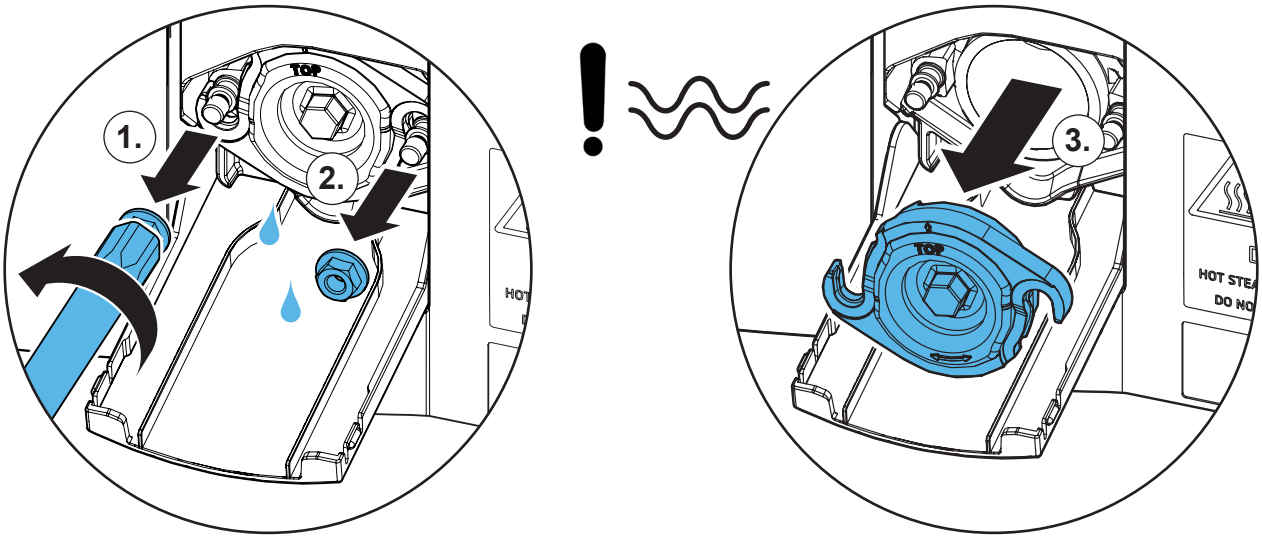


## 5.

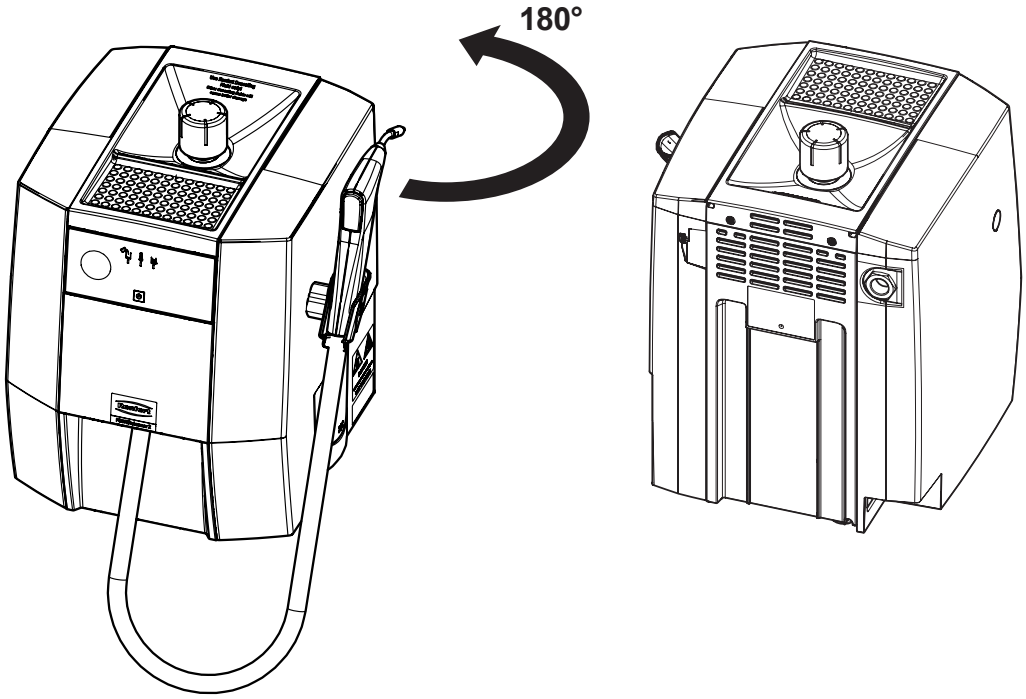


## 6.

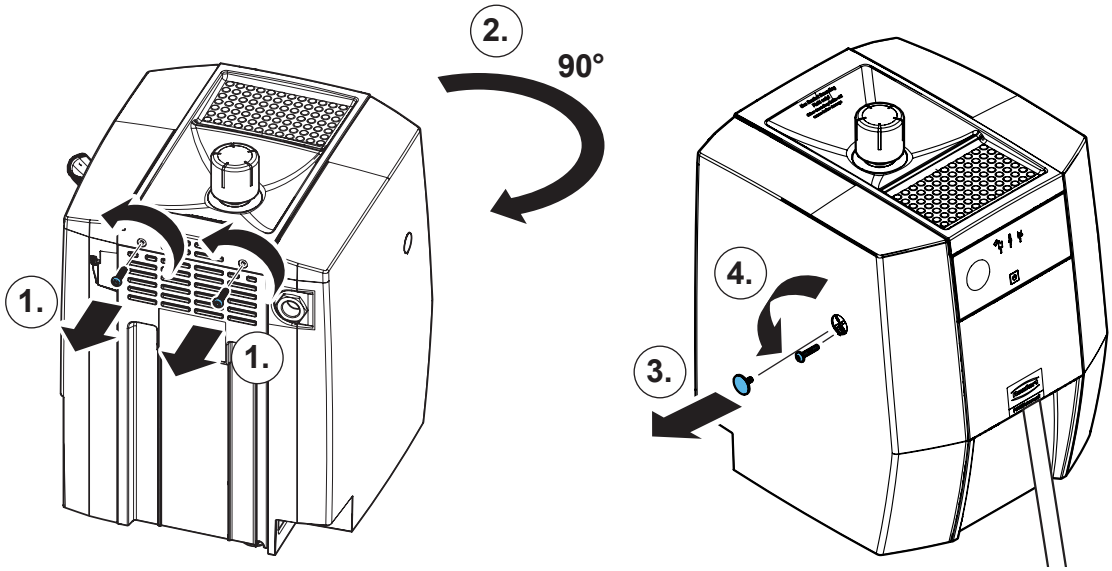

**7.**

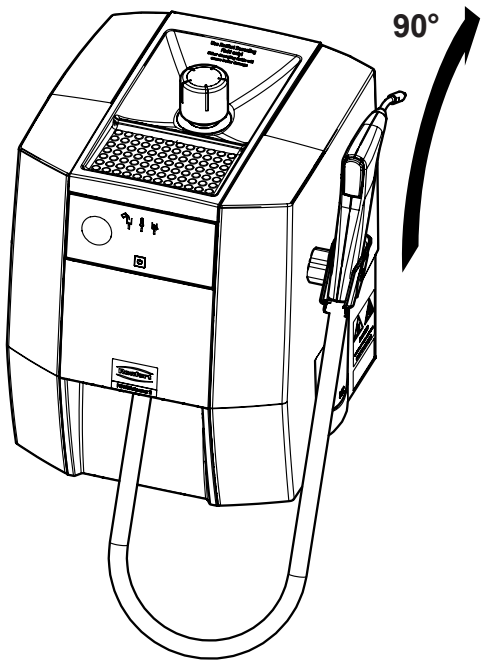


**8.**

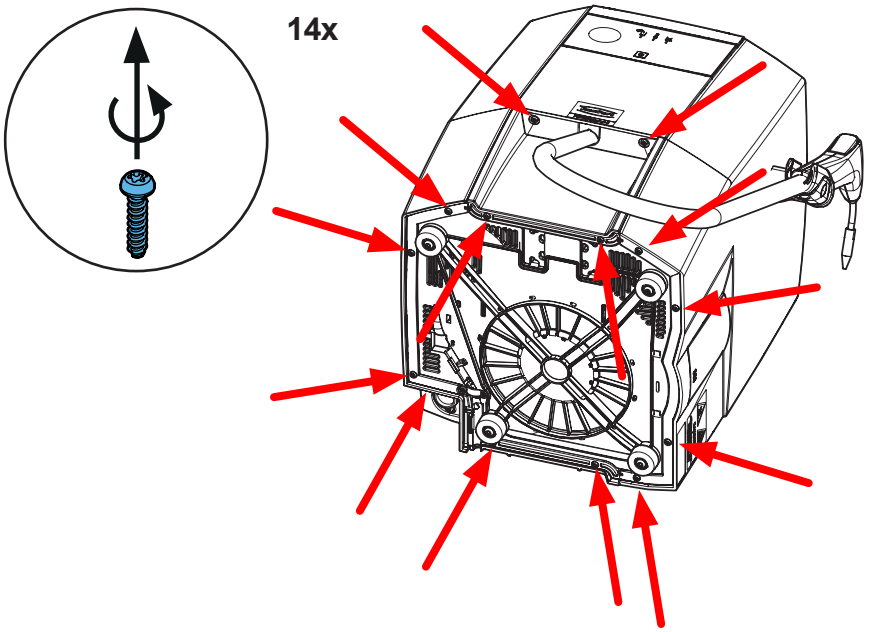


**9.**

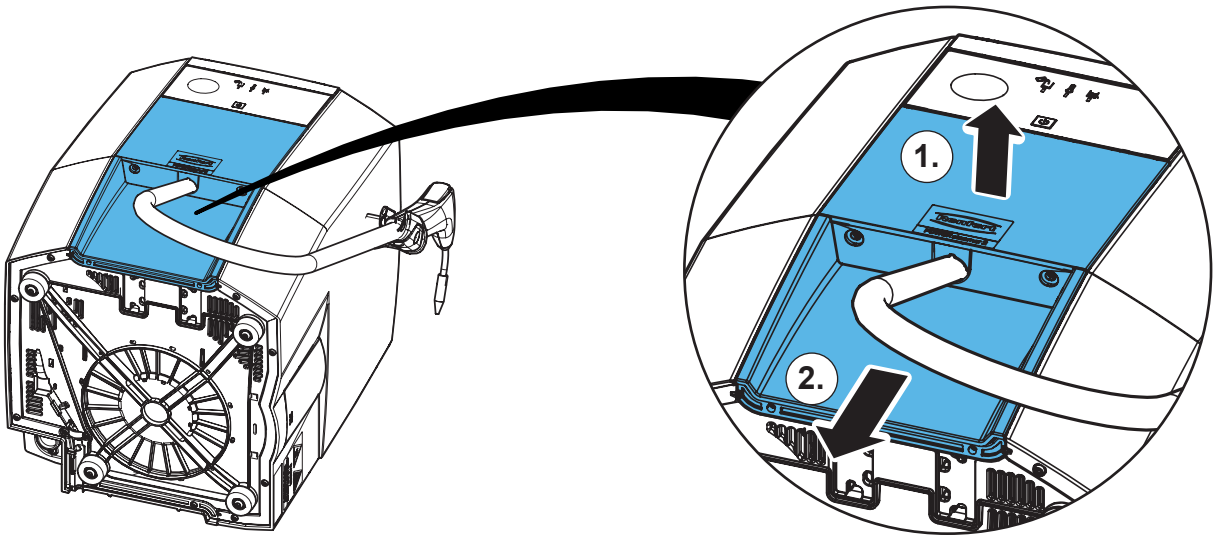

## 10.

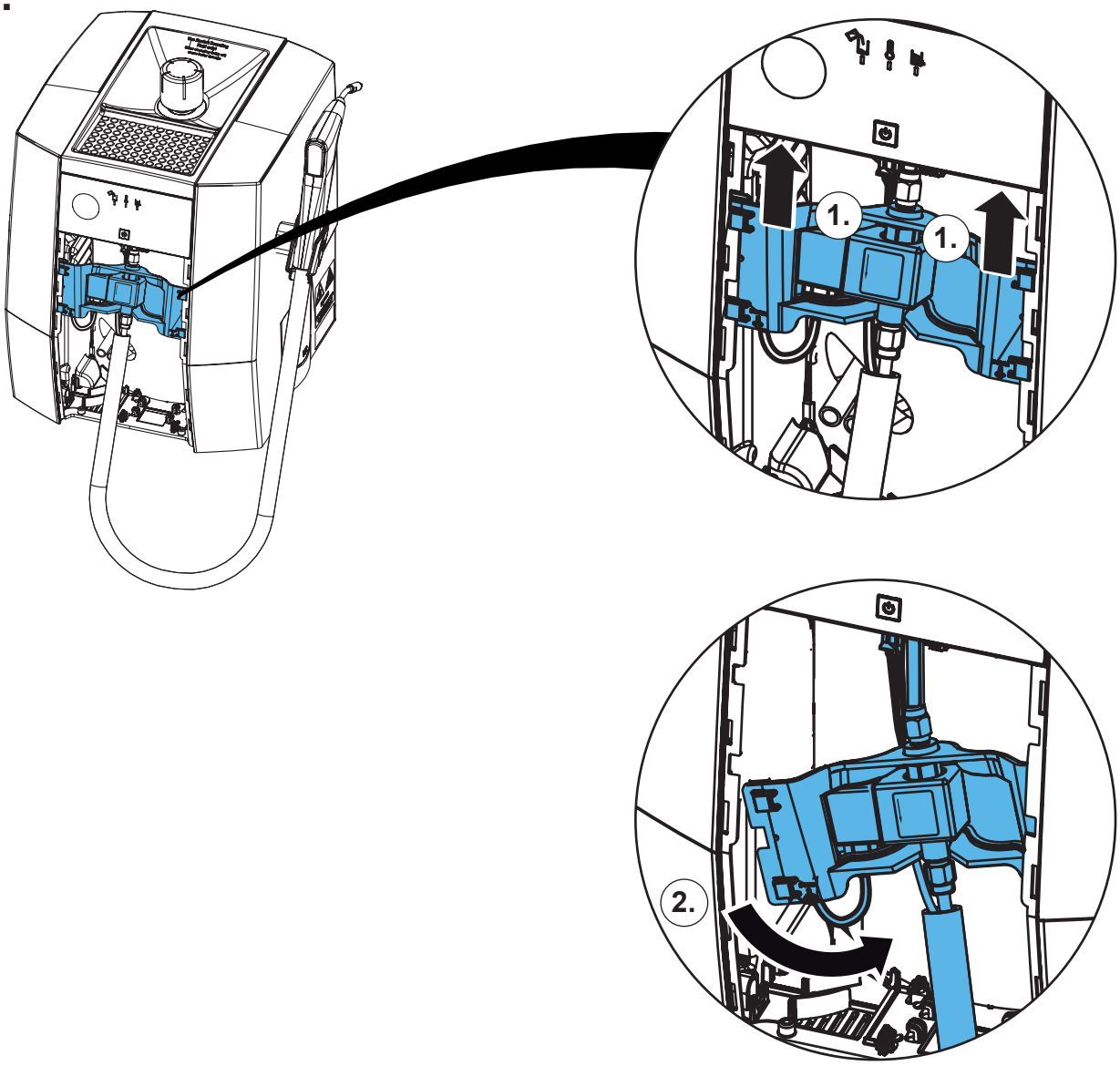


## 11.

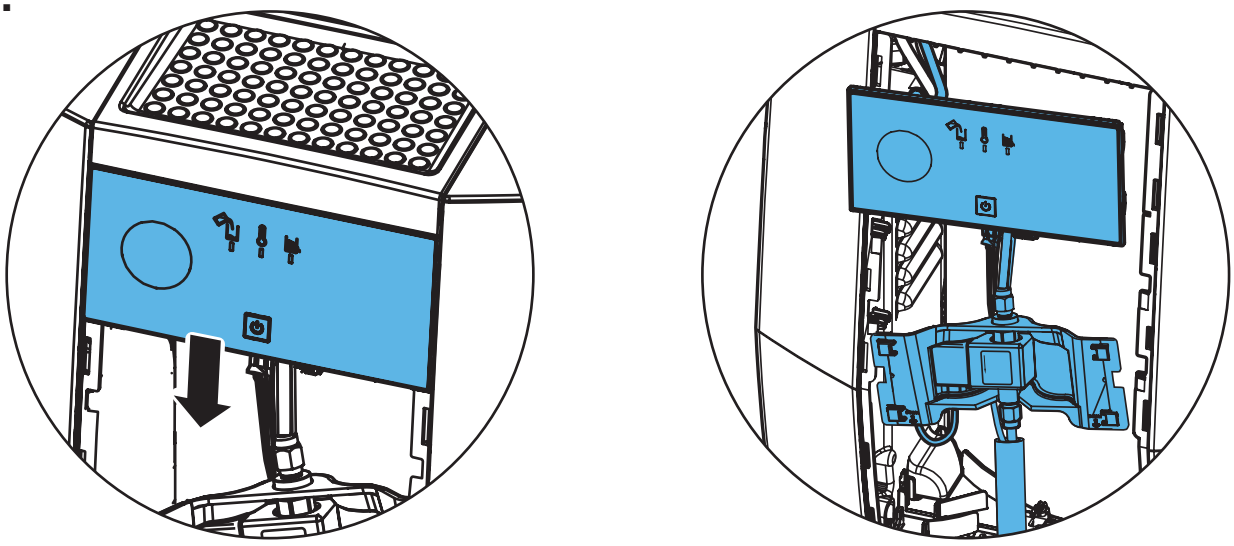

## 12.

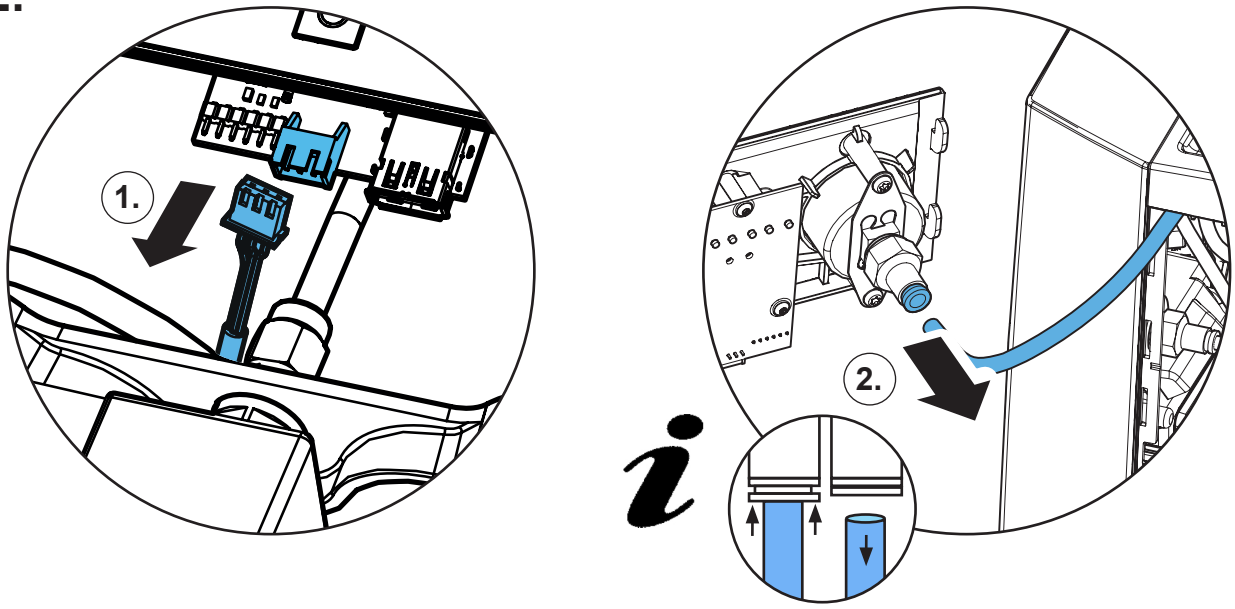


## 13.

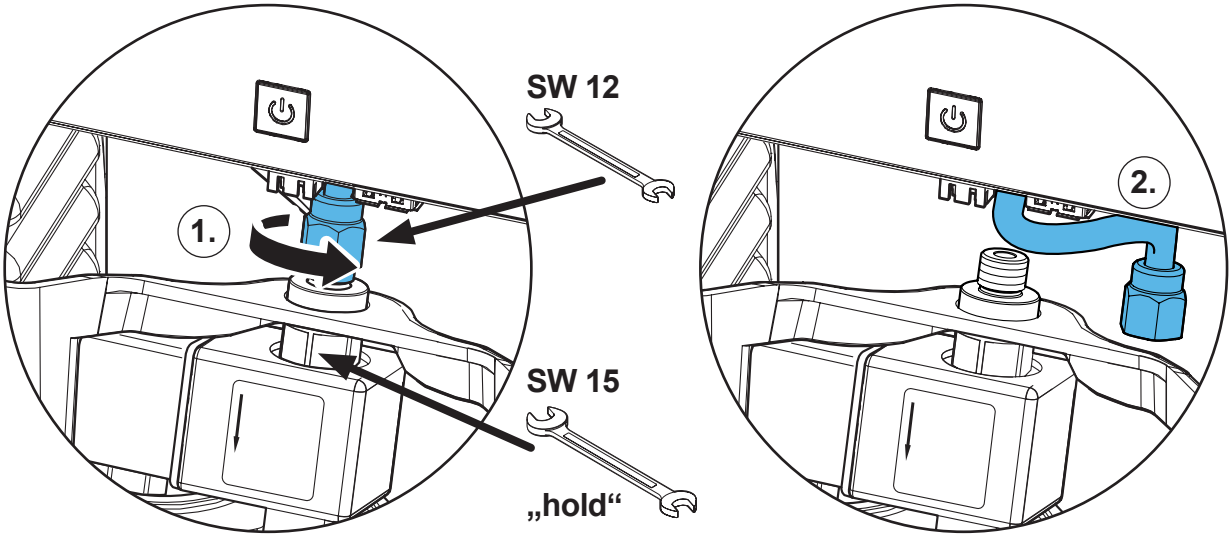


## 14.

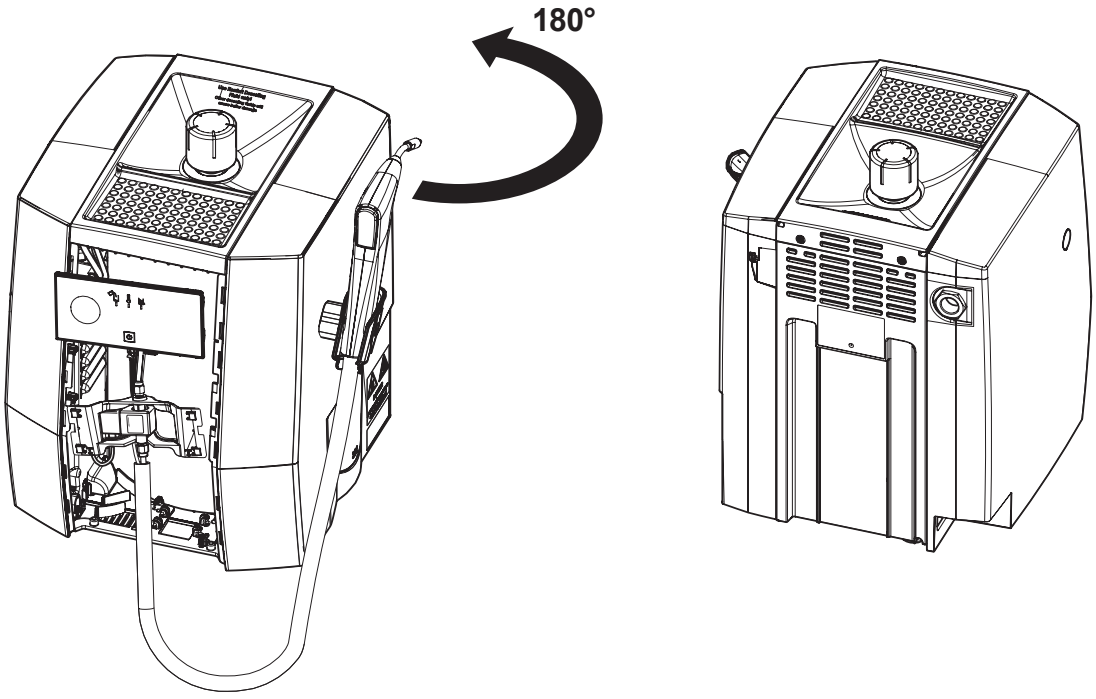

**15.**

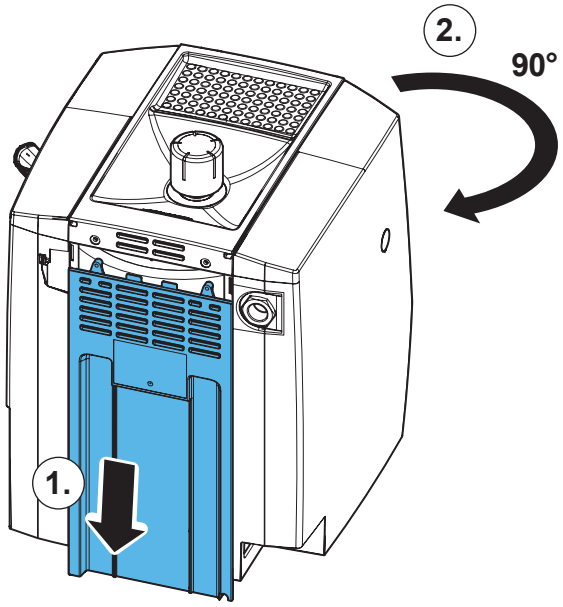


**16.**

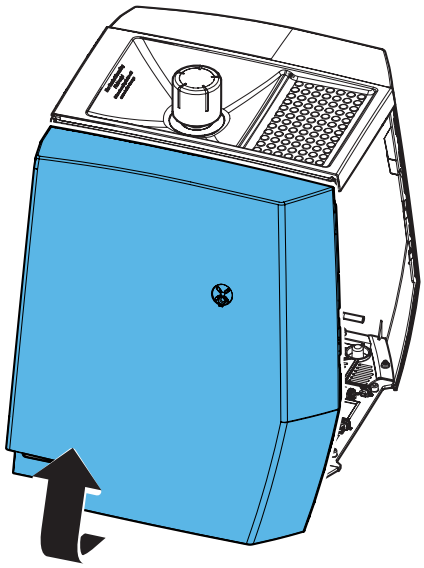

**17.**

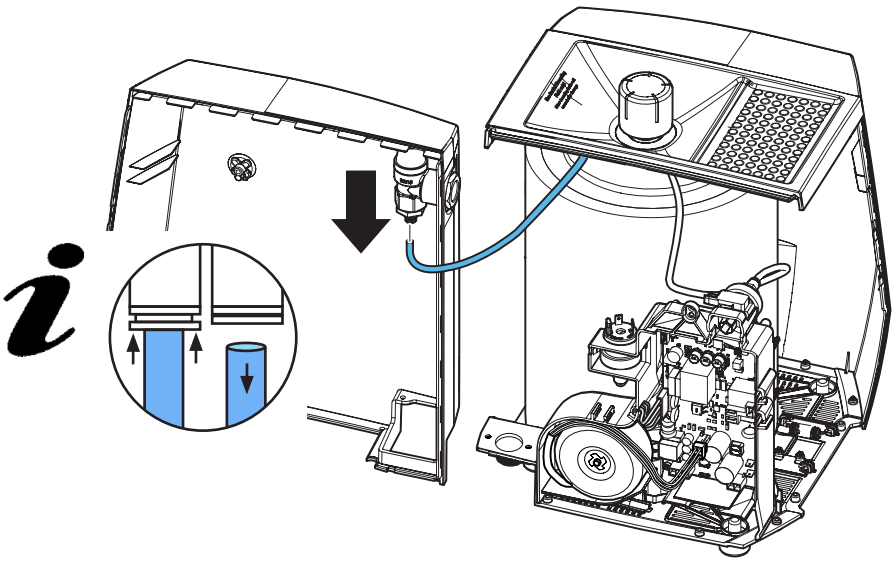

## 18.

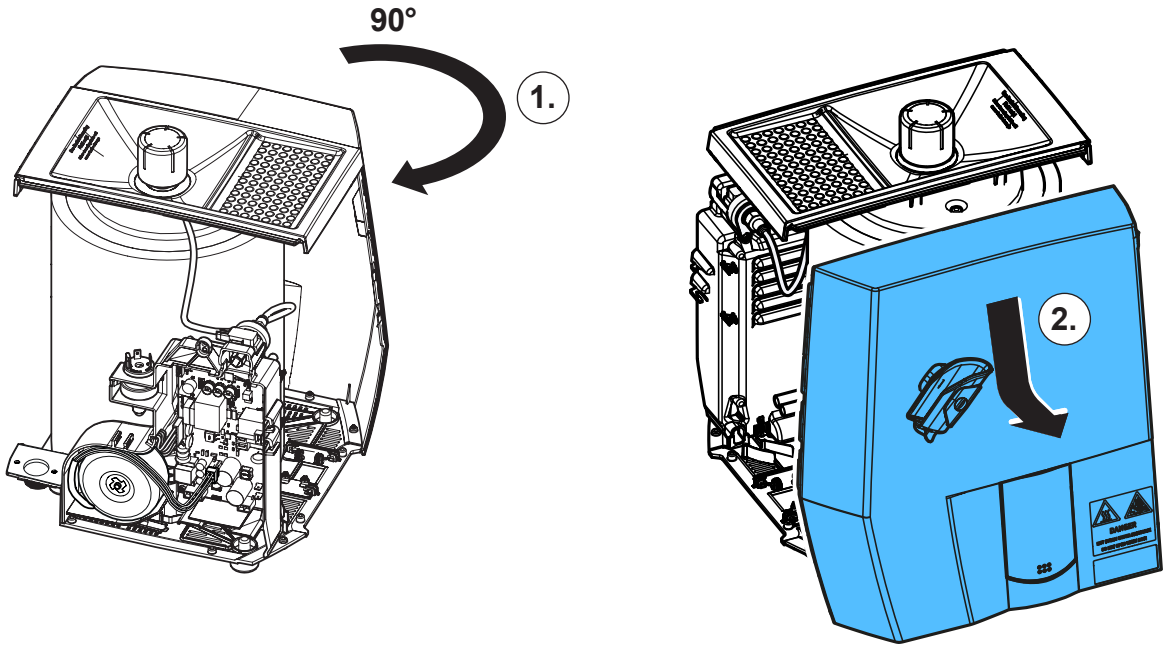


## 19.

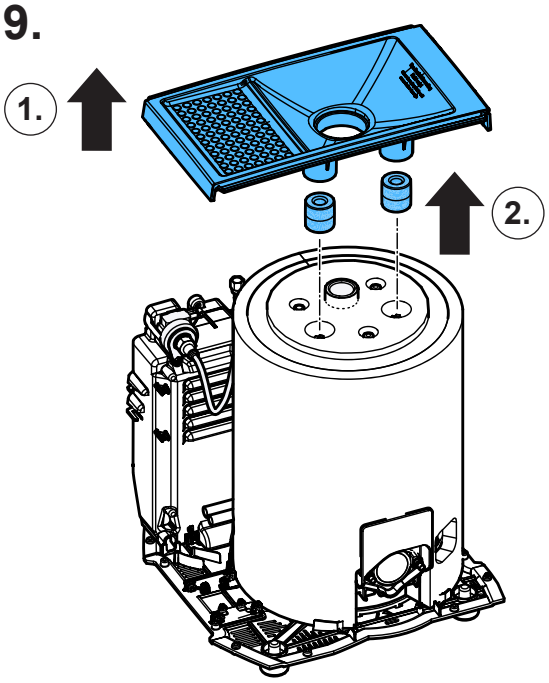


## 20.

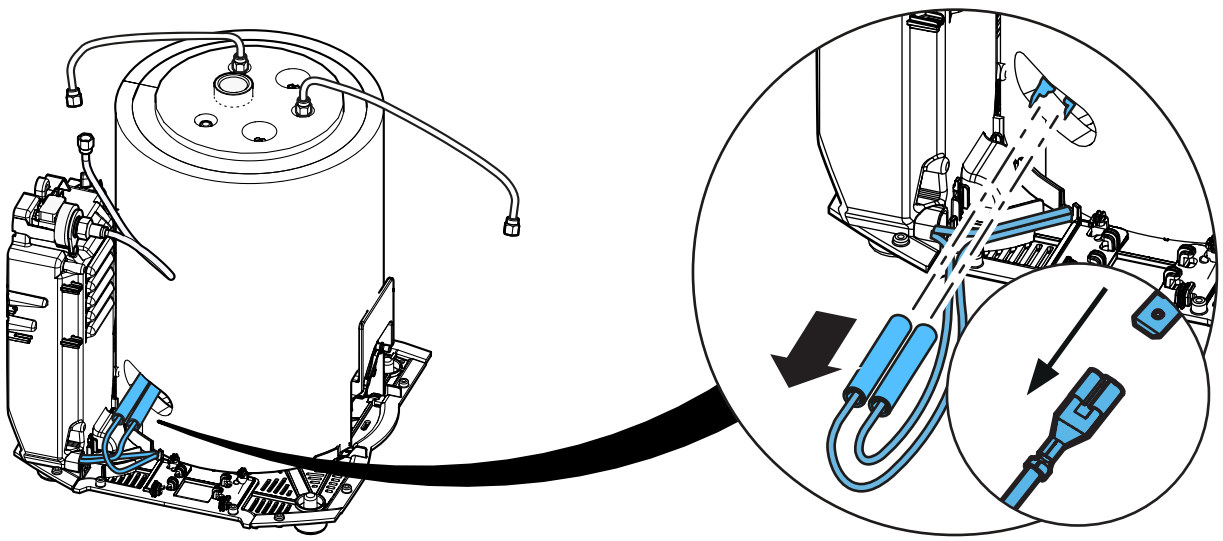

**21.**

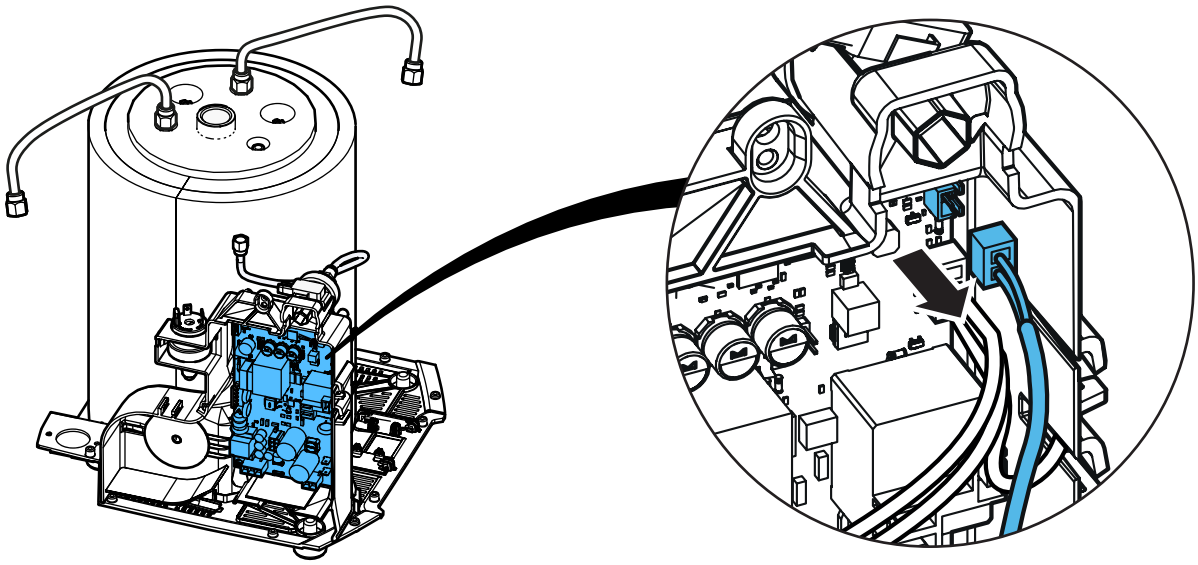

**22.**

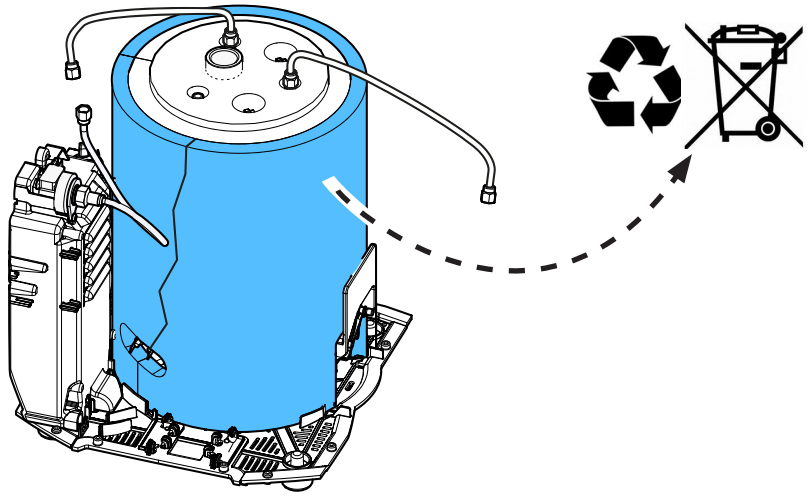

**23.**

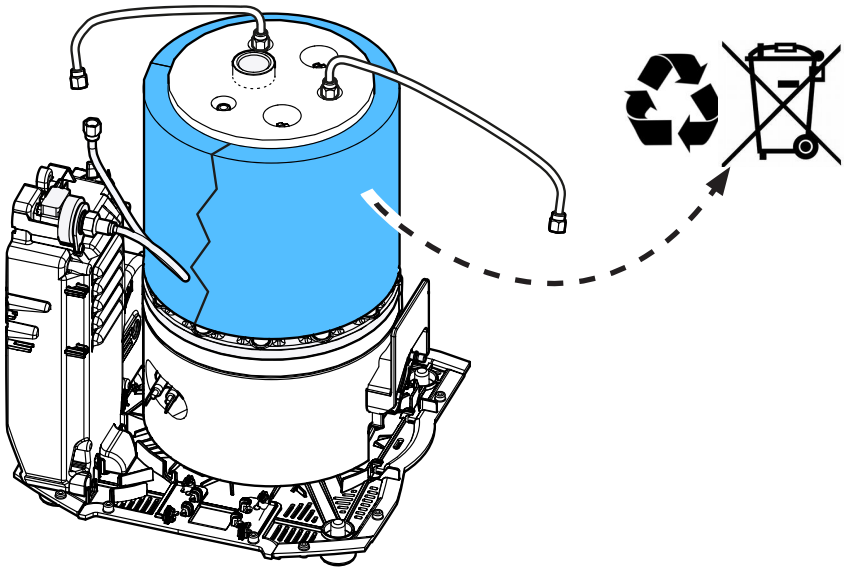

**24.**

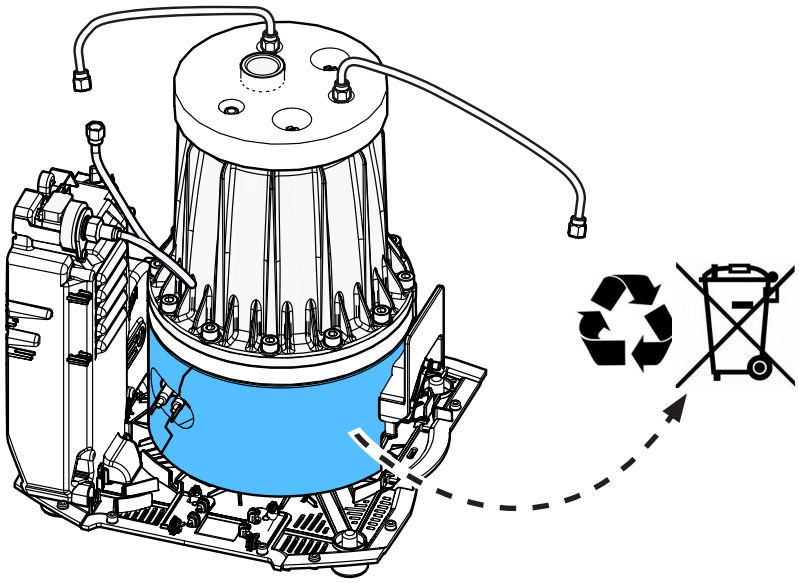

**25.**

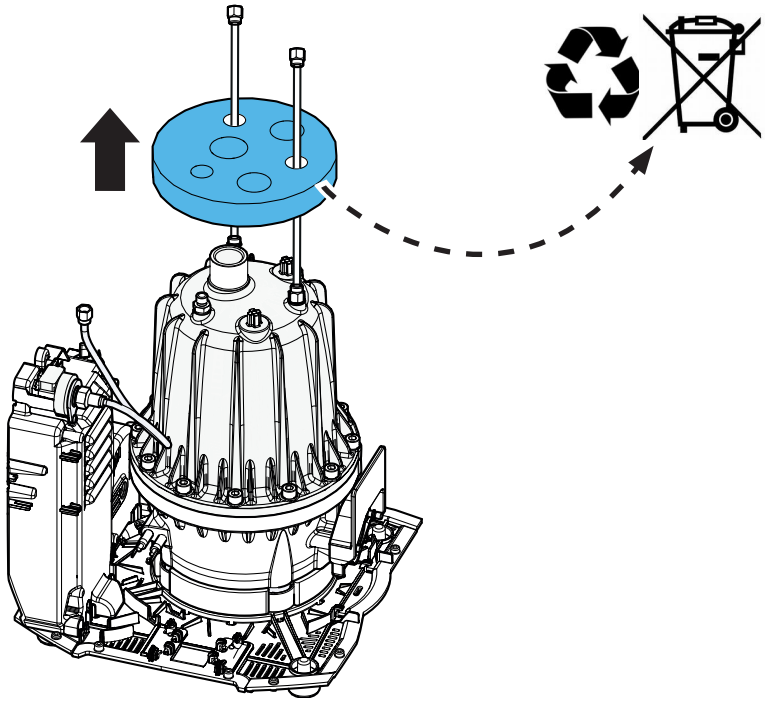

**26.**

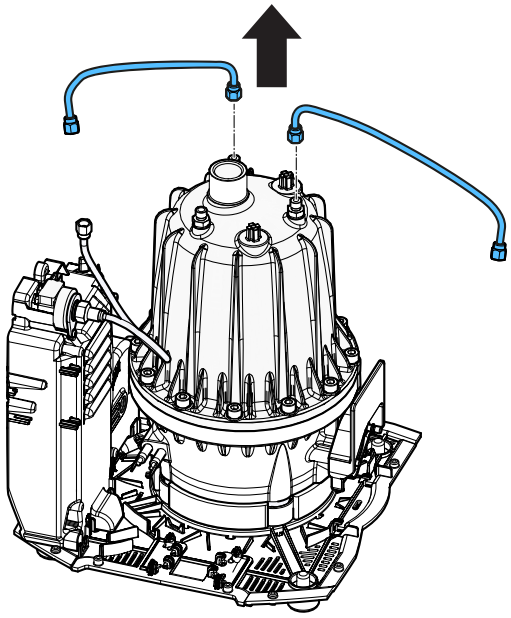

27.

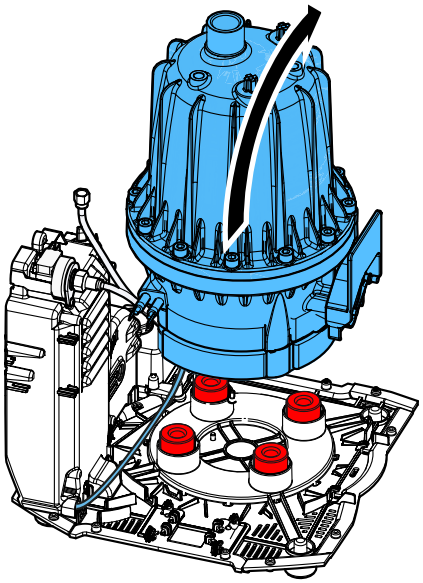

28.

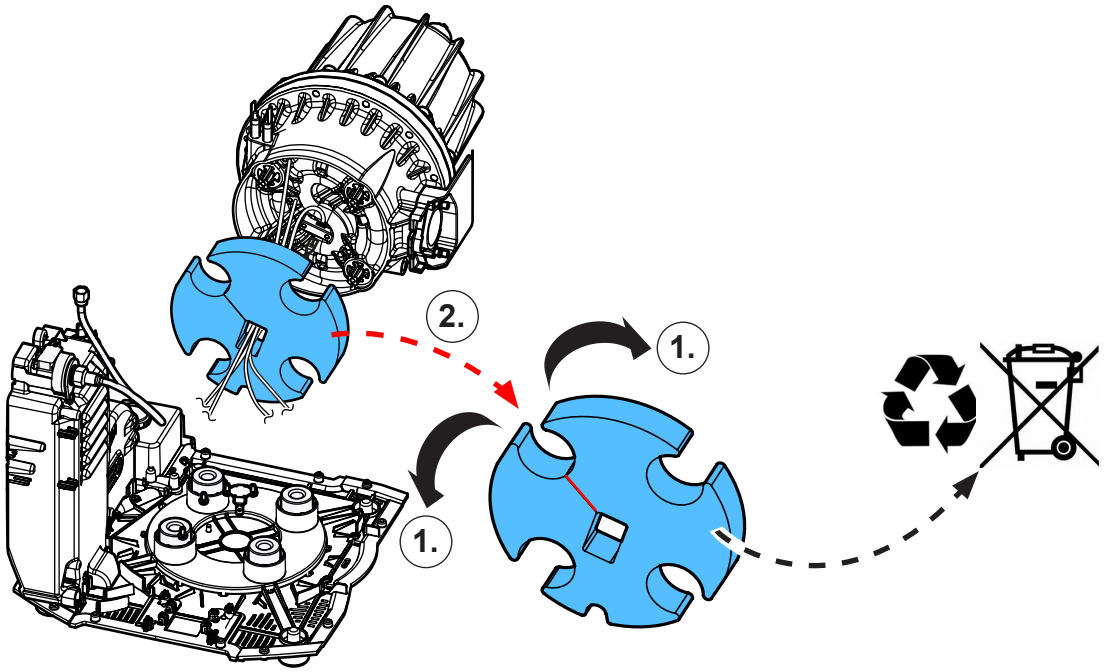


29.

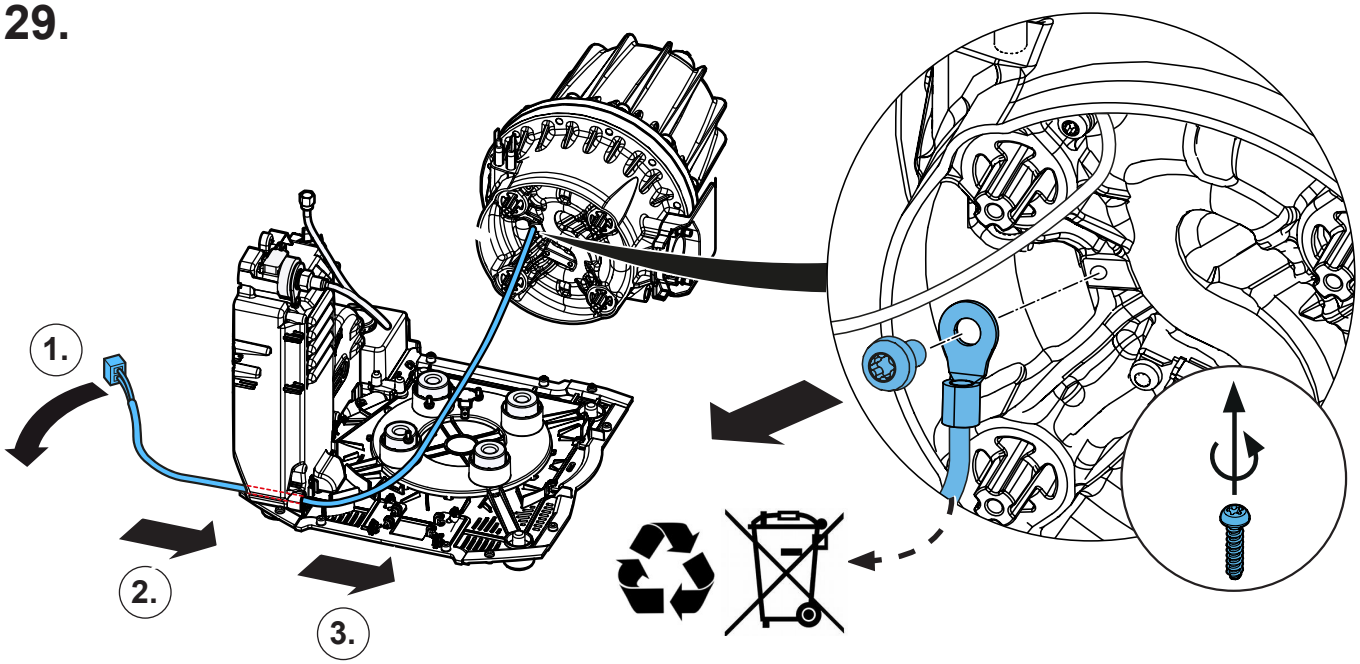

**30.**

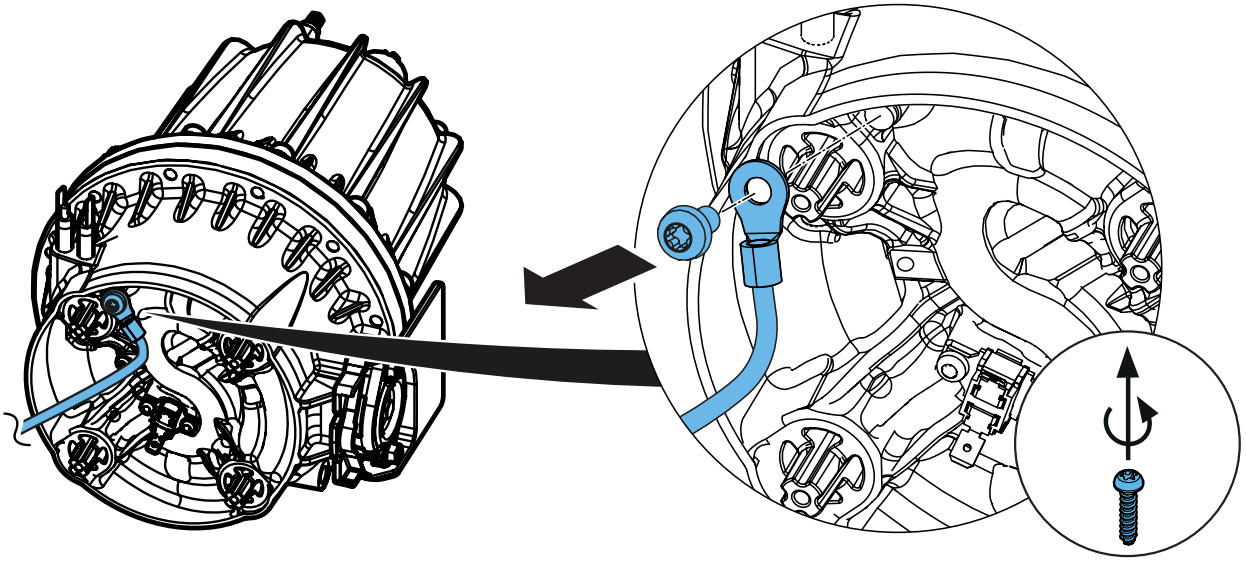

**31.**

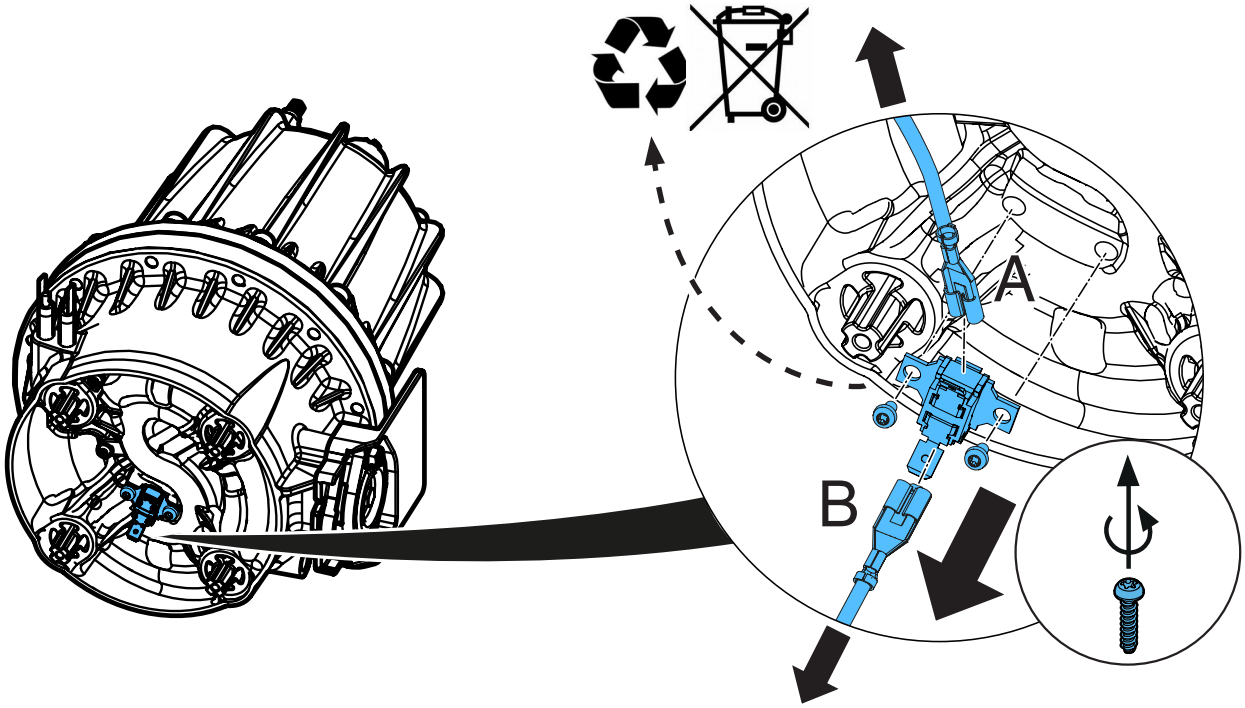


**32.**

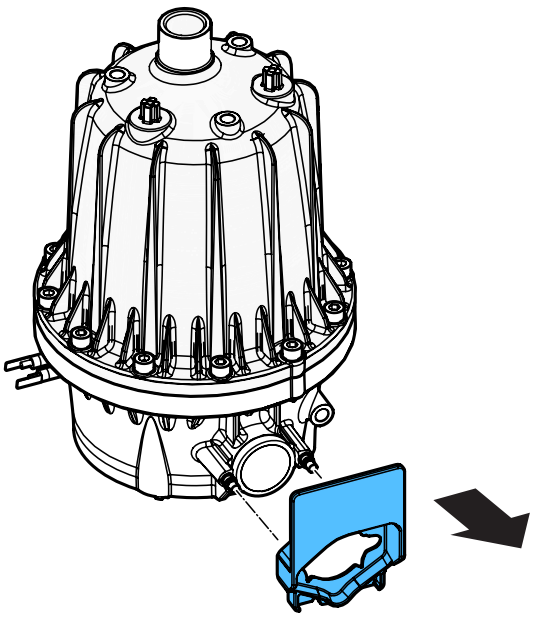

**33.**

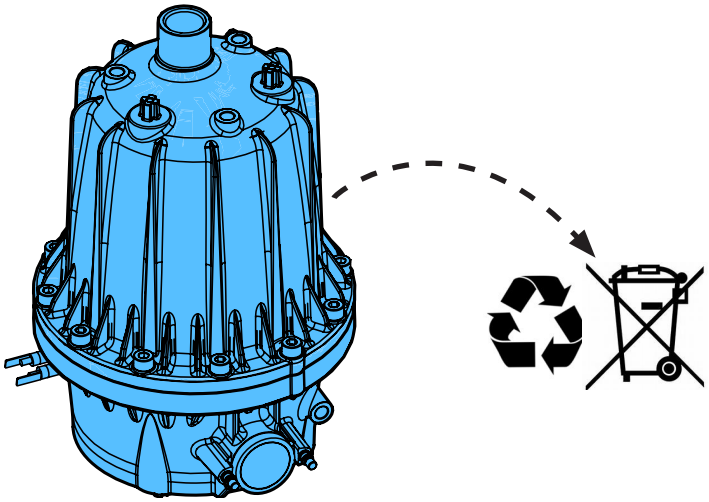

**34.**

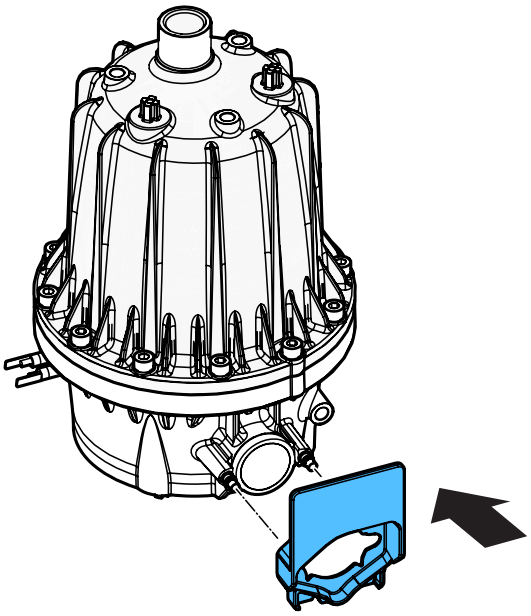

**35.**

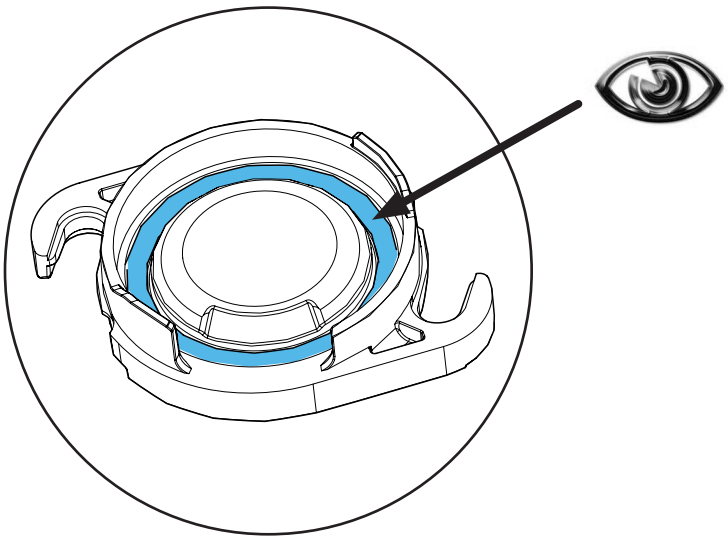

**36.**

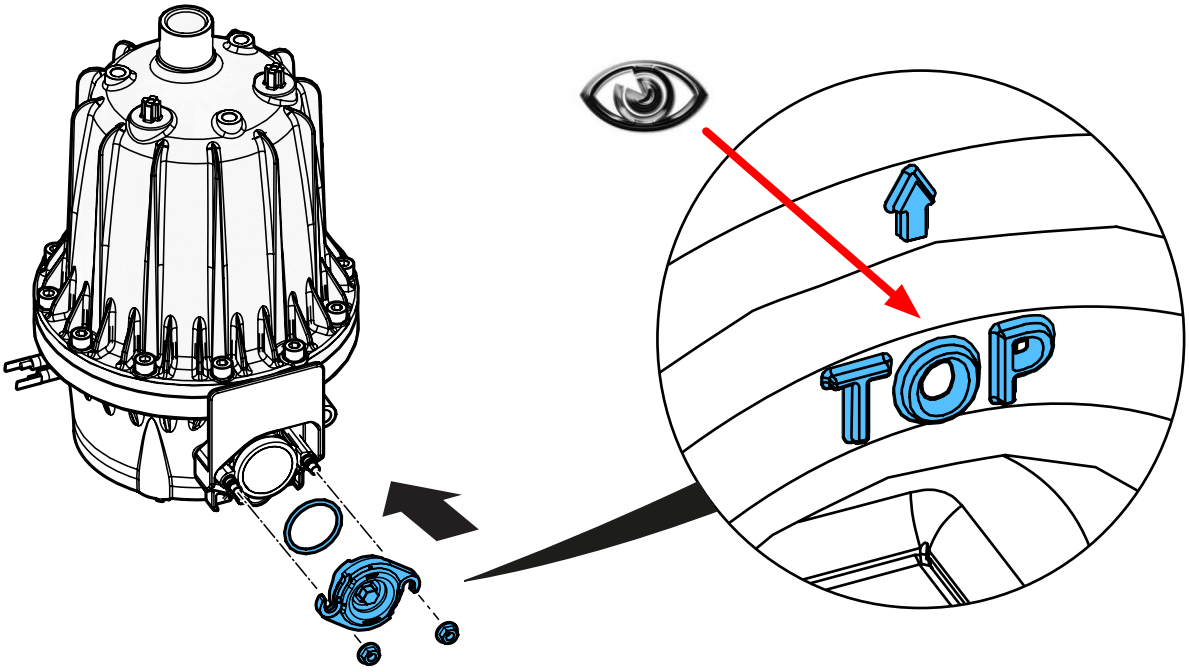


**37.**

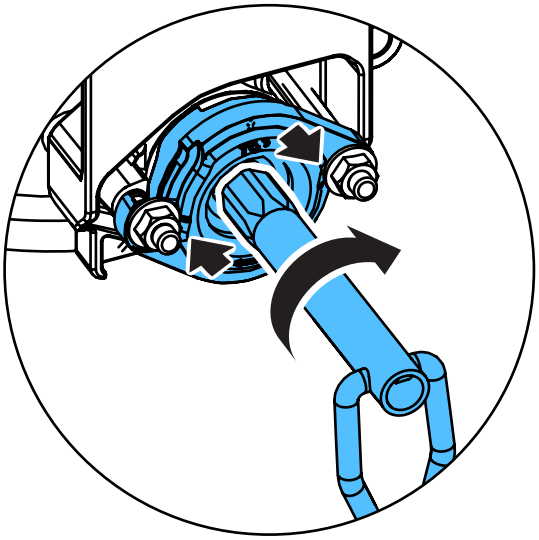

**38.**

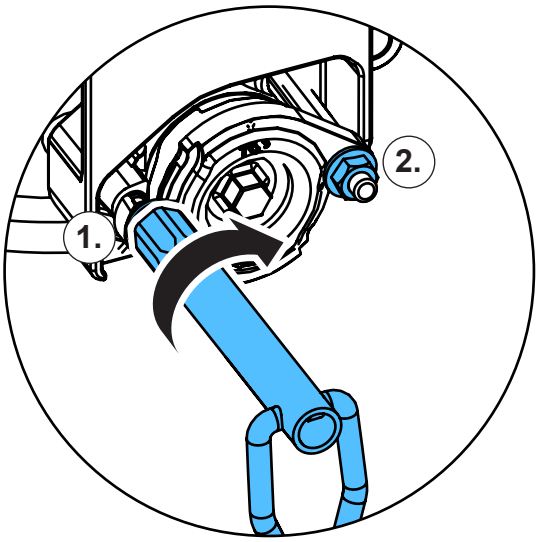

**39.**

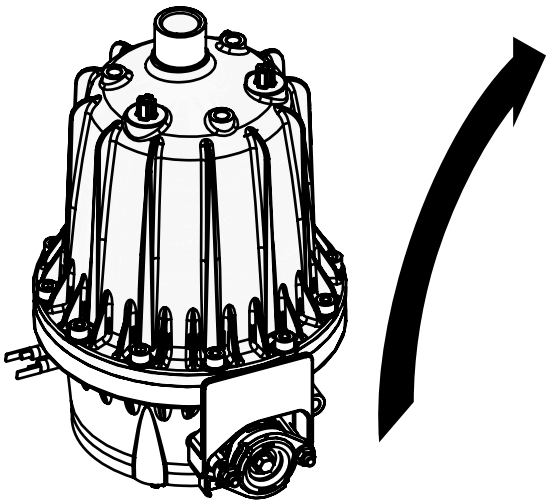

**40.**

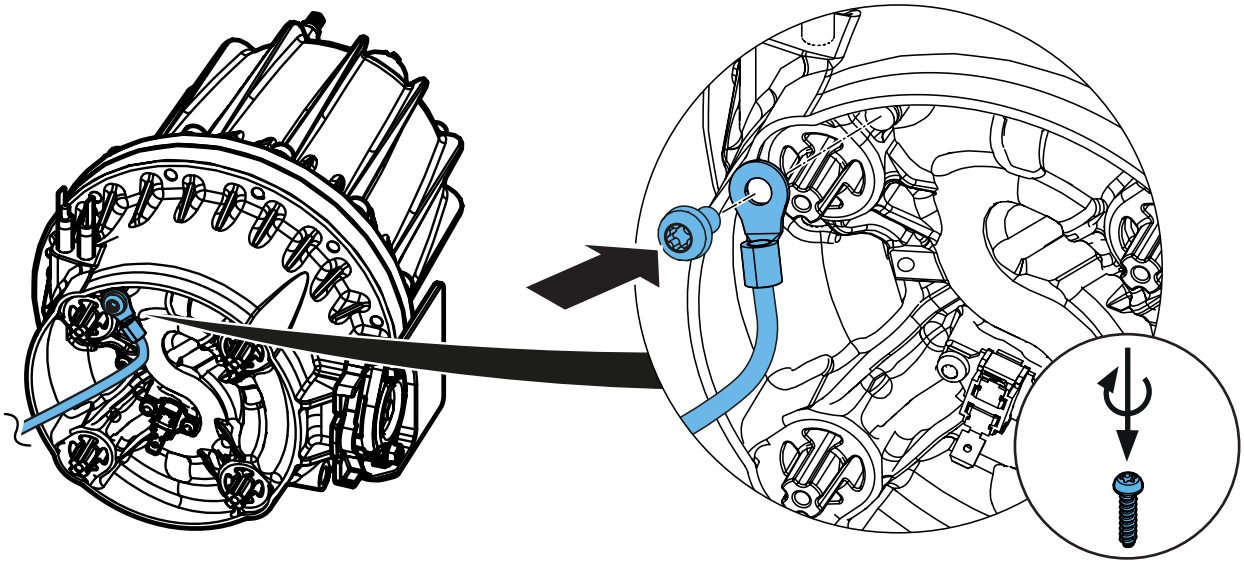

**41.**

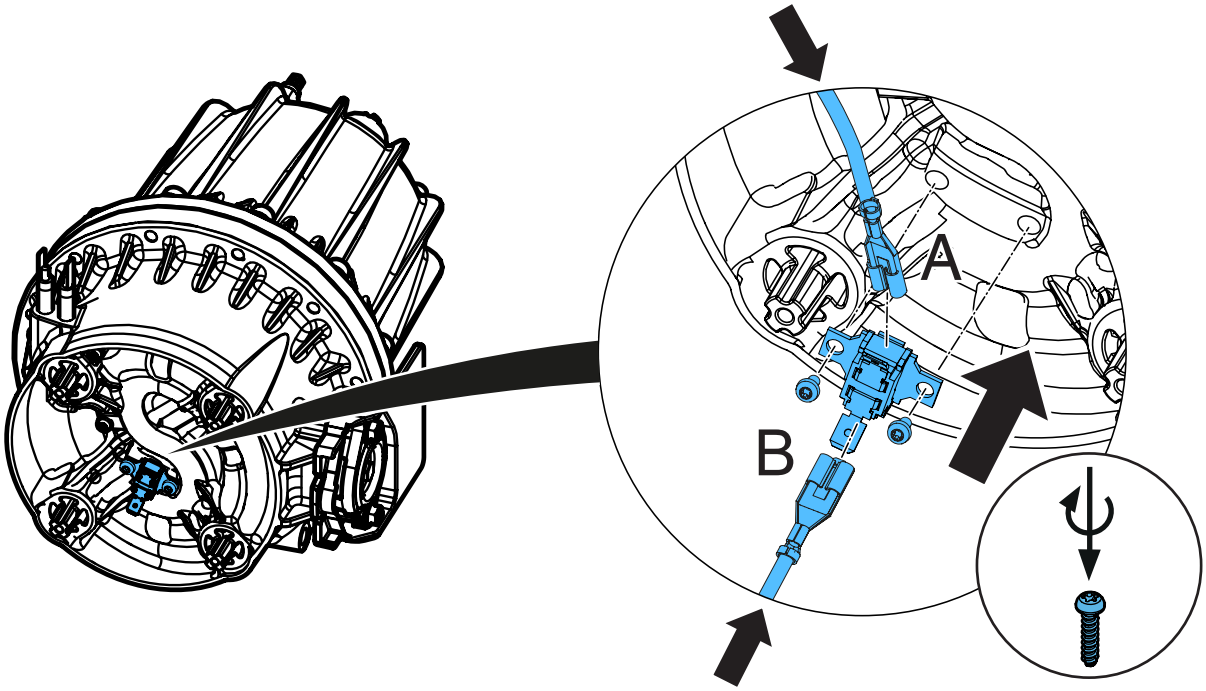

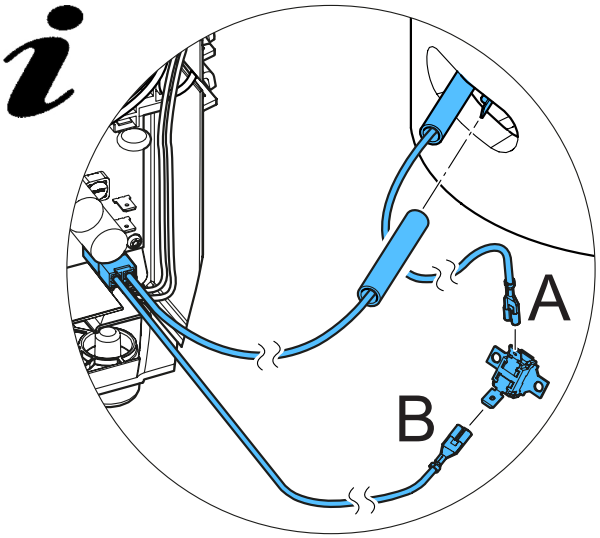


**42.**

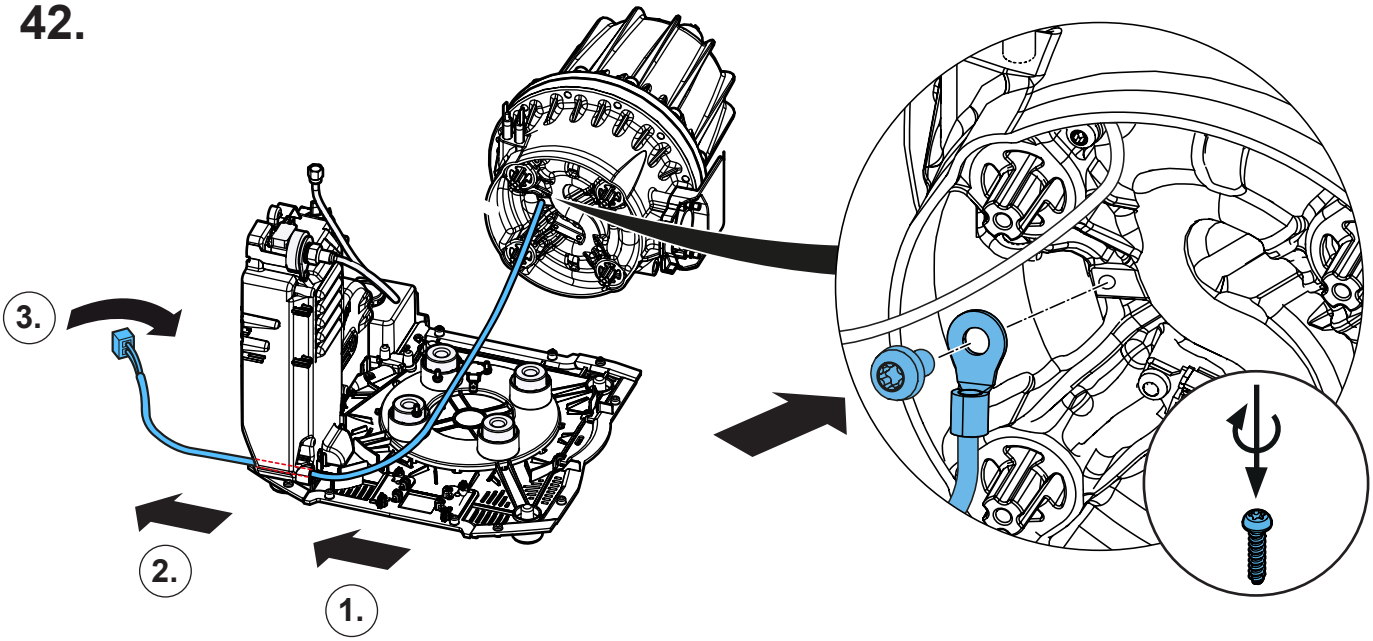


**43.**

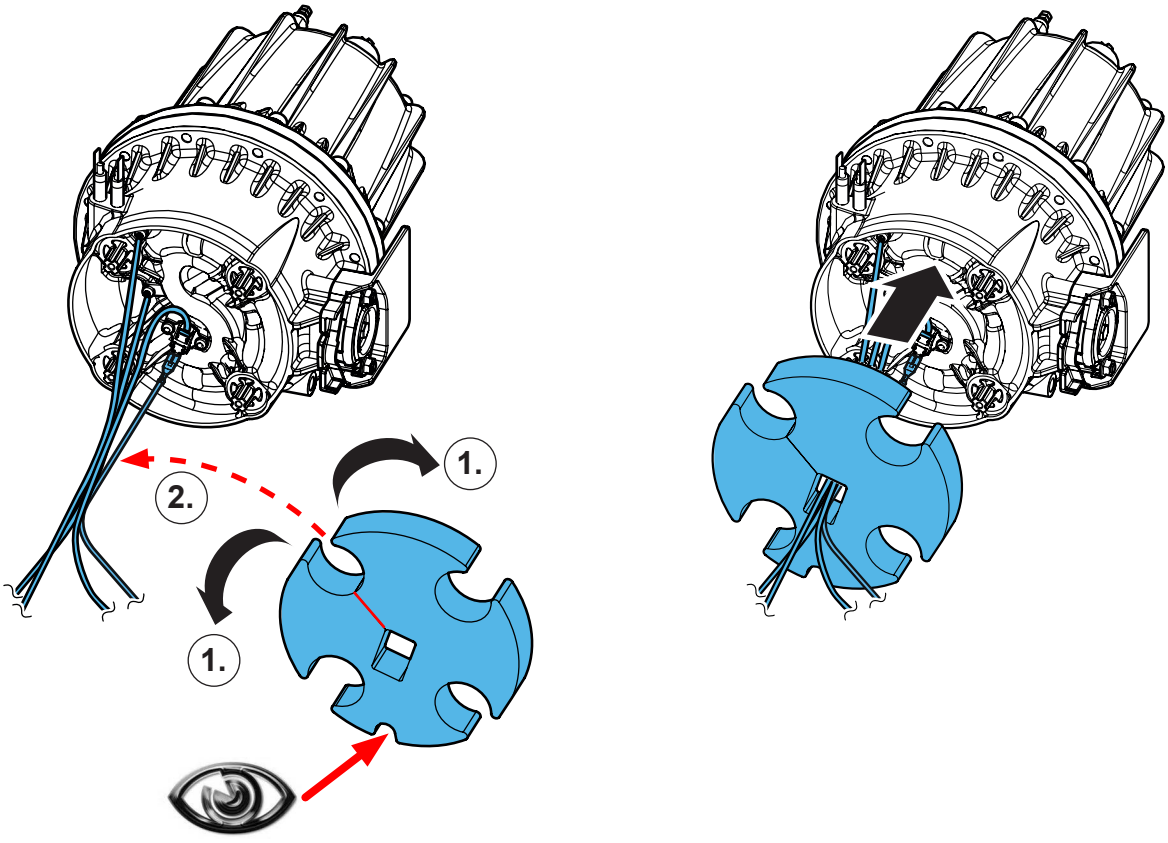

**44.**

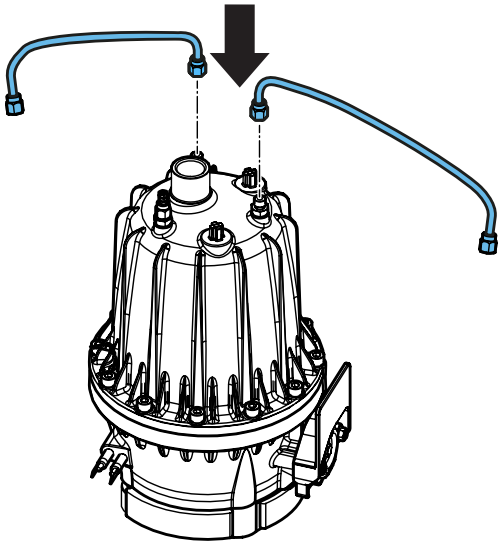

**45.**

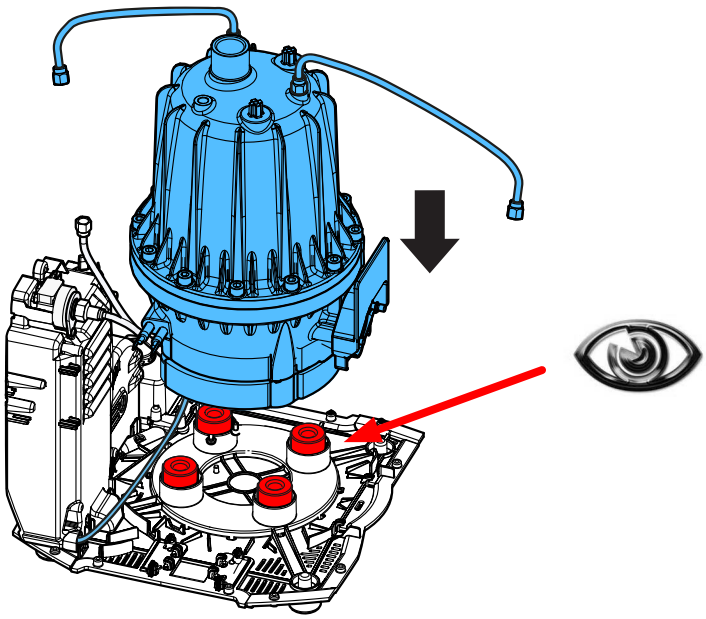

**46.**

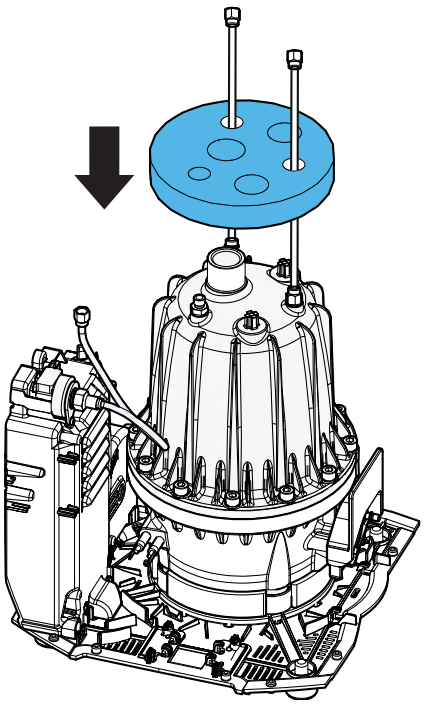

**47.**

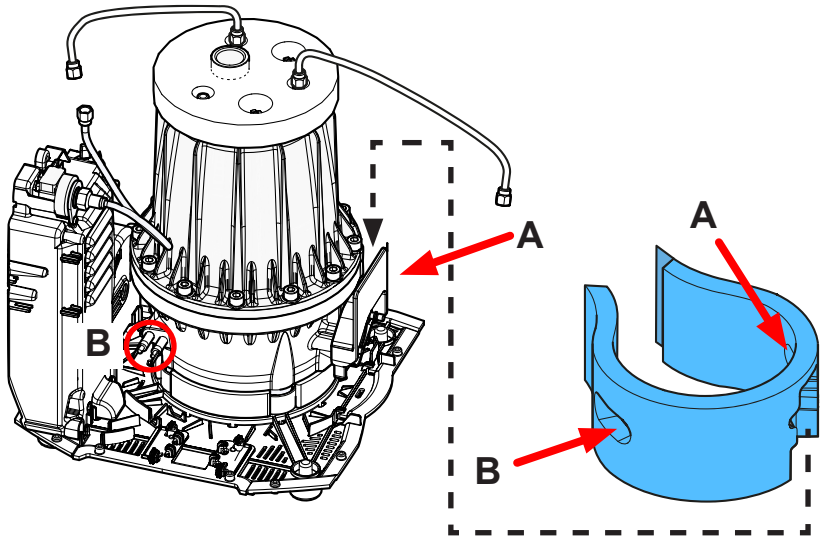


**48.**

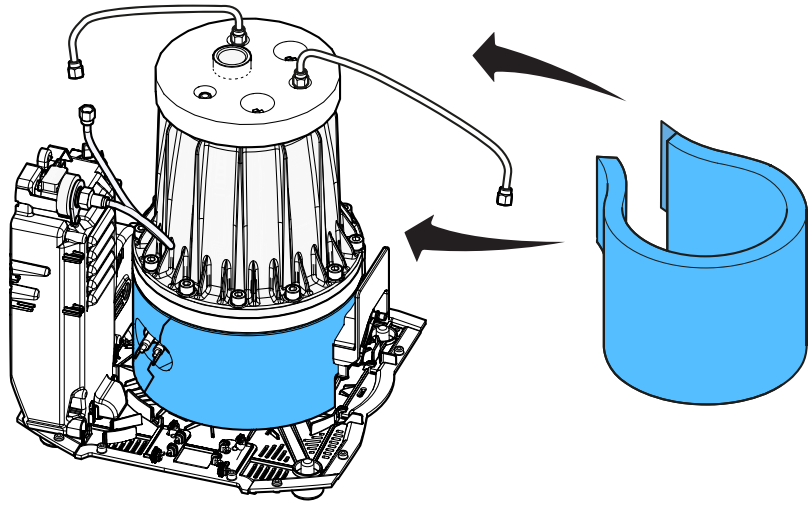

**49.**

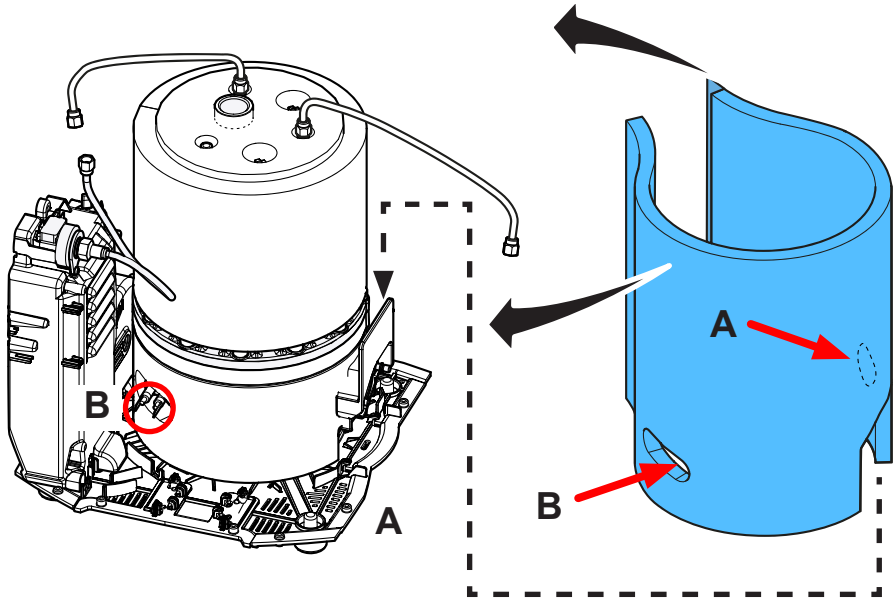

**50.**

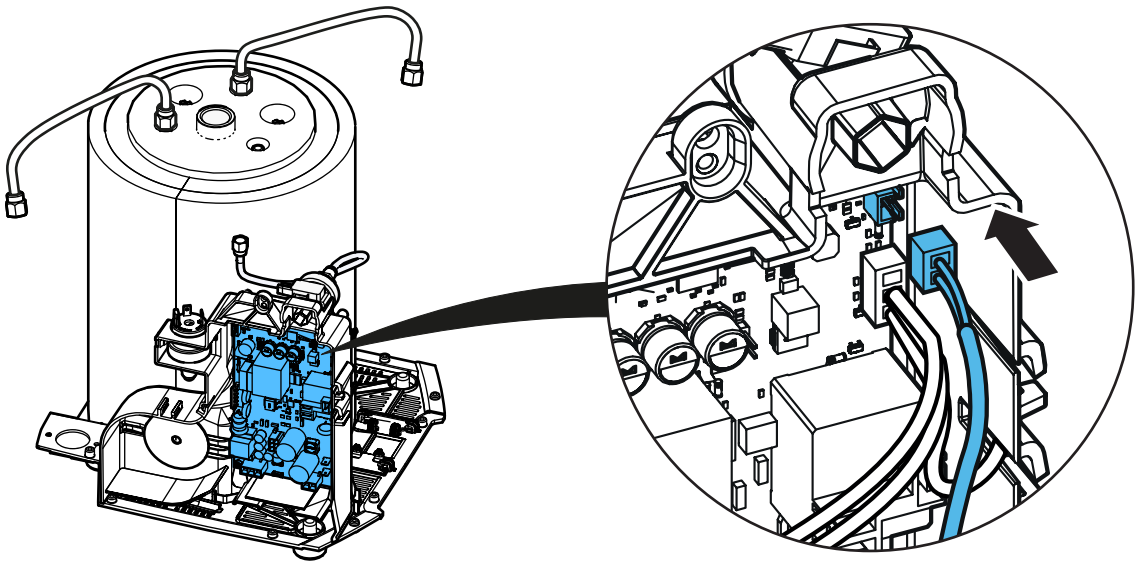

**51.**

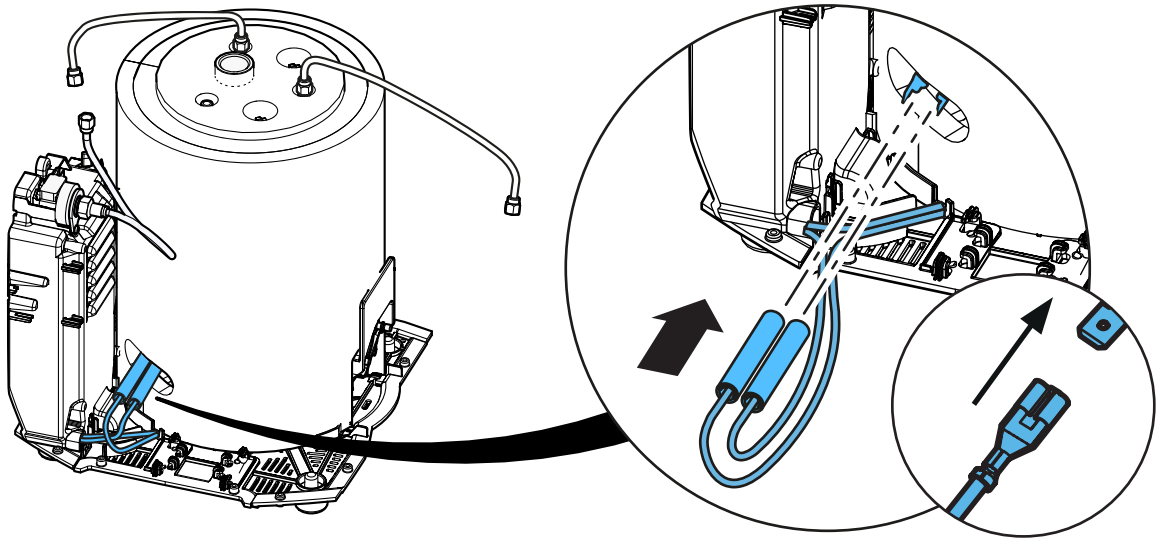

**52.**

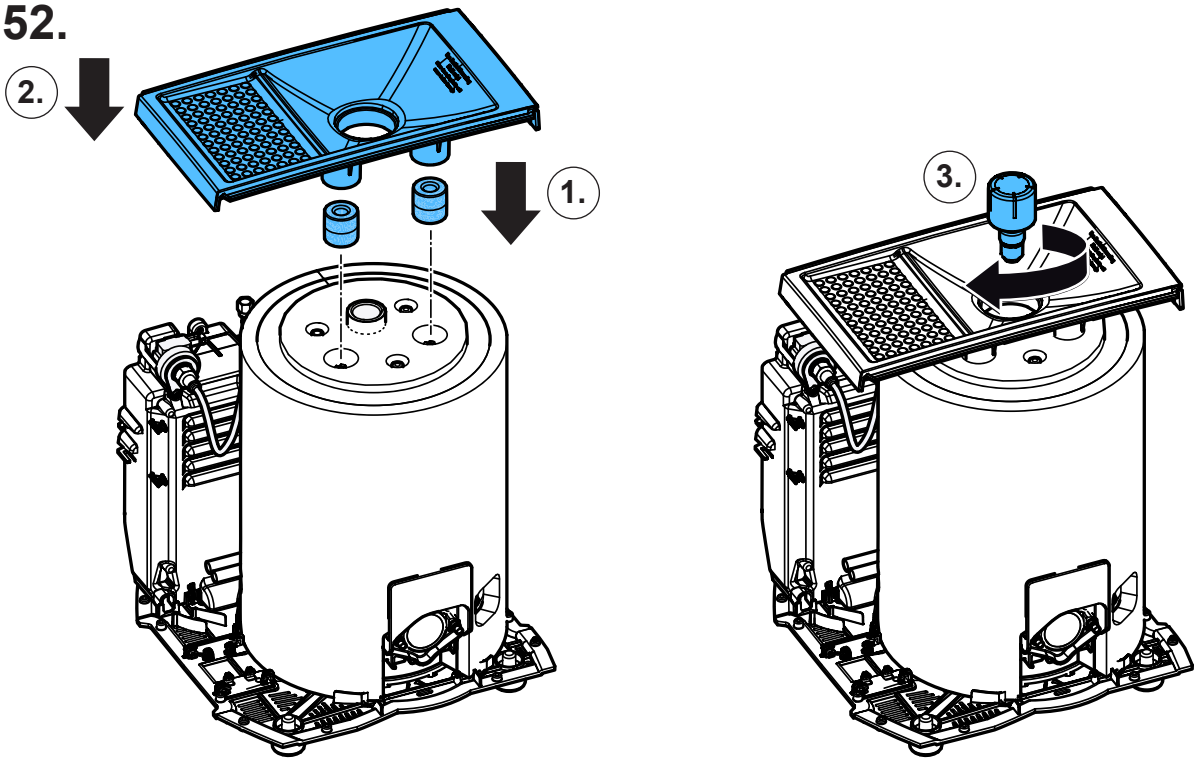

**53.**

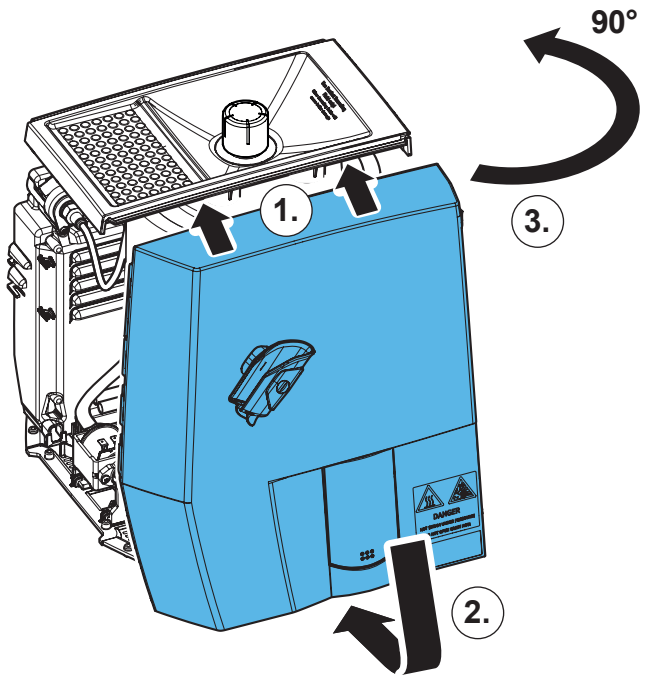


**54.**

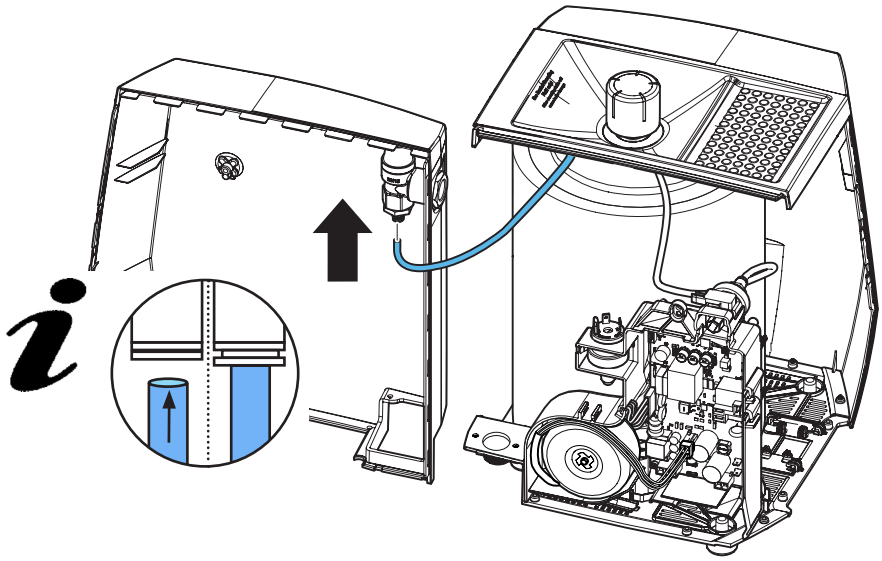

**55.**

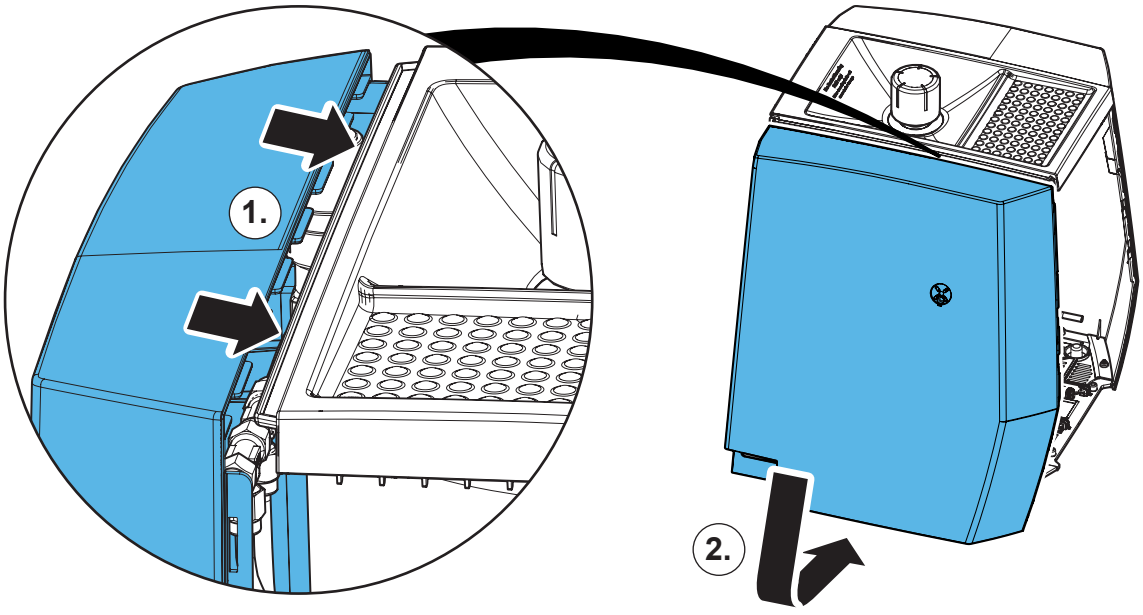

## 56.

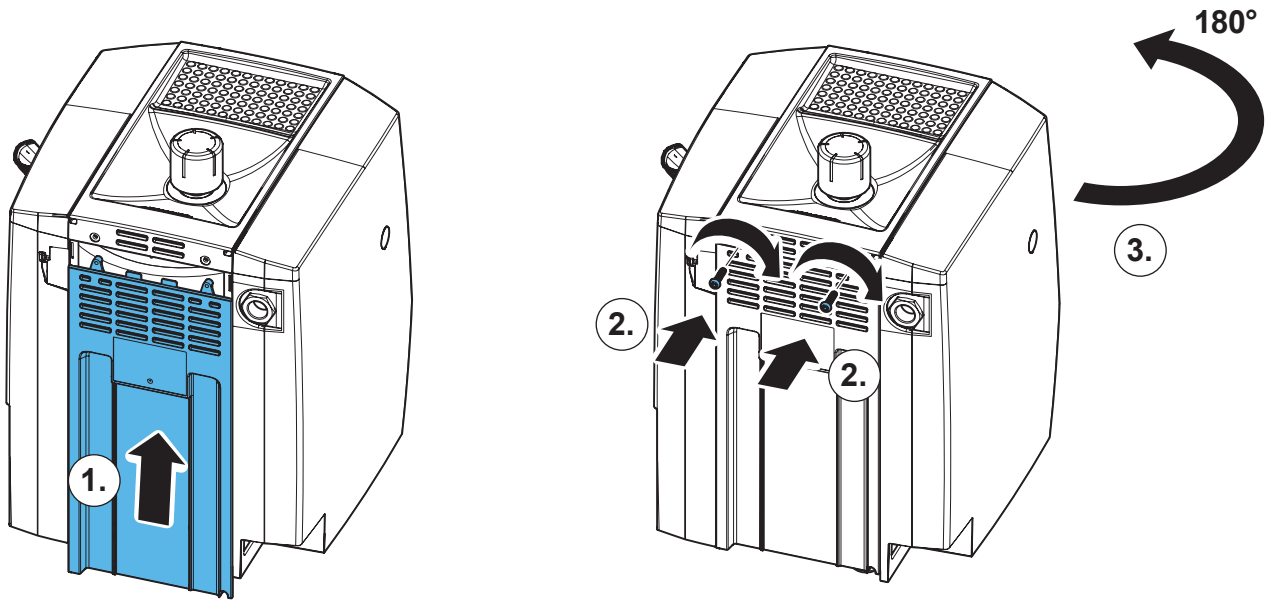


## 57.

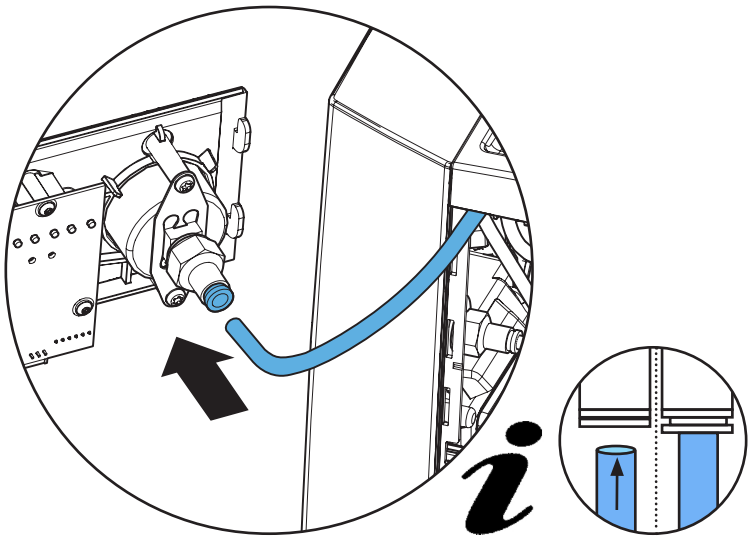

## 58.

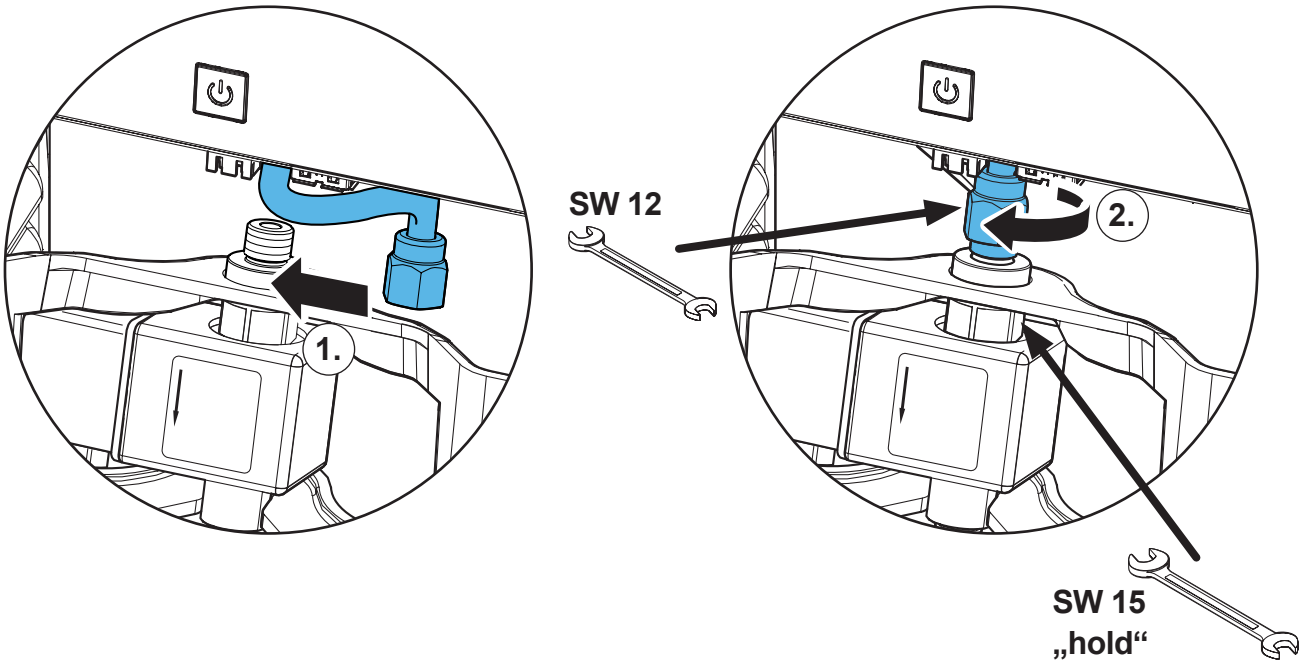

**59.**

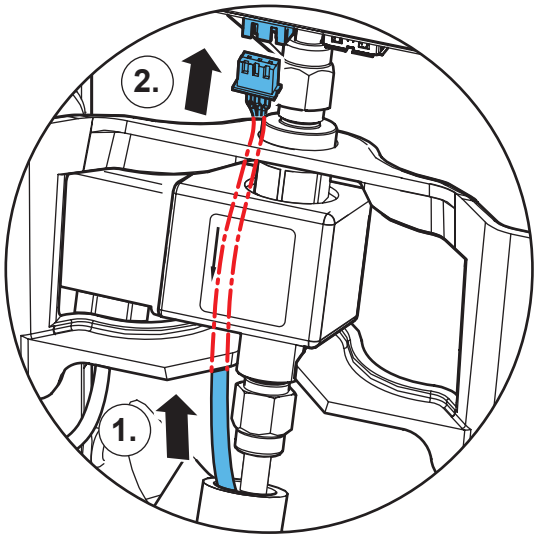


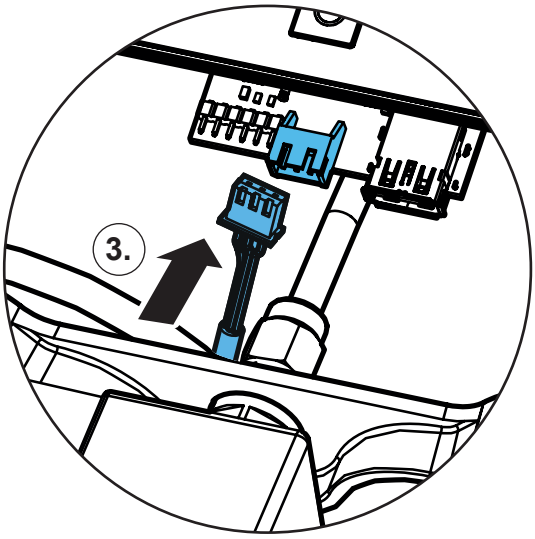




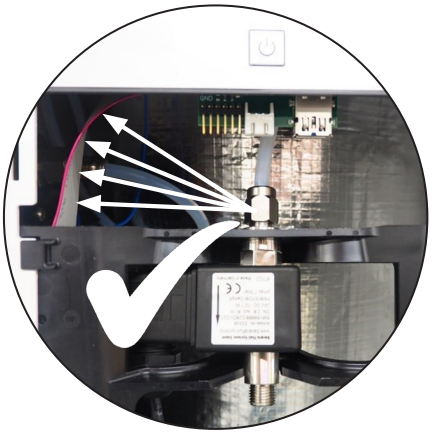

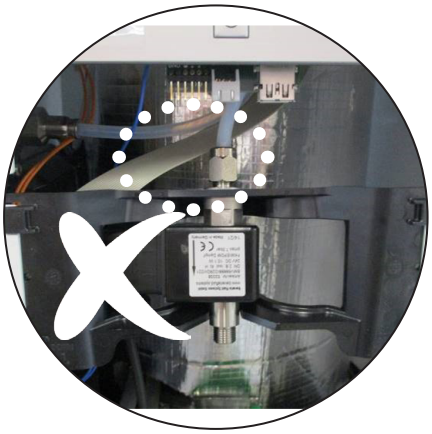

**60.**

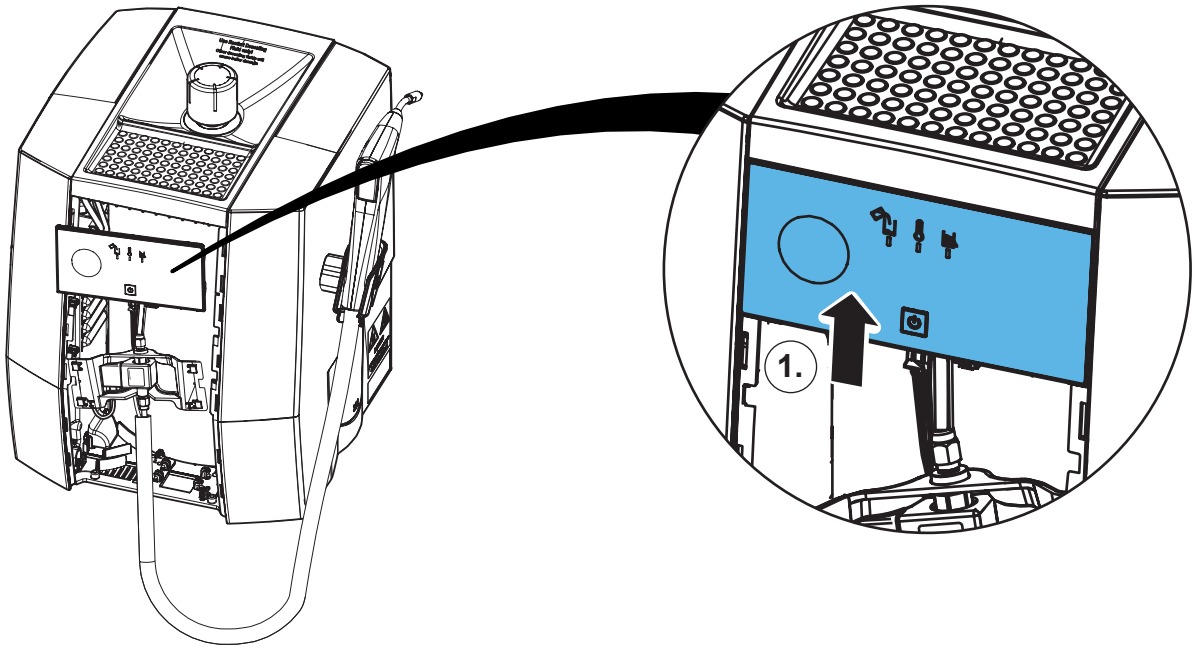

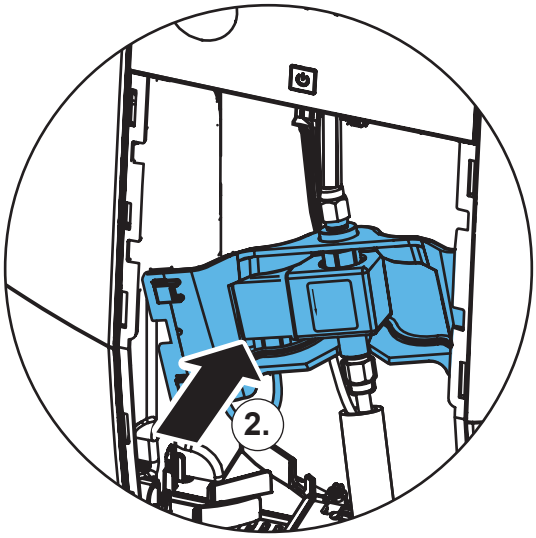


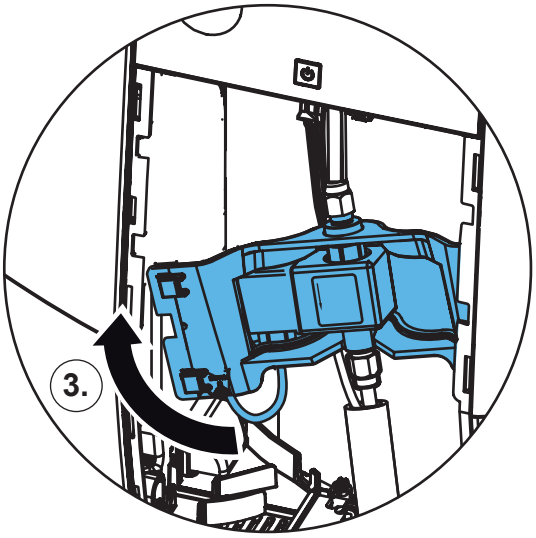


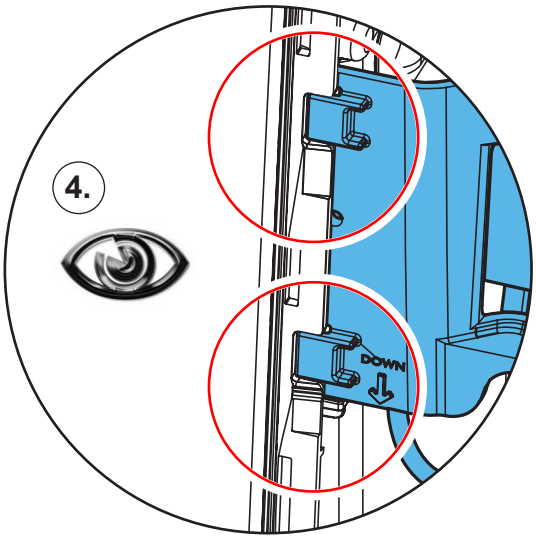


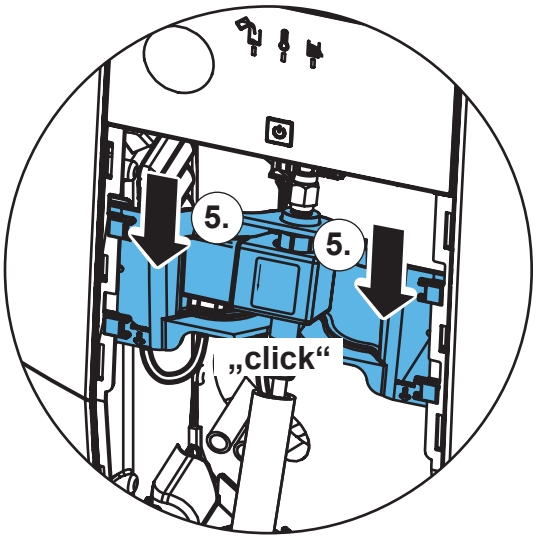


**61.**

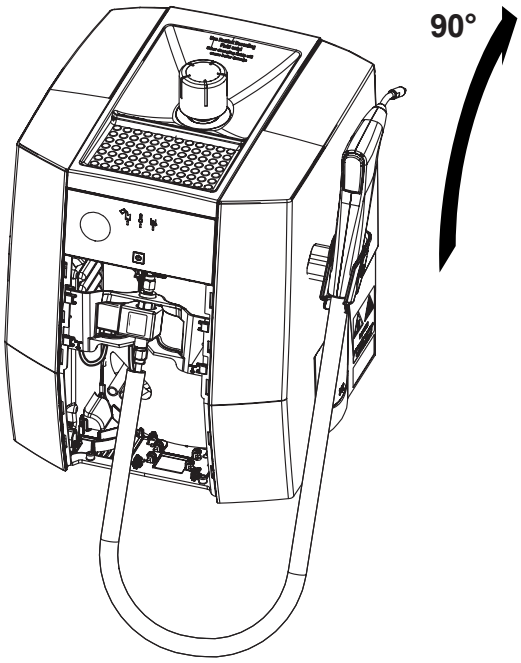

**62.**

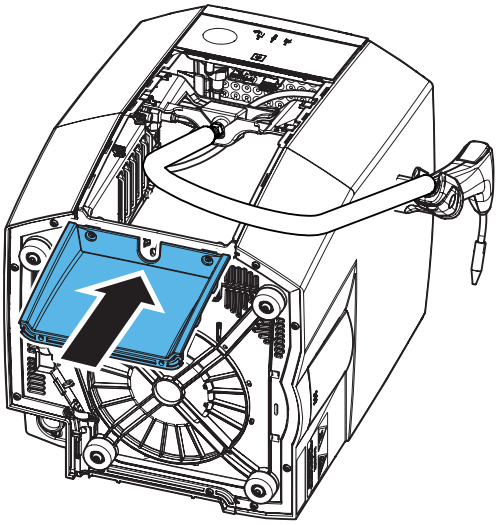

**63.**

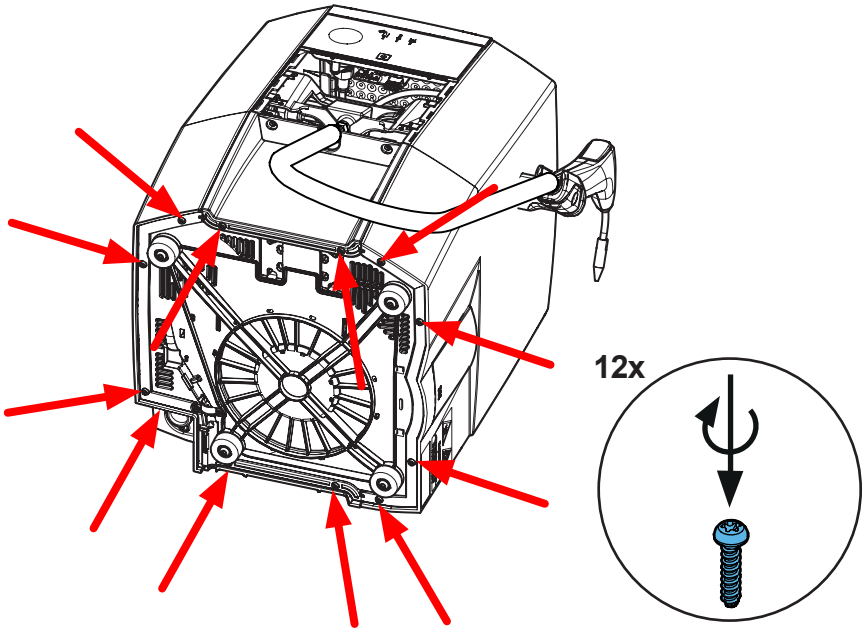


**64.**

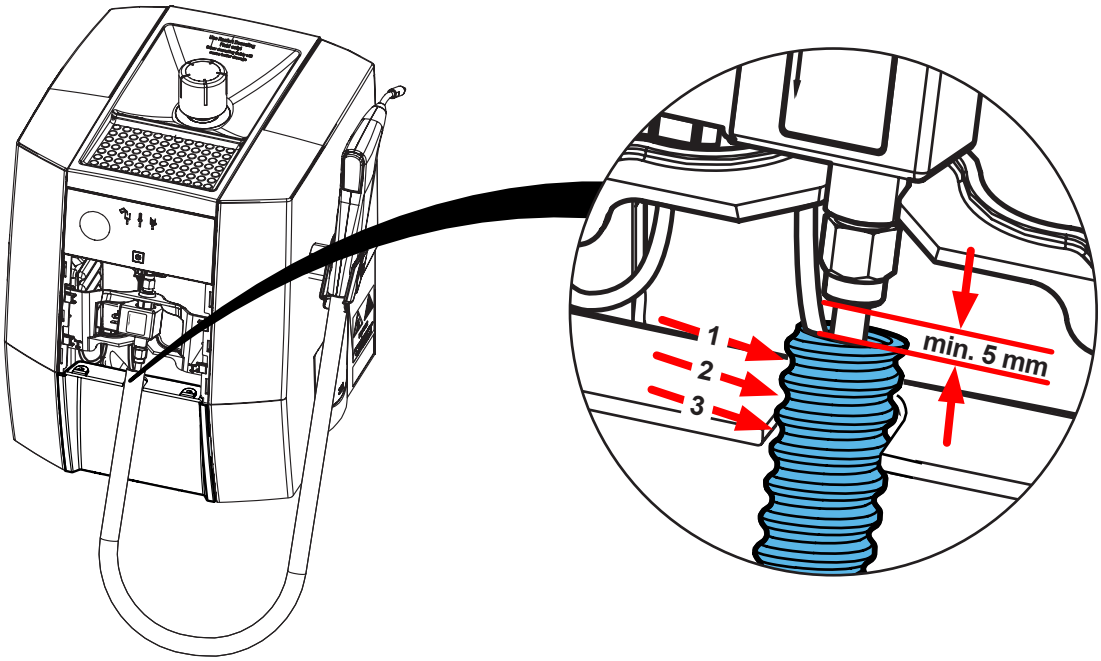

## 65.

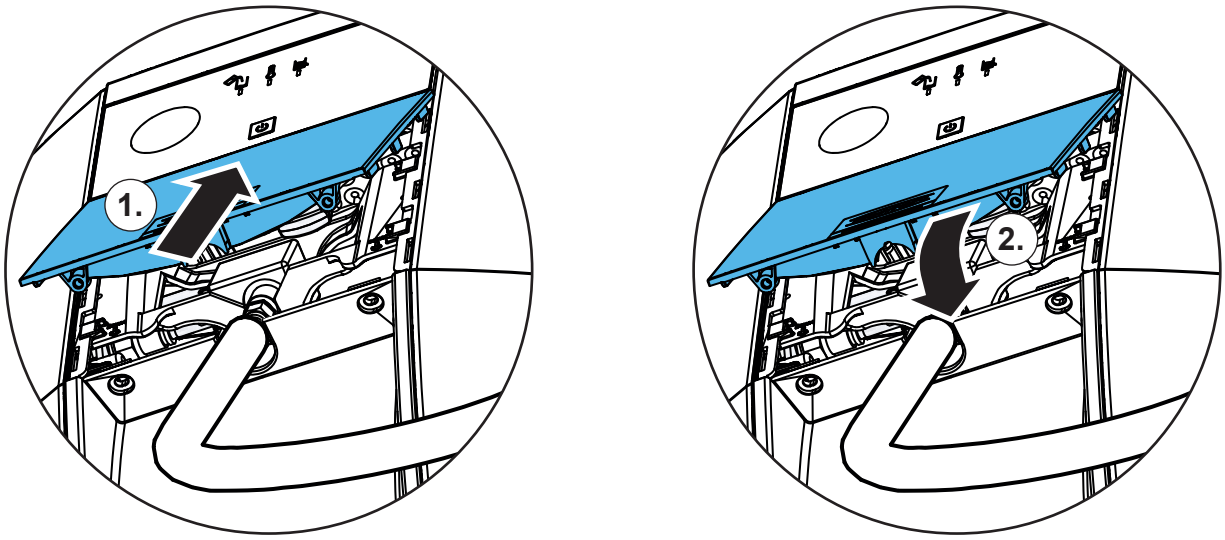


## 66.

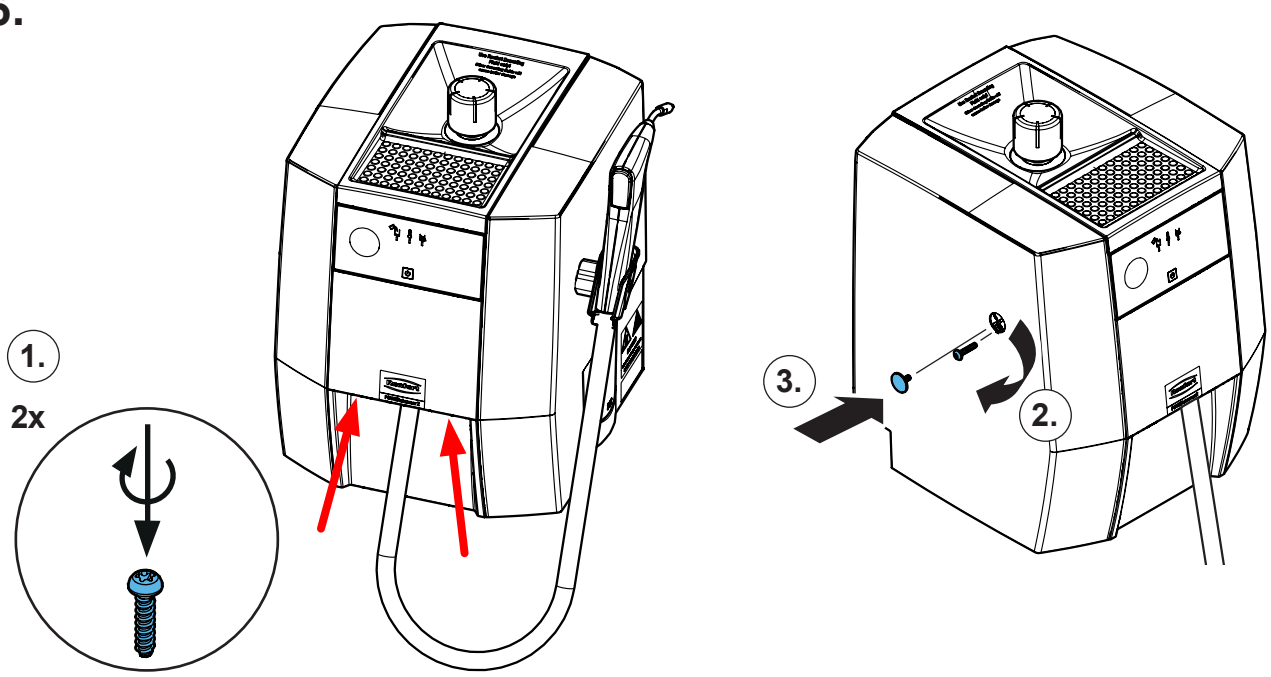



**Schutzleiterprüfung durchführen: siehe am Ende der „Service Instructions“.**
**Performing the protective conductor test: see at the end of the “Service instructions”.**
**Pour vérifier le conducteur de protection: voir à la fin des “Instructions de service”.**
**Per la verifica del conduttore di terra: vedere alla fine delle “Istruzioni di servizio”.**
**Realizar la prueba del conductor de protección: véase al final de las “Instrucciones de servicio”.**
**Выполнить проверку защитного провода: см. в конце „Инструкции по обслуживанию“.**



Renfert

making work easy

**Montageanleitung • Assembly Instruction • Instruction d'installation Istruzioni l'istallazione • Instrucciones de montaje • Руководство по монтажу**

# 90002 17xx

Kessel POWER steamer 2 • Boiler POWER steamer 2 • Chaudière POWER steamer 2 • Caldaia POWER steamer 2 • Caldera POWER steamer 2

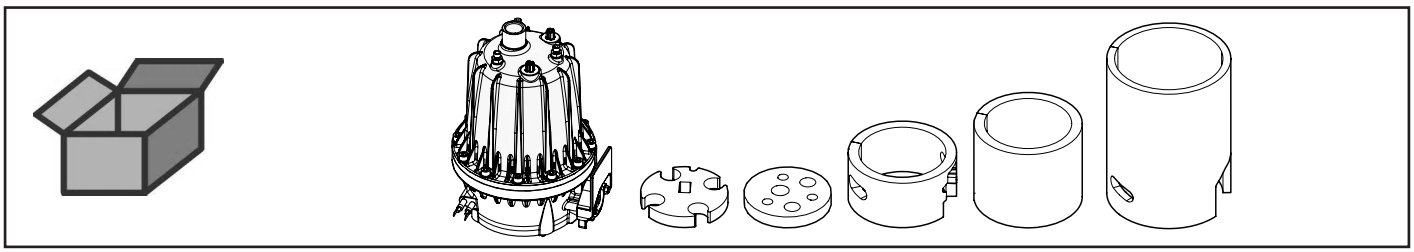

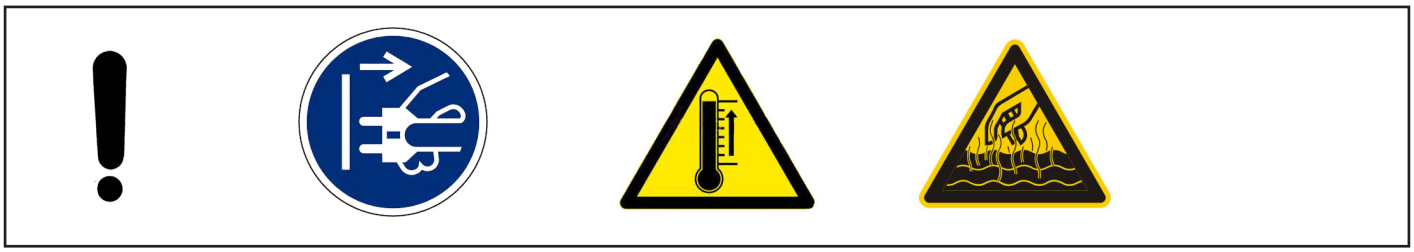

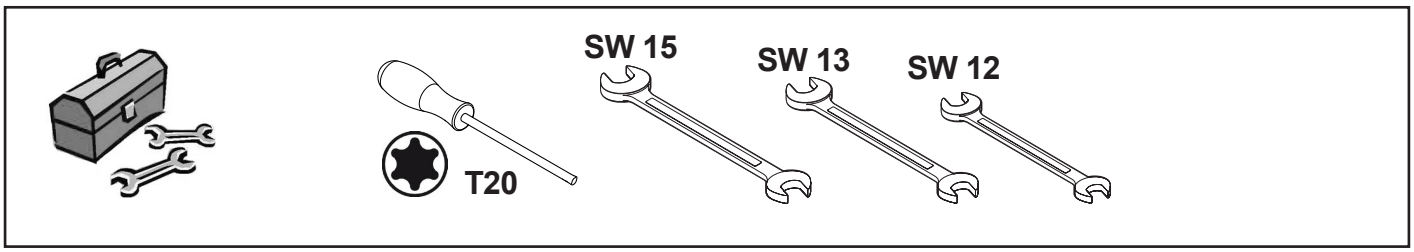


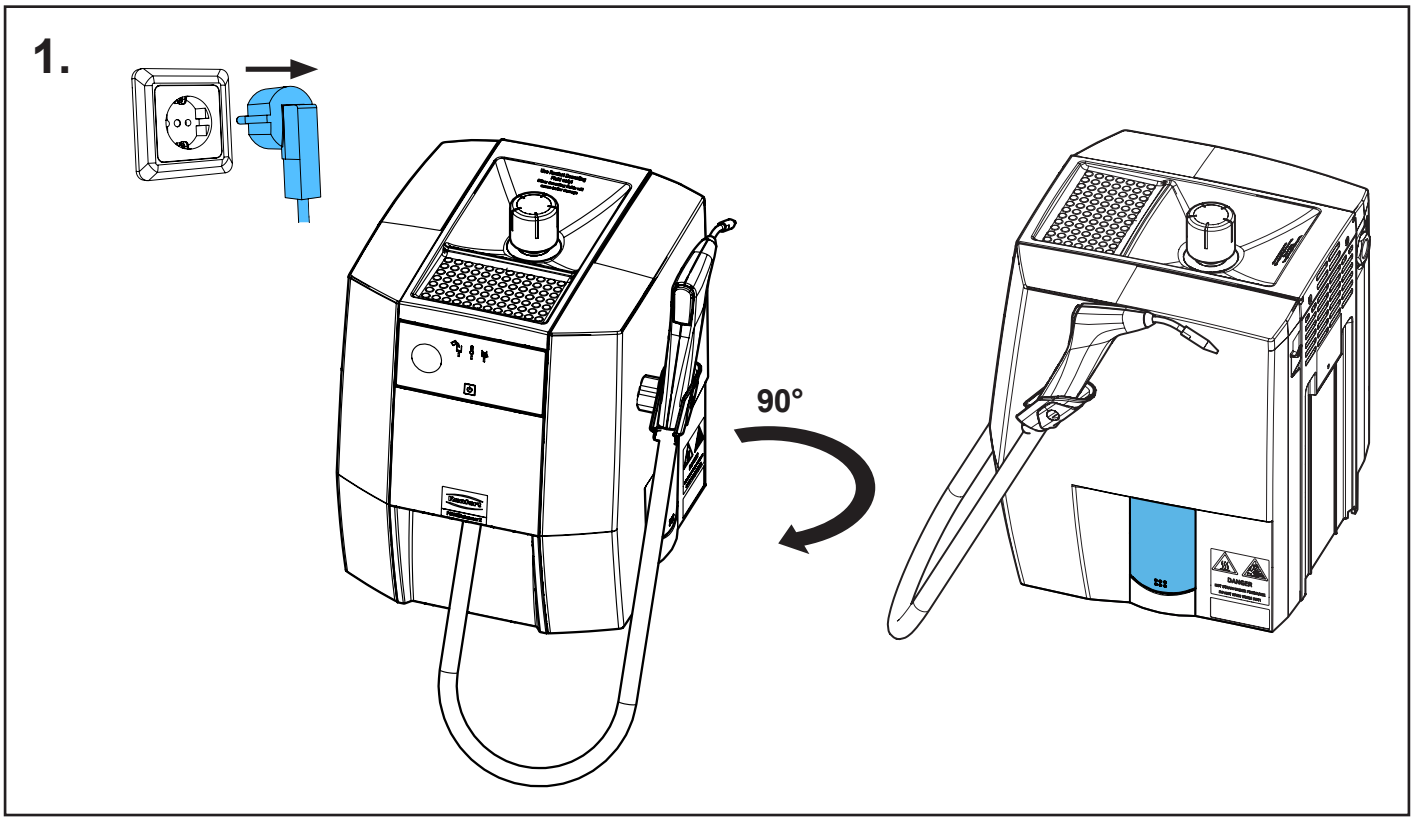


21-6925 06032026

## 2.

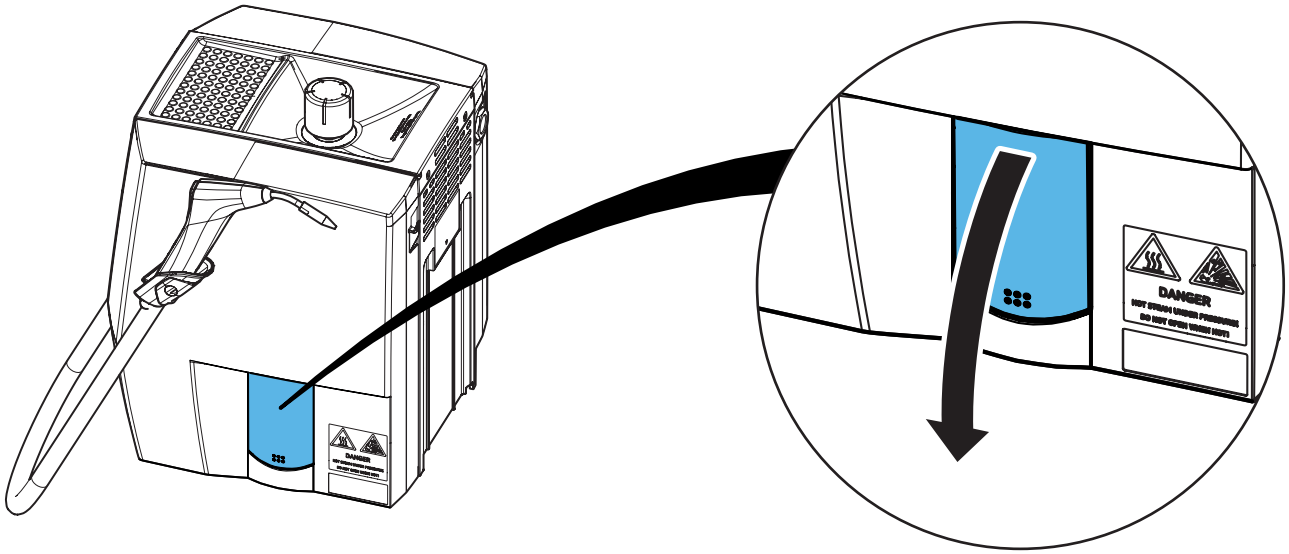


## 3.

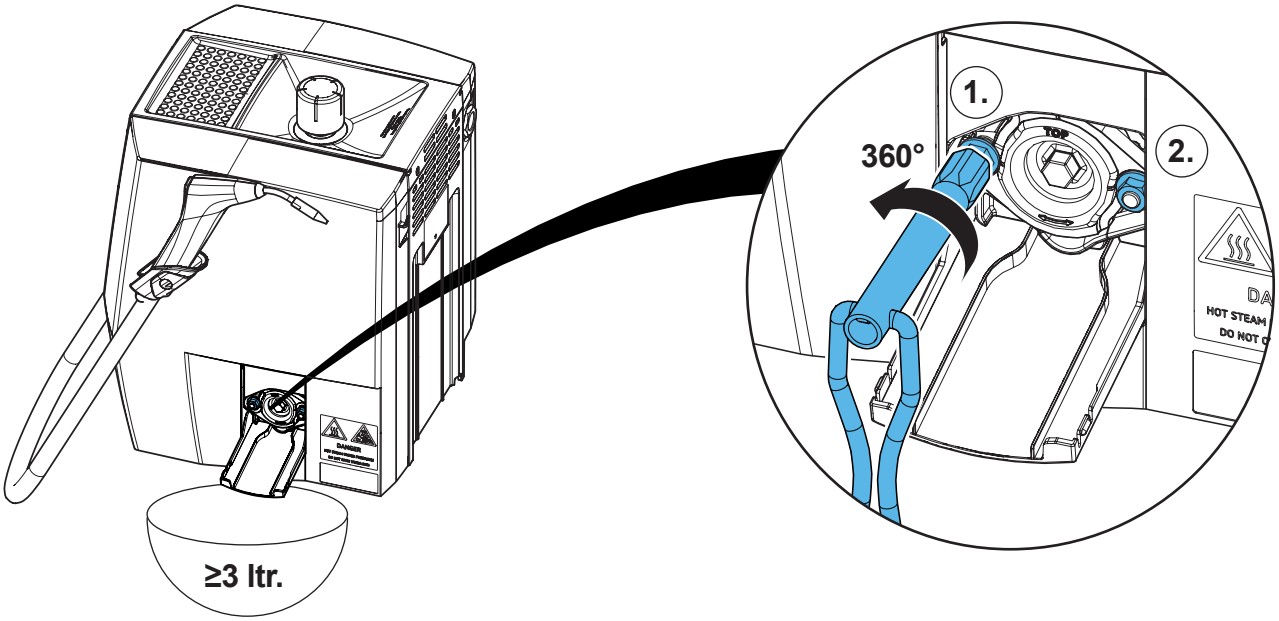


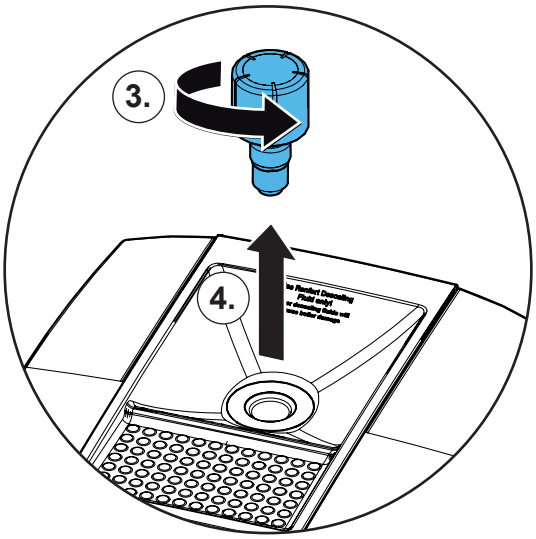


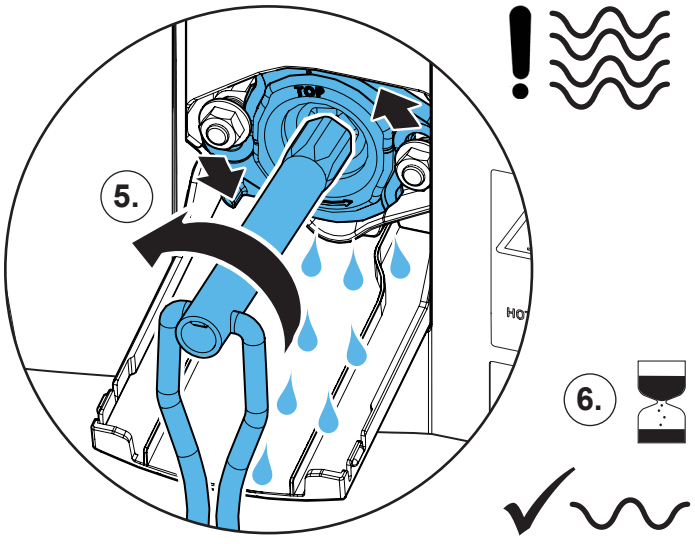

## 4.

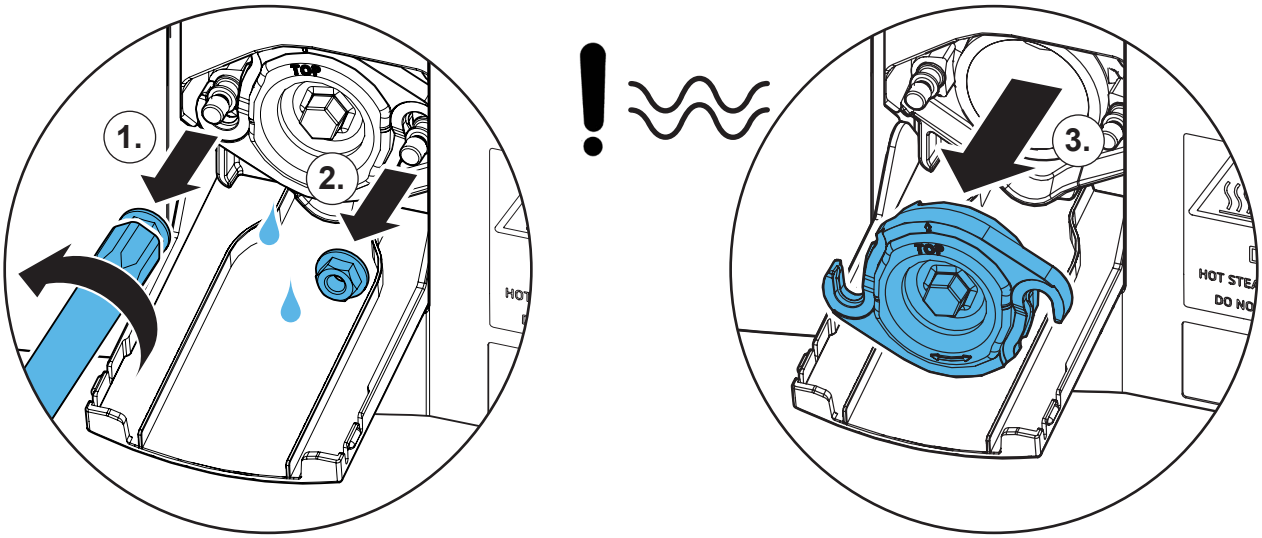


## 5.

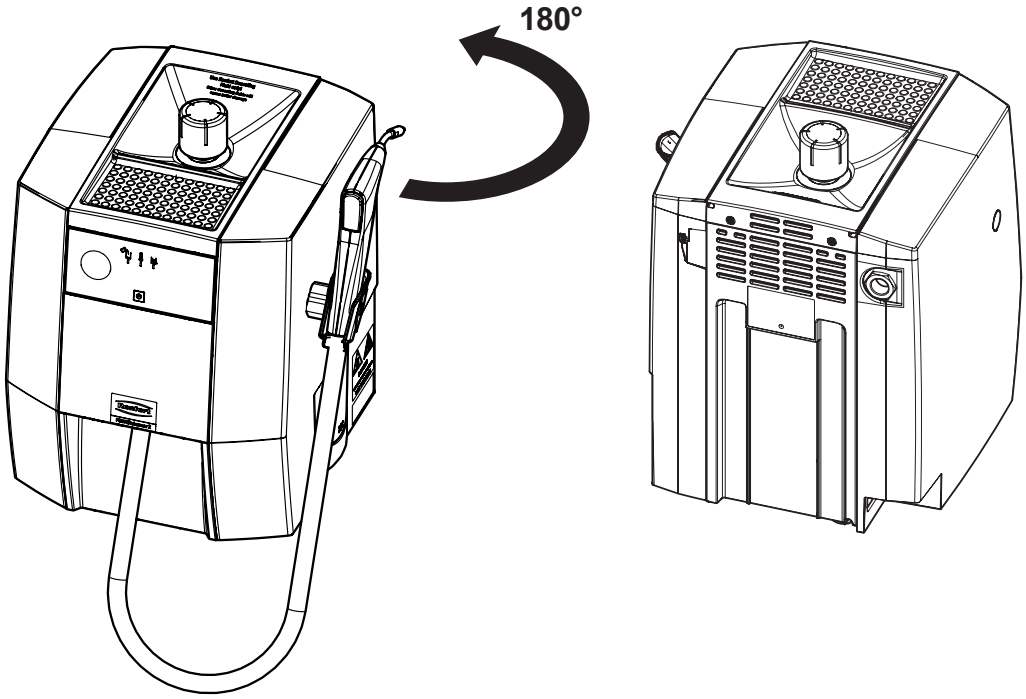


## 6.

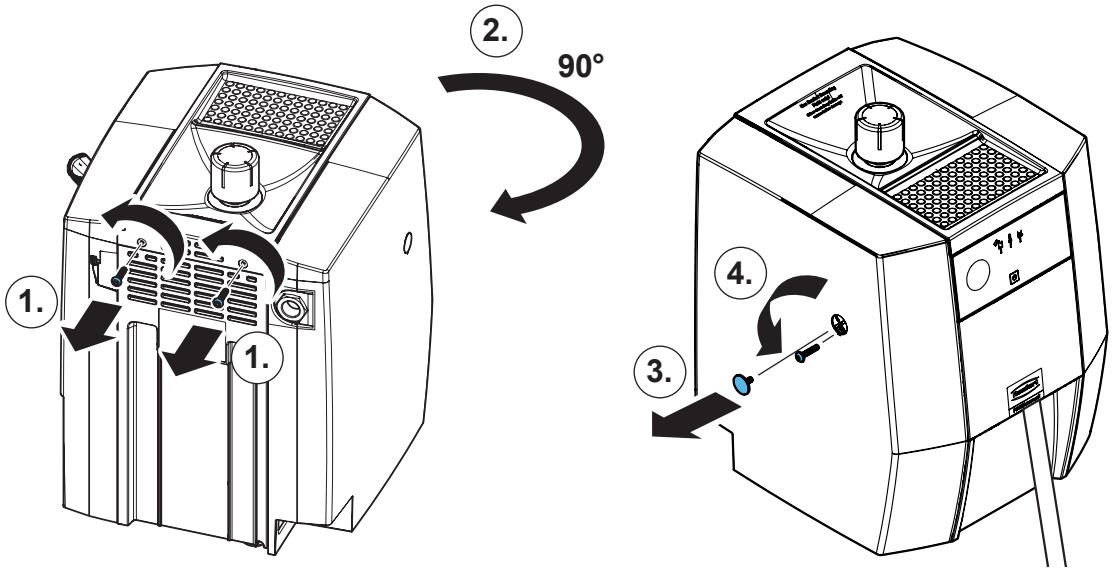

**7.**

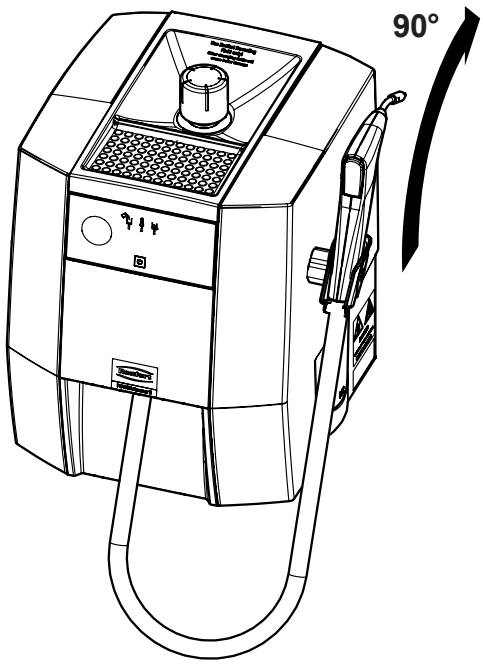


**8.**

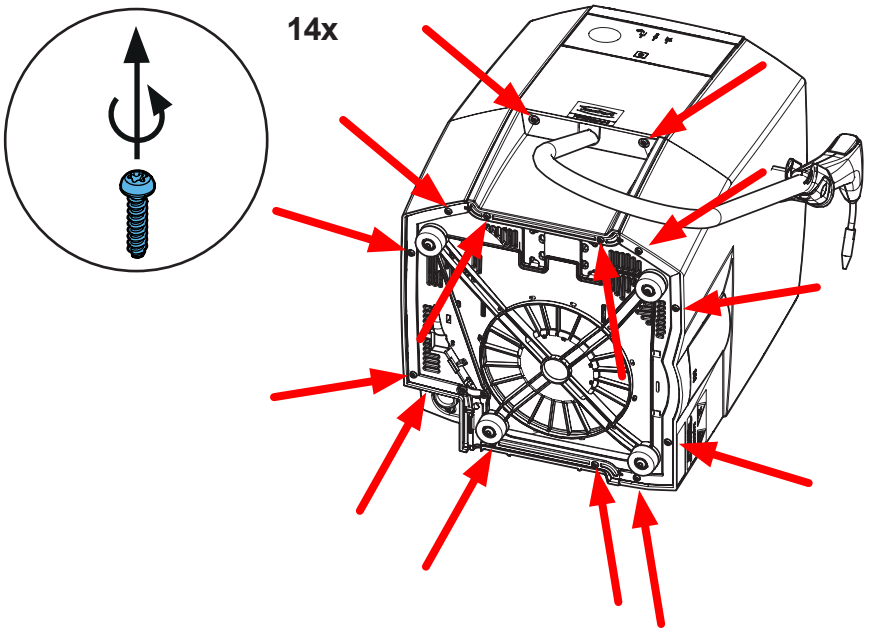


**9.**

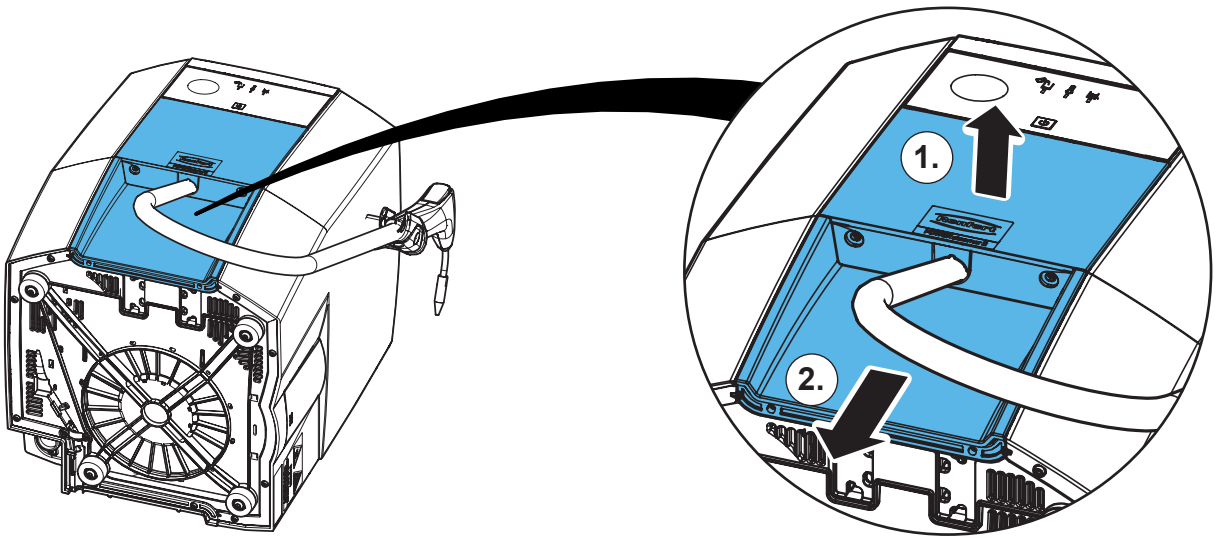

## 10.

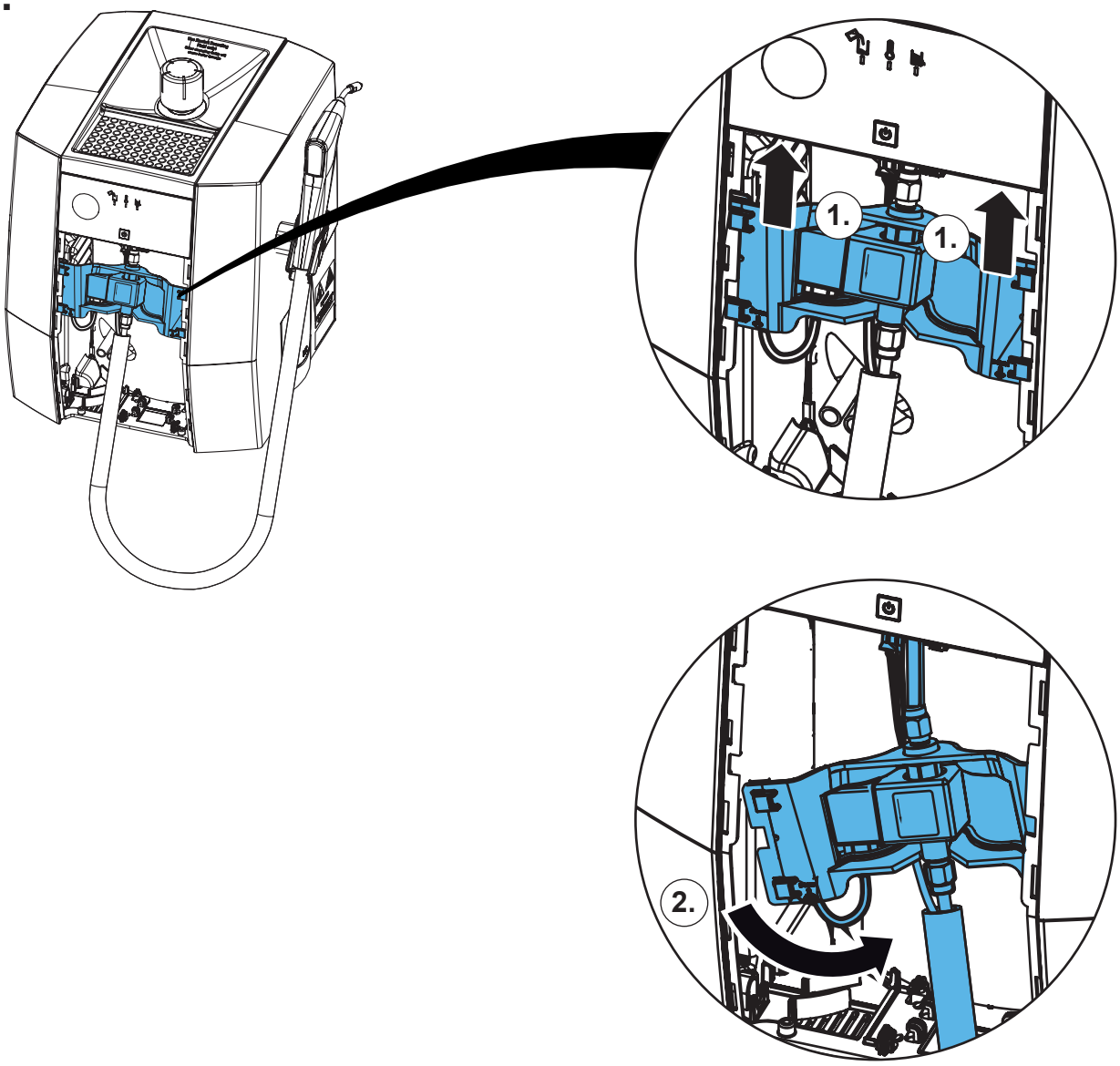


## 11.

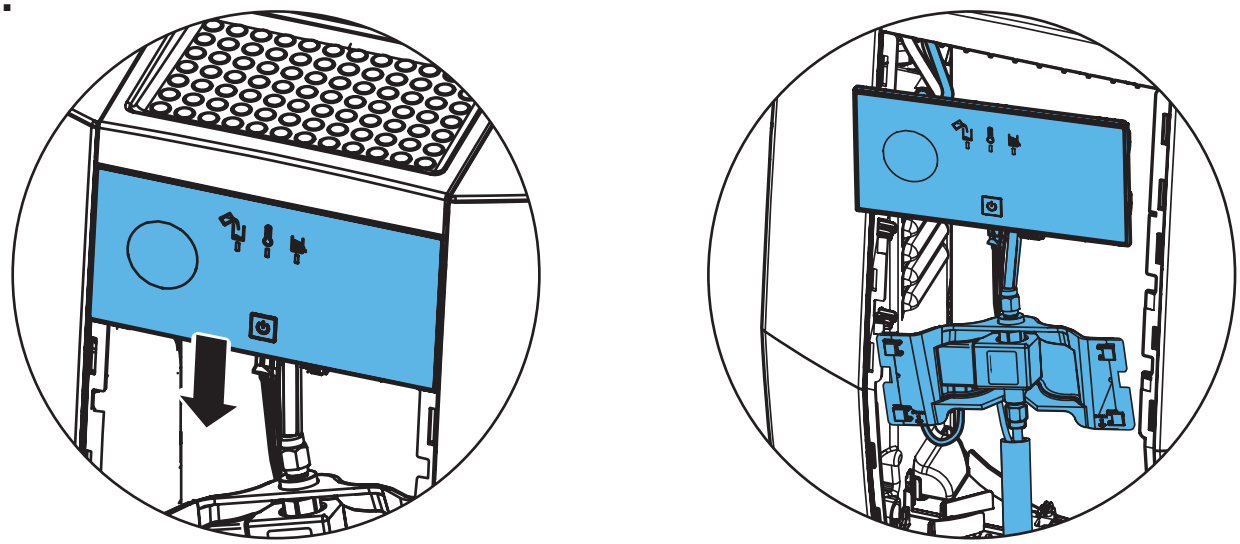

## 12.

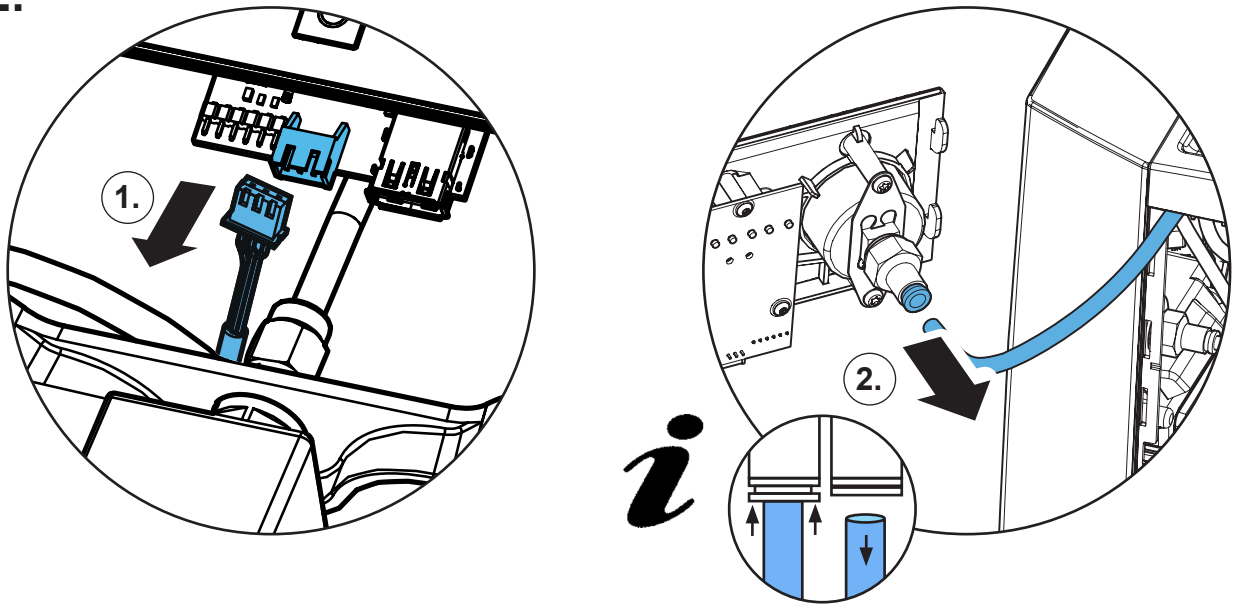


## 13.

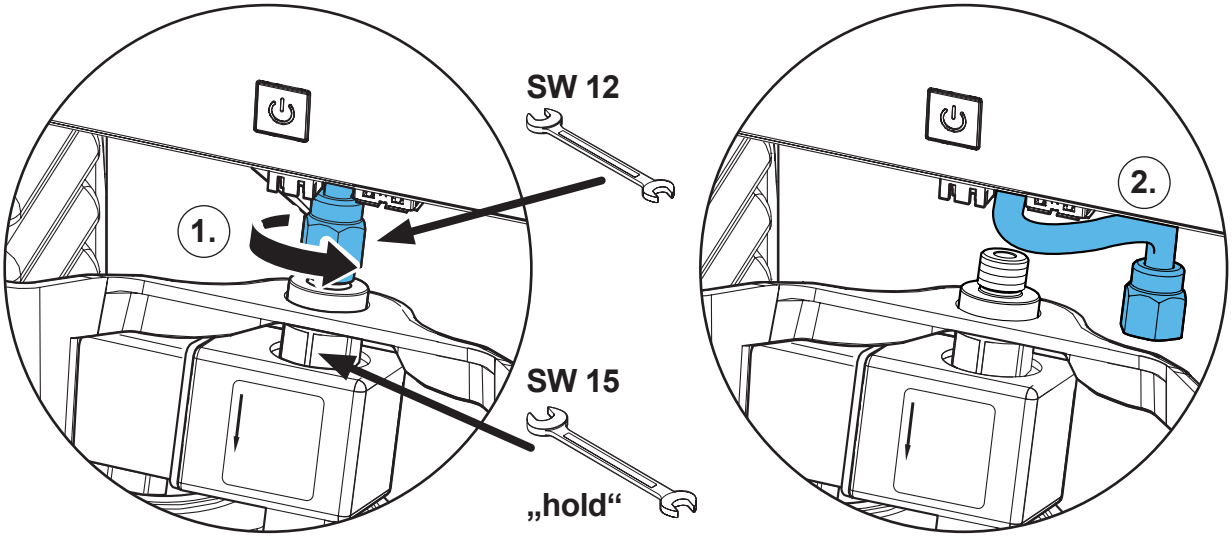


## 14.

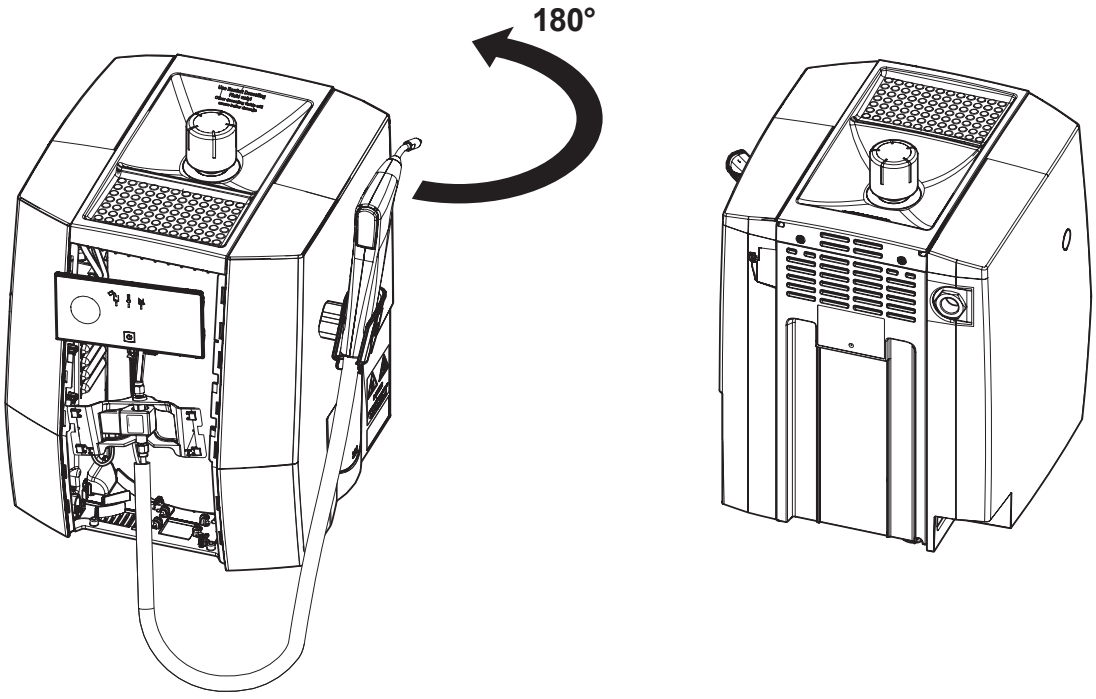

**15.**

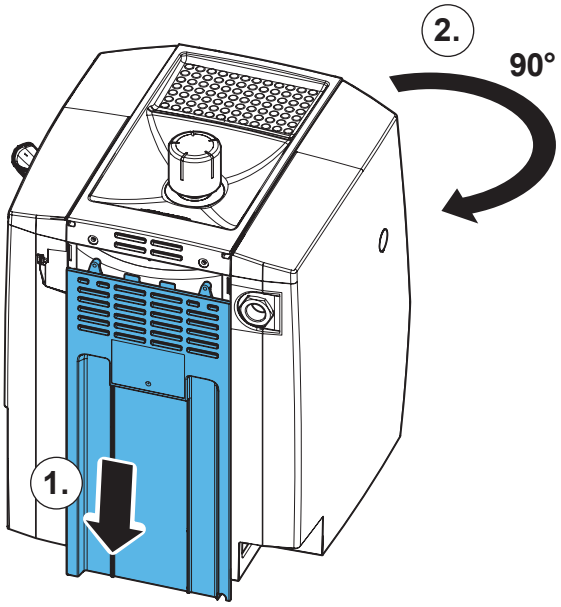


**16.**

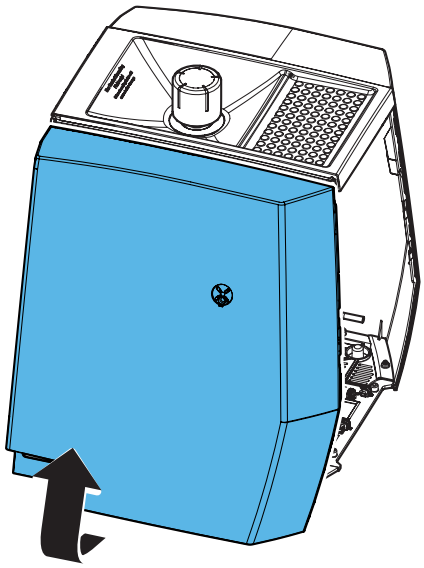

**17.**

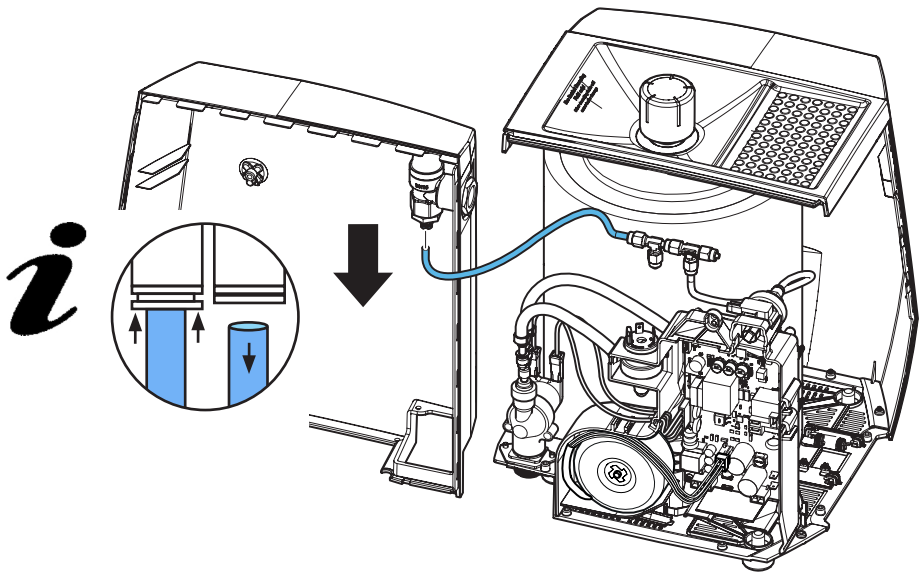

**18.**

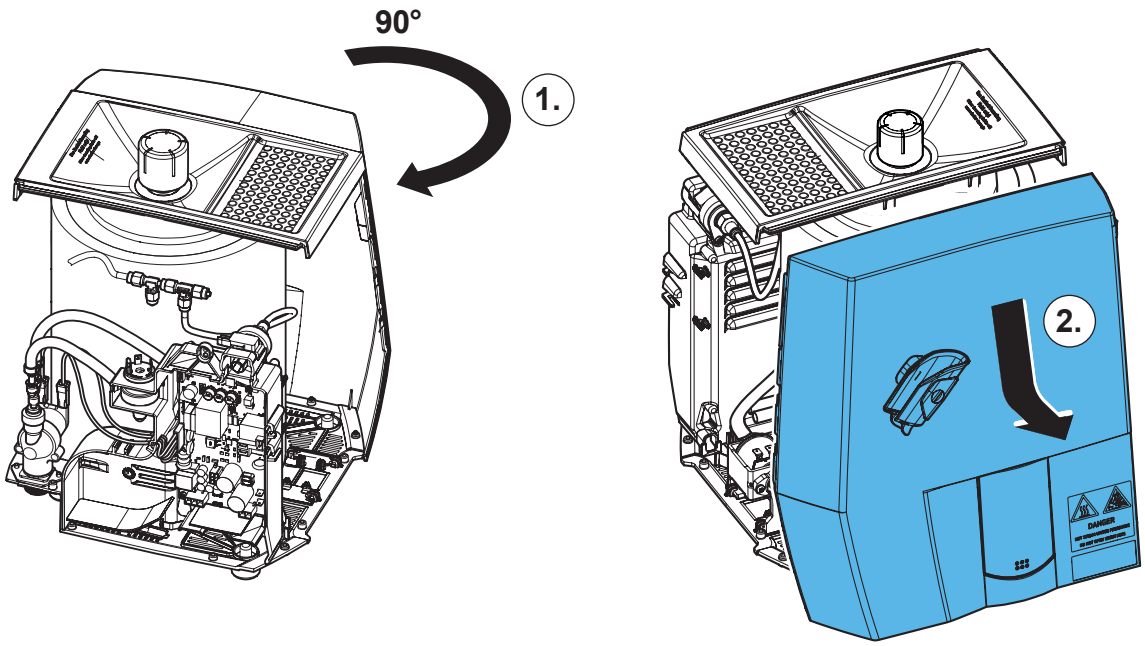


**19.**

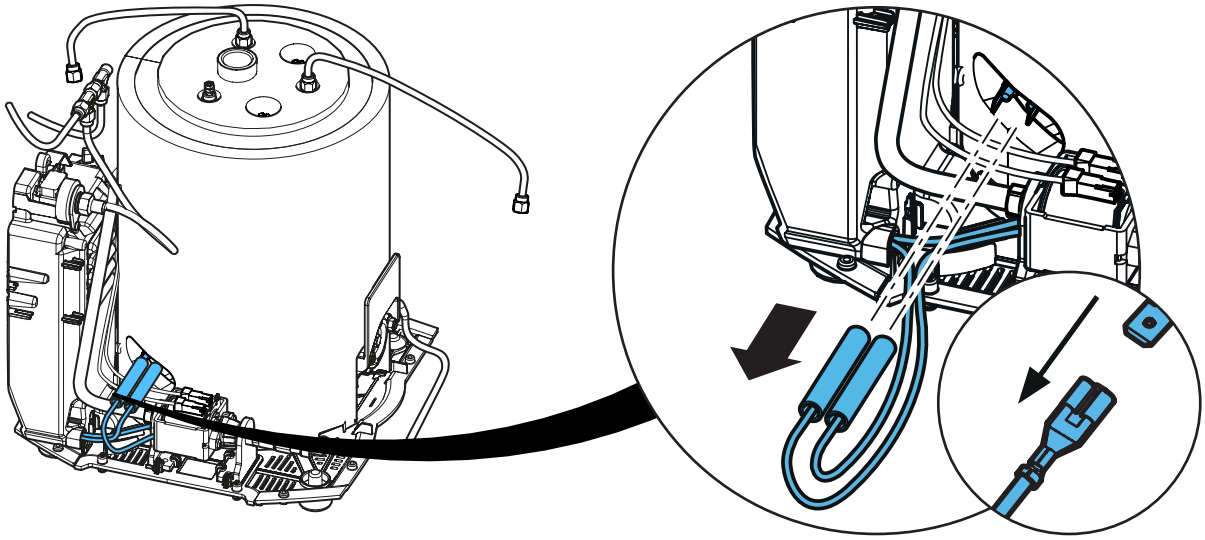

**20.**

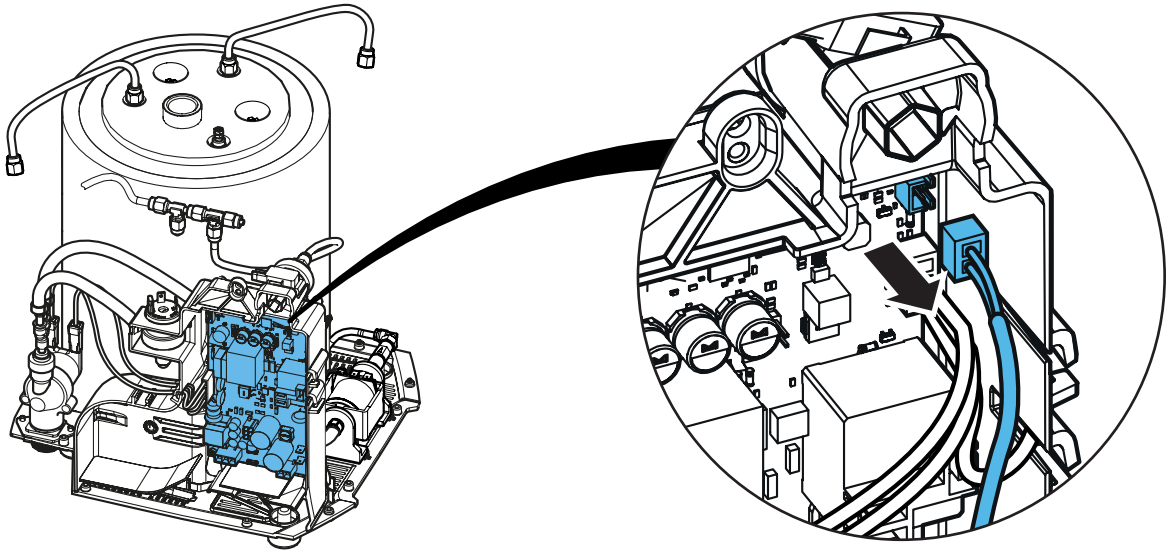

## 21.

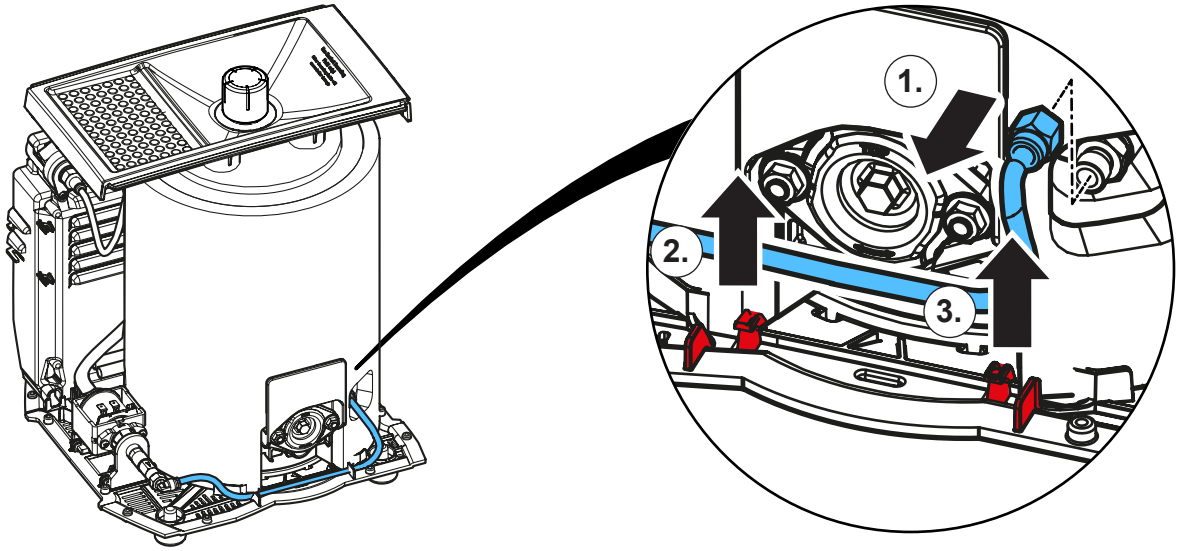


## 22.

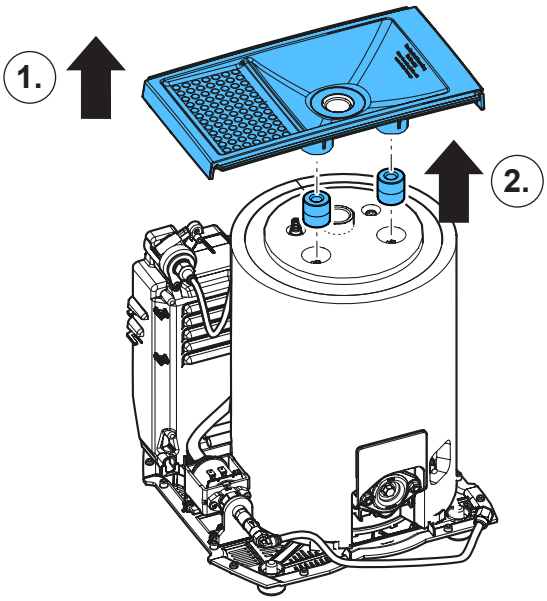


## 23.

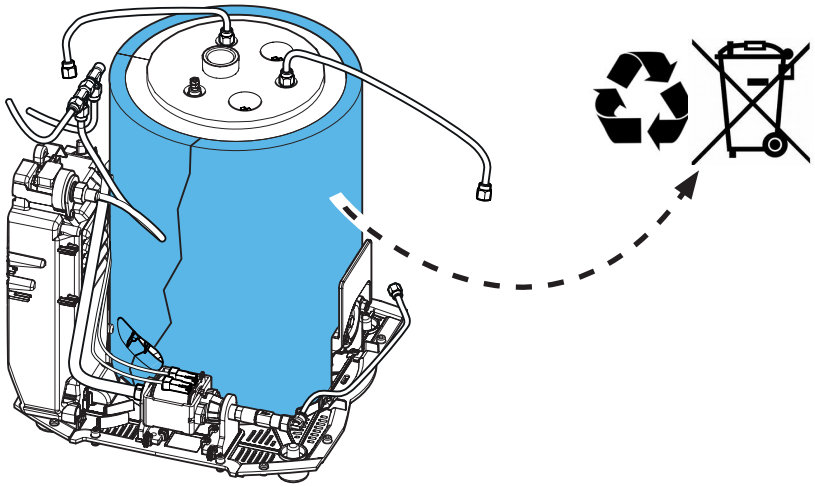

**24.**

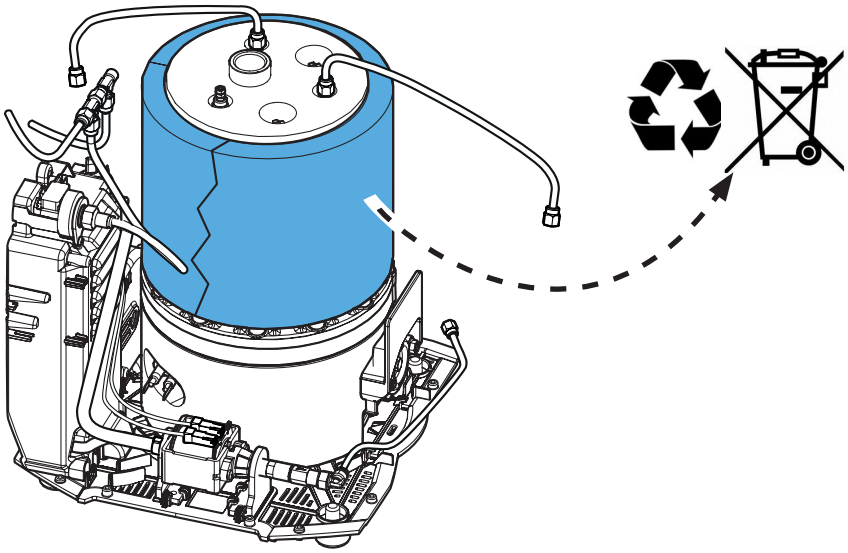

**25.**

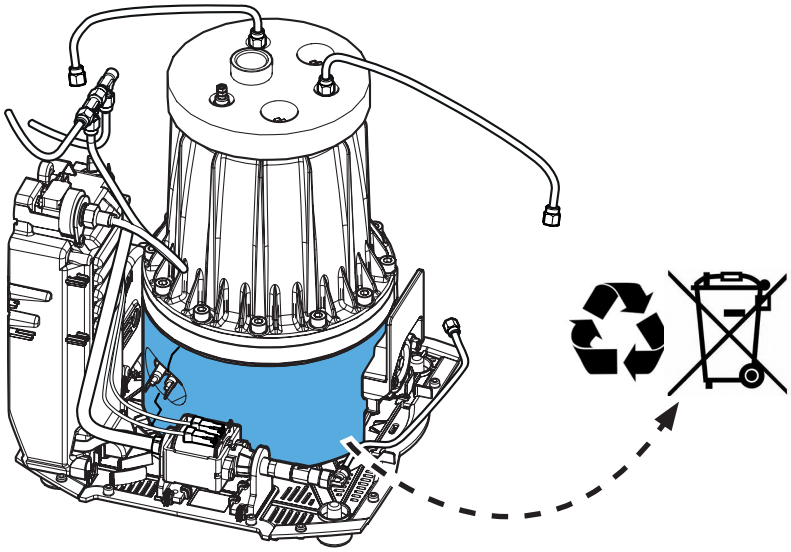

**26.**

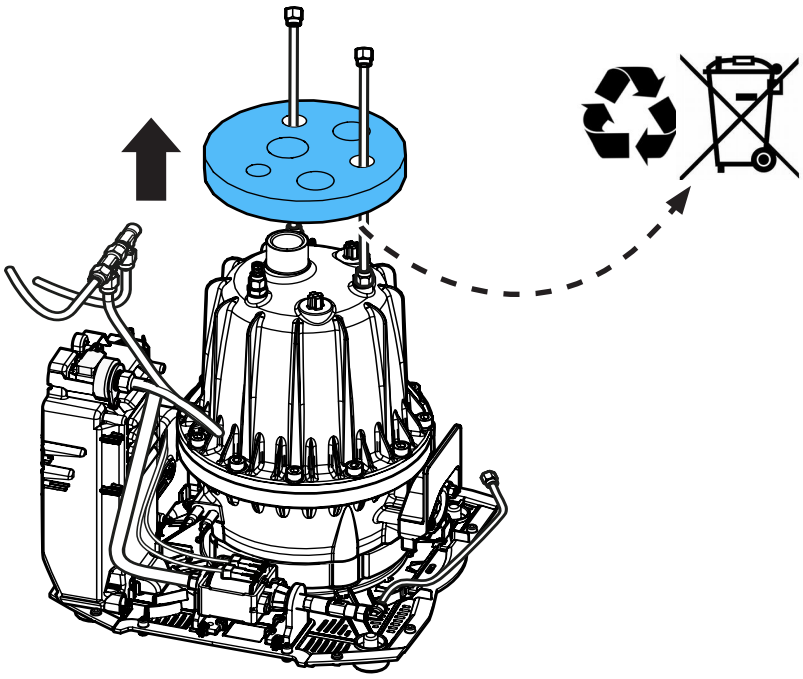

27.

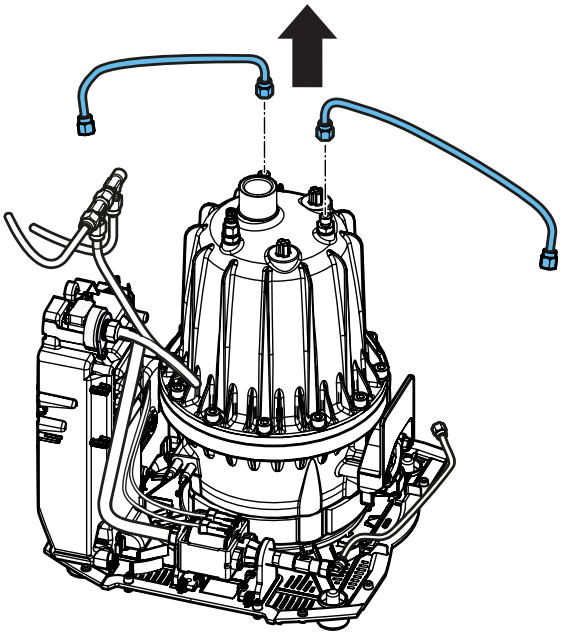

28.

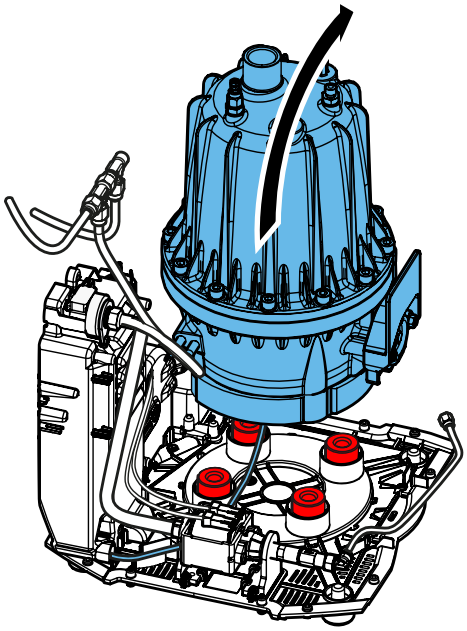

29.

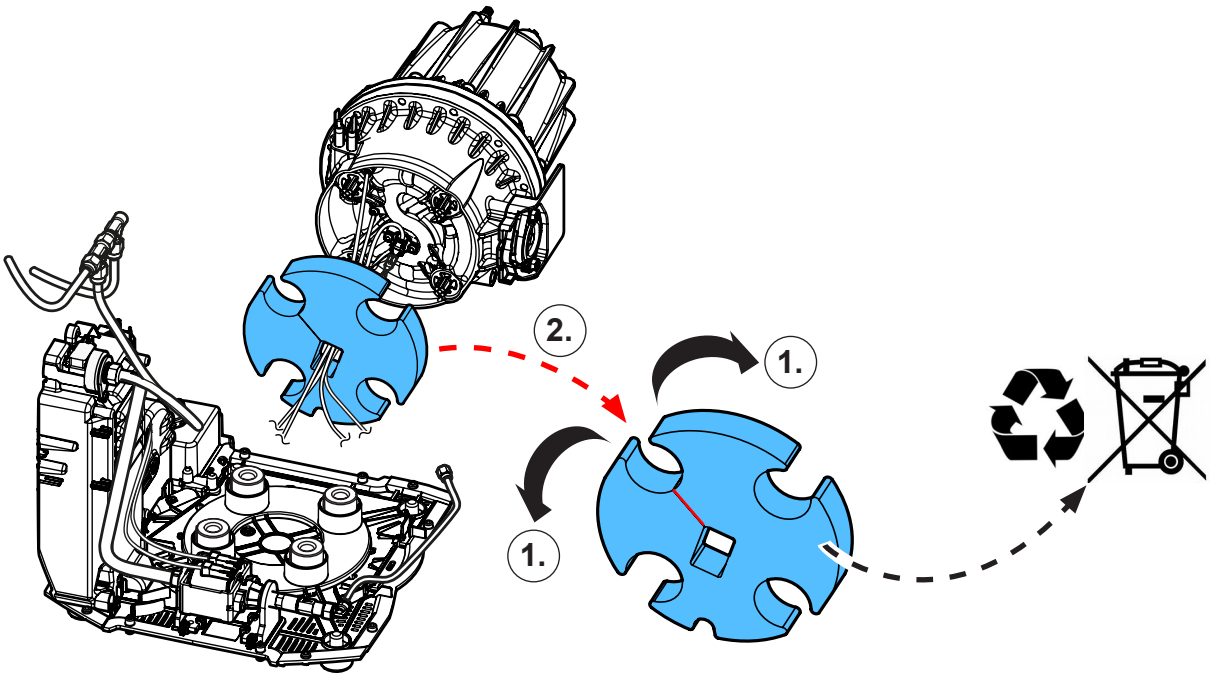

**30.**

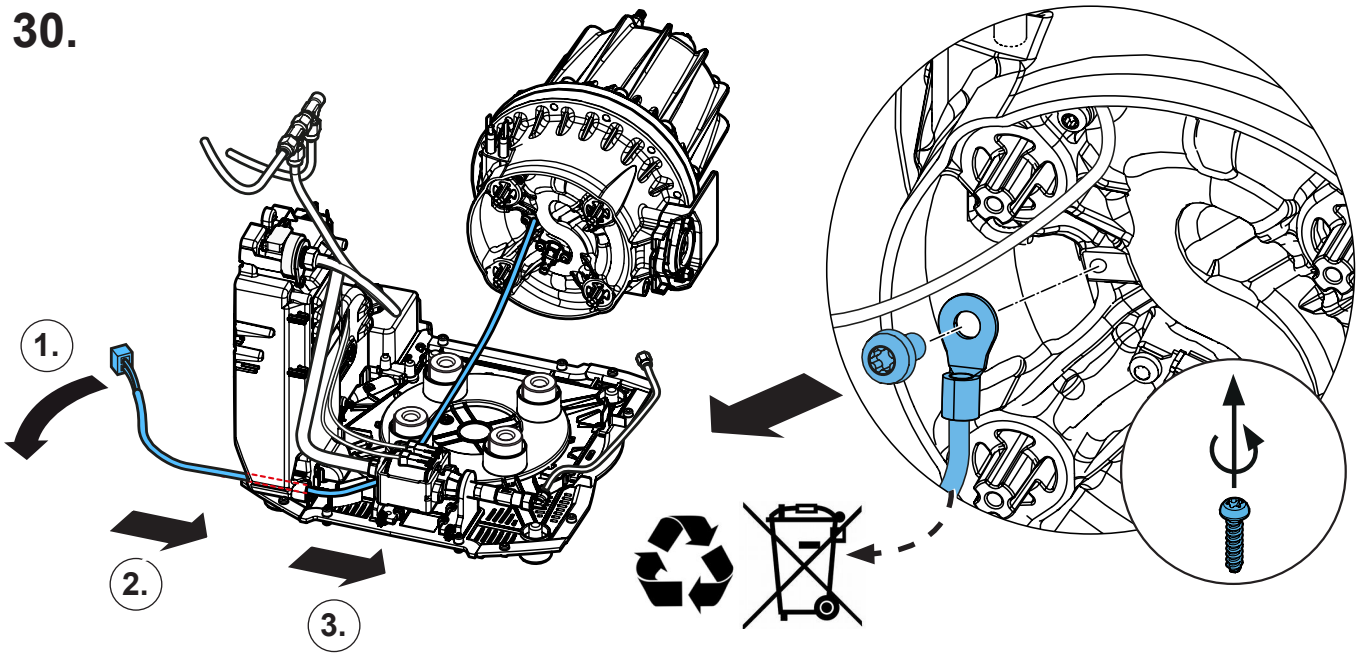


**31.**

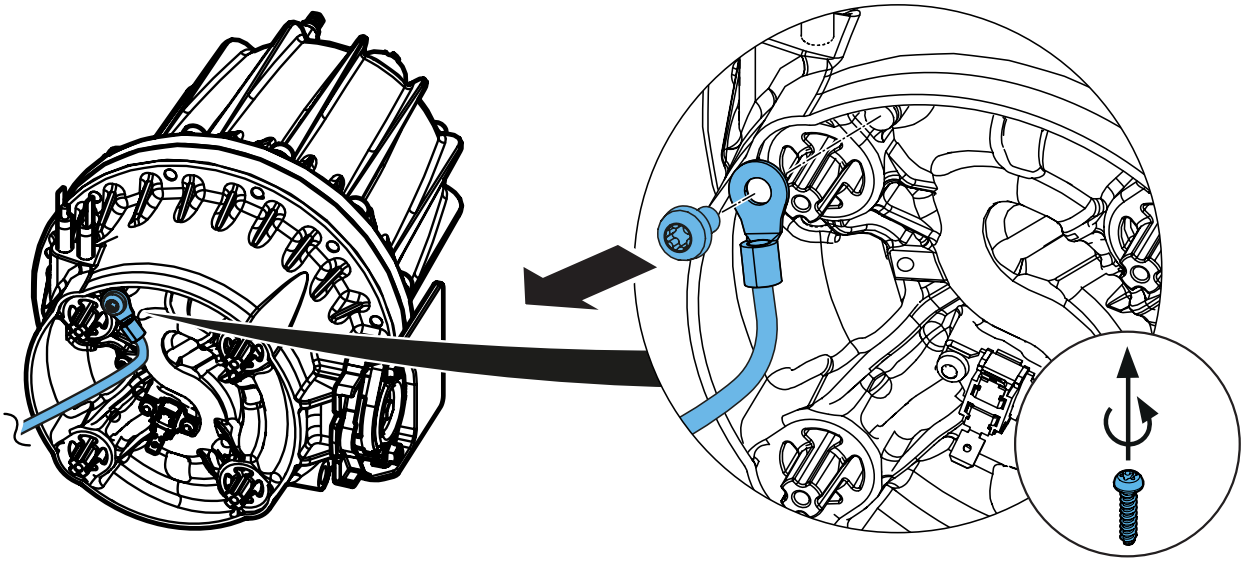

**32.**

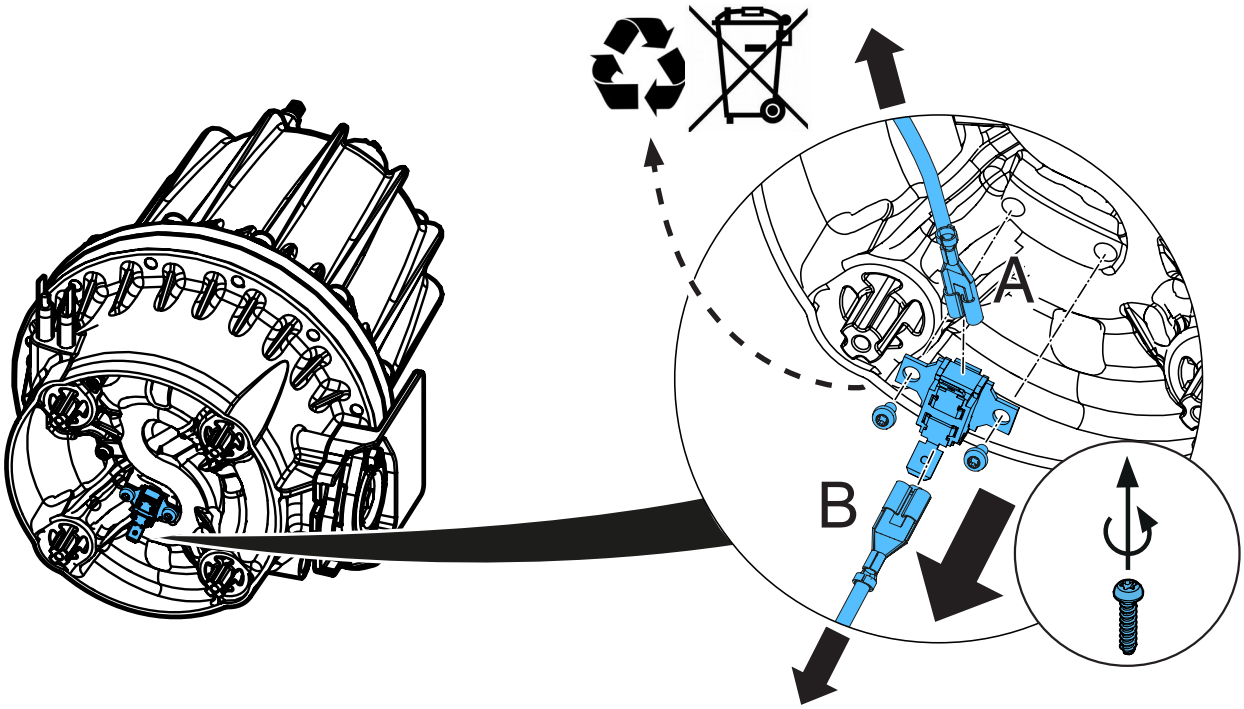

**33.**

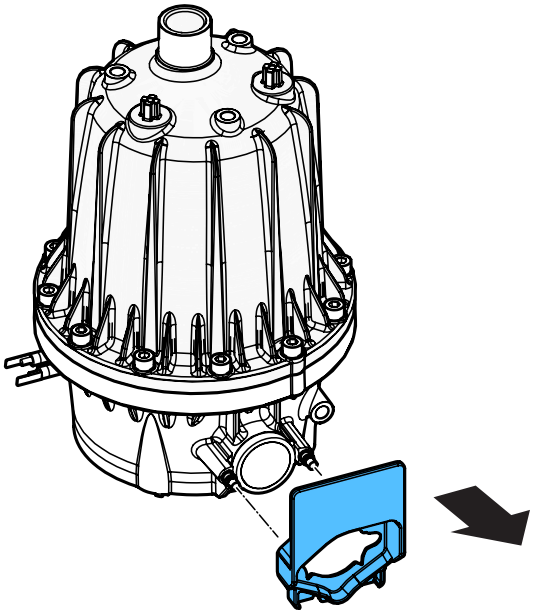

**34.**

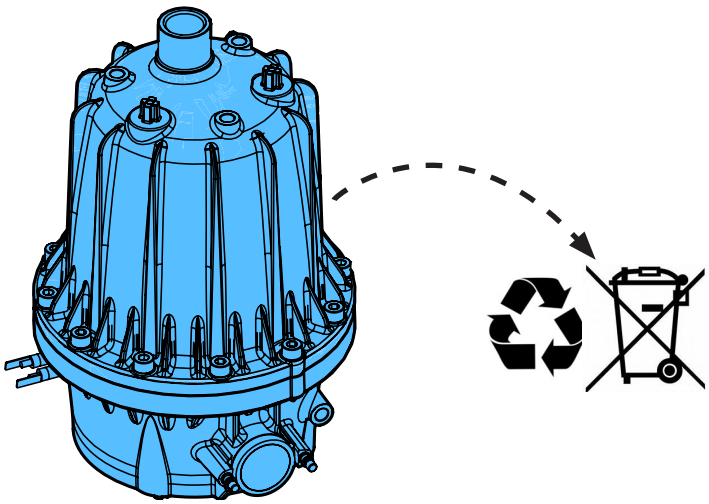

**35.**

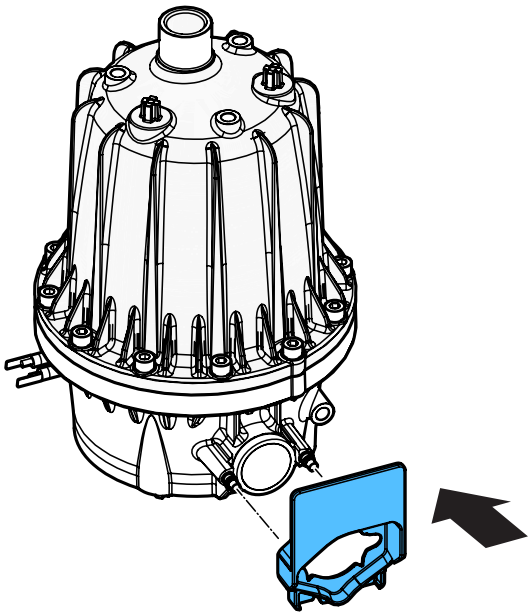

**36.**

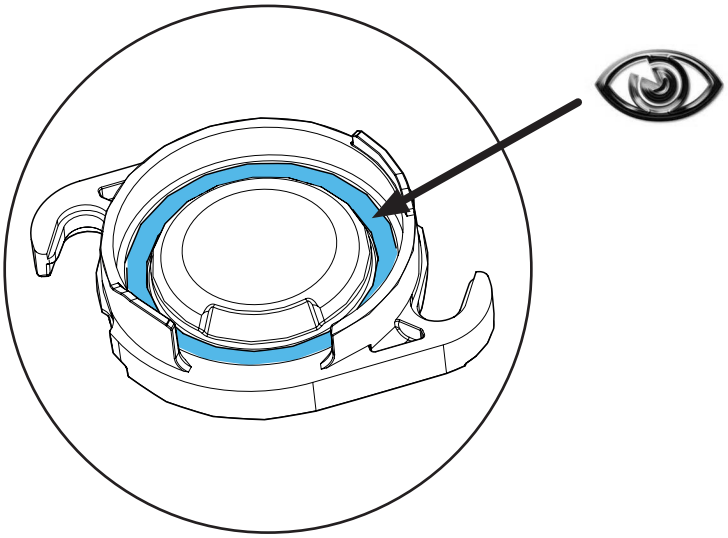

**37.**

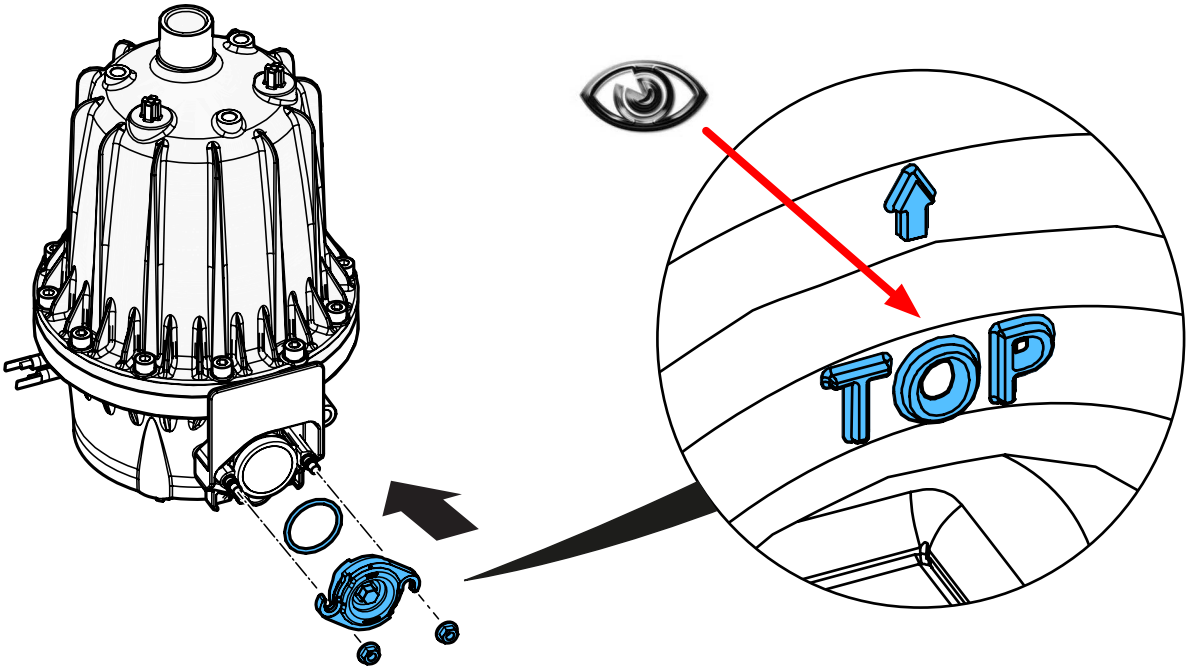


**38.**

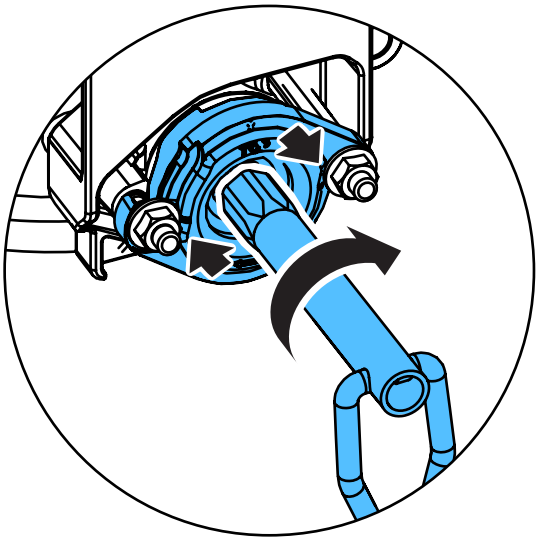

**39.**

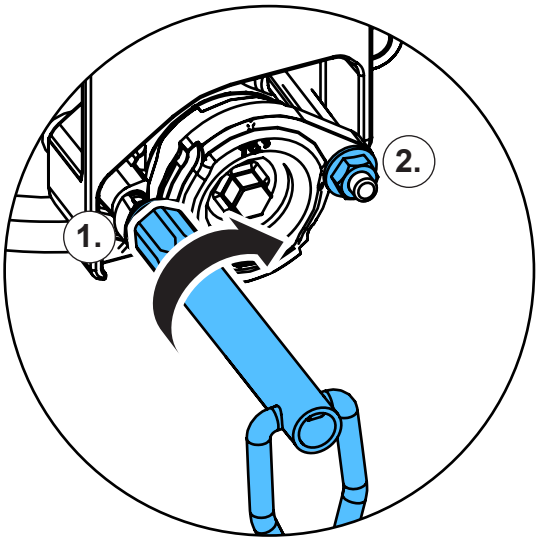


**40.**

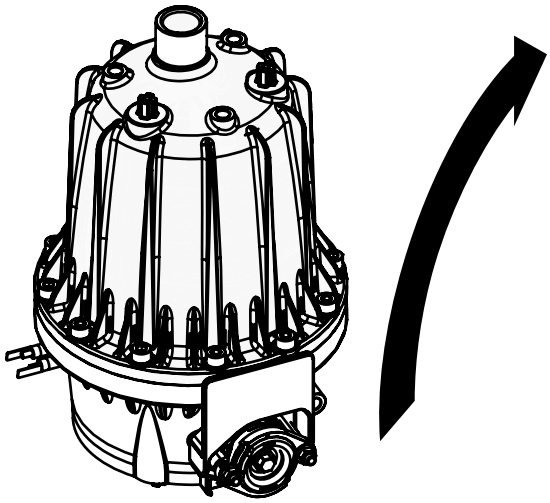

**41.**

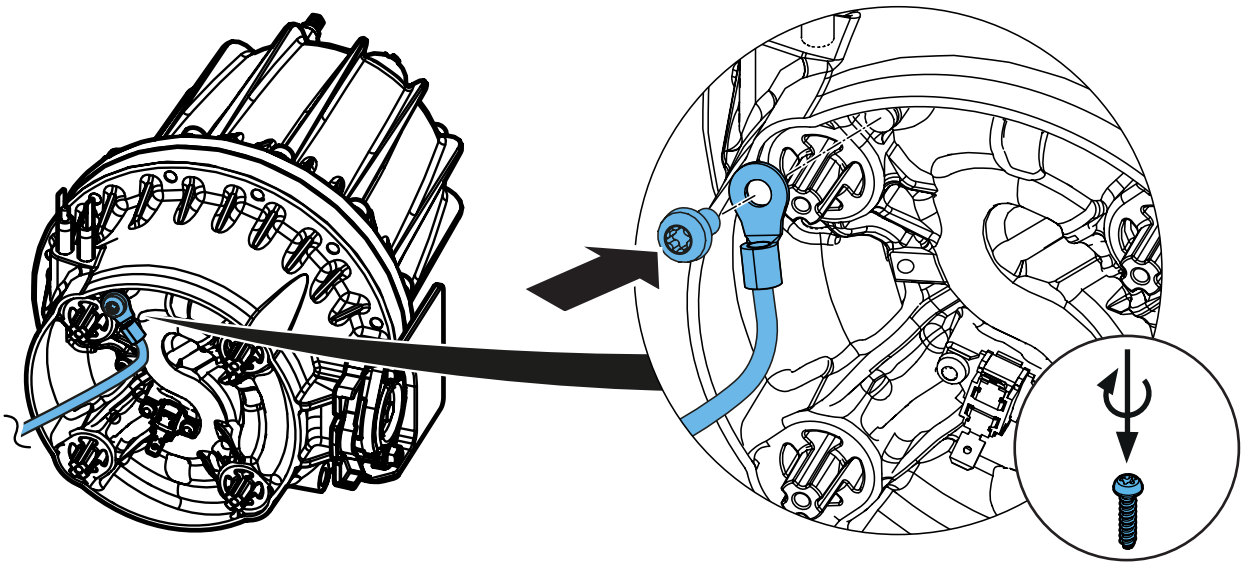

**42.**

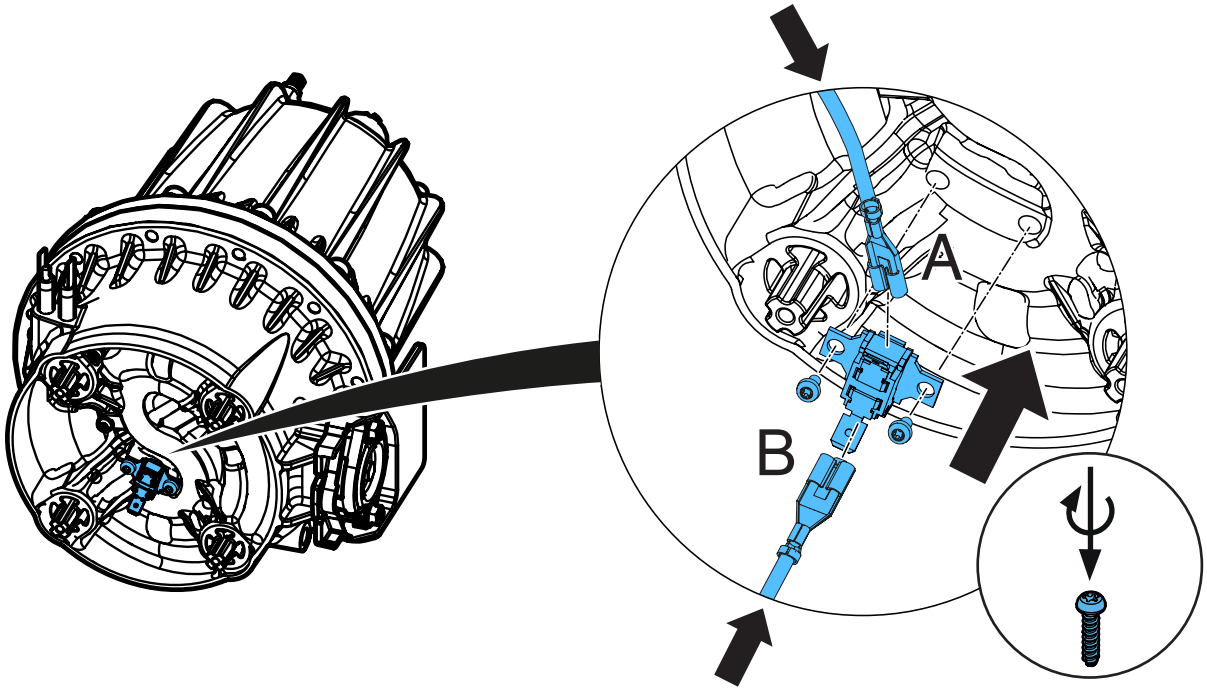


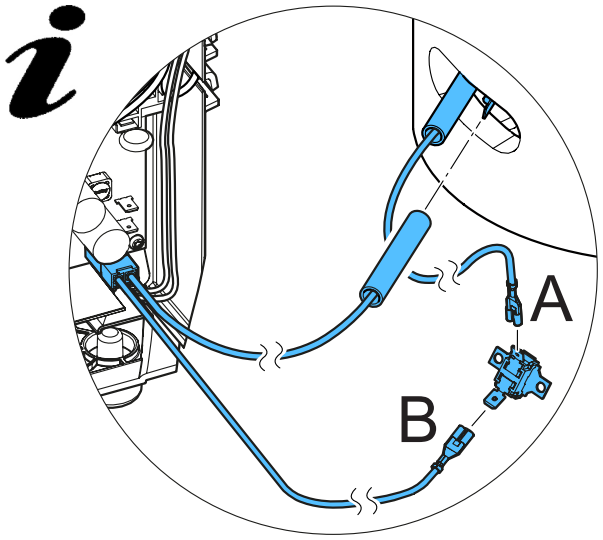


**43.**

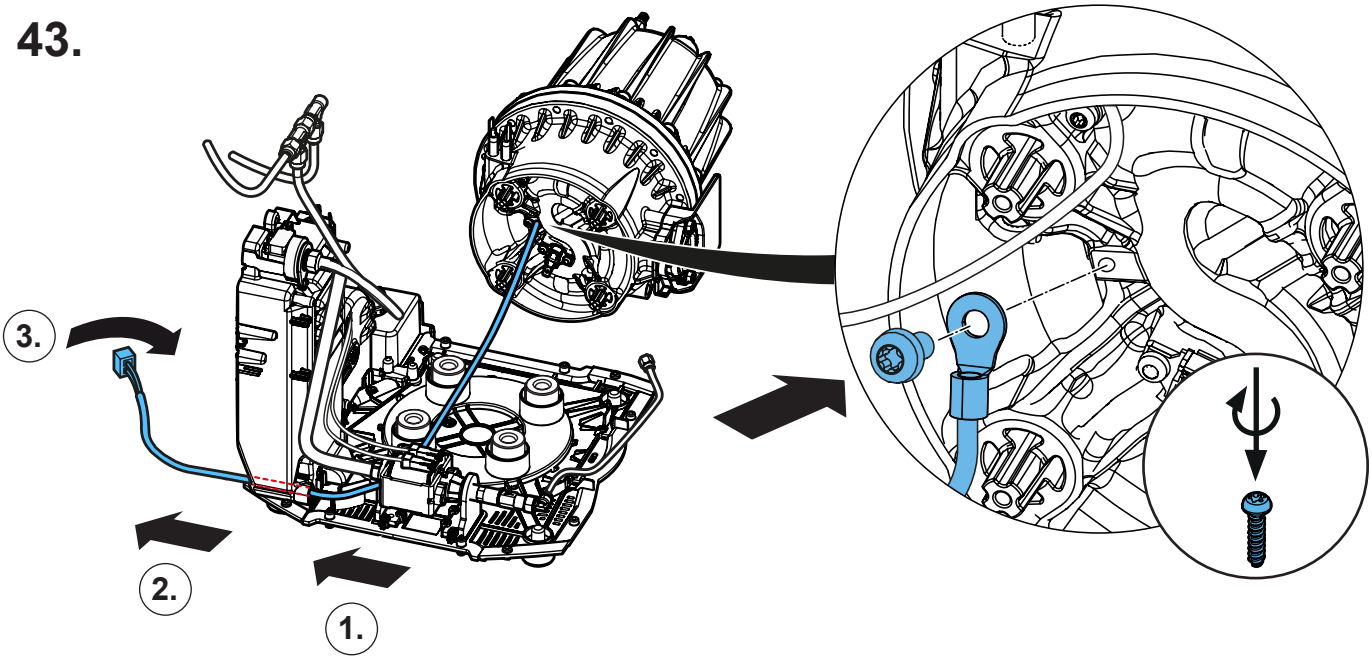

**44.**

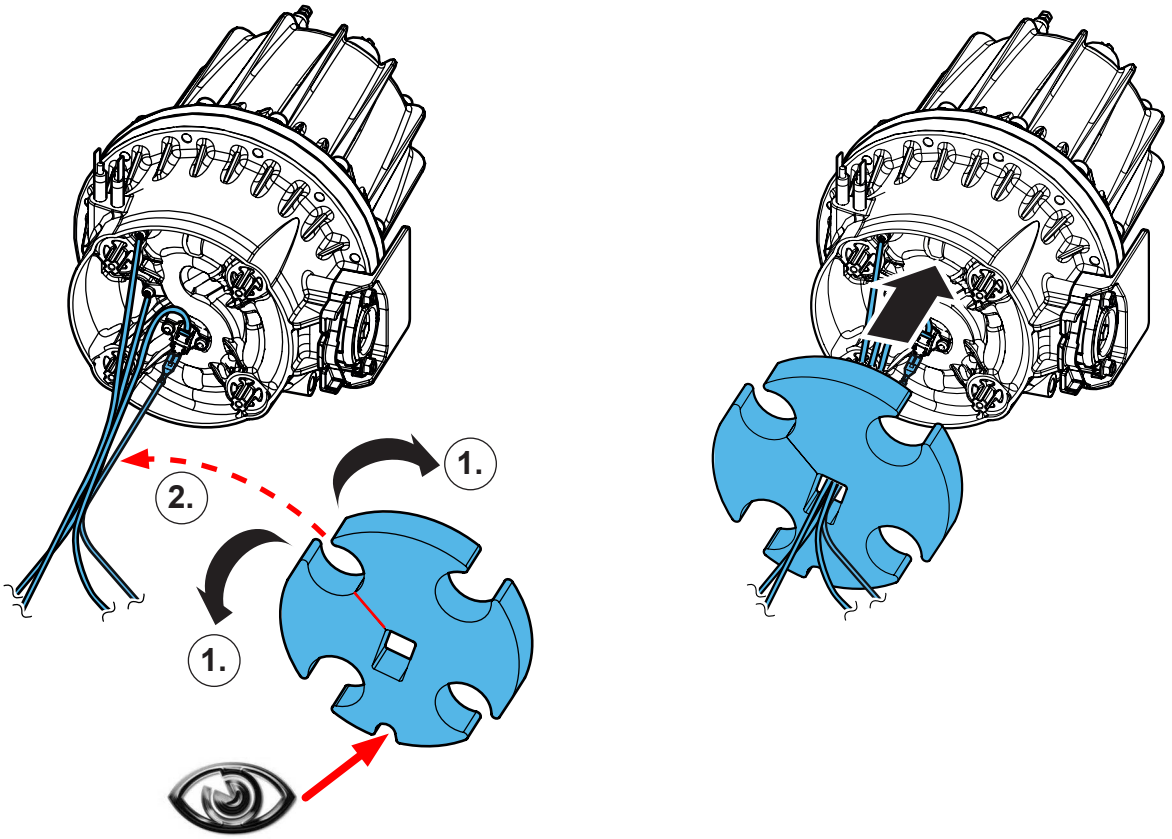


**45.**

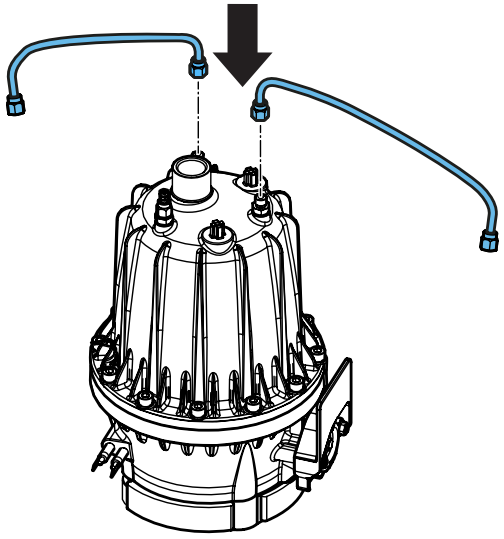

**46.**

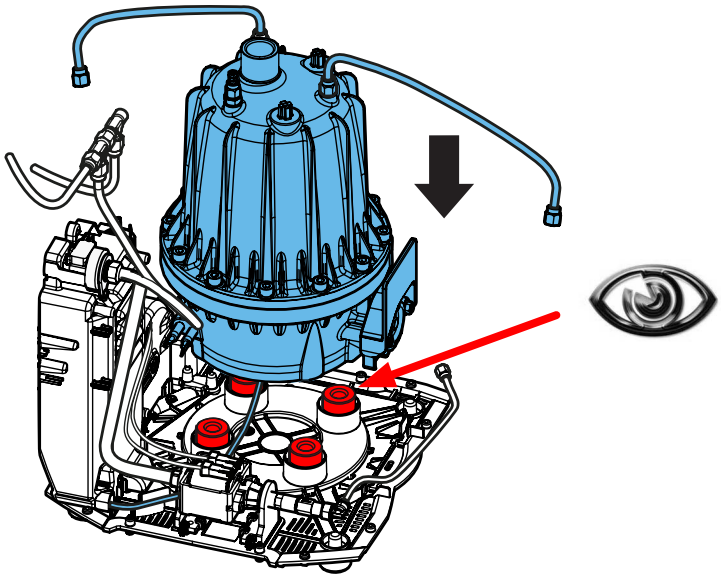

**47.**

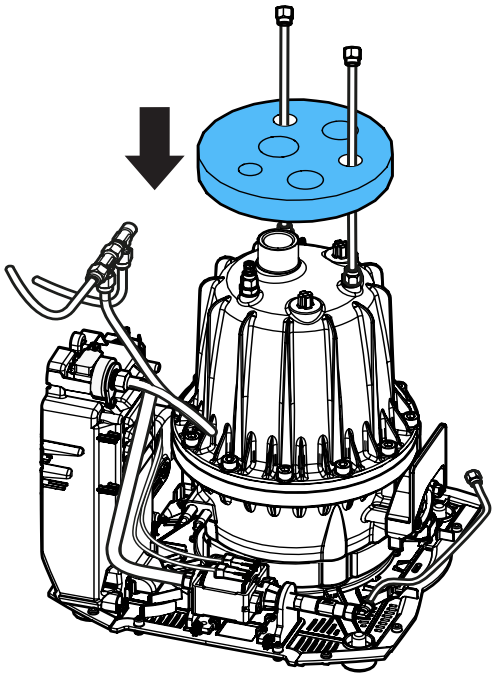

**48.**

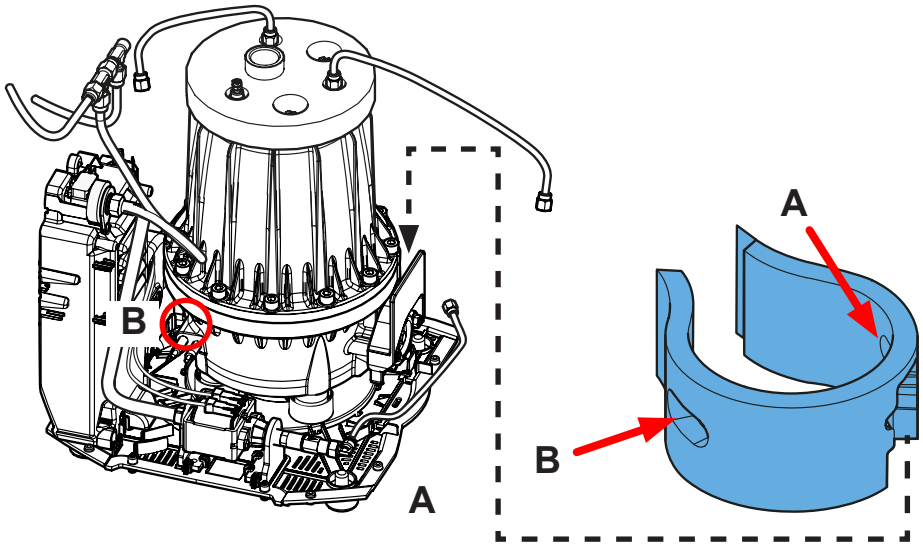


**49.**

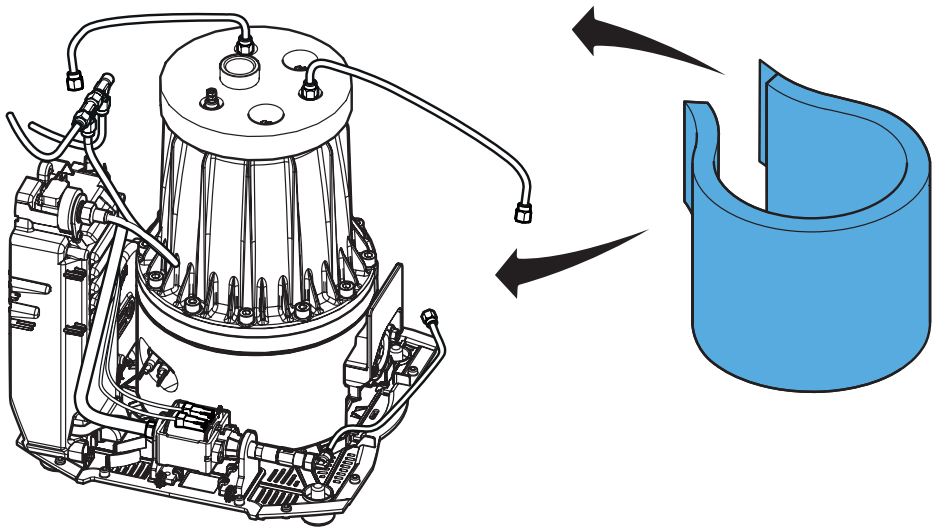

**50.**

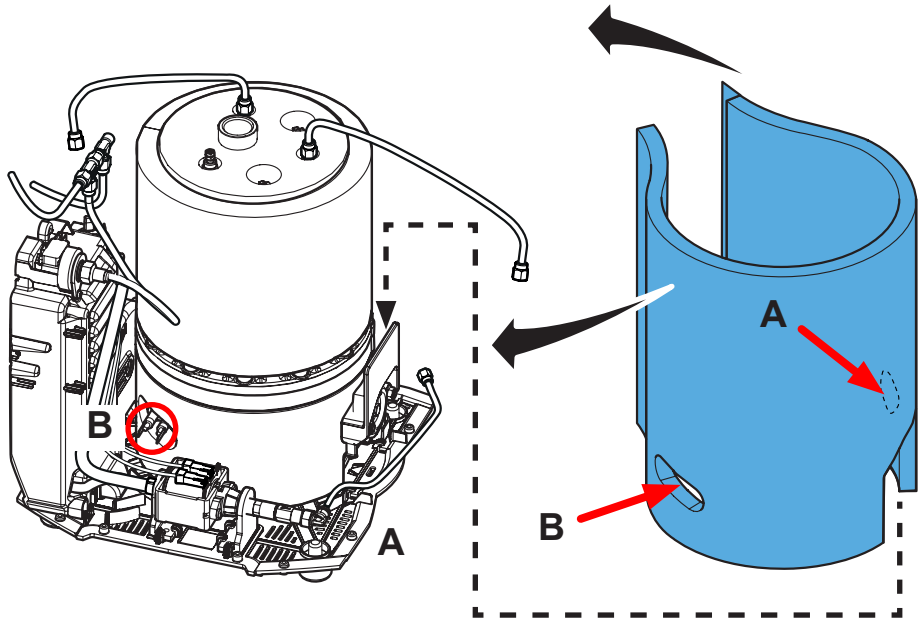


**51.**

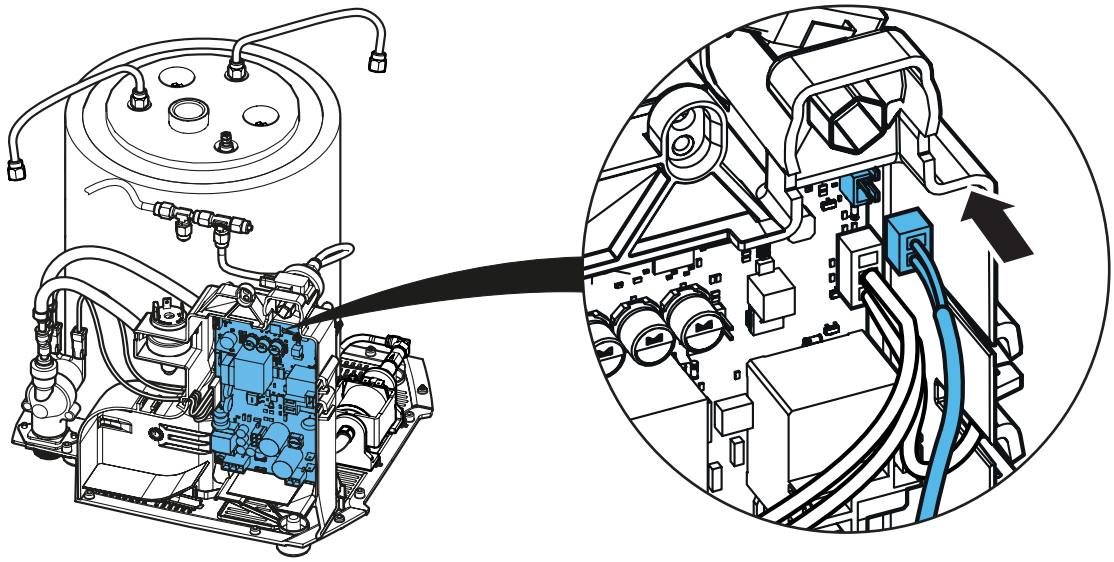

**52.**

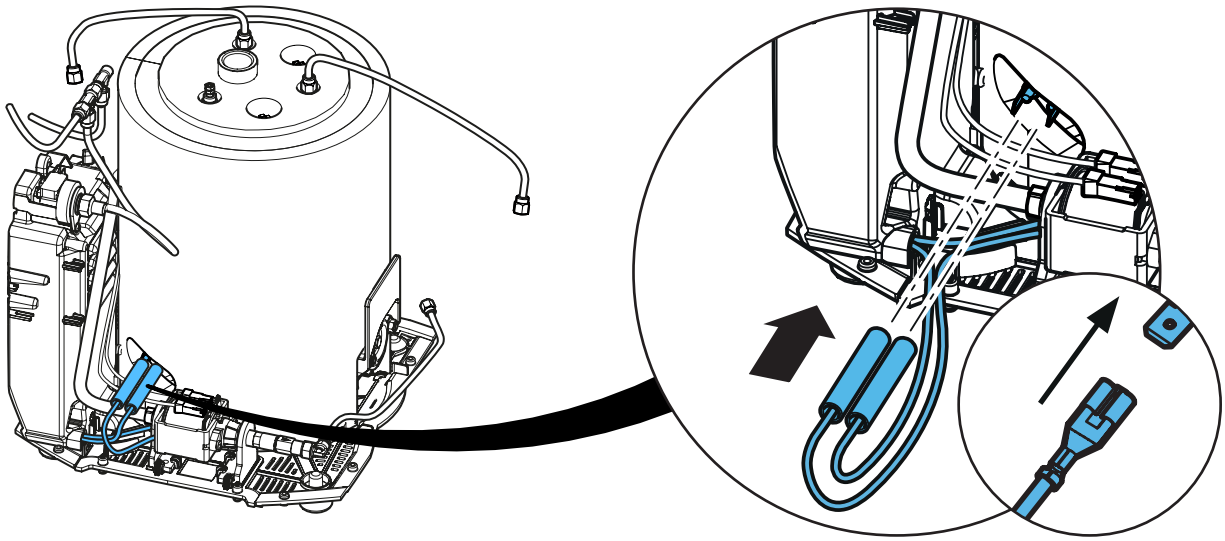

**53.**

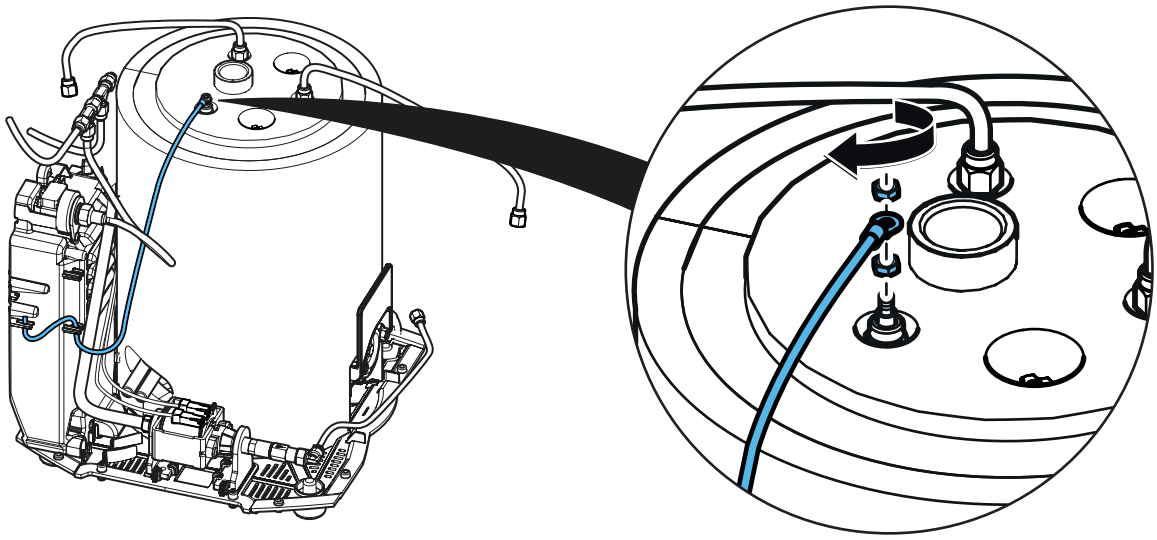

**54.**

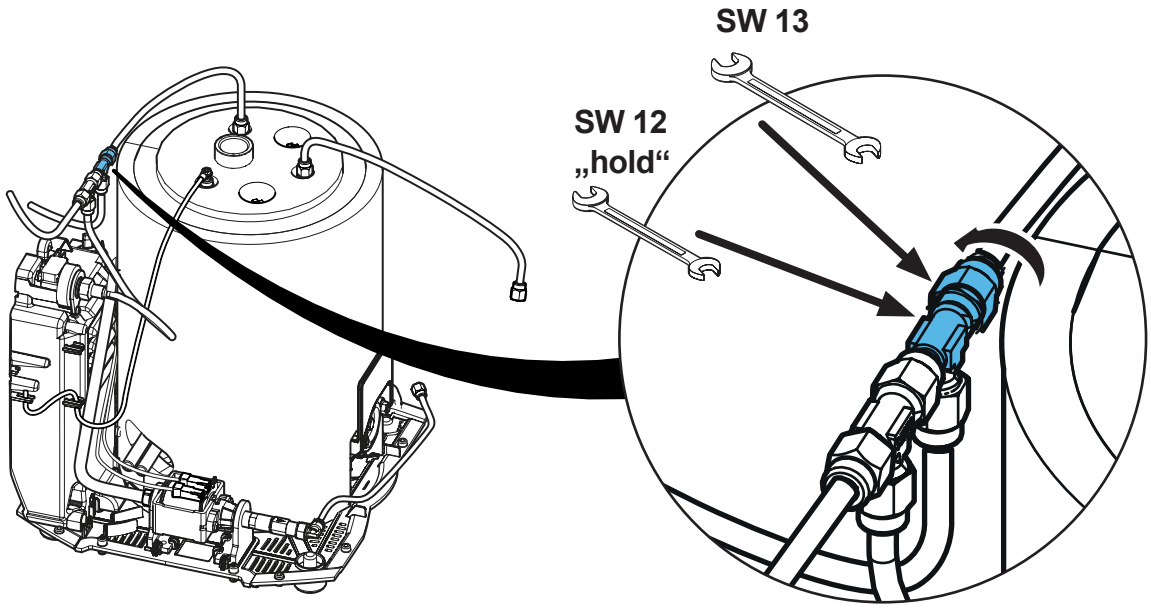


**55.**

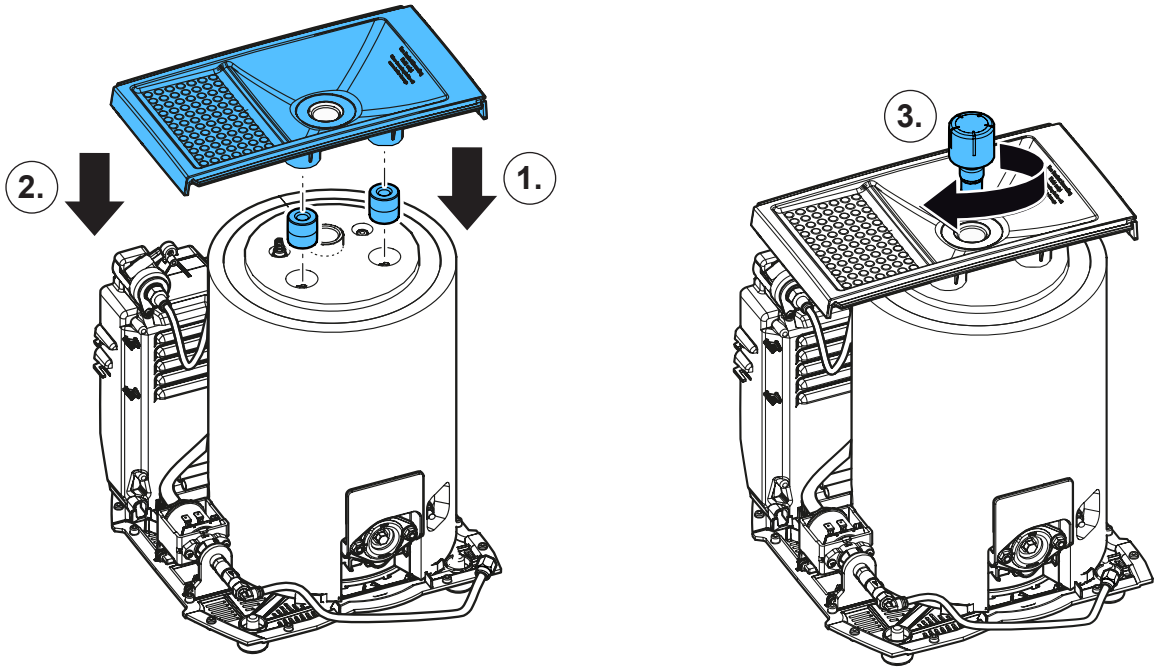

## 56.

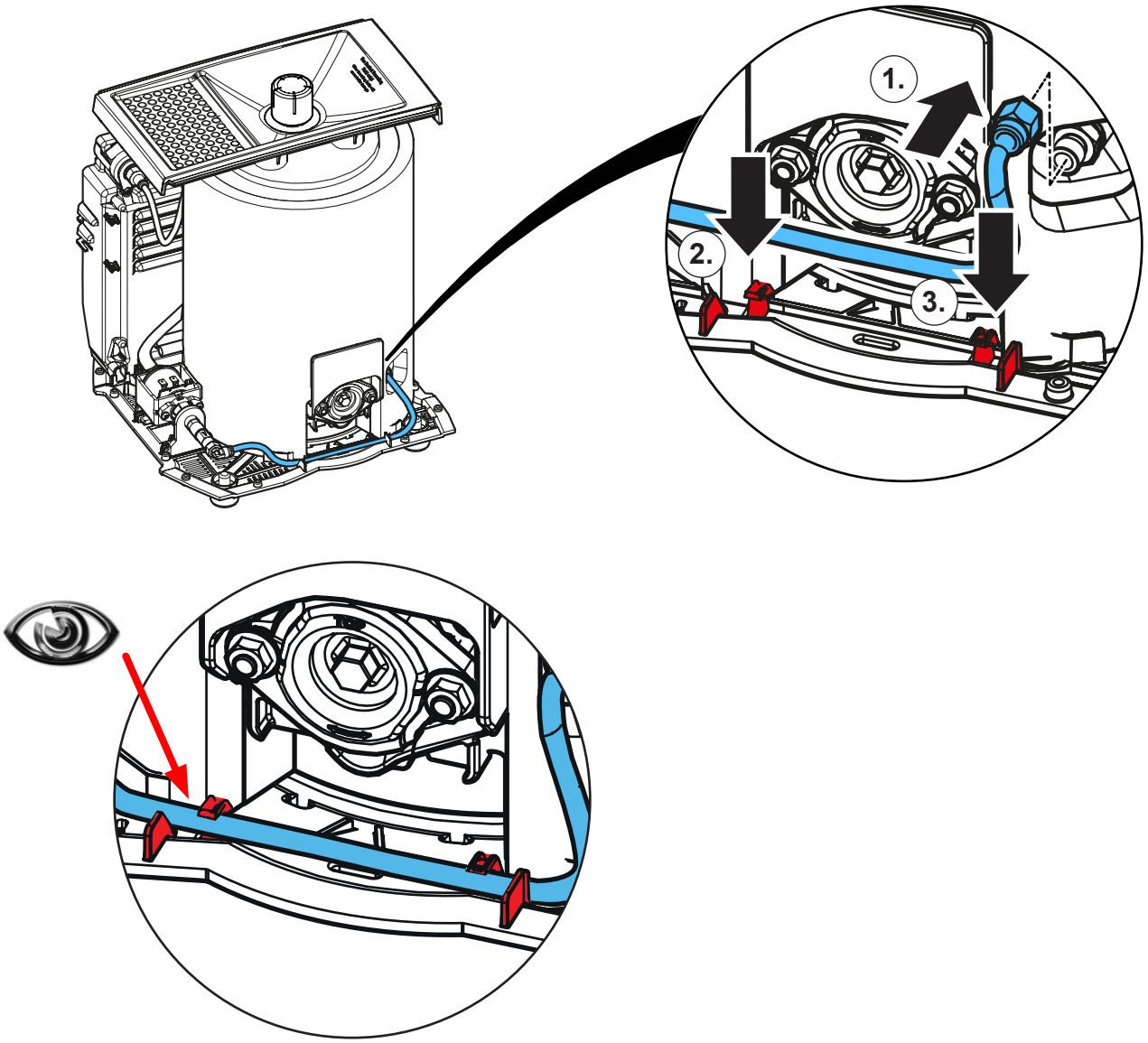


## 57.

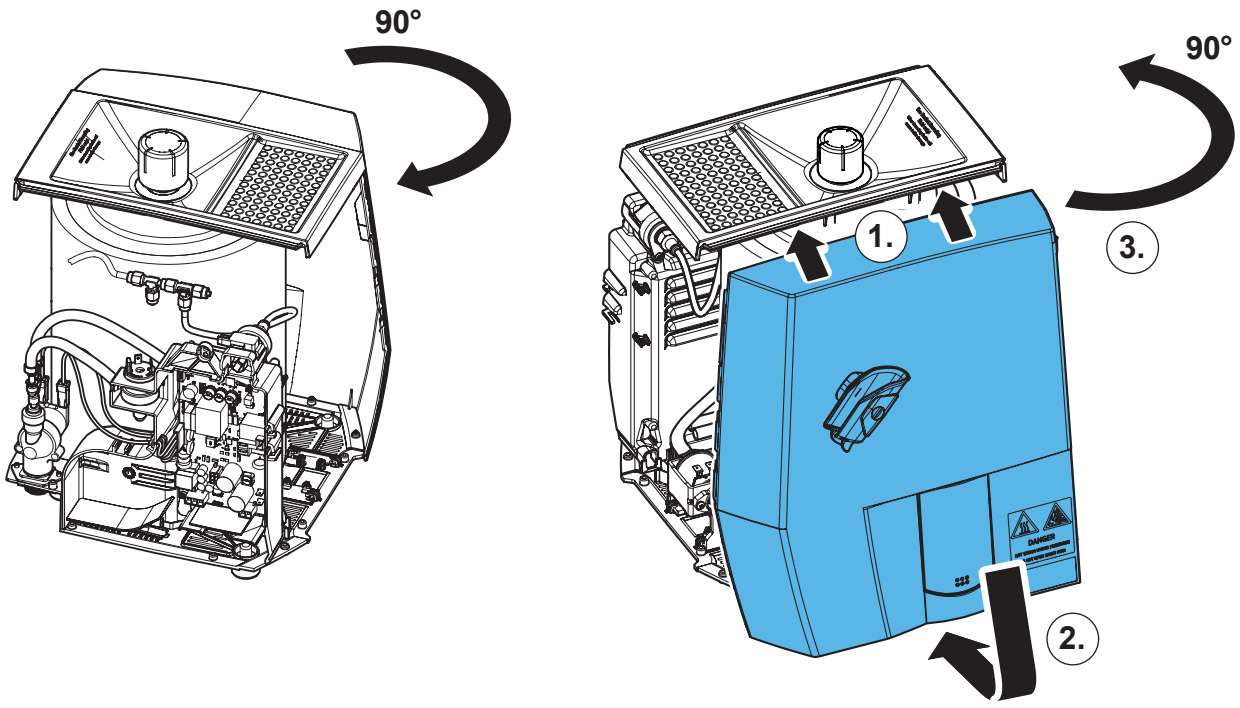

**58.**

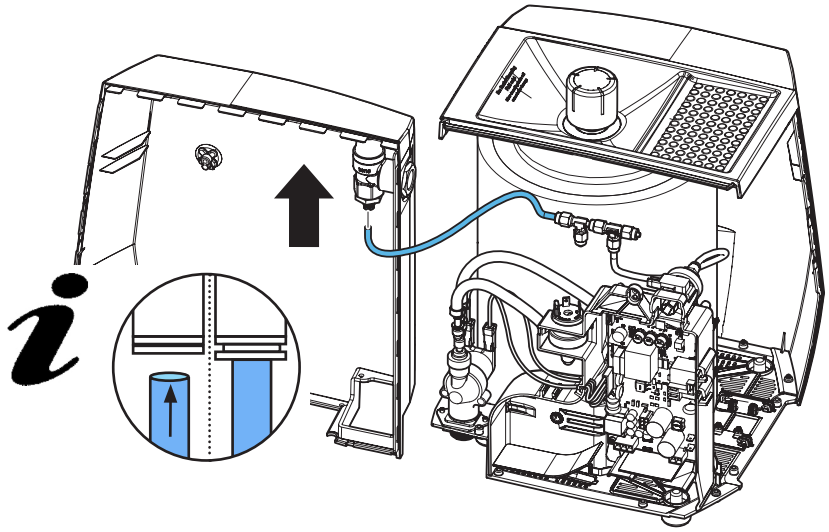

**59.**

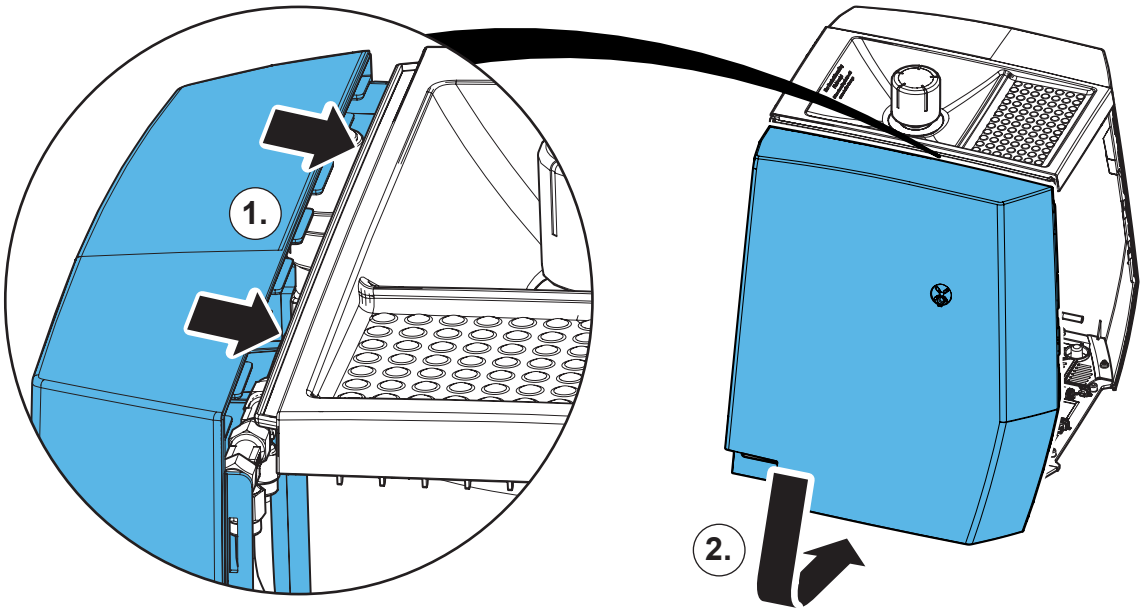


**60.**

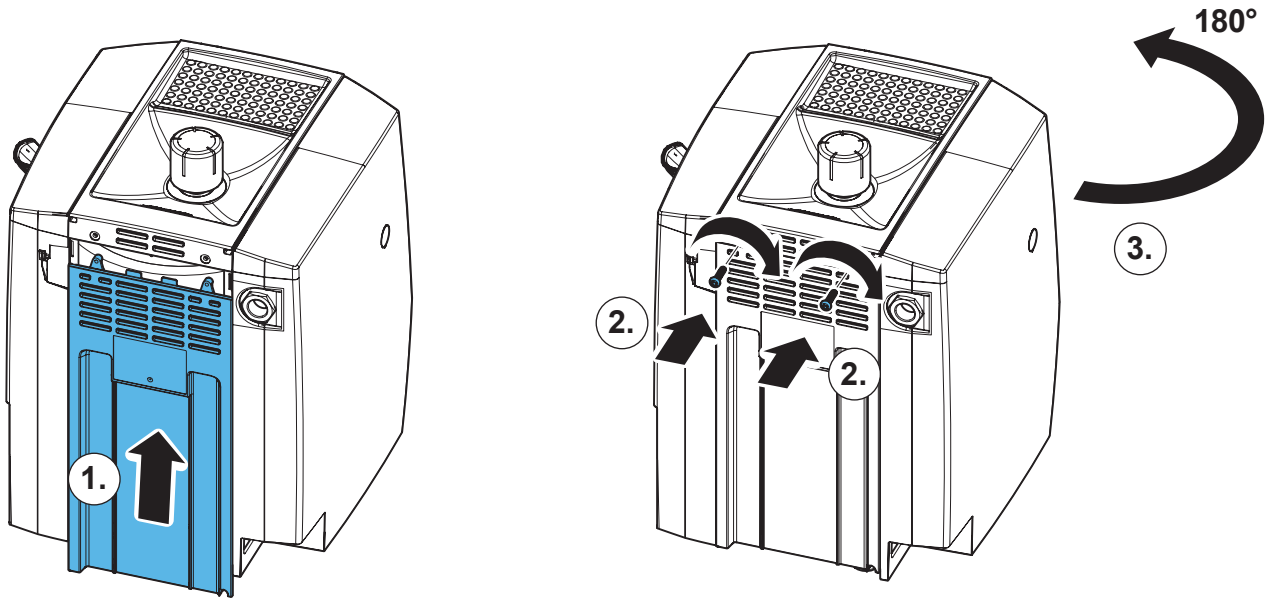

61.

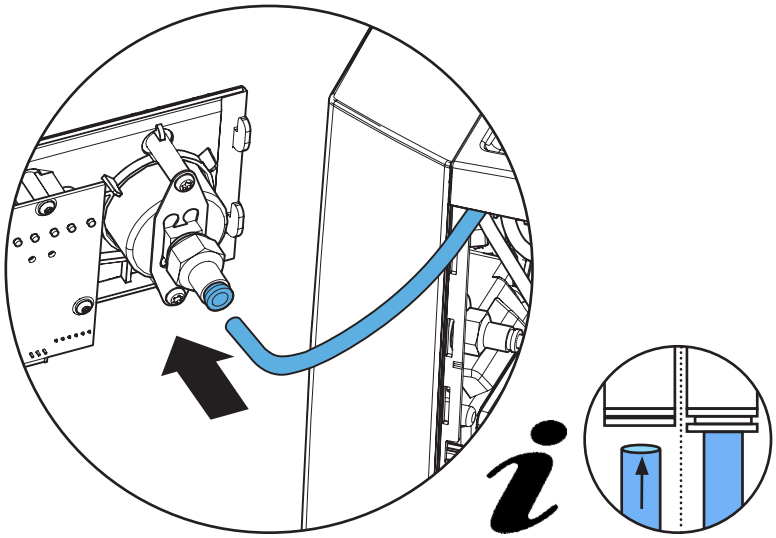

62.

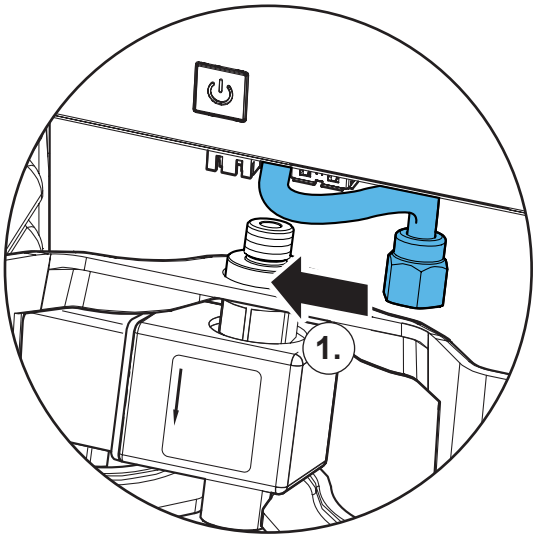


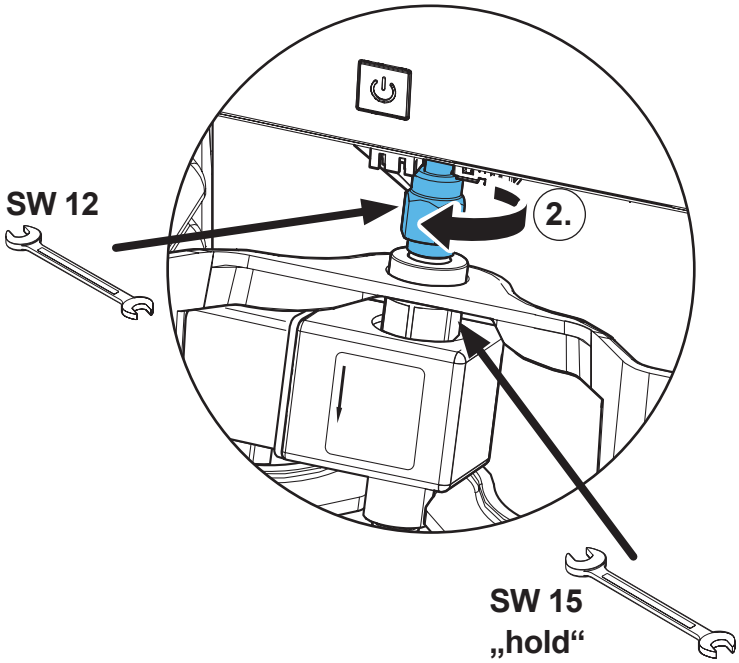


63.

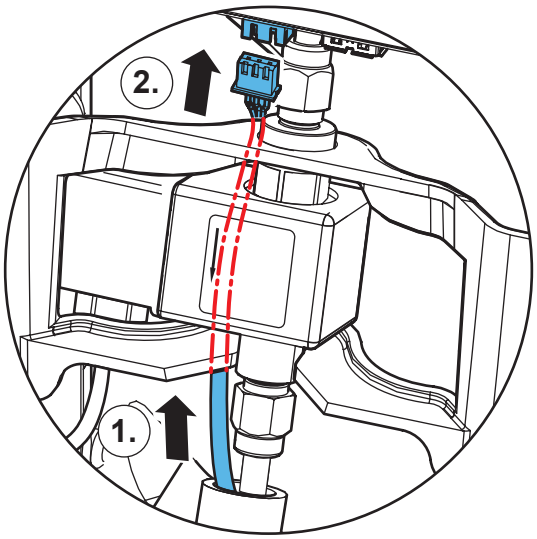


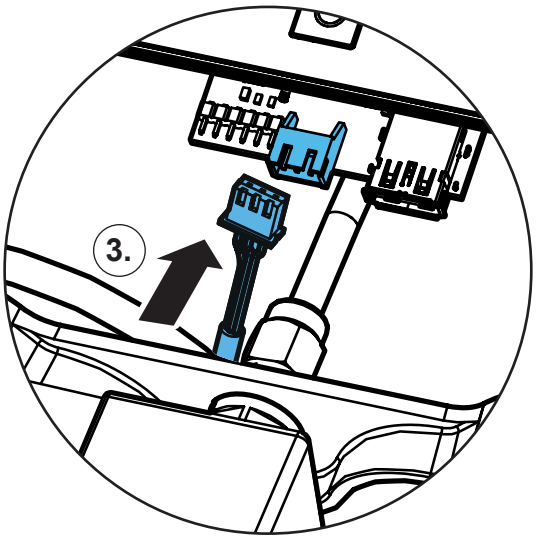

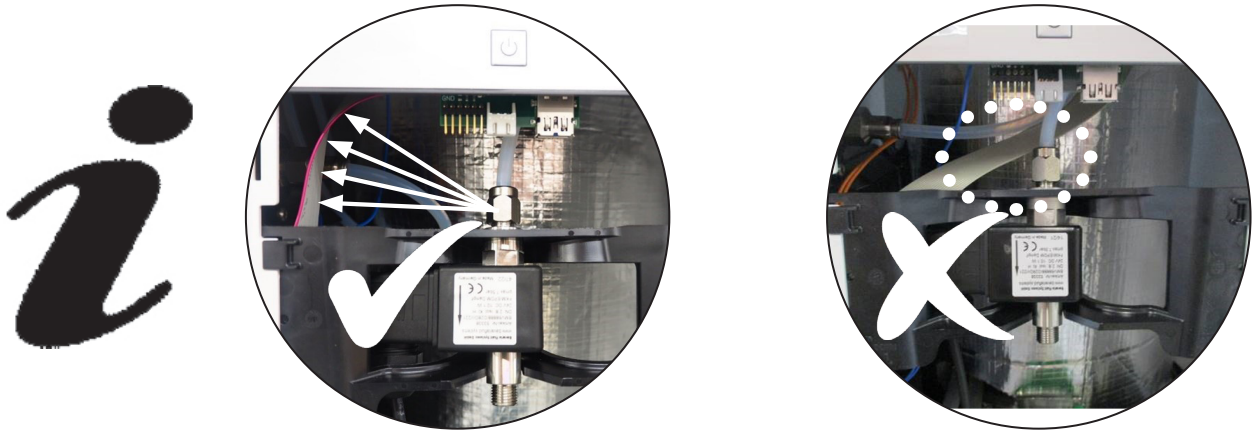

**64.**

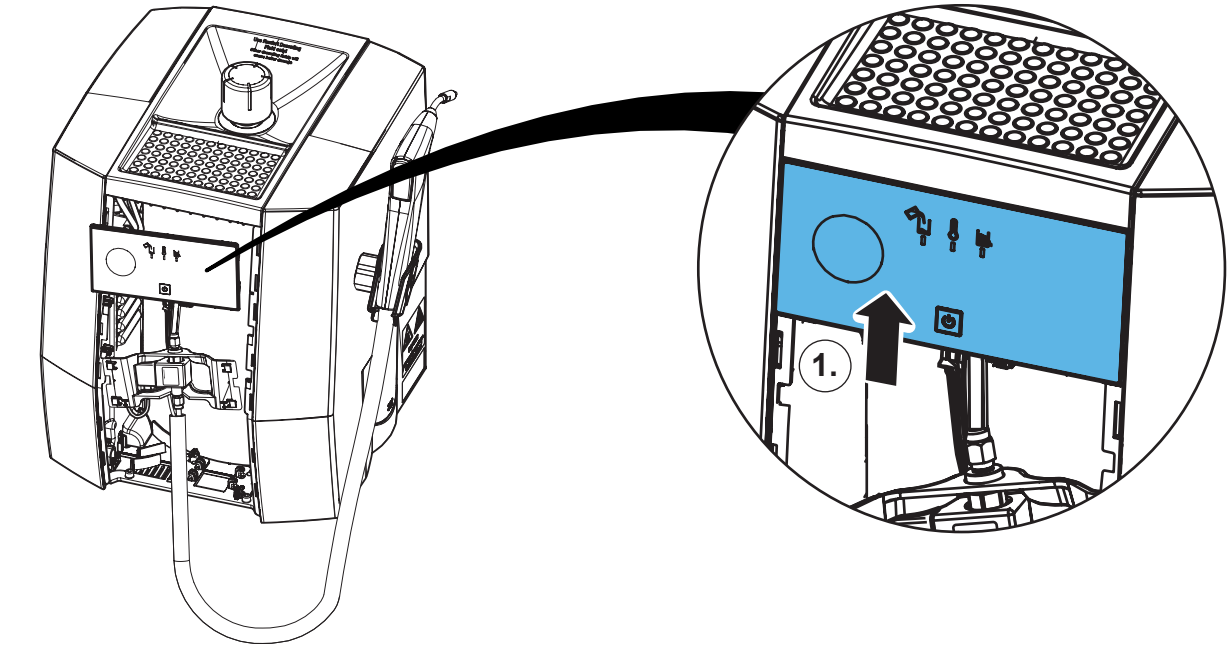


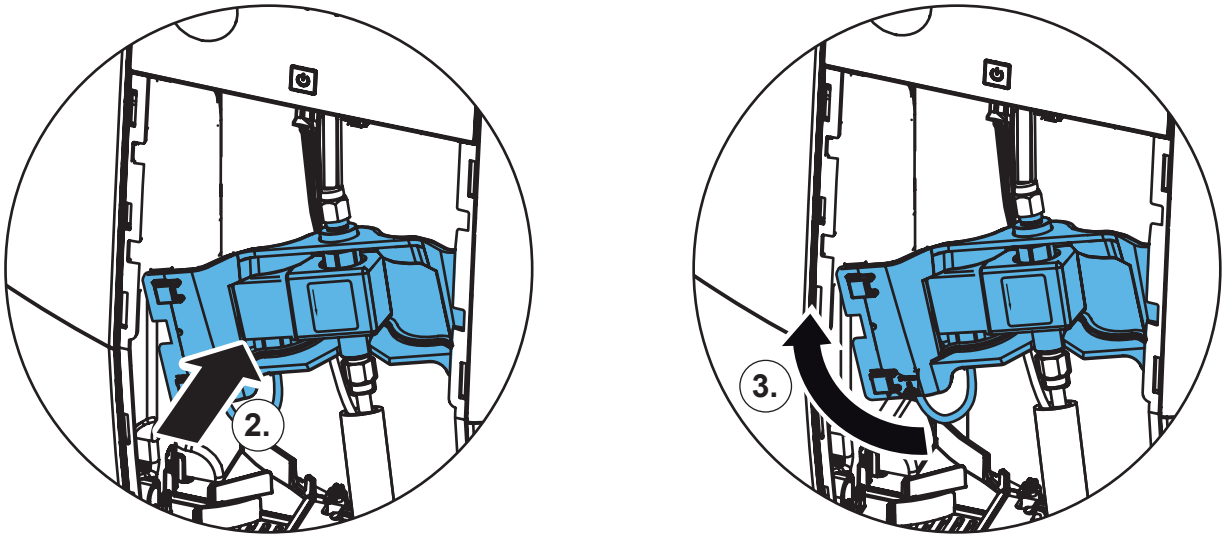

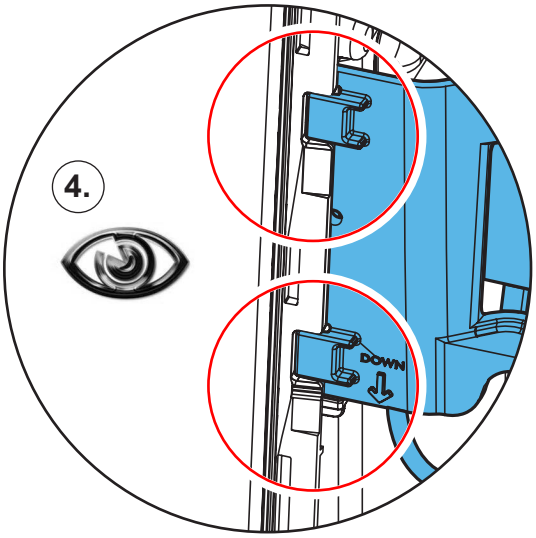


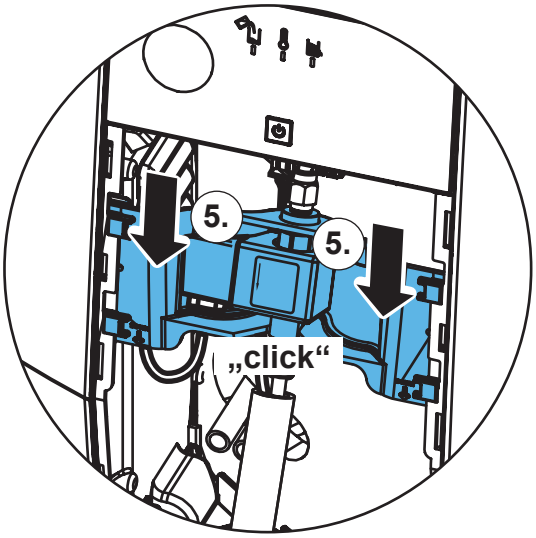


**65.**

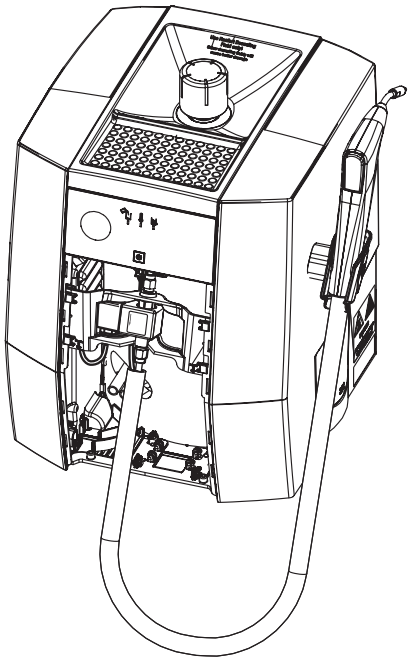

90°

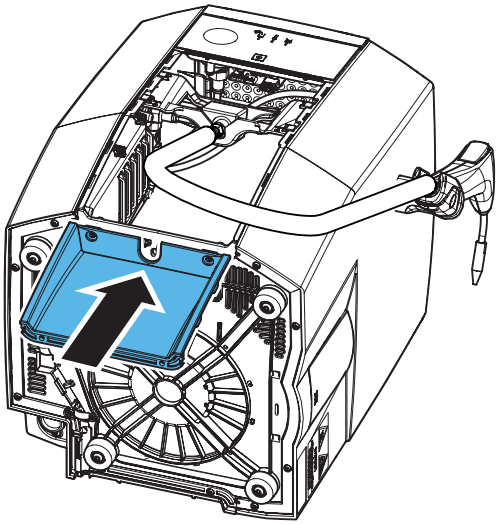

**66.**

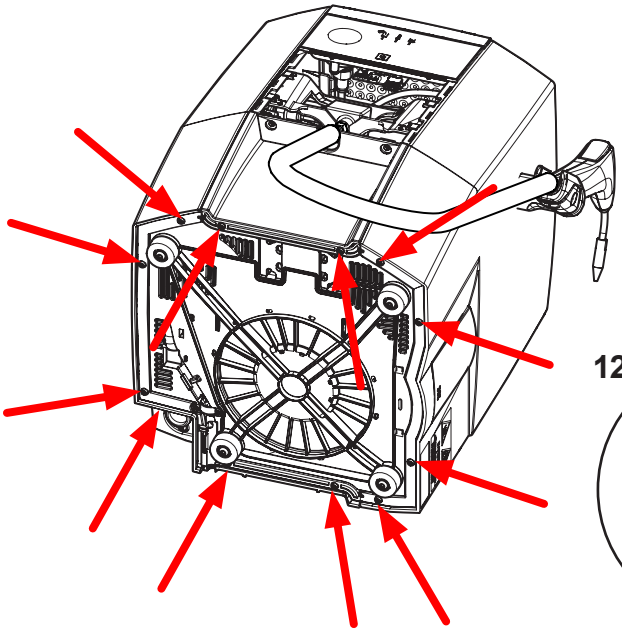

12x

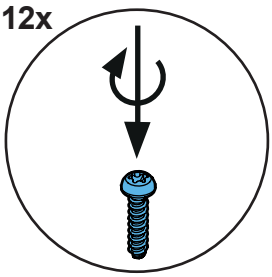

67.

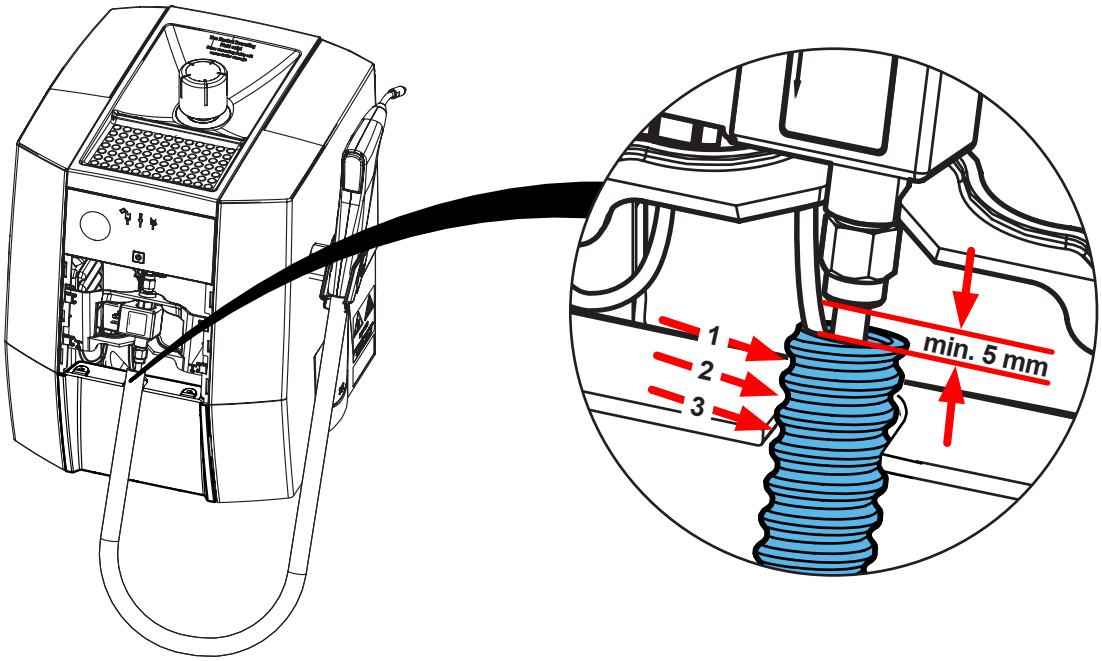


68.

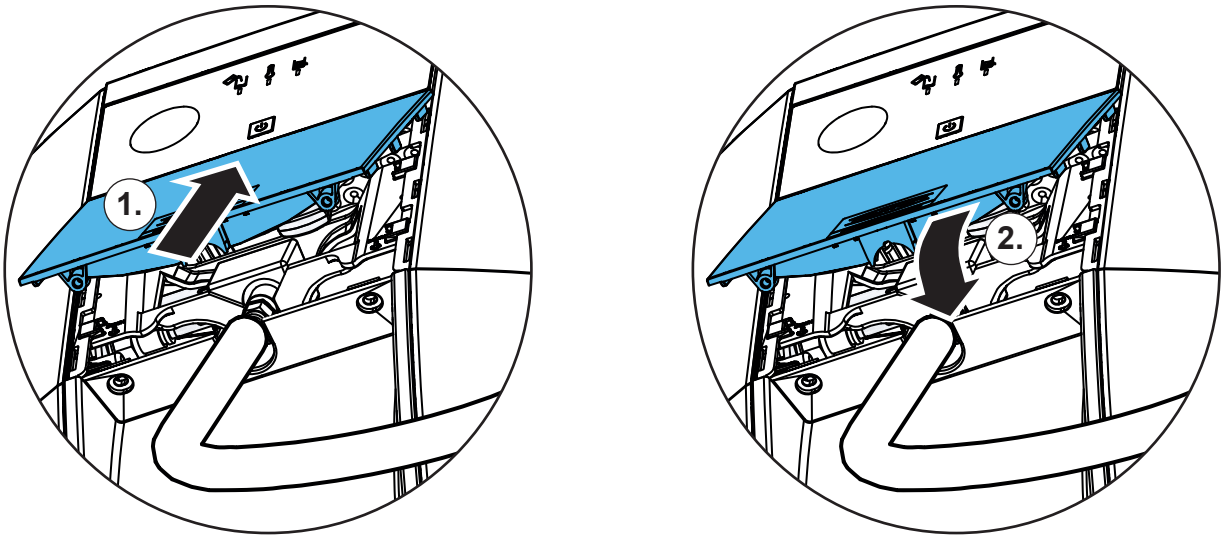


69.

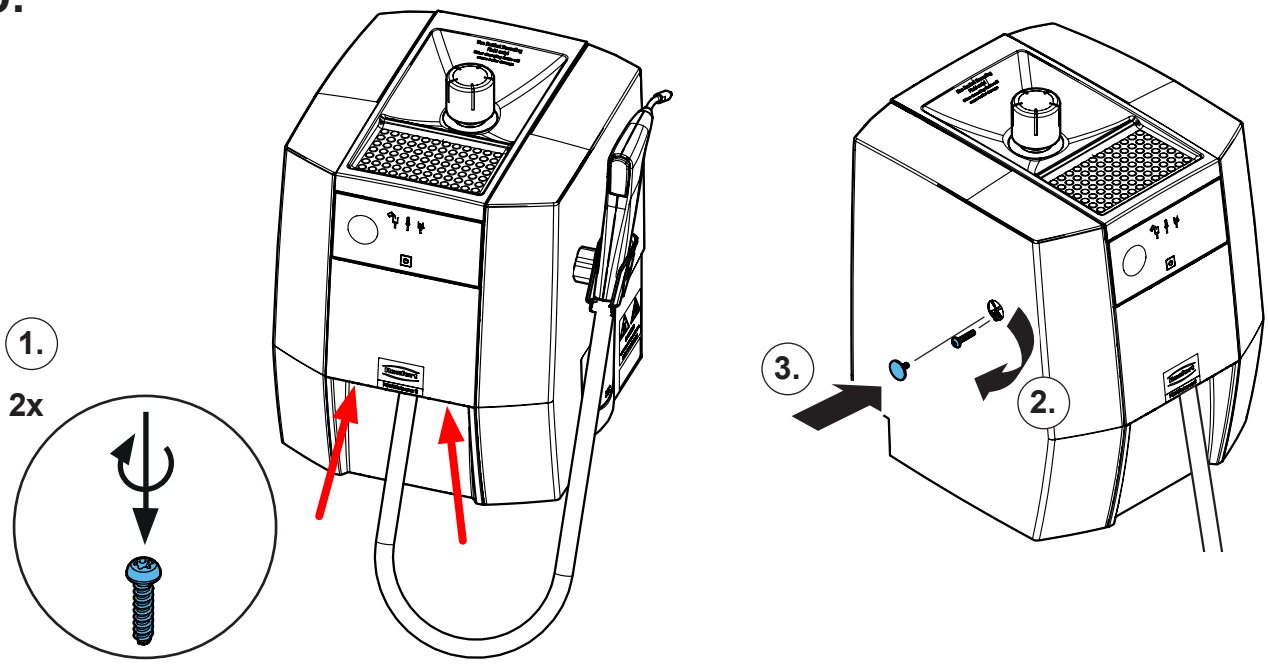



**Schutzleiterprüfung durchführen: siehe am Ende der „Service Instructions“.**
**Performing the protective conductor test: see at the end of the “Service instructions”.**
**Pour vérifier le conducteur de protection: voir à la fin des “Instructions de service”.**
**Per la verifica del conduttore di terra: vedere alla fine delle “Istruzioni di servizio”.**
**Realizar la prueba del conductor de protección: véase al final de las “Instrucciones de servicio”.**
**Выполнить проверку защитного провода: см. в конце „Инструкции по обслуживанию“.**



Renfert

making work easy

**Montageanleitung • Assembly Instruction • Instruction d'installation Istruzioni l'istallazione • Instrucciones de montaje • Руководство по монтажу**

# 90002 1849

Serviceset Dampfschläuche POWER steamer 1 • Service set steam hoses POWER steamer 1 • Kit de maintenance tuyaux à vapeur POWER steamer 1 • Kit di manutenzione tubi per vapore POWER steamer 1 • Kit de mantenimiento mangueras de vapor POWER steamer 1




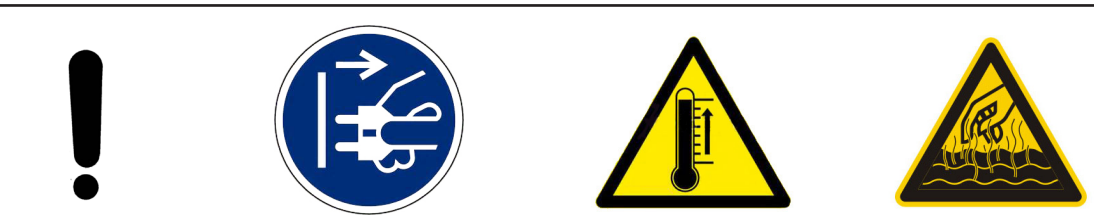

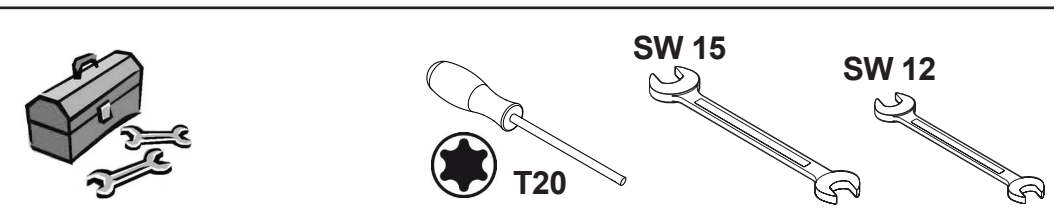


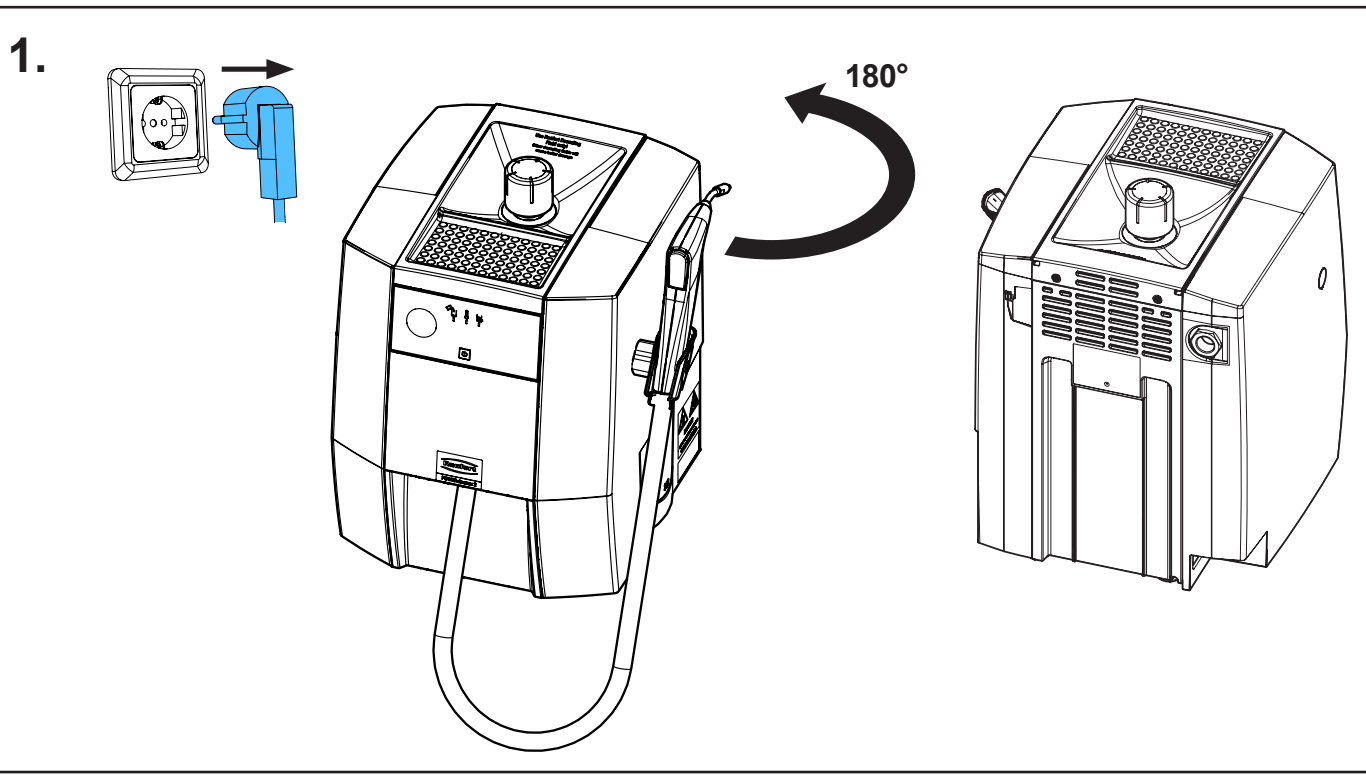


21-6925 06032026

**2.**

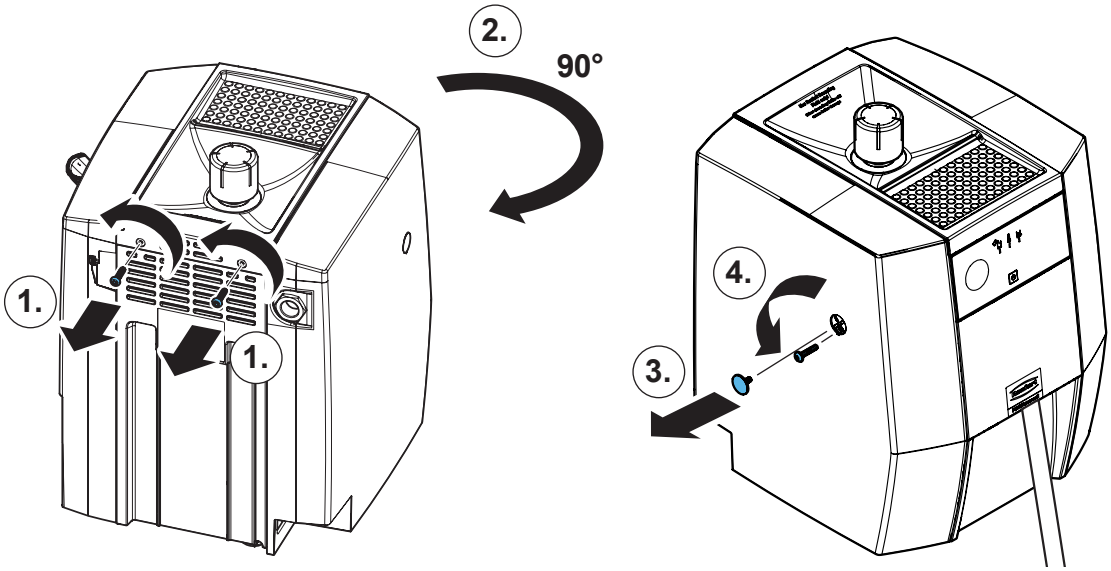


**3.**

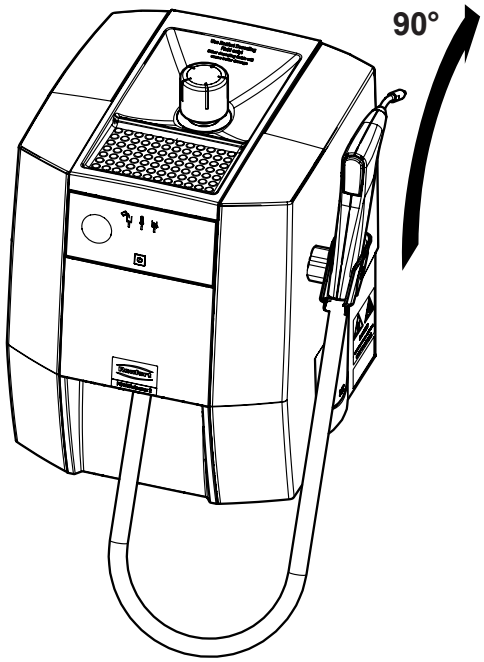


**4.**

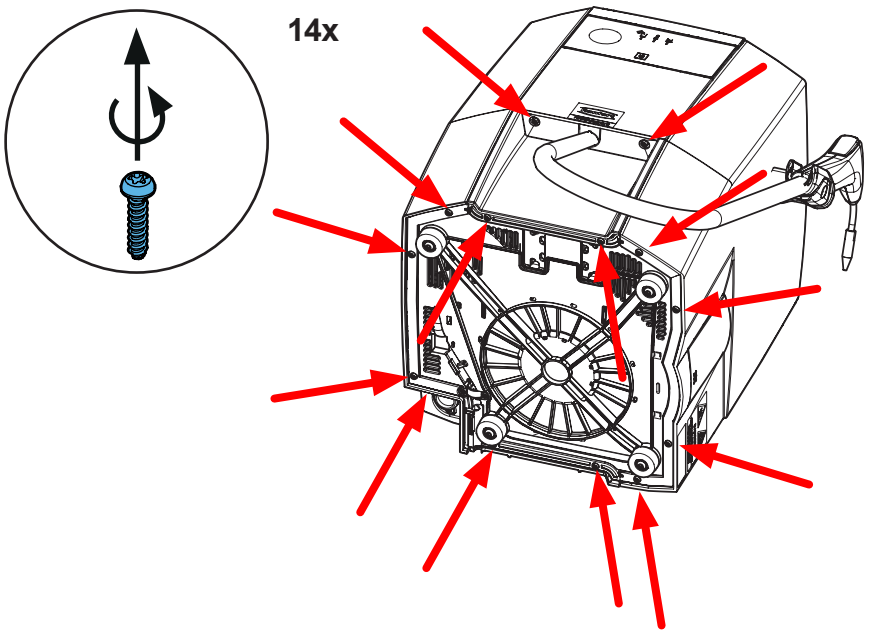

**5.**

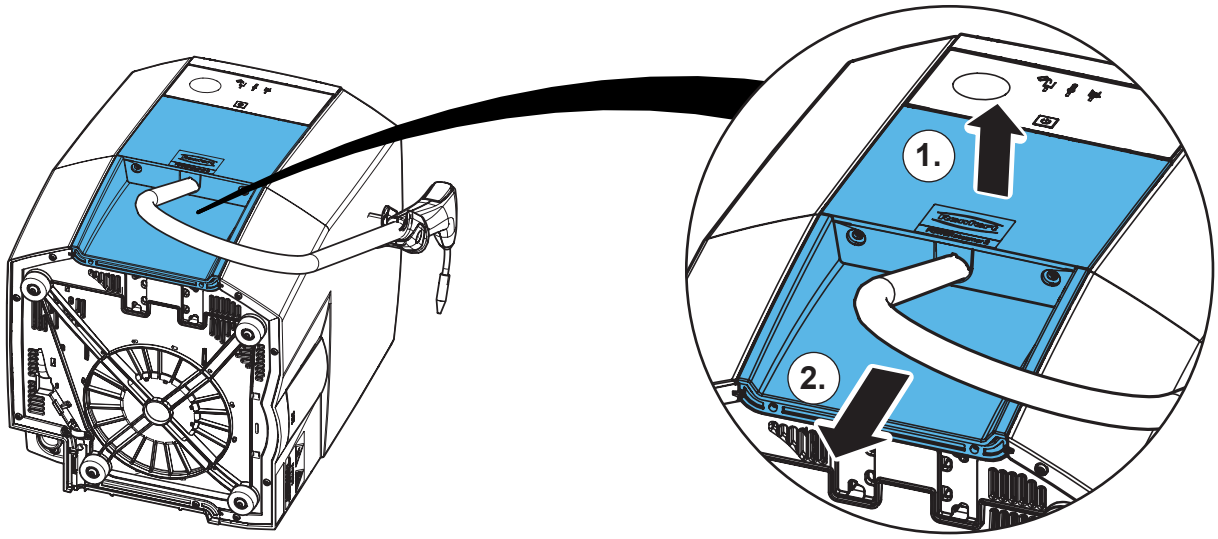


**6.**

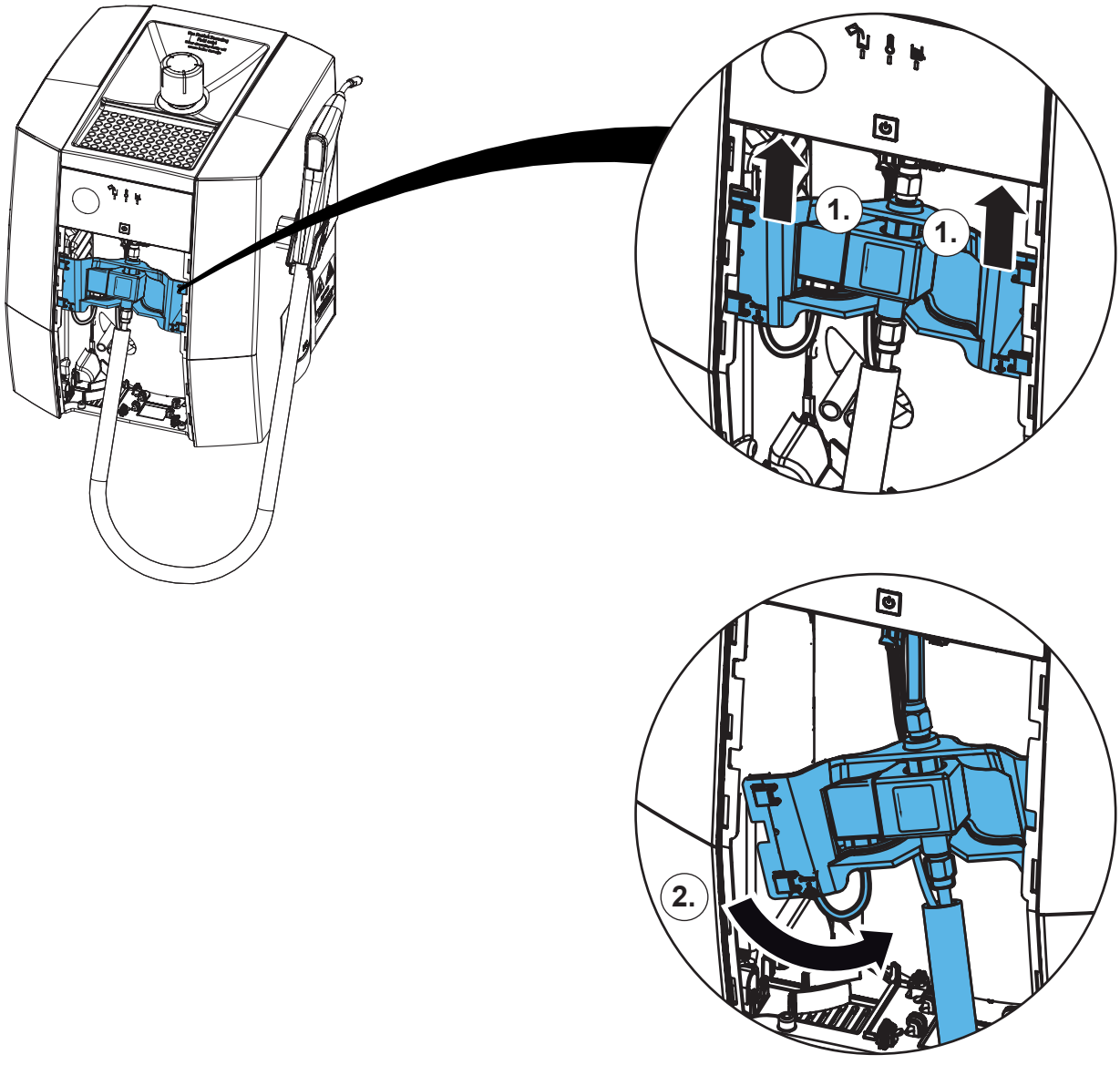

**7.**

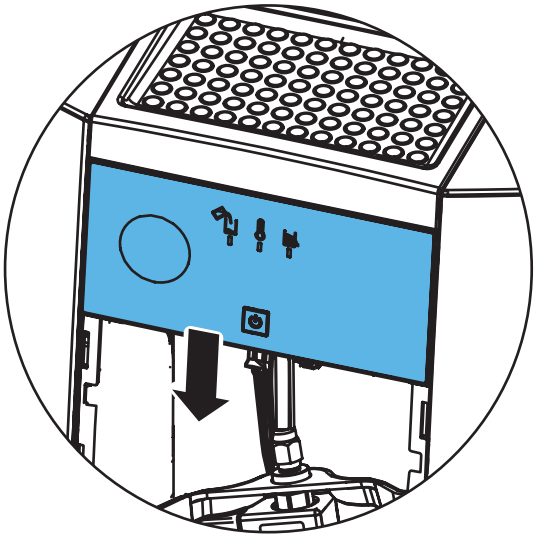

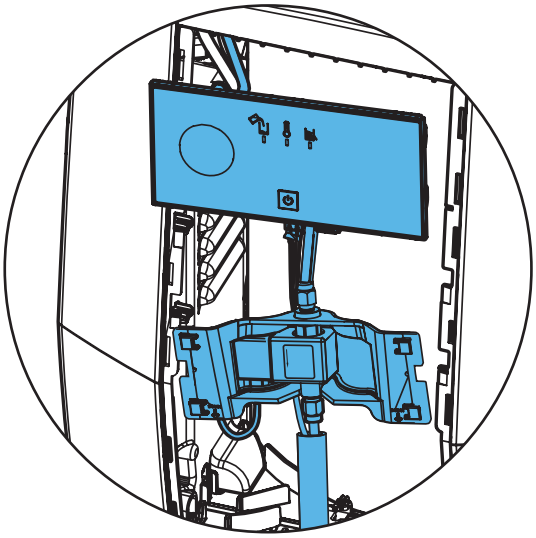

**8.**

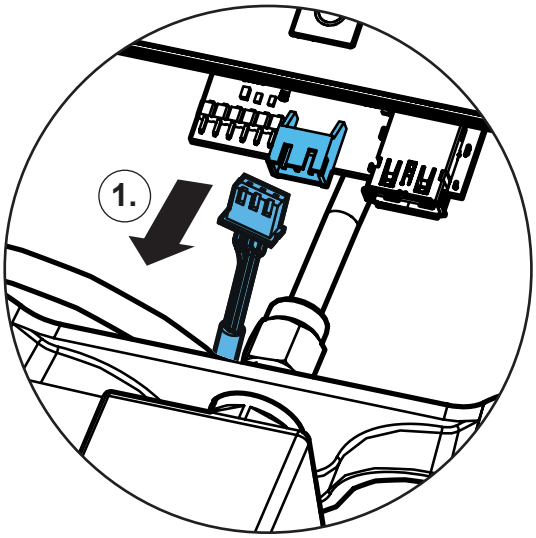


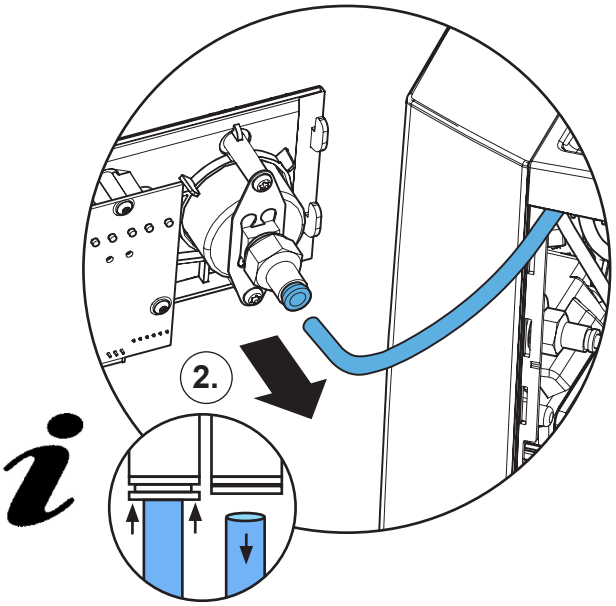


**9.**

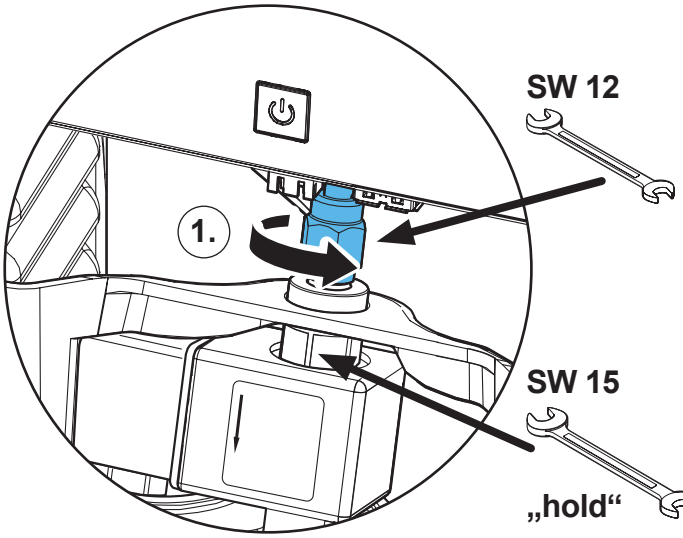


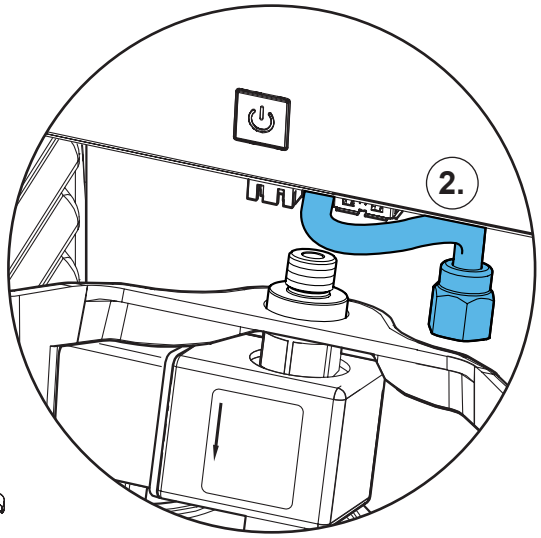

**10.**

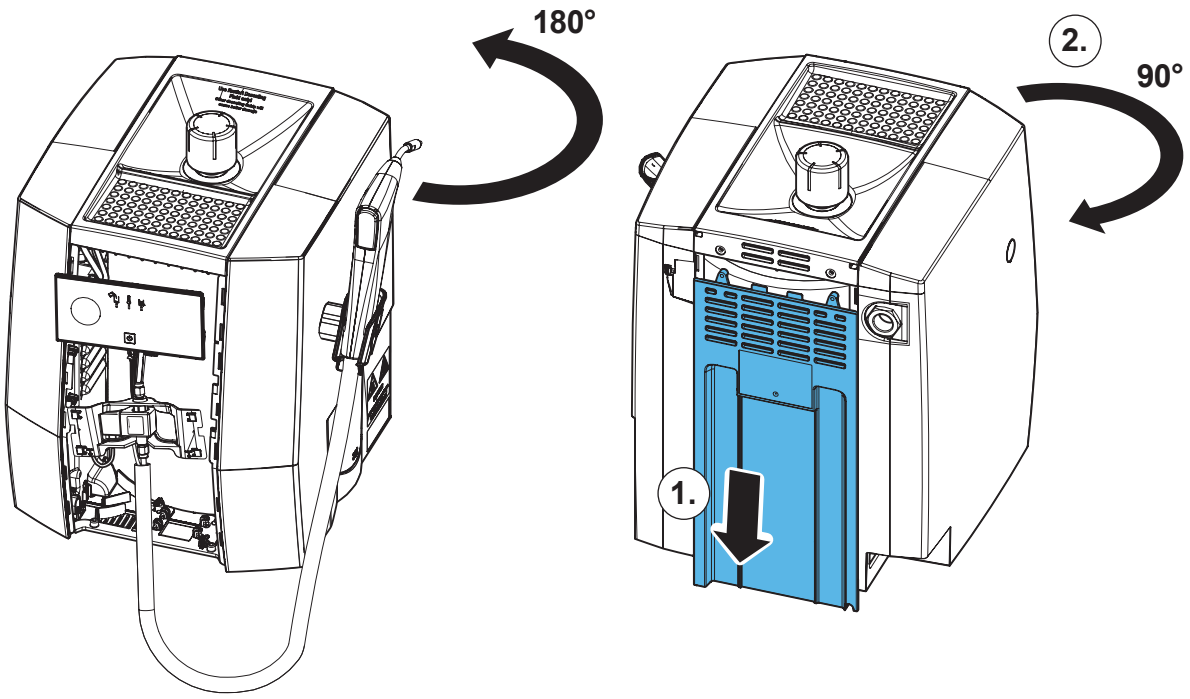


**11.**

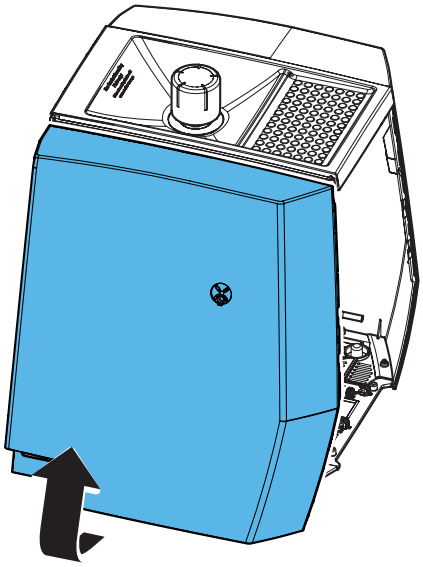

**12.**

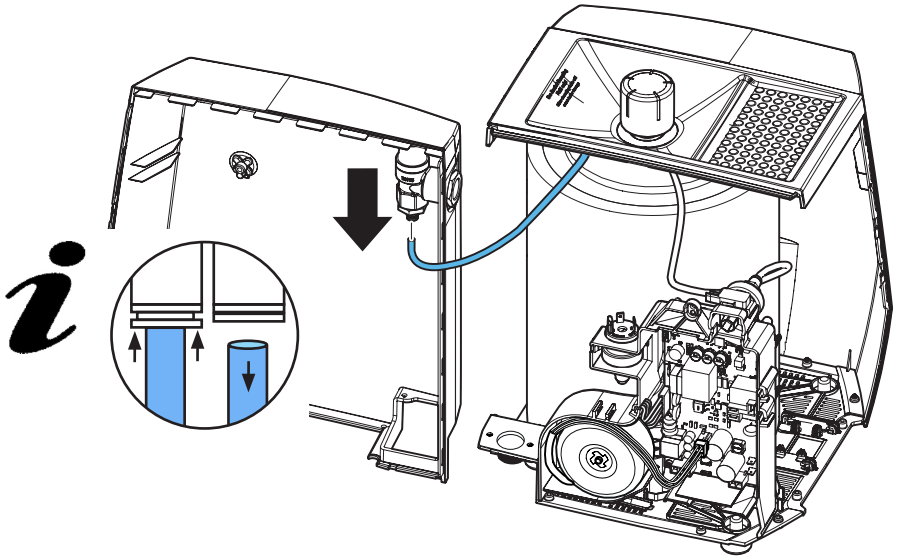

**13.**

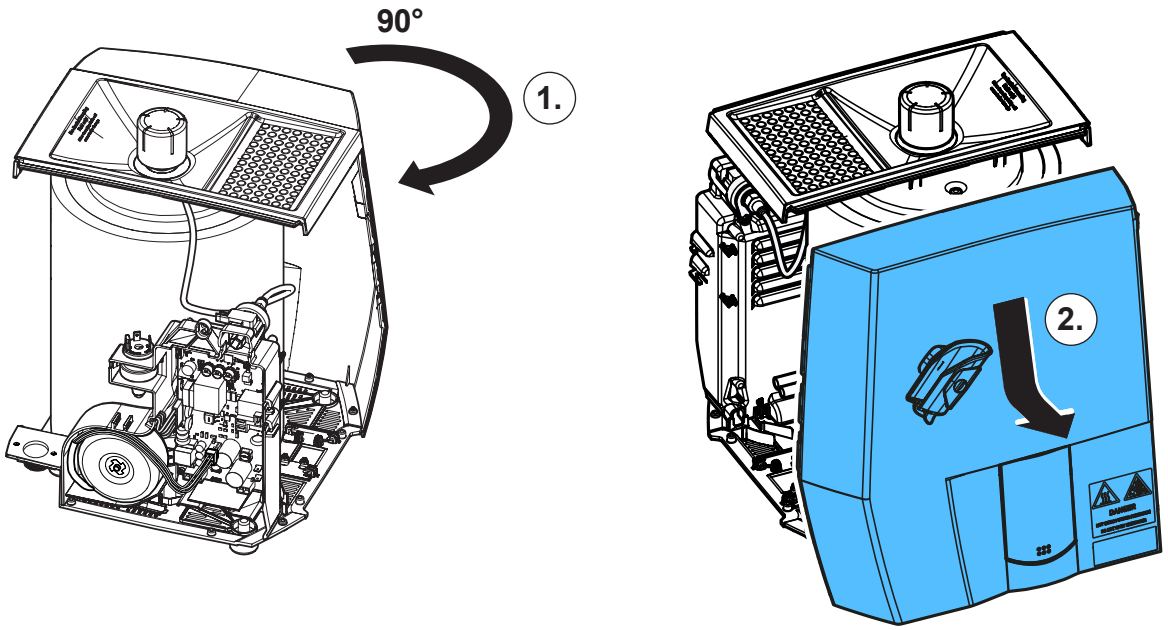


**14.**

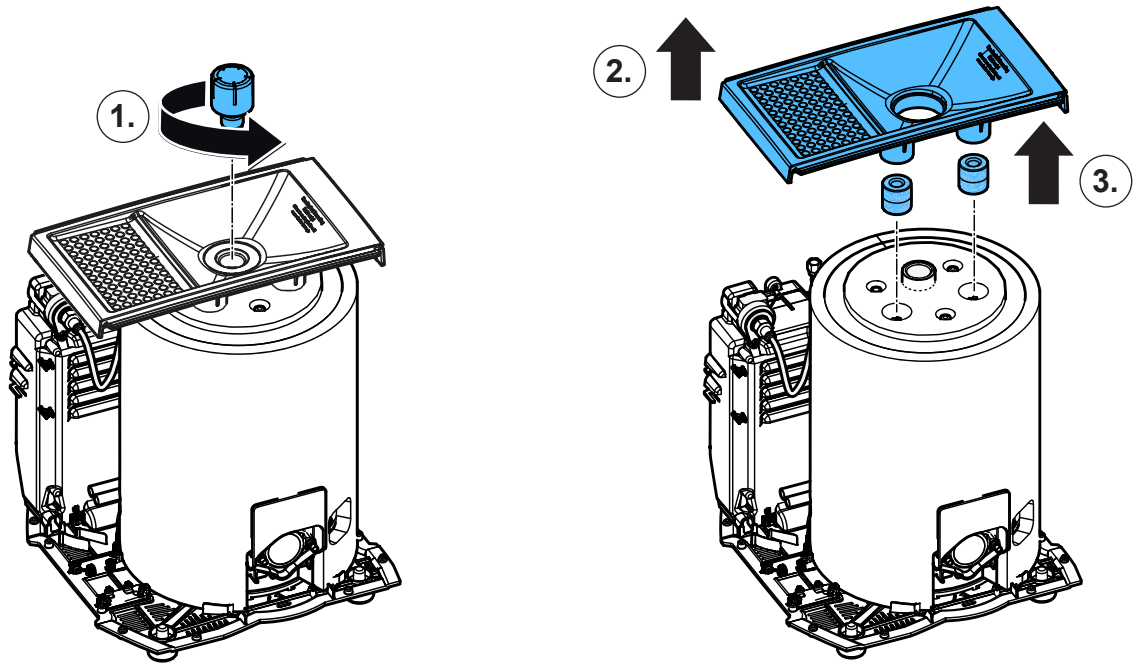


**15.**

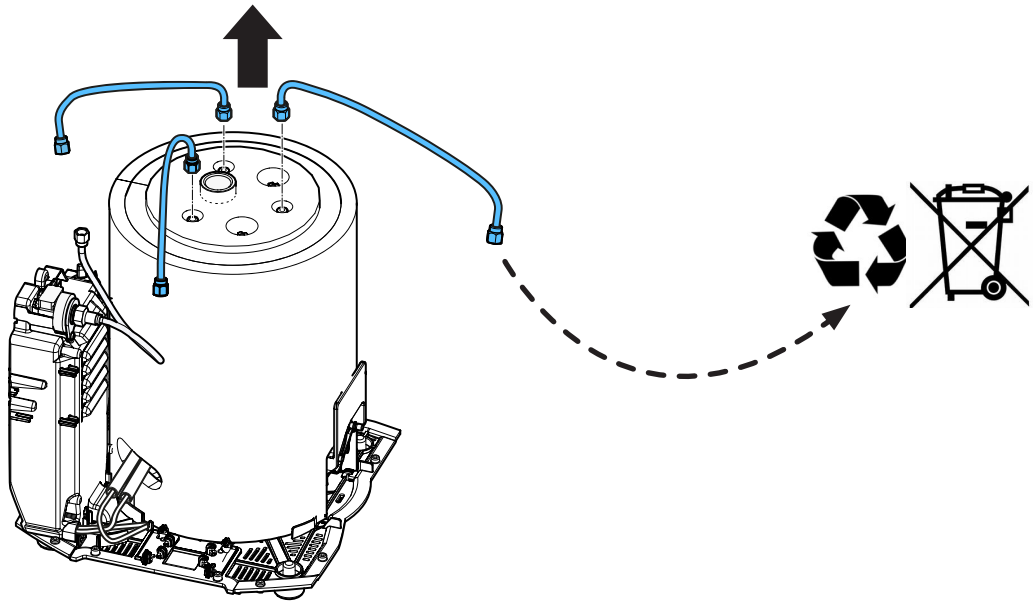

16.

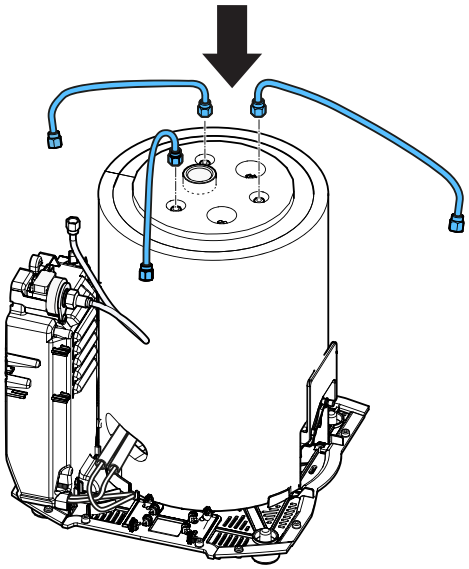

17.

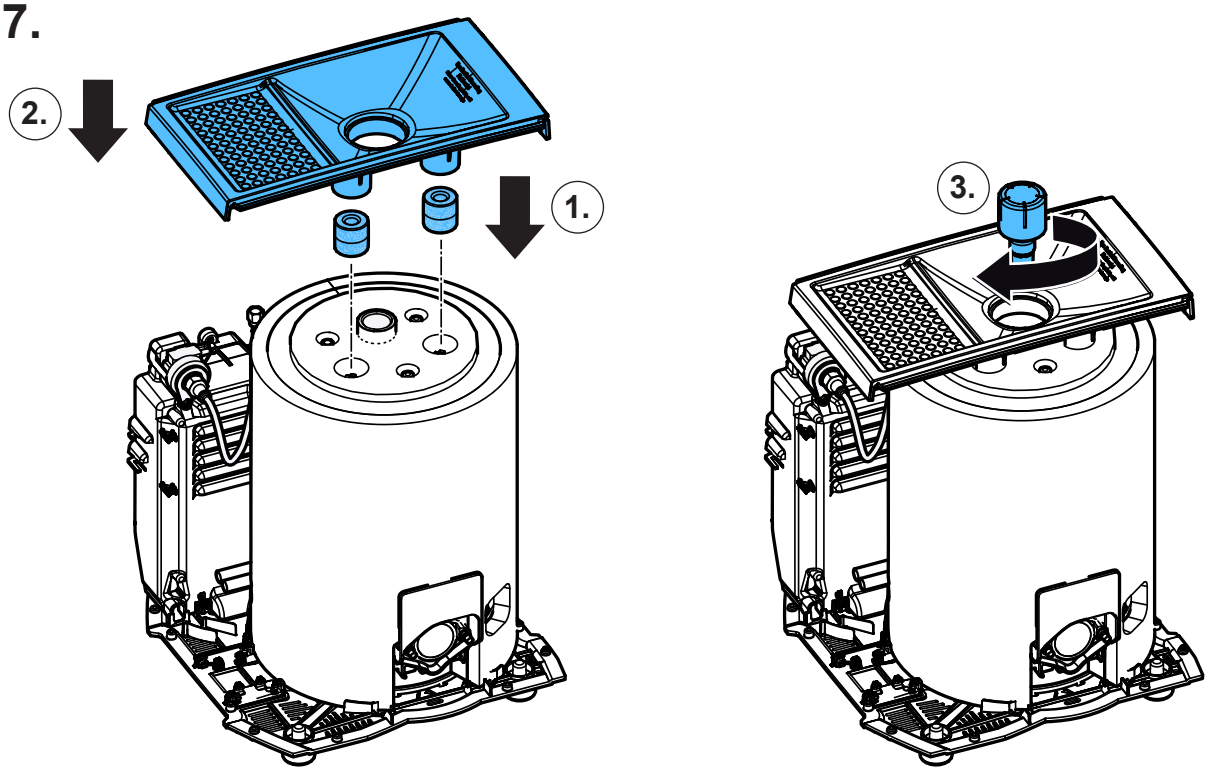


18.

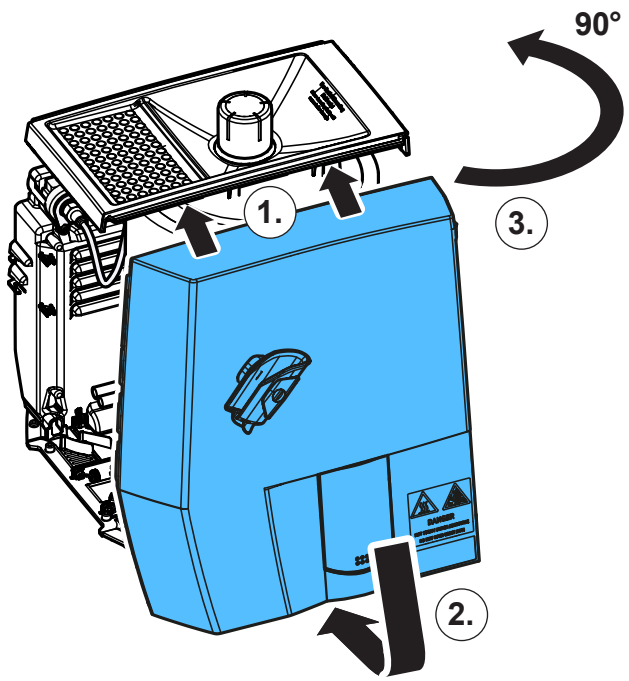

19.

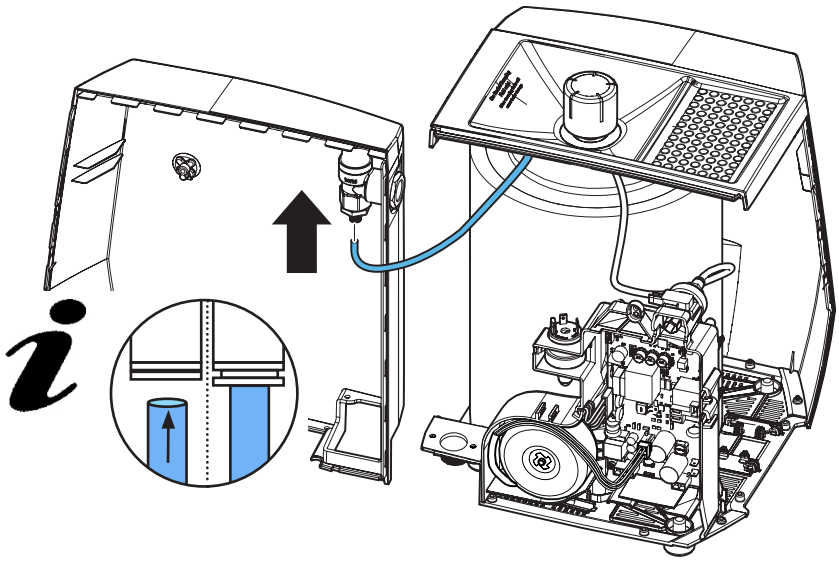

20.

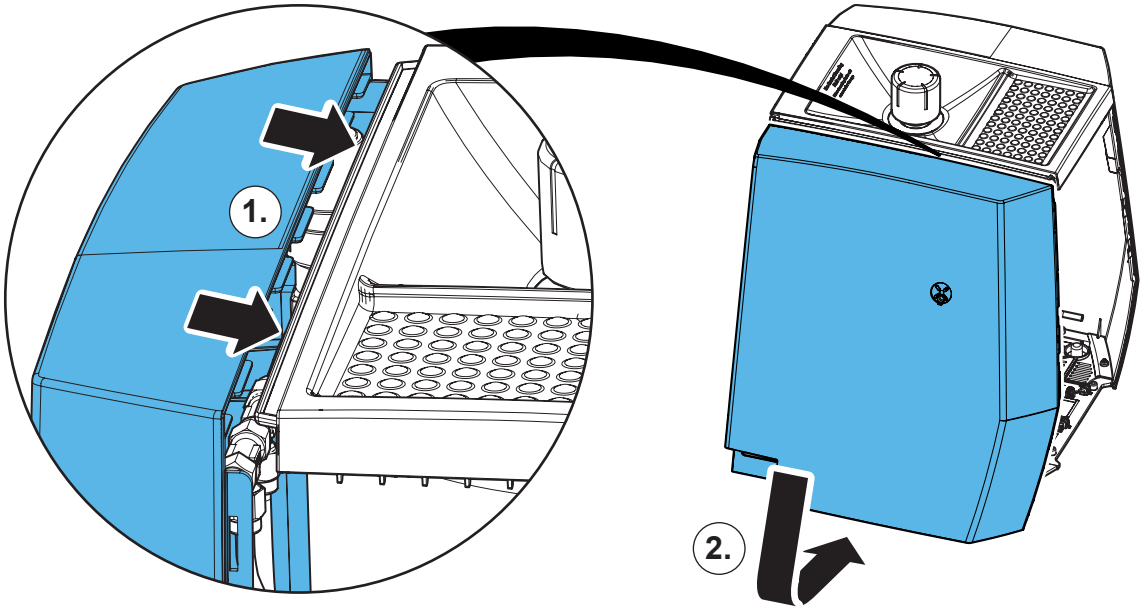


21.

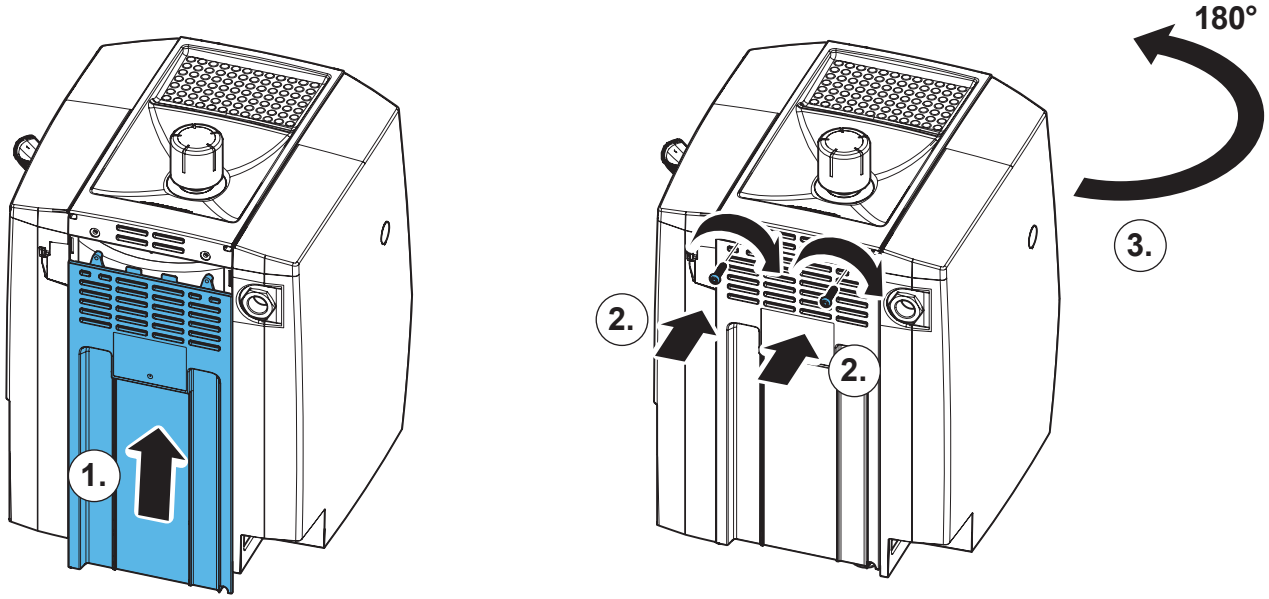

## 22.

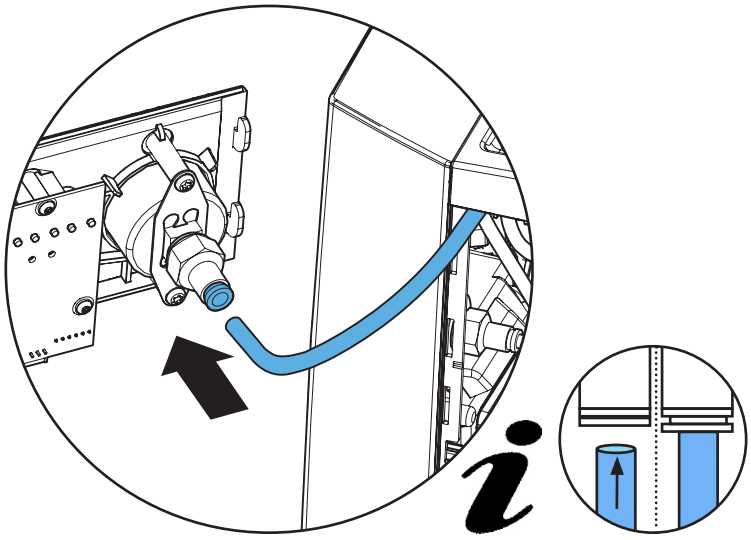

## 23.

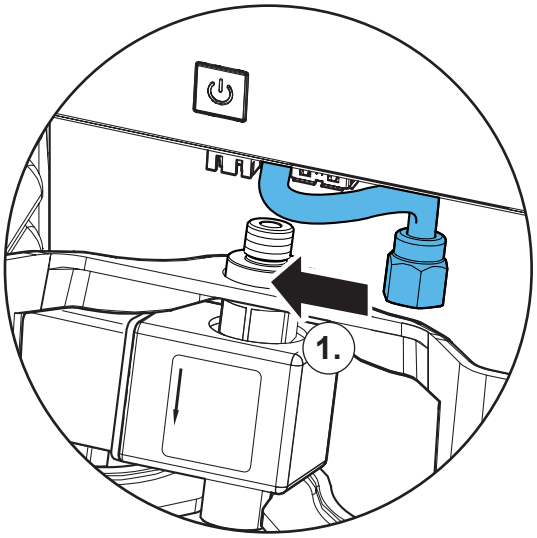


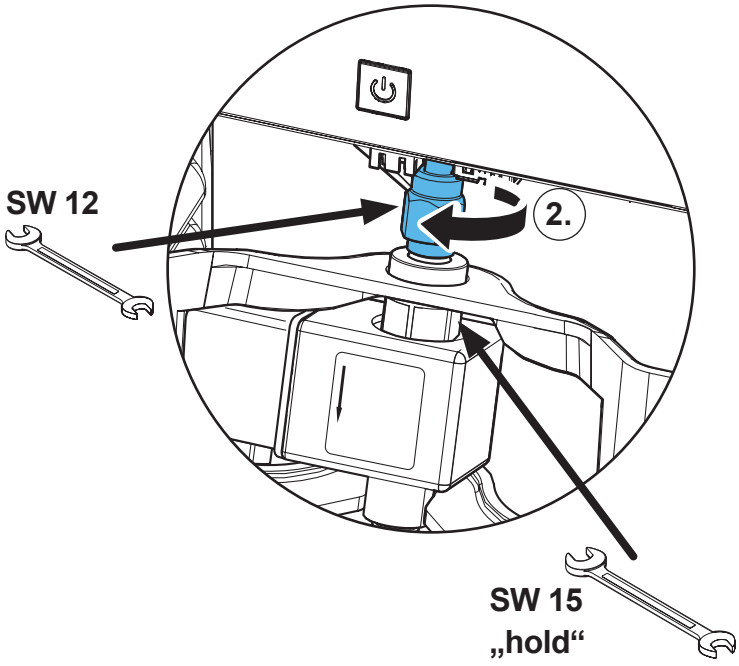


## 24.

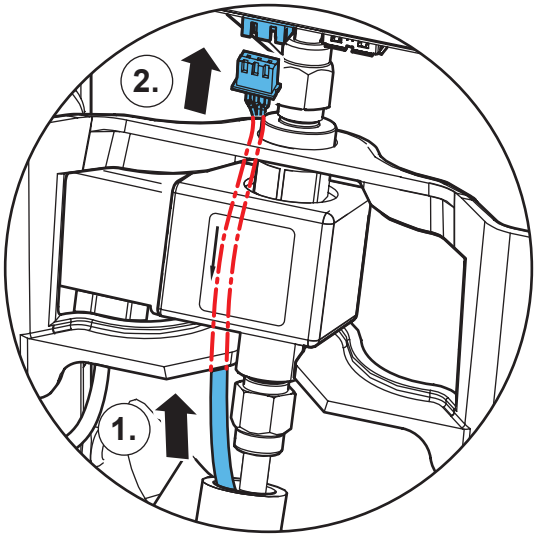


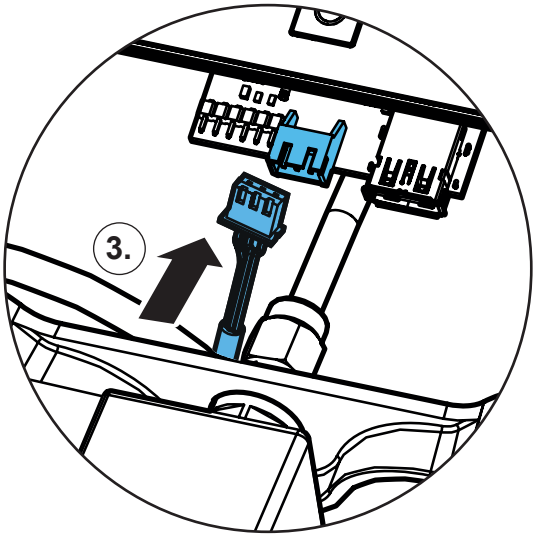

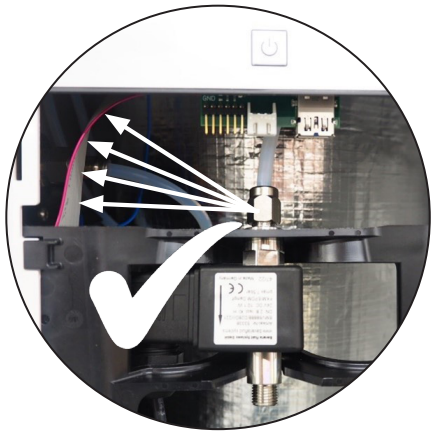

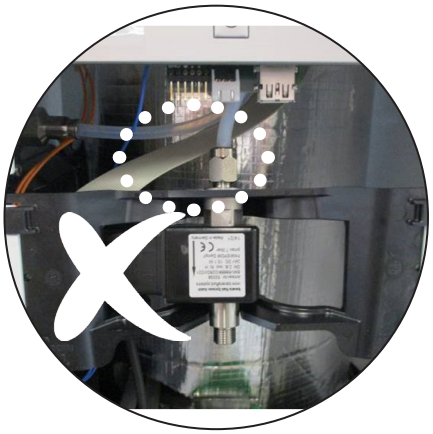

**25.**

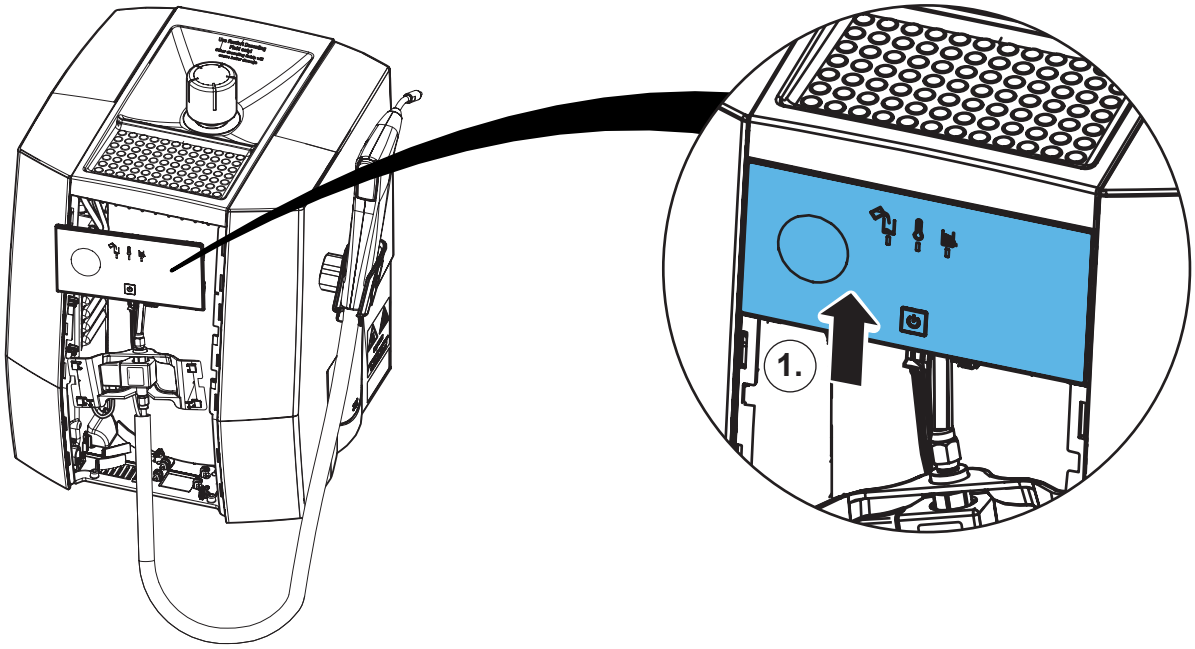


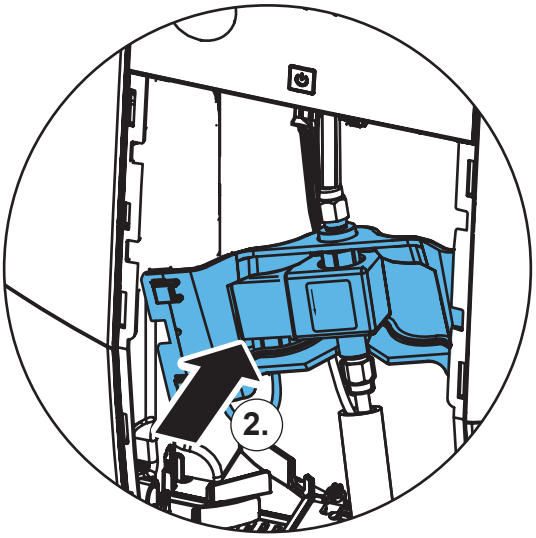


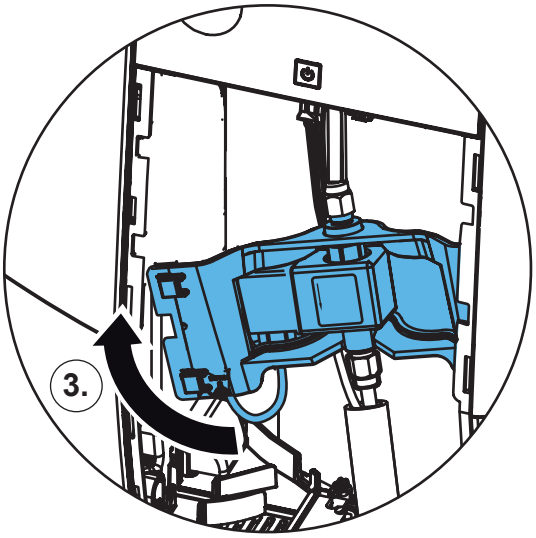

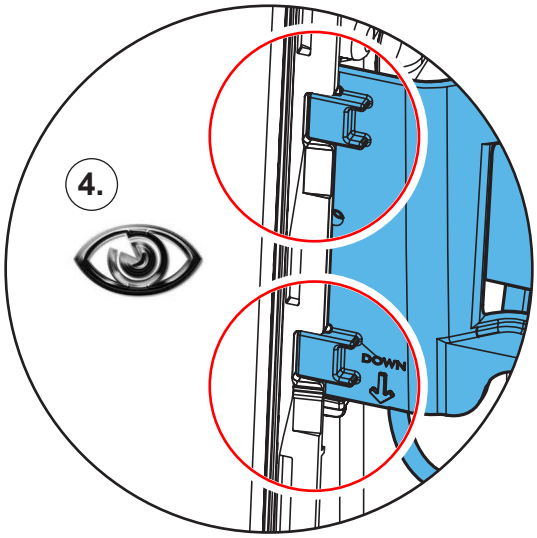


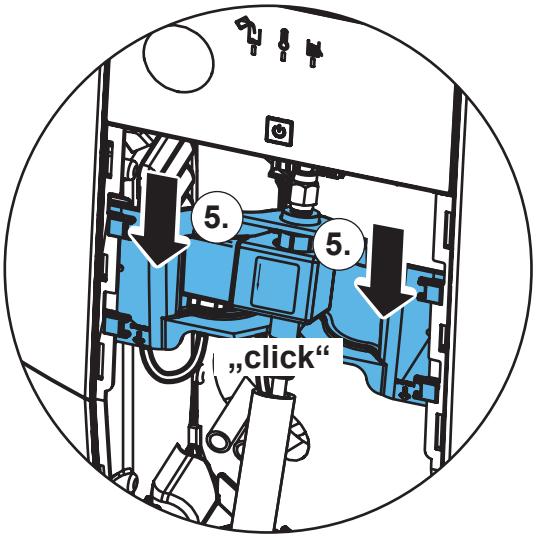


**26.**

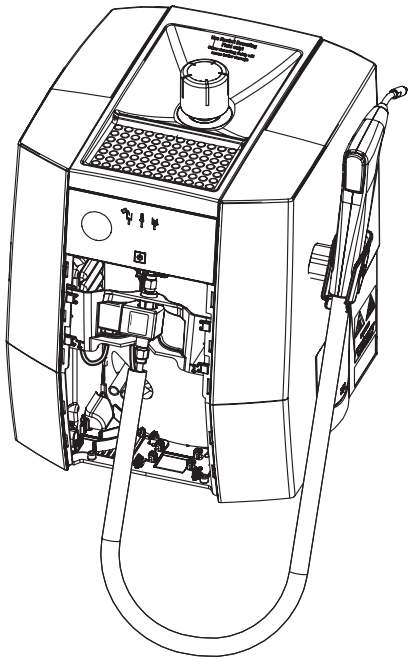




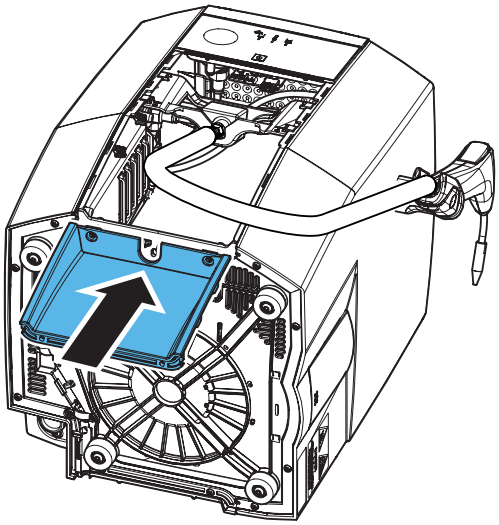

**27.**

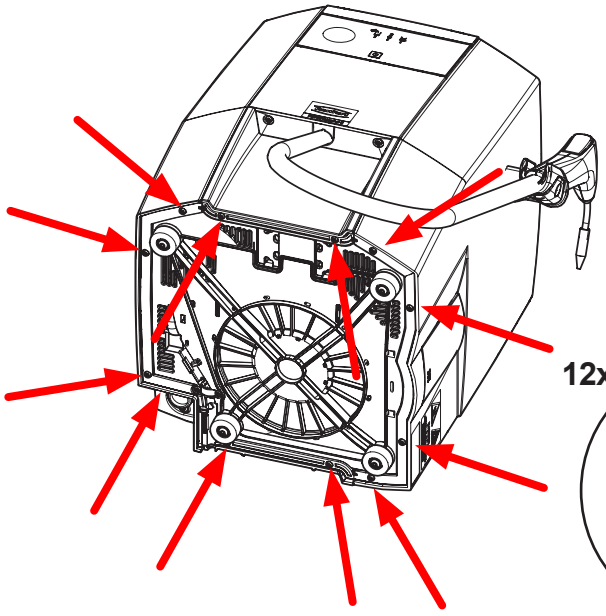

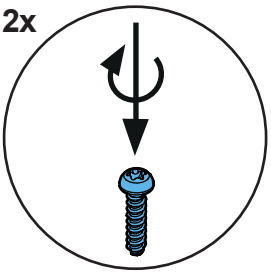

**28.**

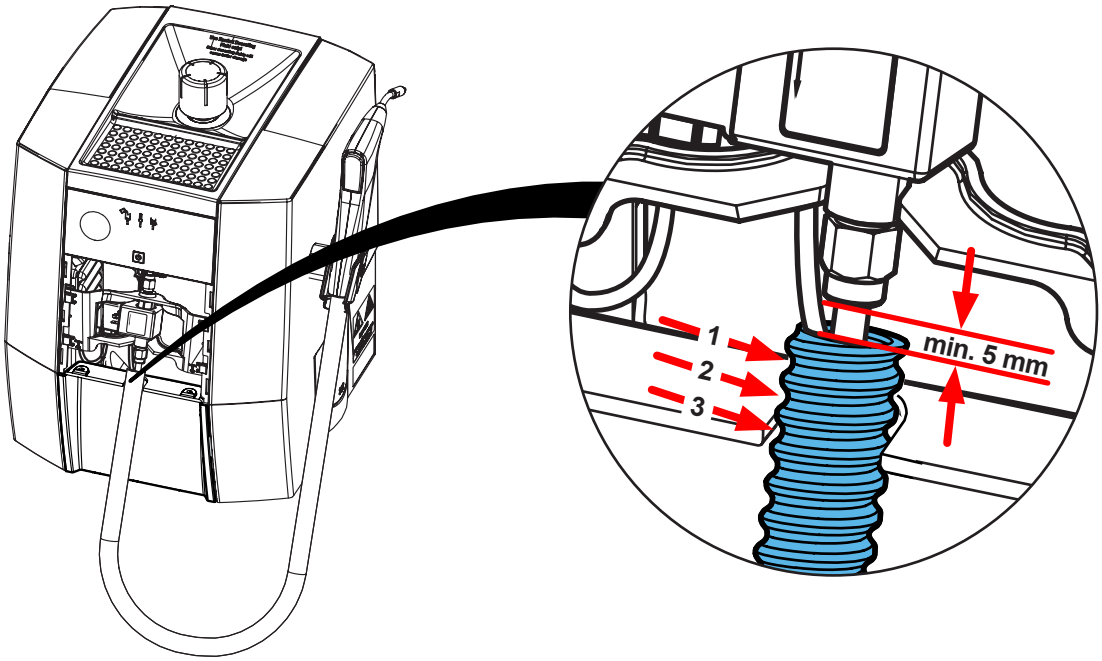


**29.**

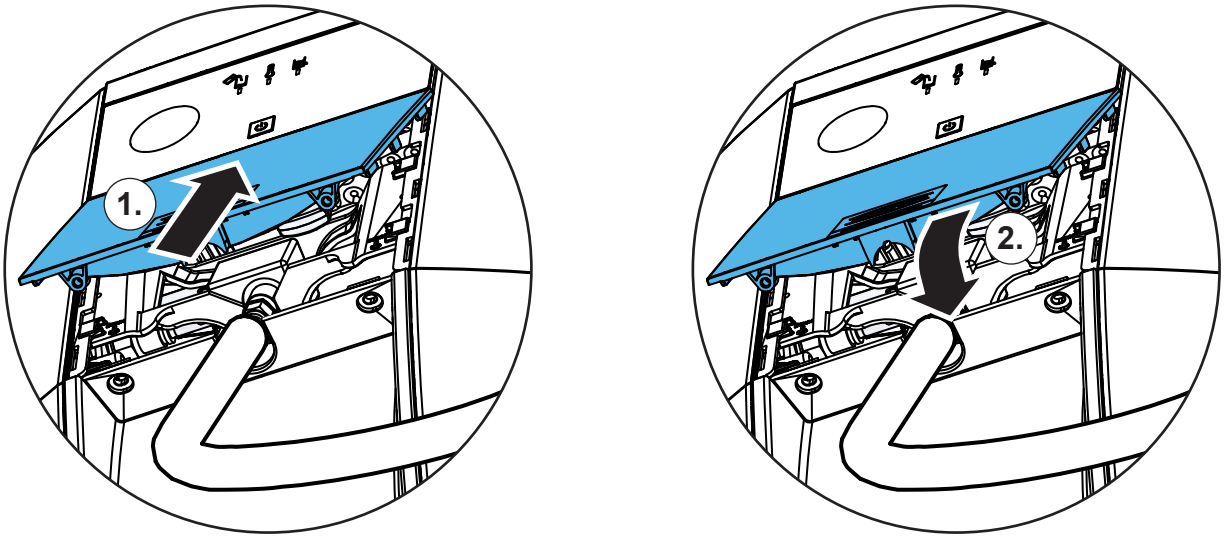


**30.**

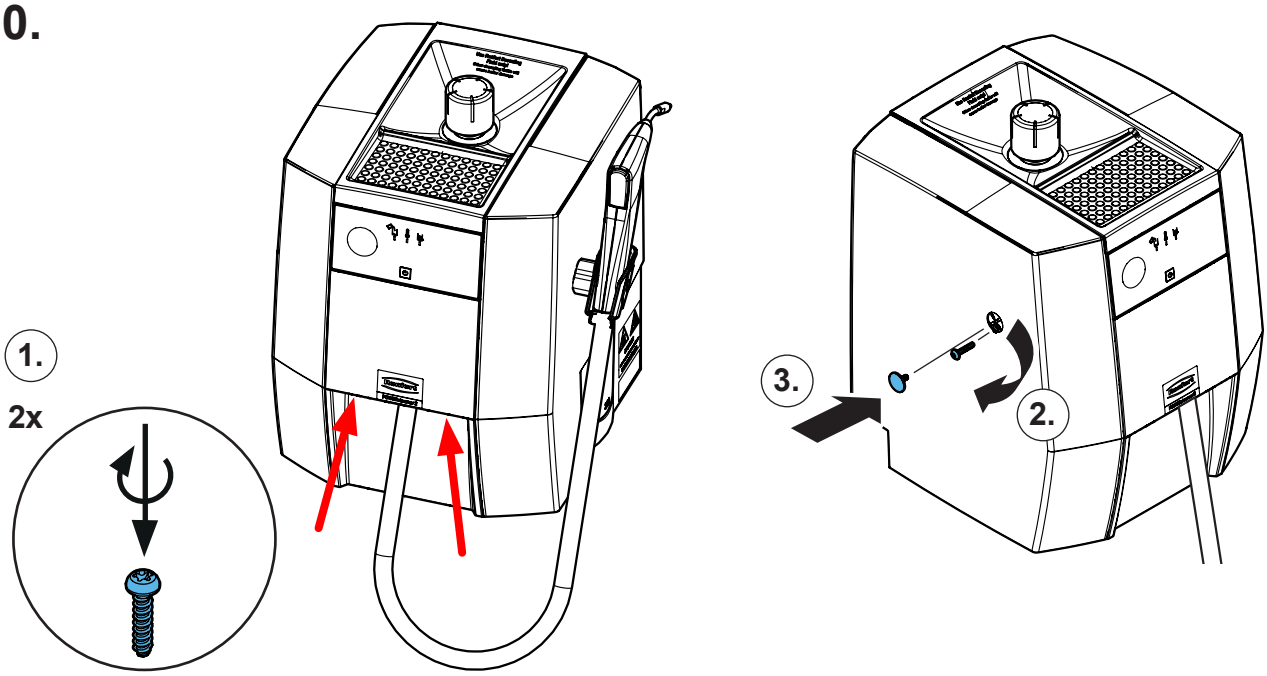

Renfert

making work easy

**Montageanleitung • Assembly Instruction • Instruction d'installation Istruzioni l'istallazione • Instrucciones de montaje • Руководство по монтажу**

# 90002 1847

Serviceset Dampfschläuche POWER steamer 2 • Service set steam hoses POWER steamer 2 • Kit de maintenance tuyaux à vapeur POWER steamer 2 • Kit di manutenzione tubi per vapore POWER steamer 2 • Kit de mantenimiento mangueras de vapor POWER steamer 2

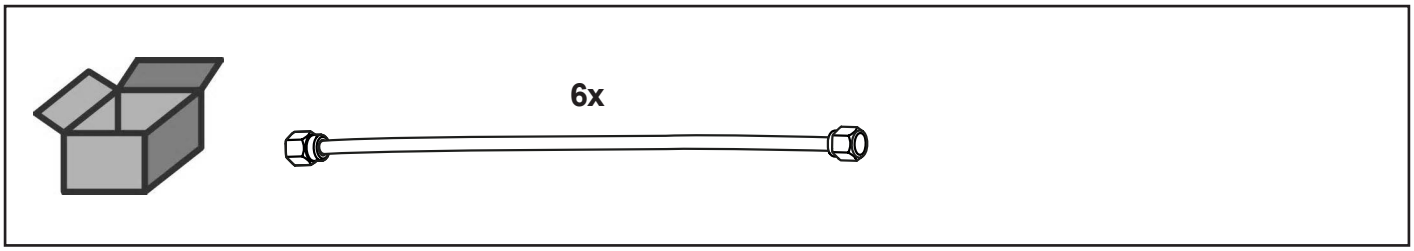


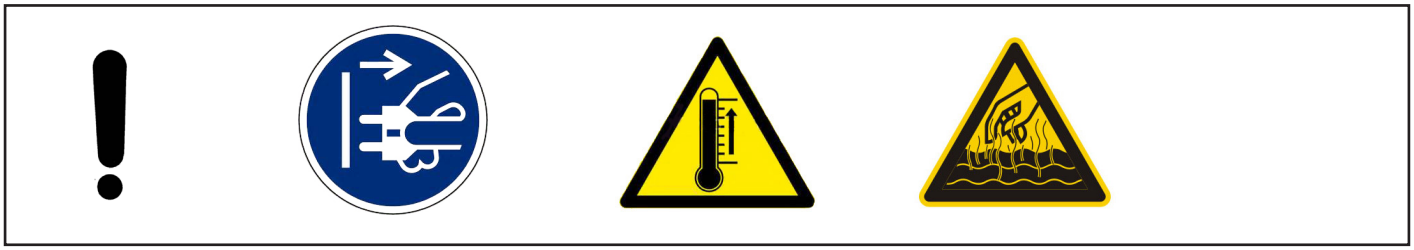

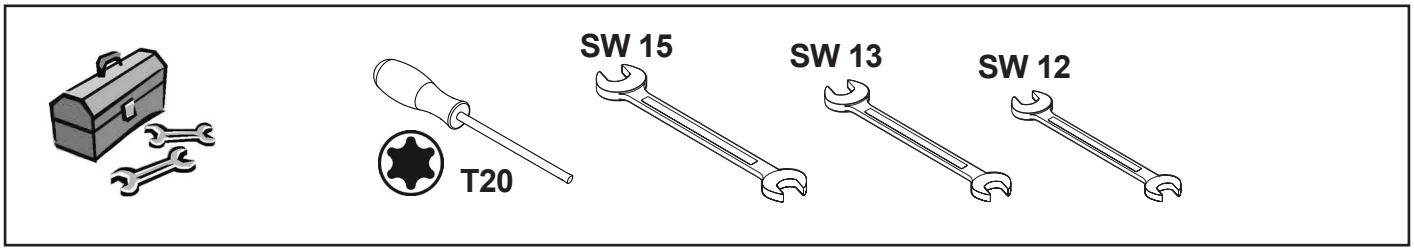


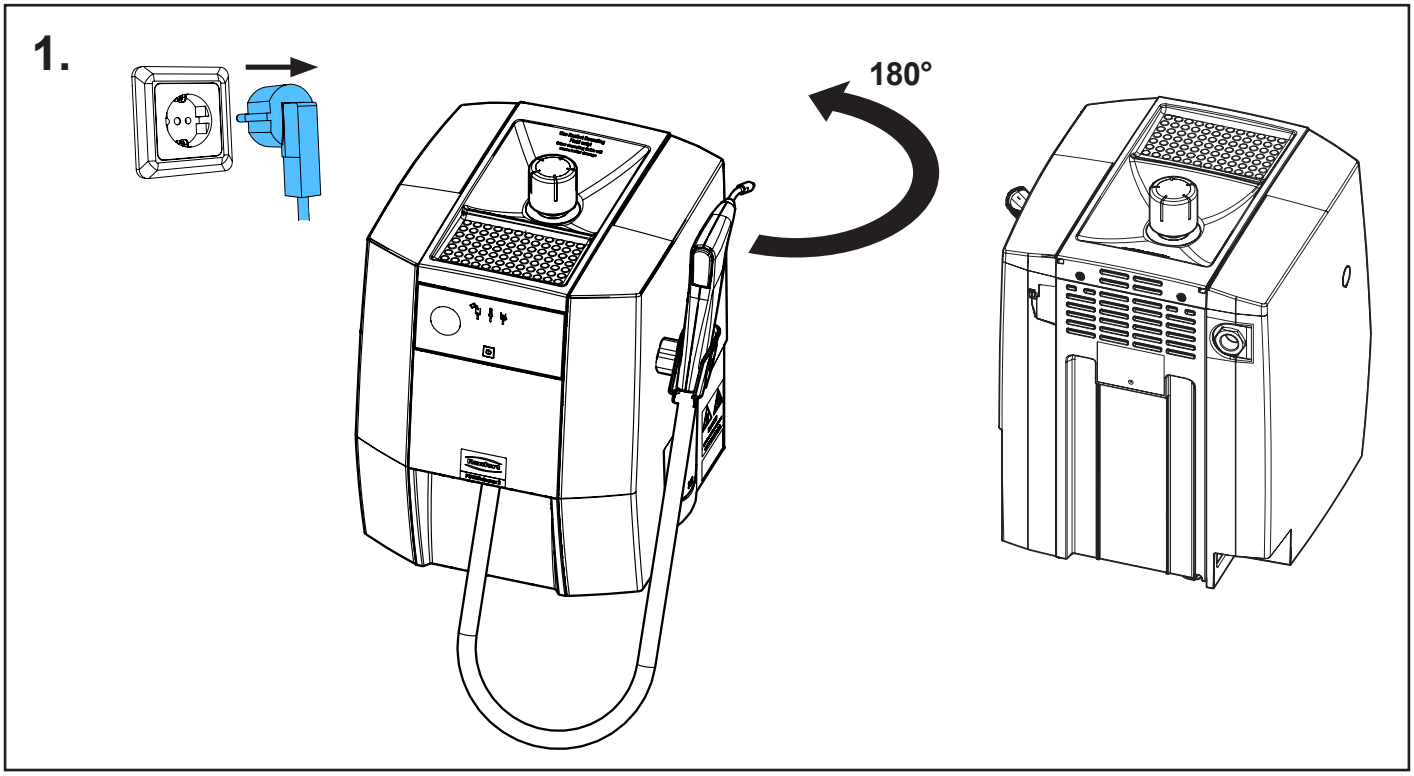


21-6925 06032026

## 2.

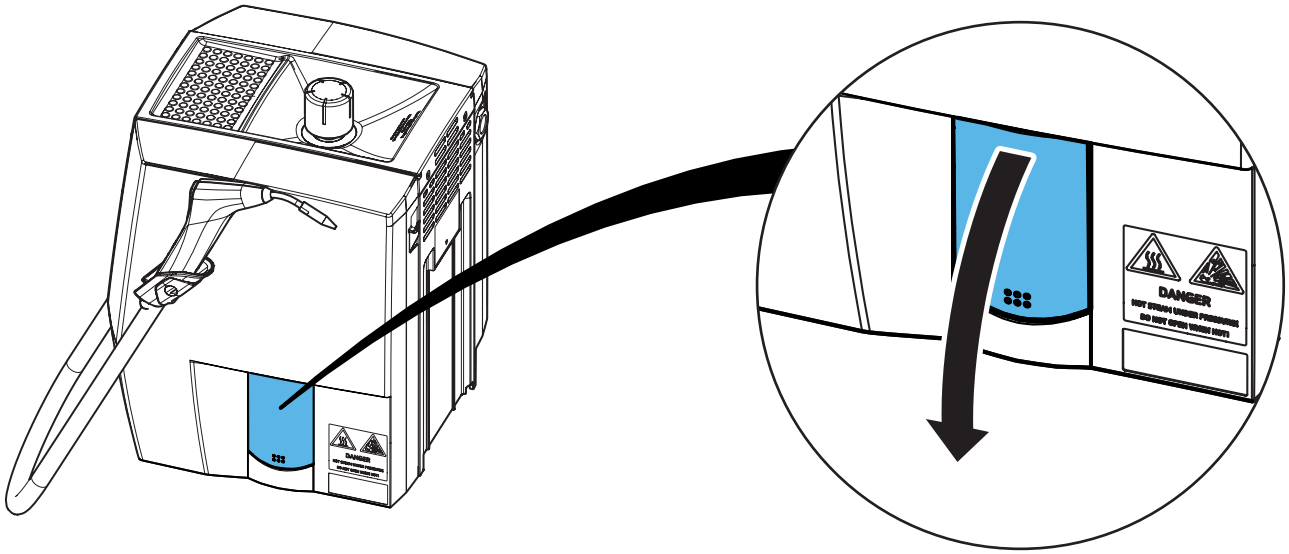


## 3.

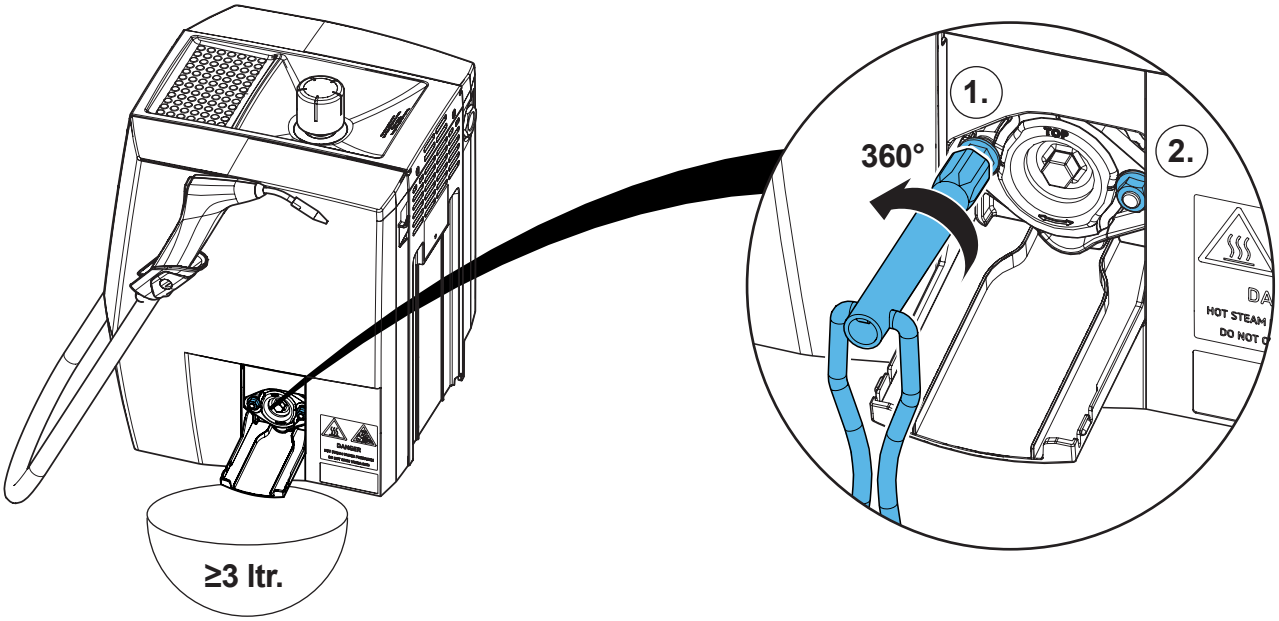


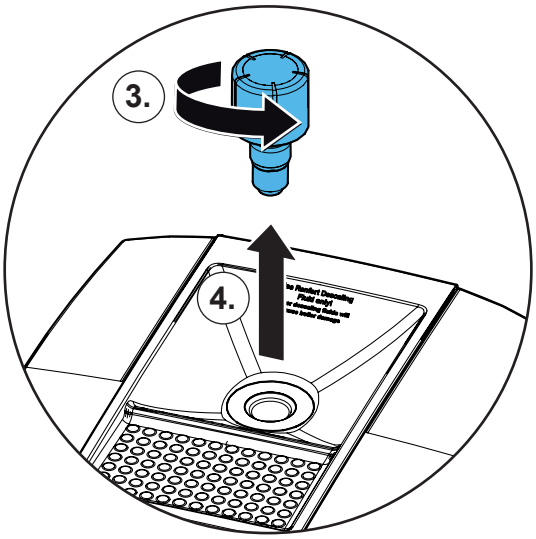


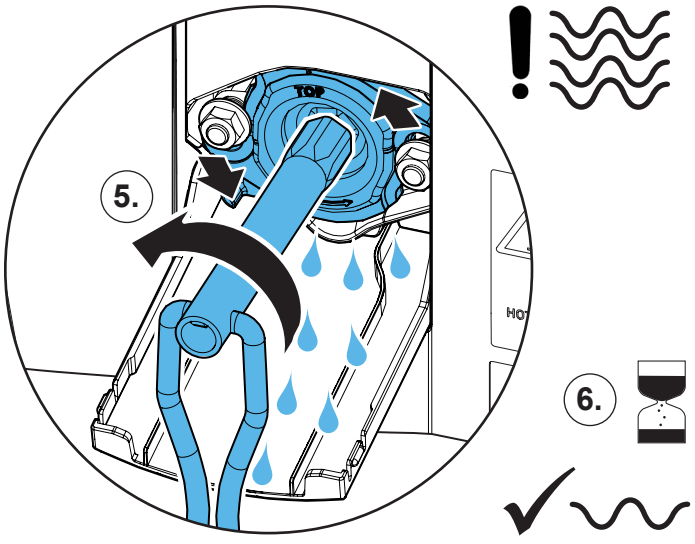

**4.**

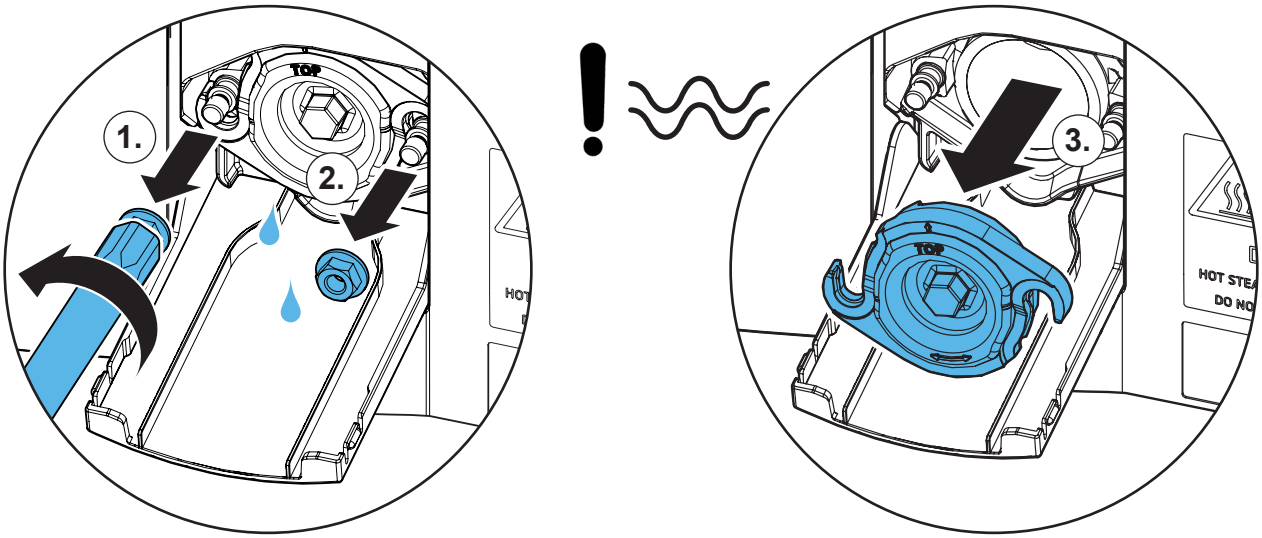


**5.**

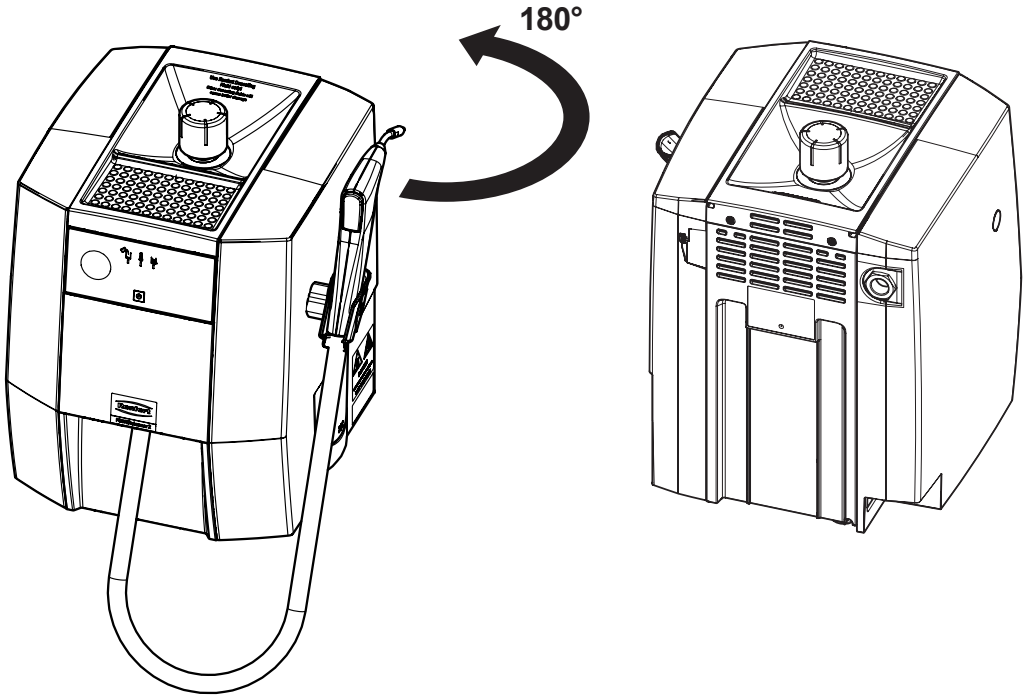


**6.**

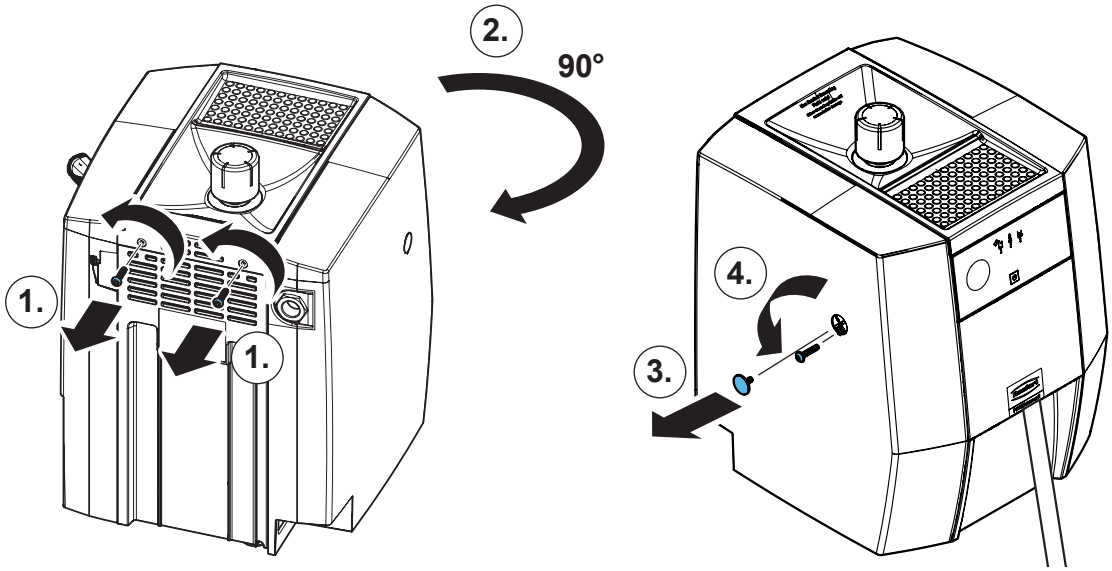

**7.**

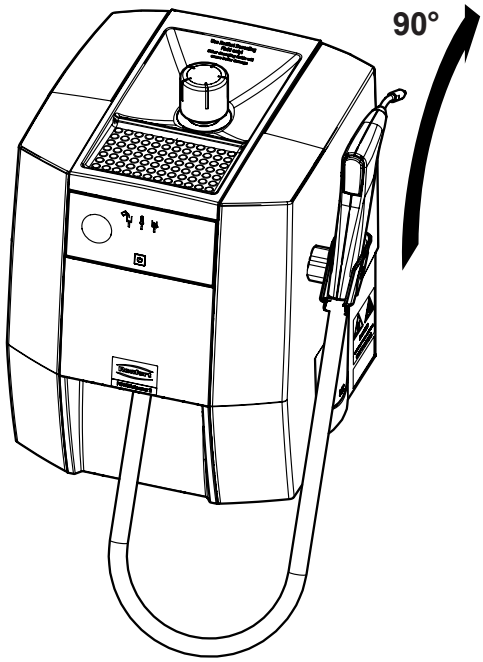


**8.**

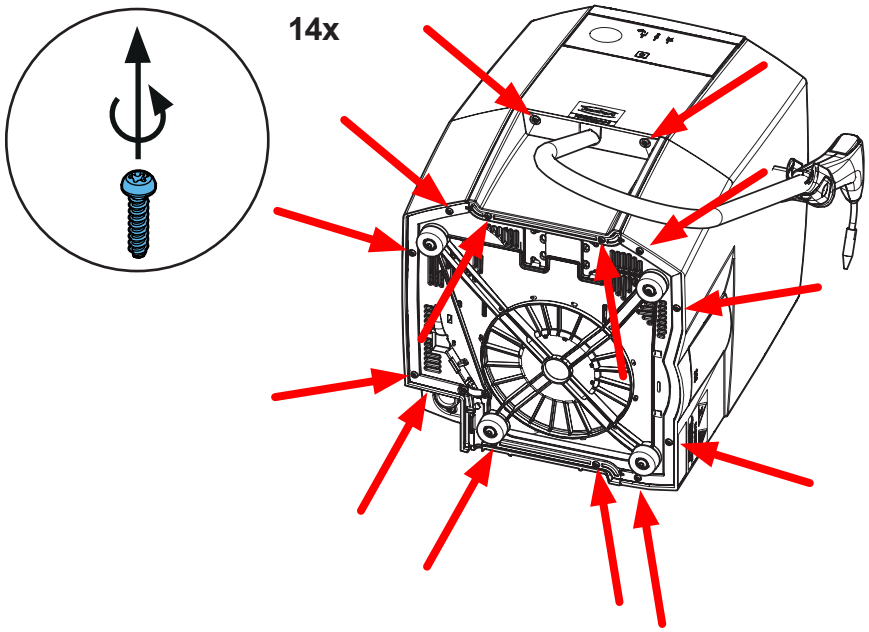


**9.**

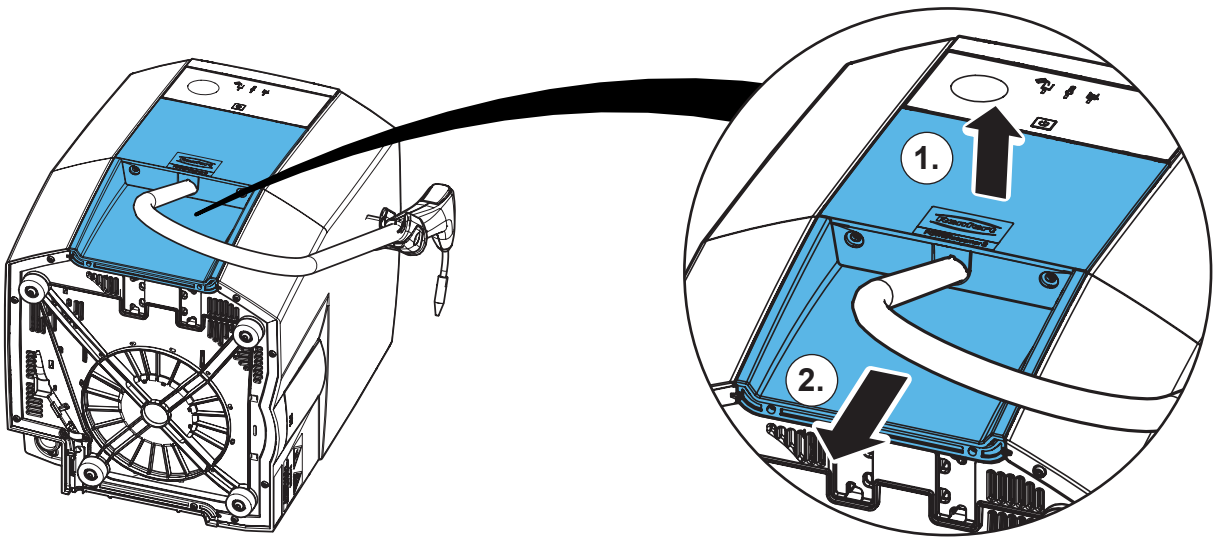

**10.**

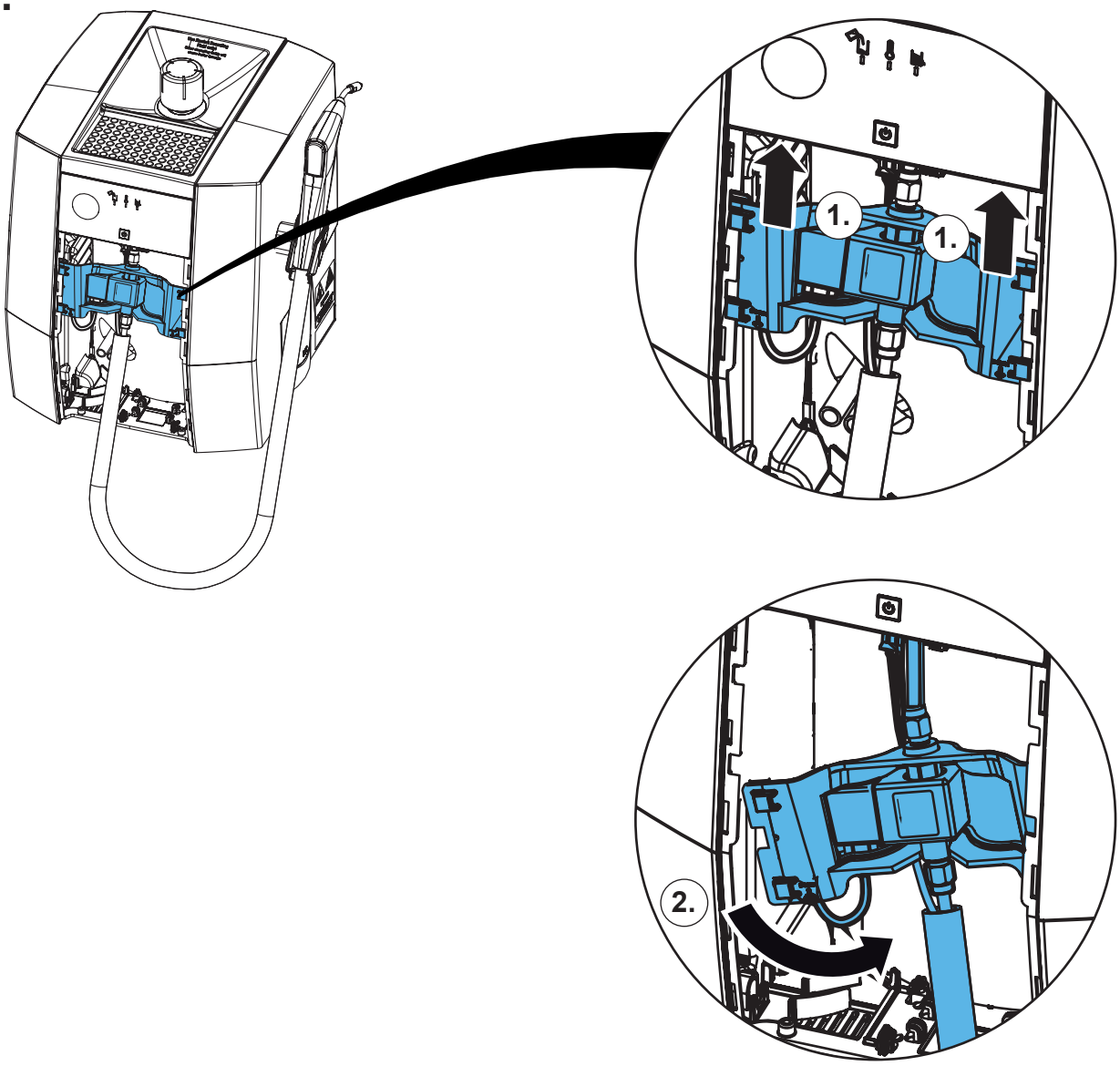


**11.**

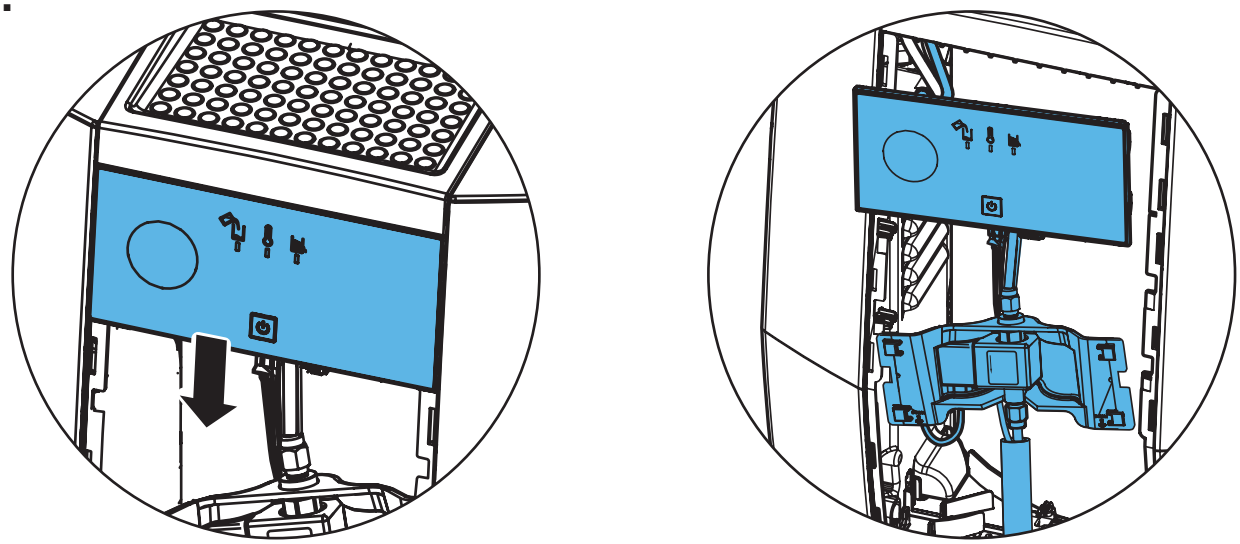

## 12.

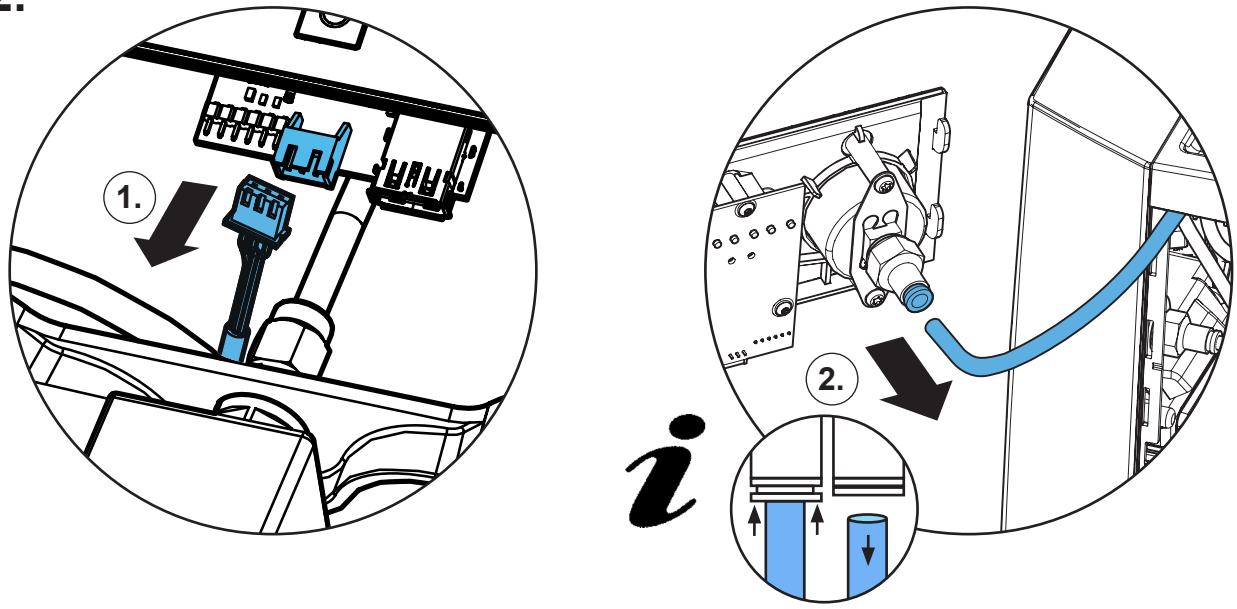


## 13.

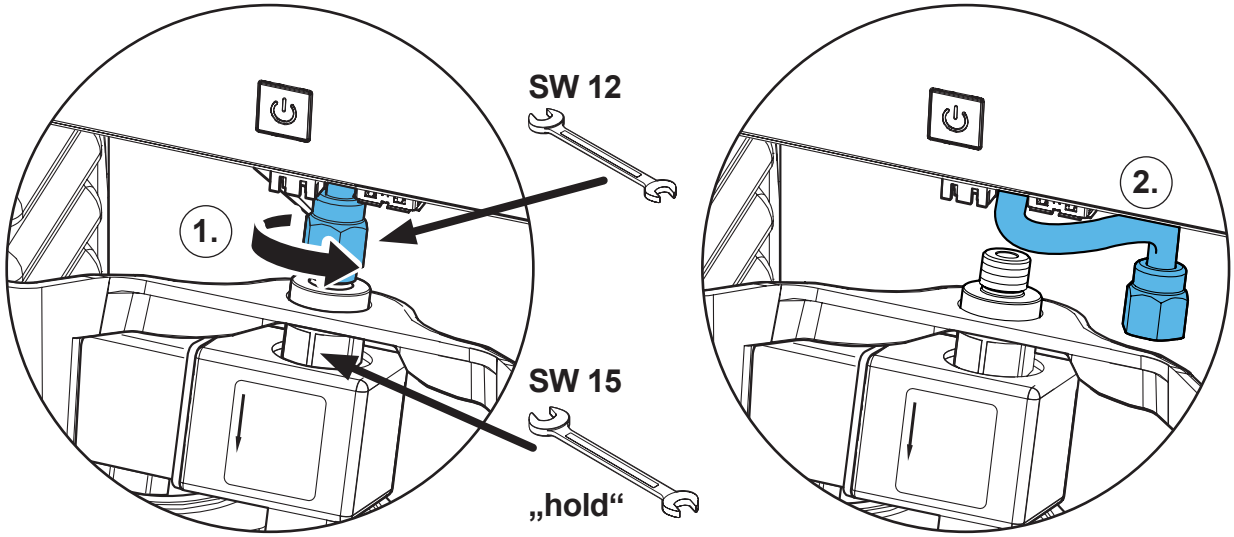


## 14.

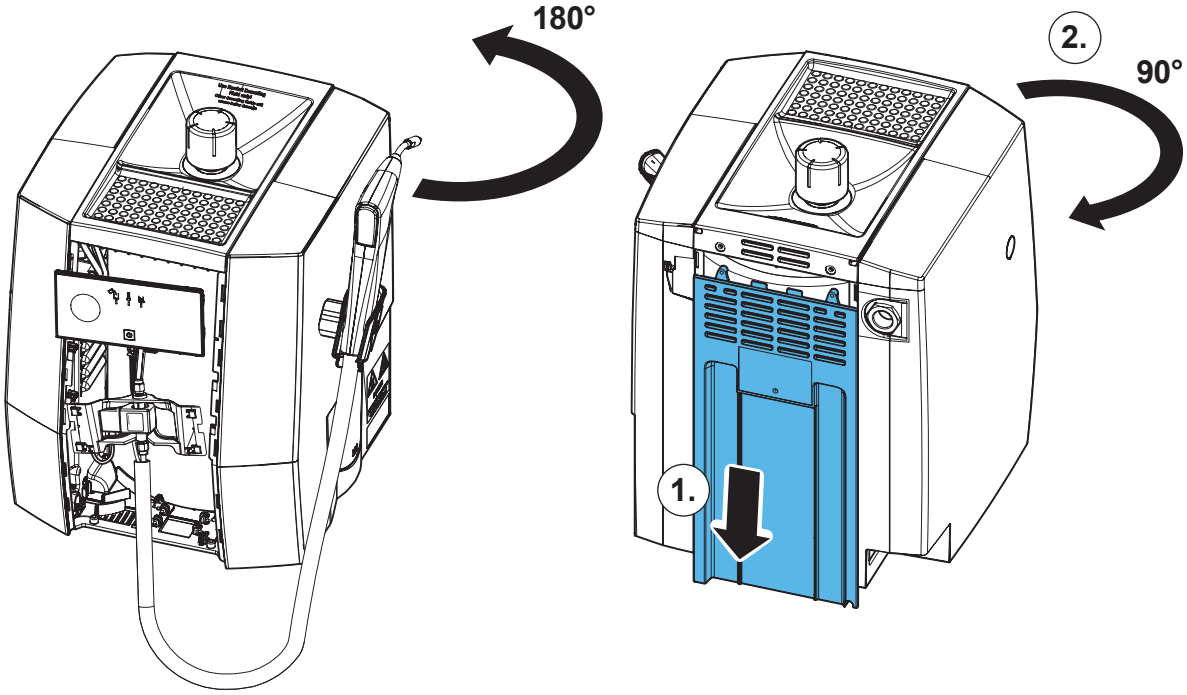

**15.**

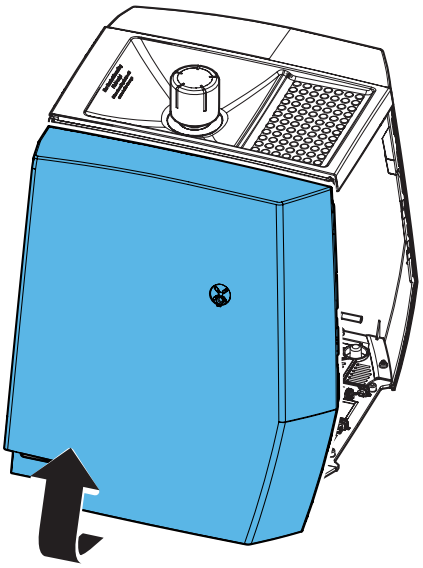

**16.**

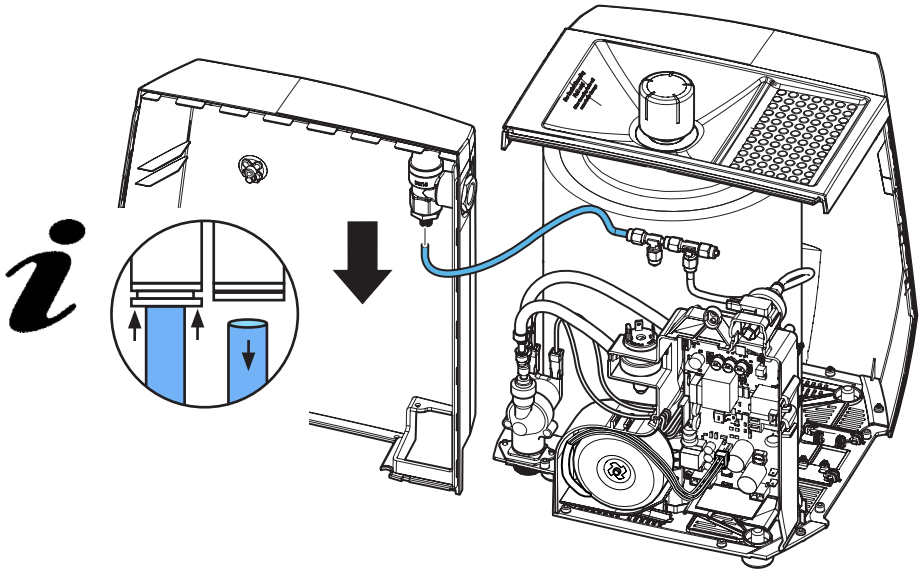

**17.**

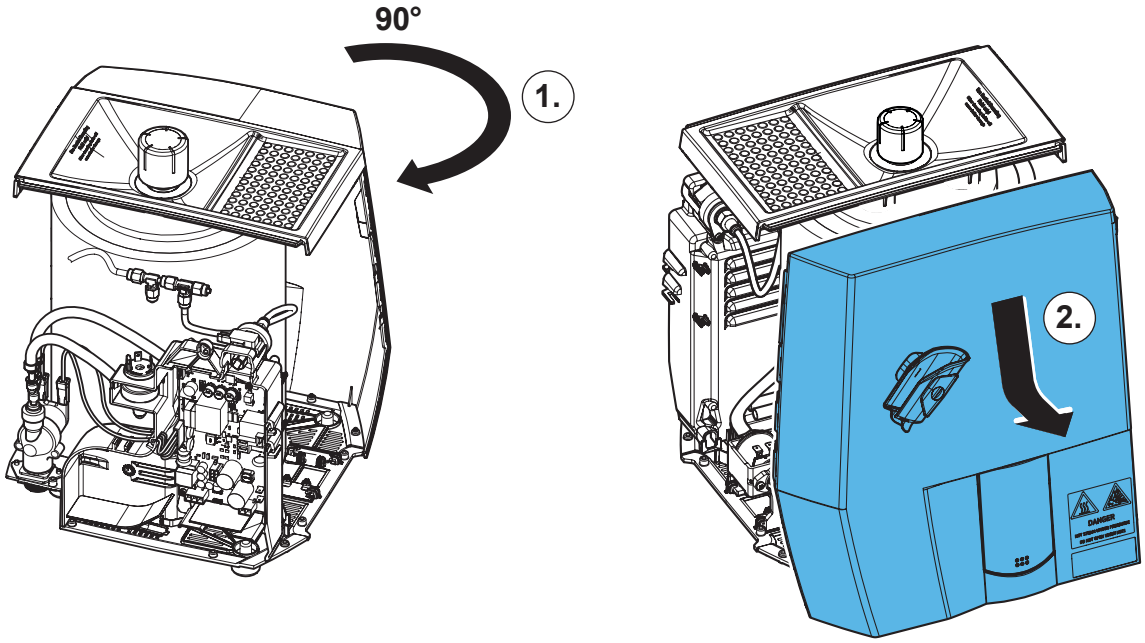

**18.**

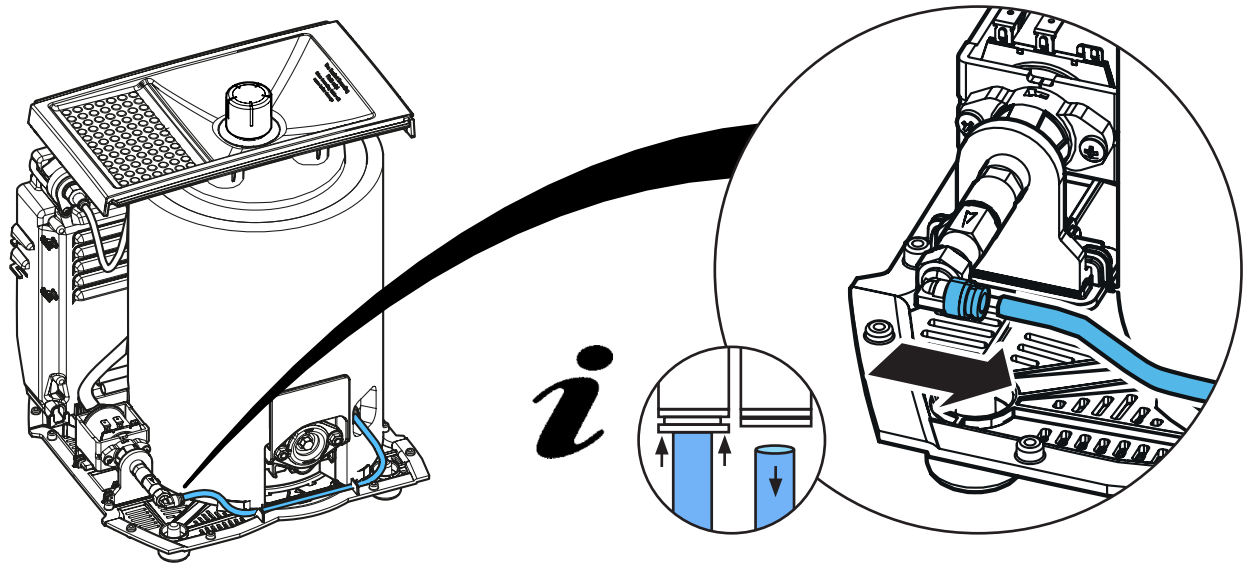

**19.**

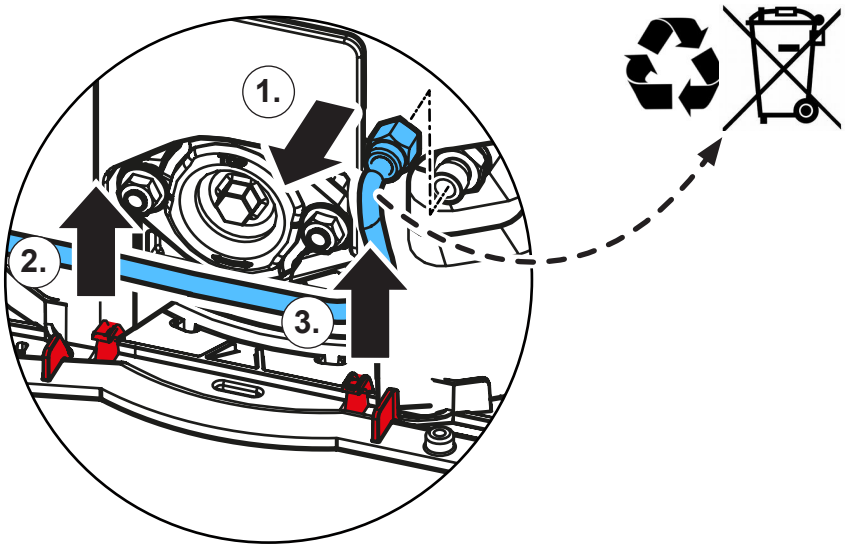


**20.**

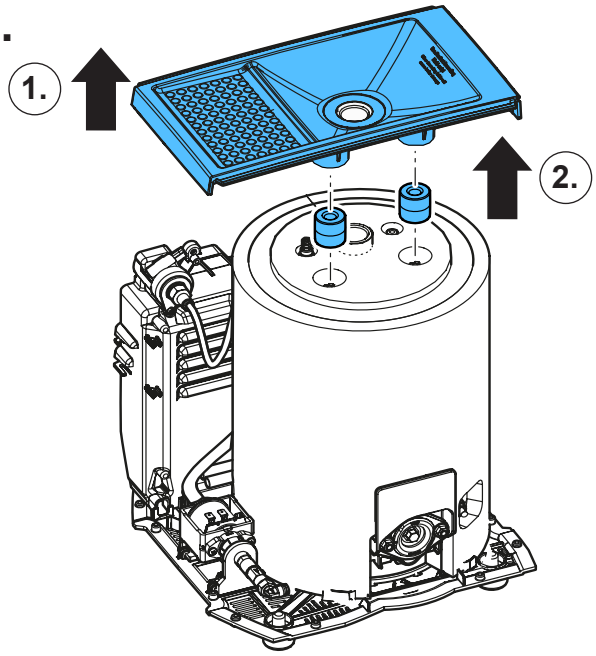

**21.**

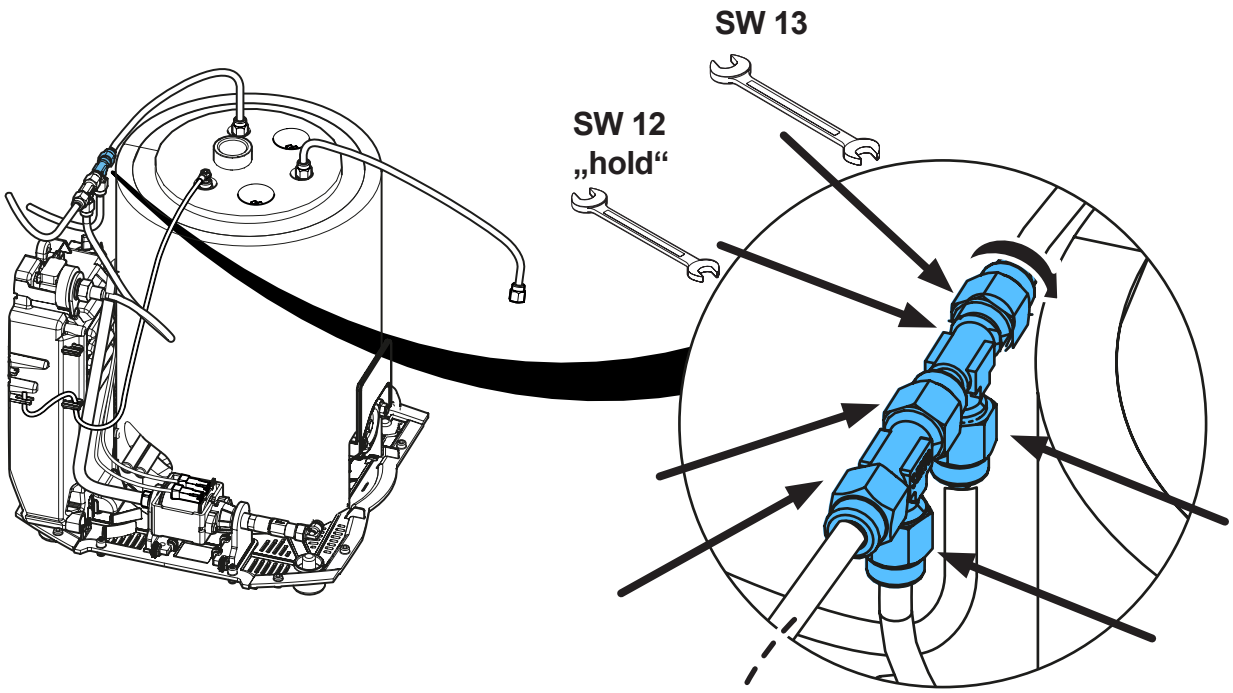


**22.**

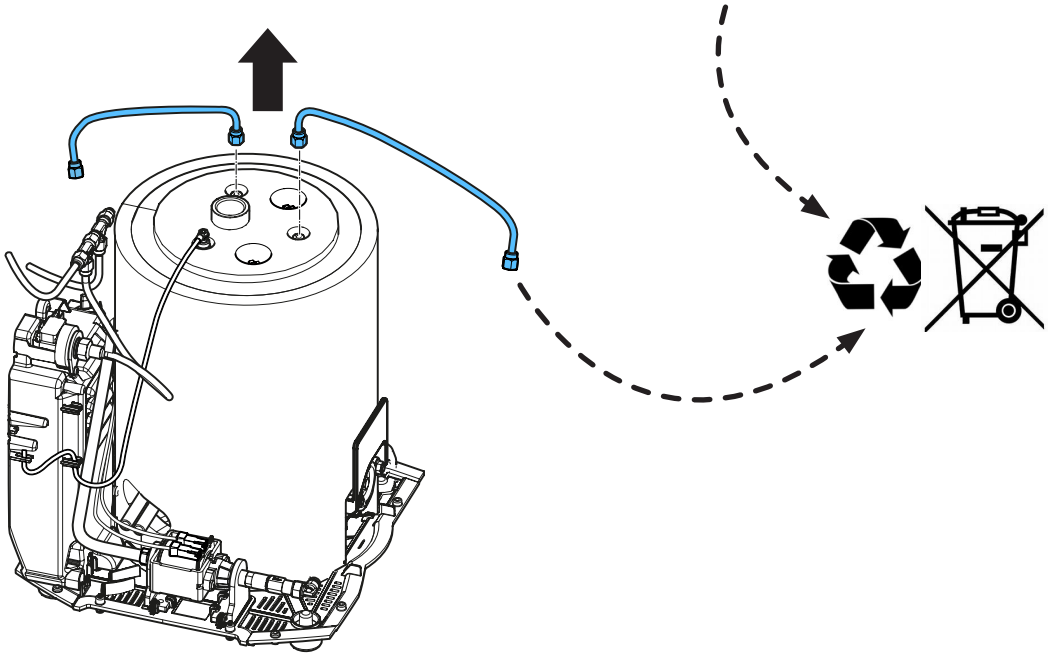

**23.**

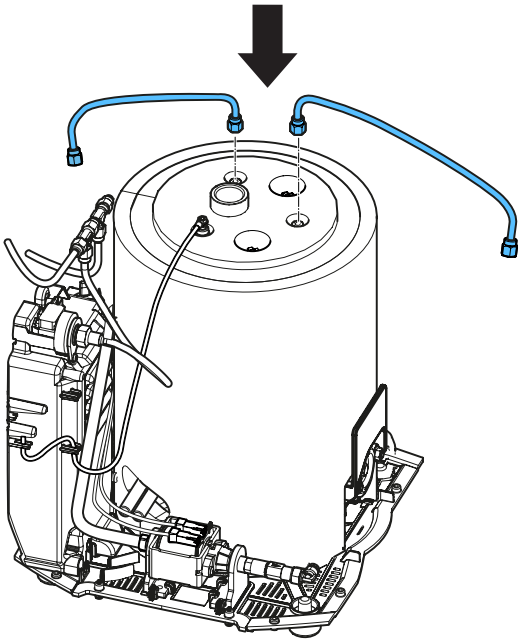

**24.**

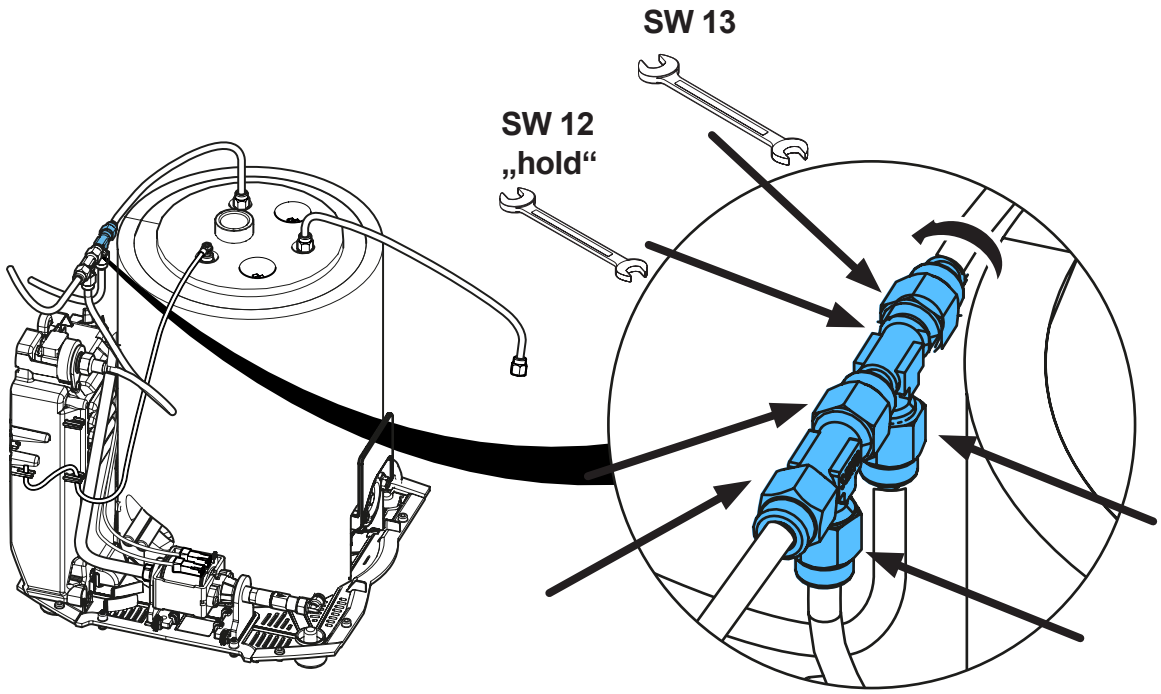


**25.**

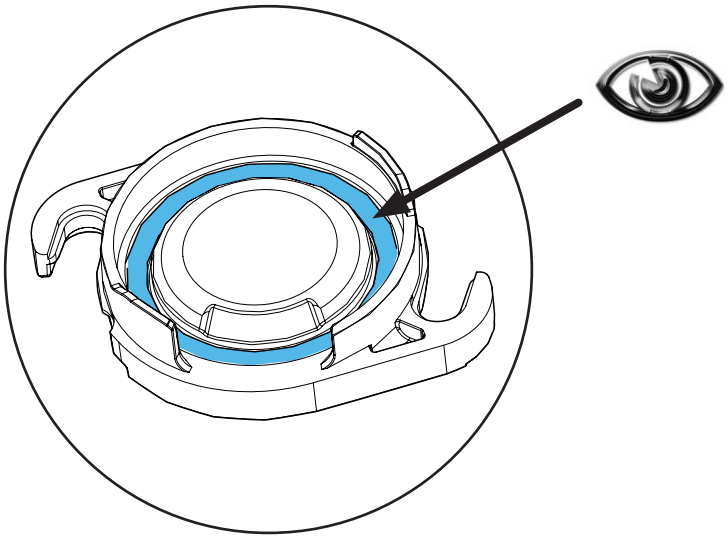

**26.**

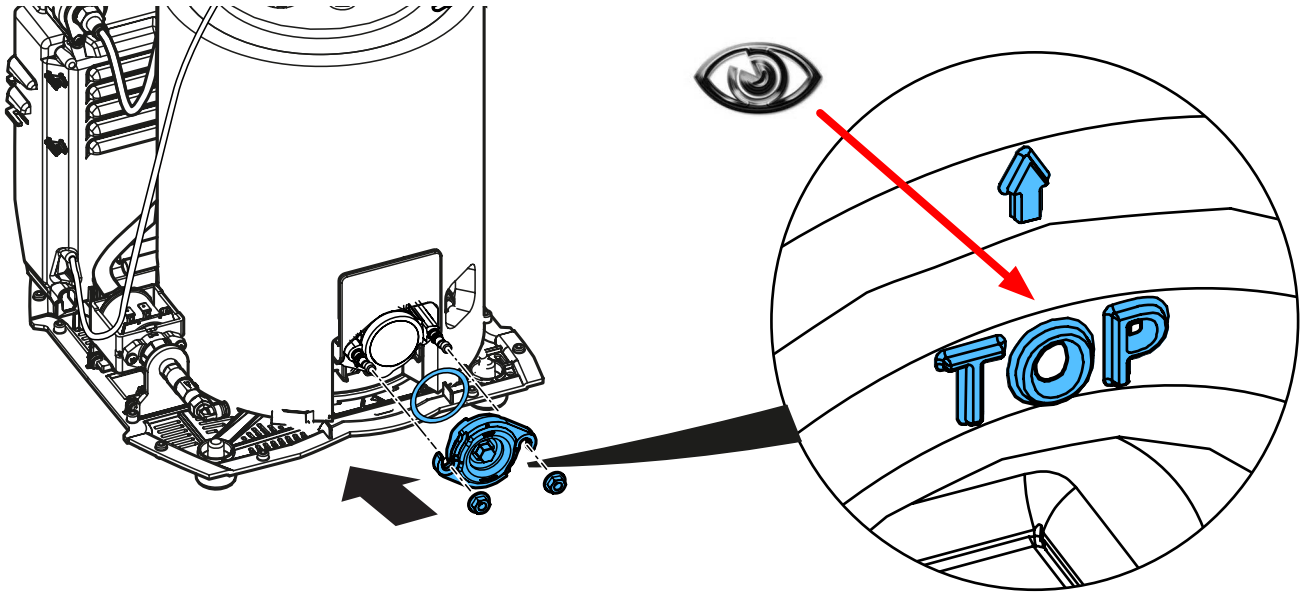

**27.**

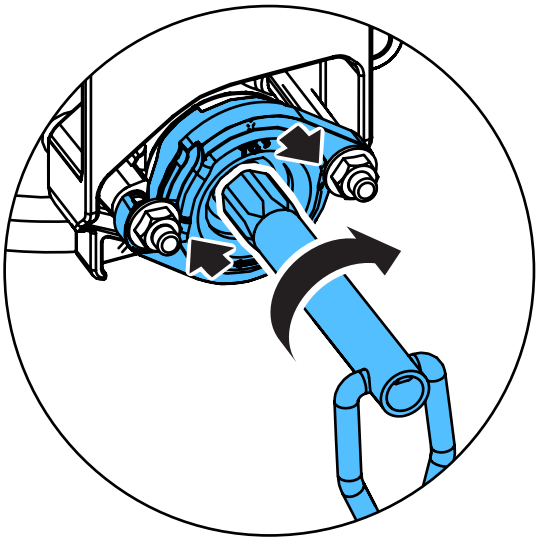

**28.**

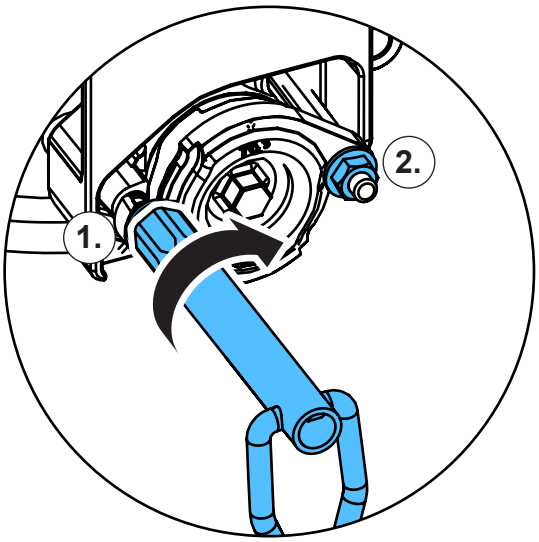


**29.**

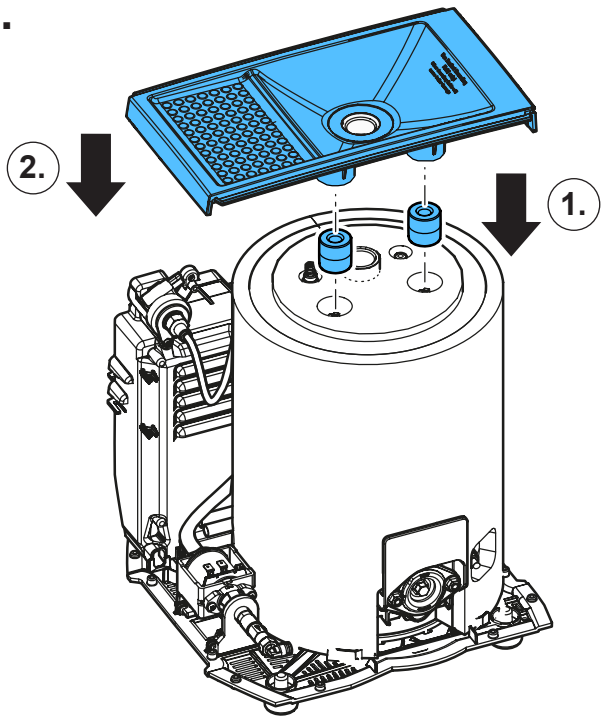


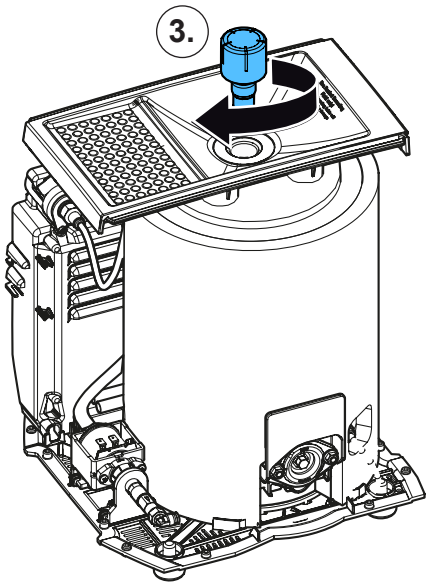

**30.**

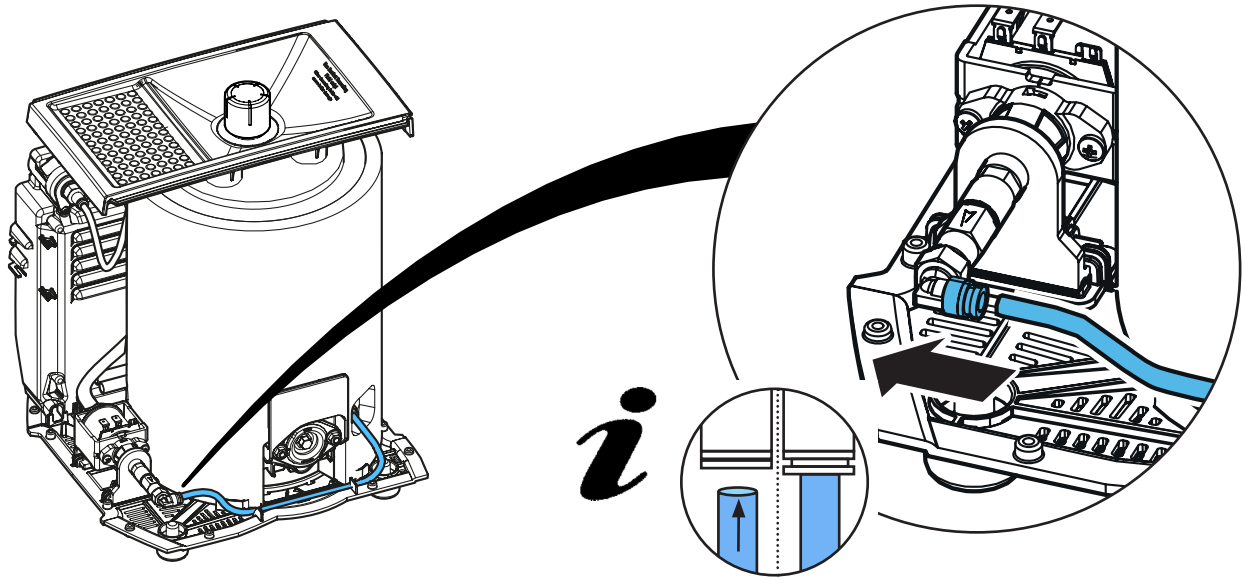

**31.**

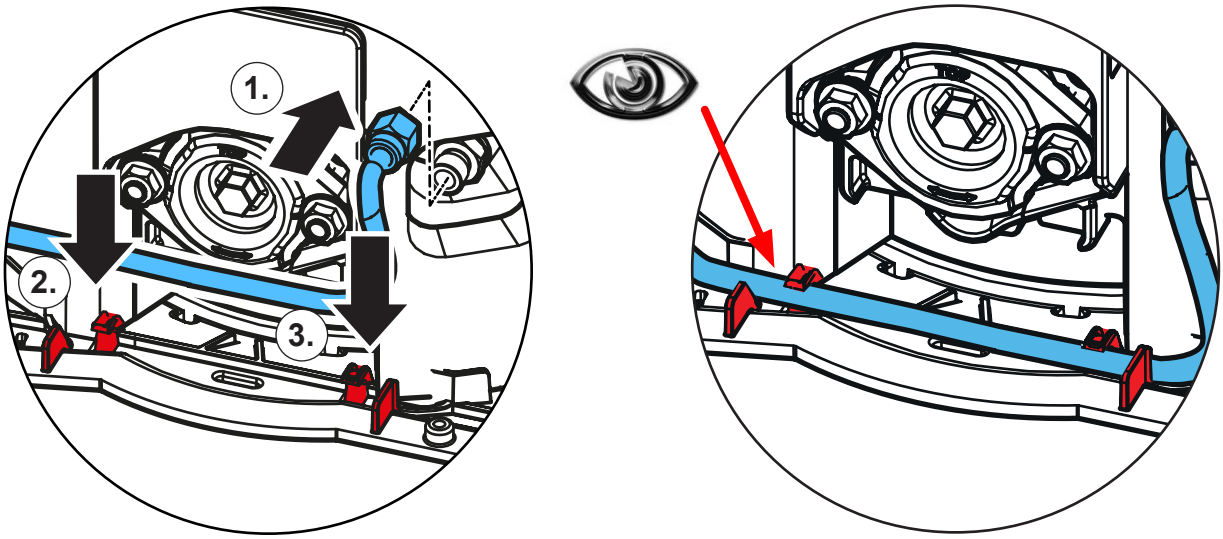


**32.**

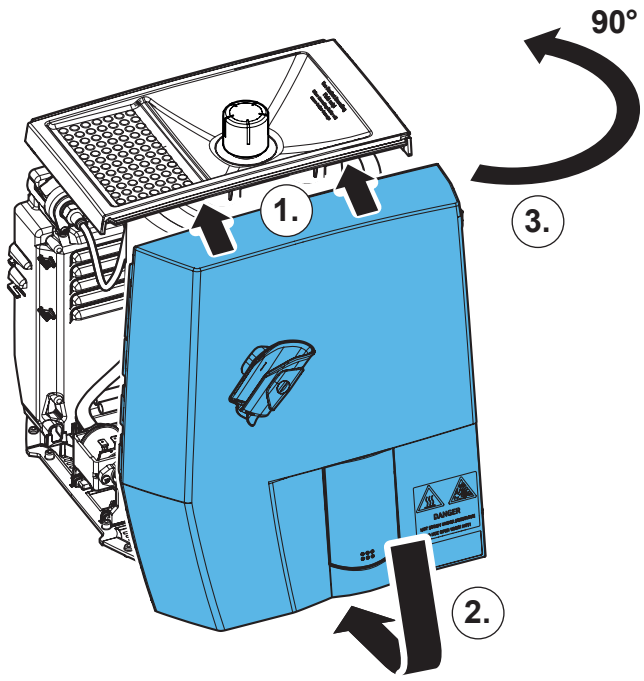

33.

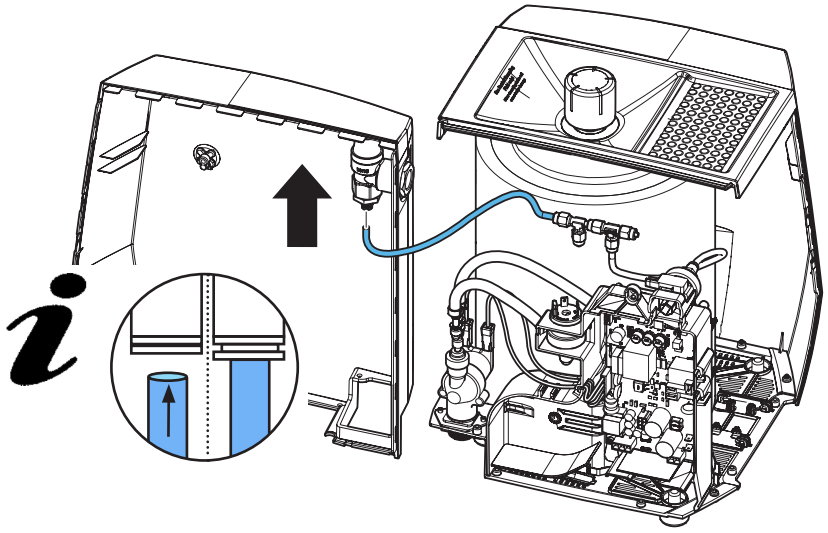

34.

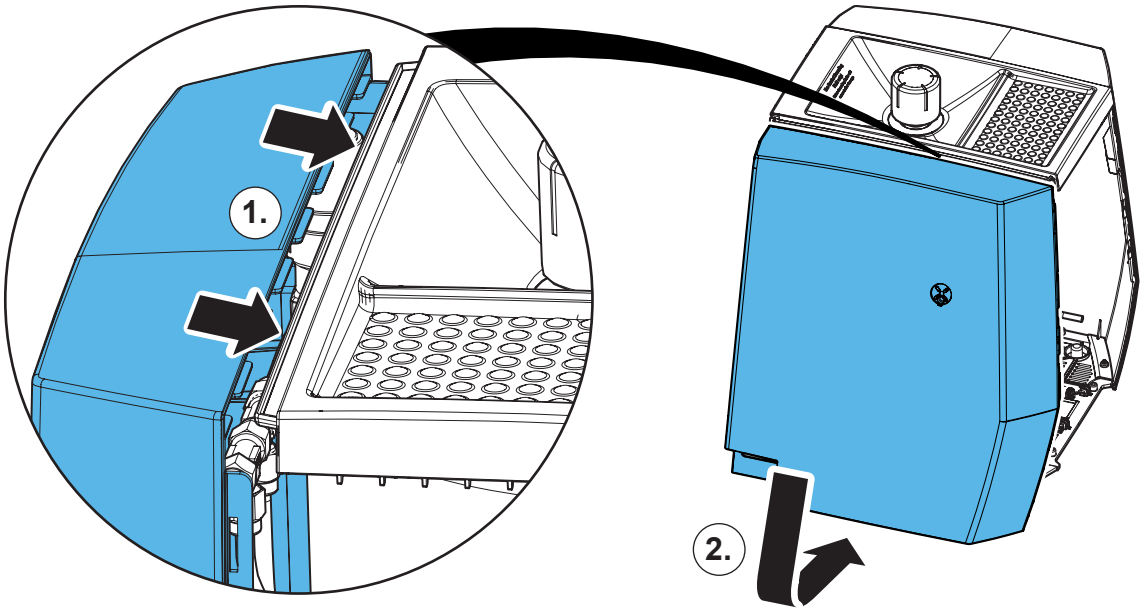


35.

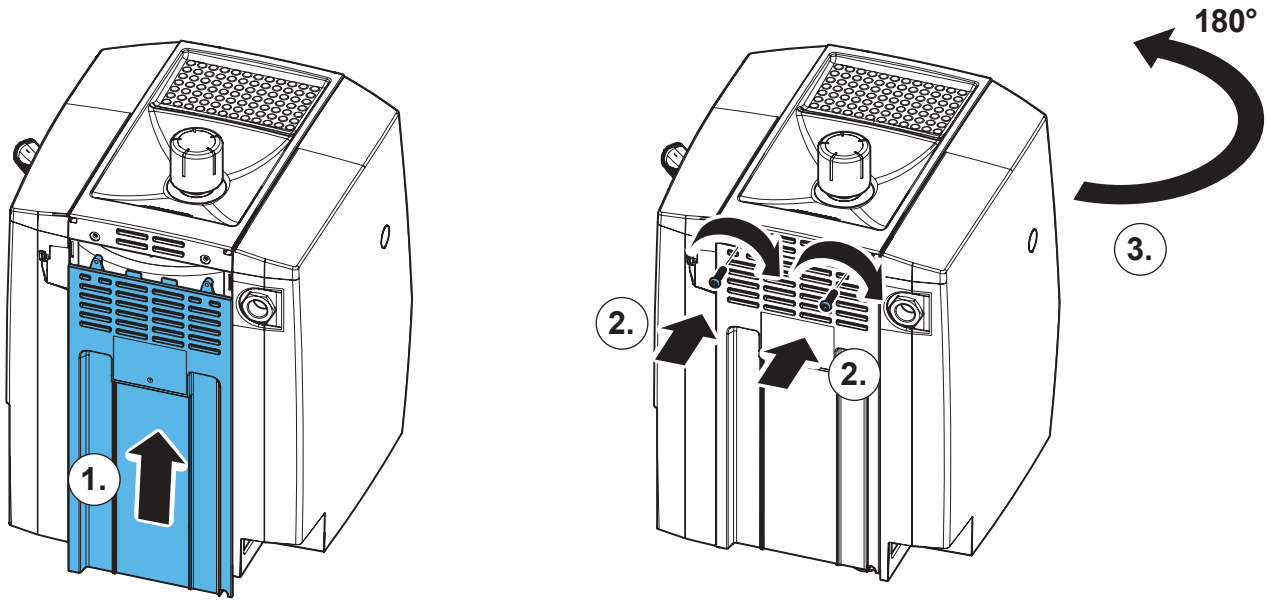

**36.**

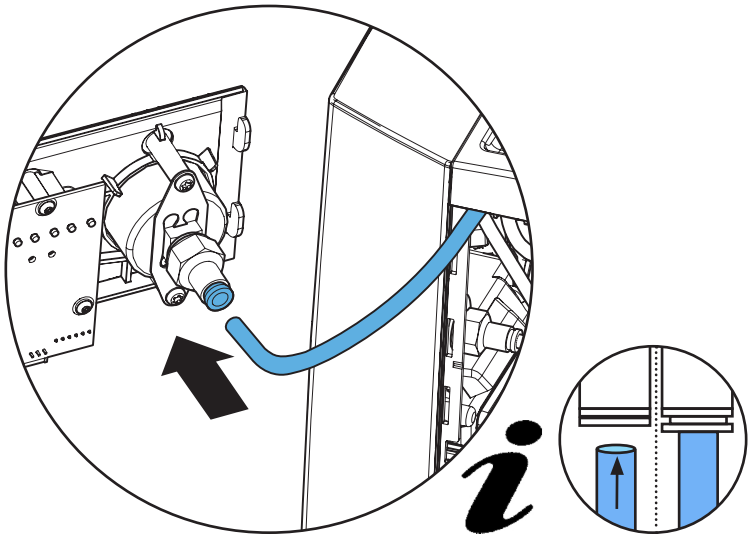

**37.**

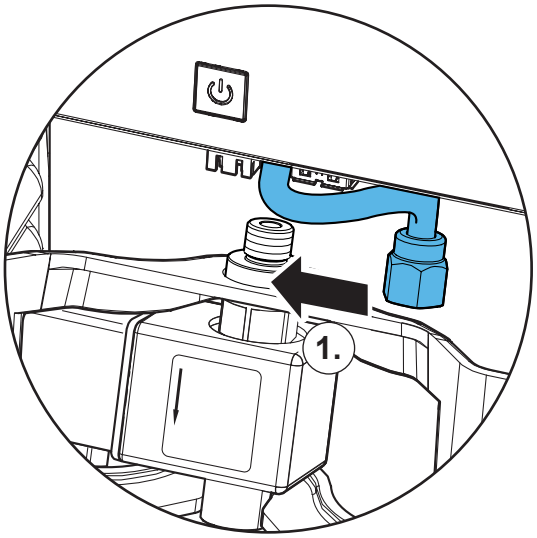


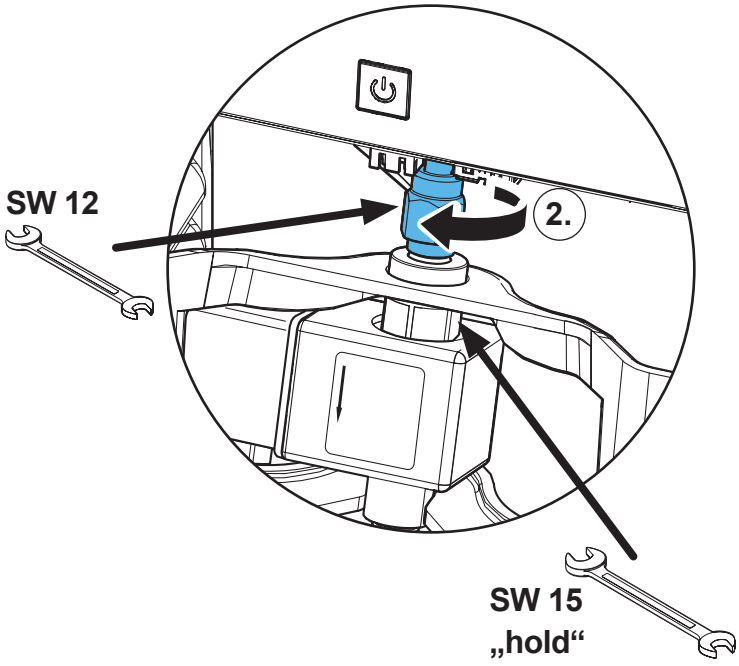


**38.**

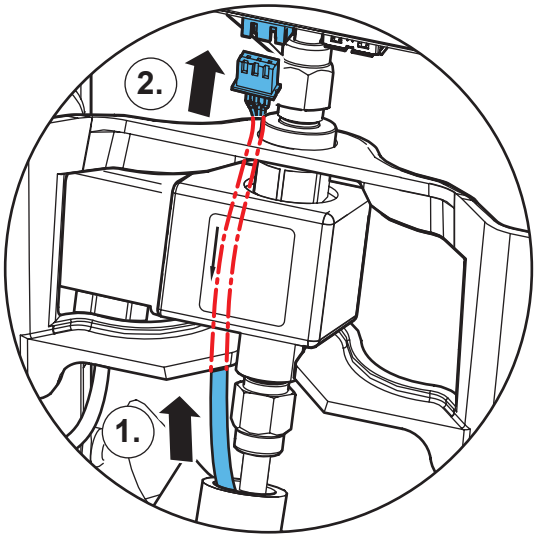


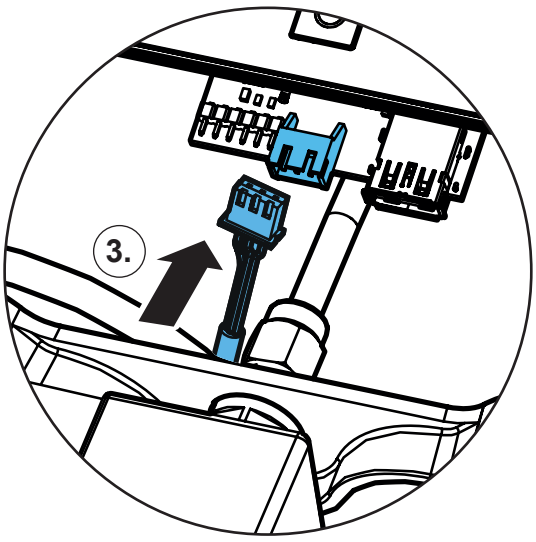

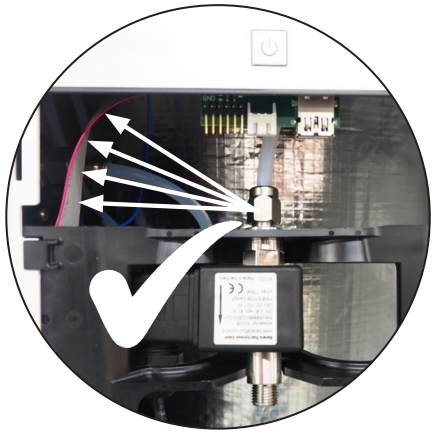

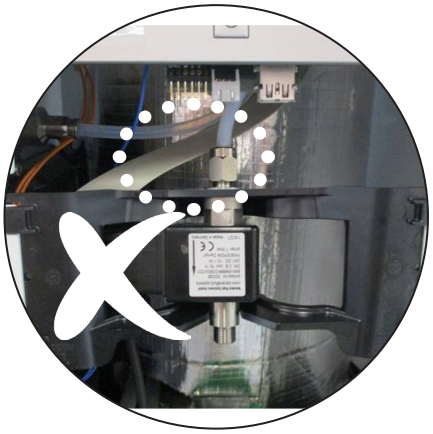

**39.**

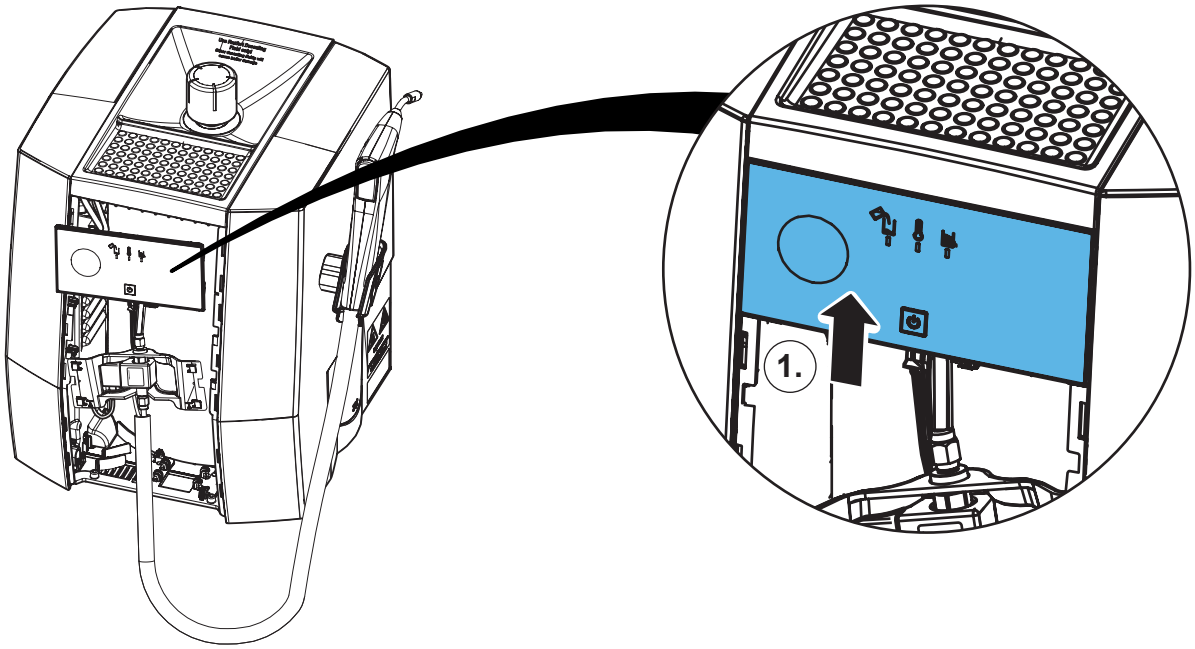


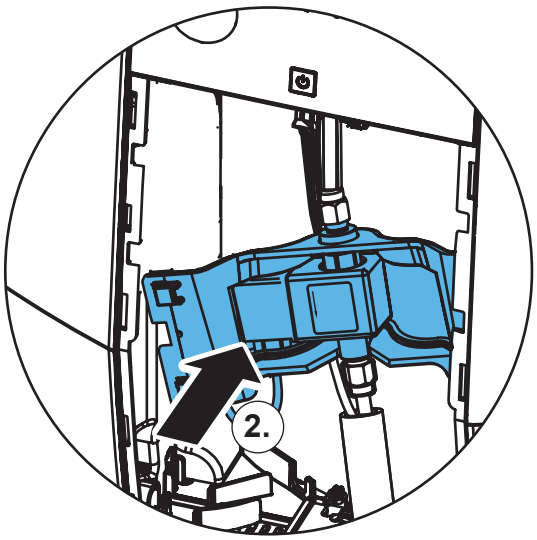


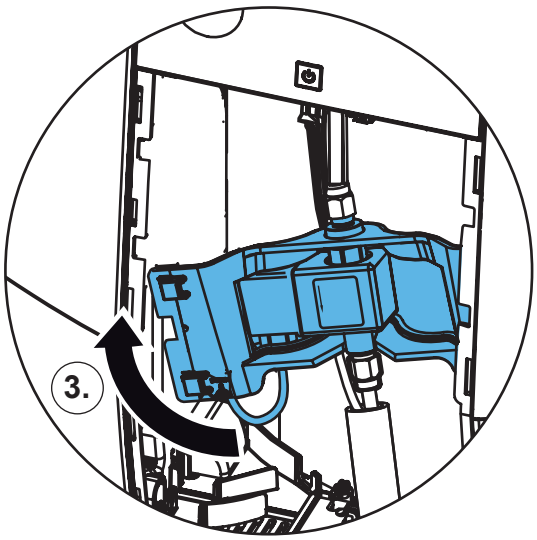

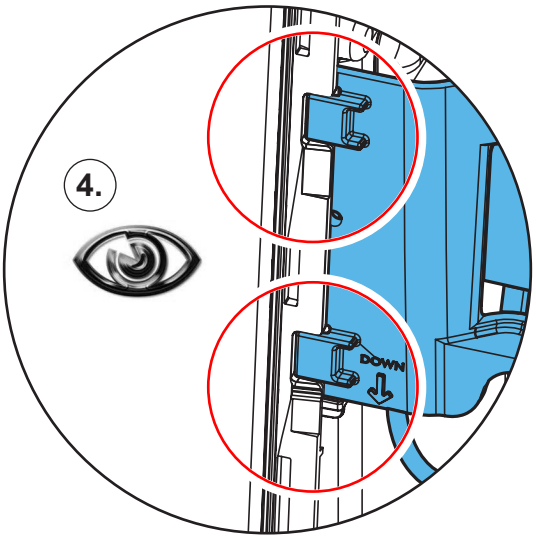


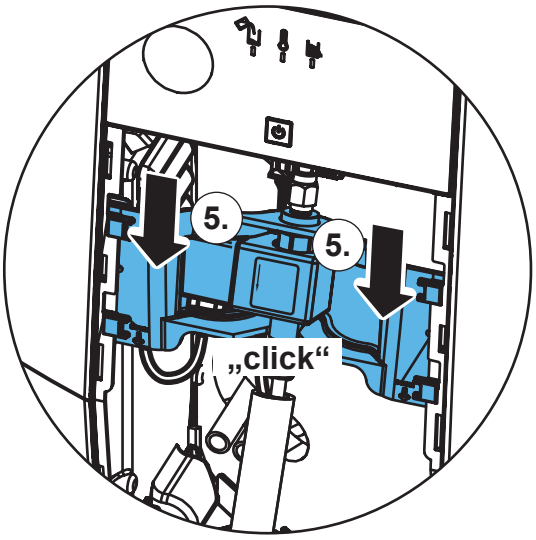


**40.**

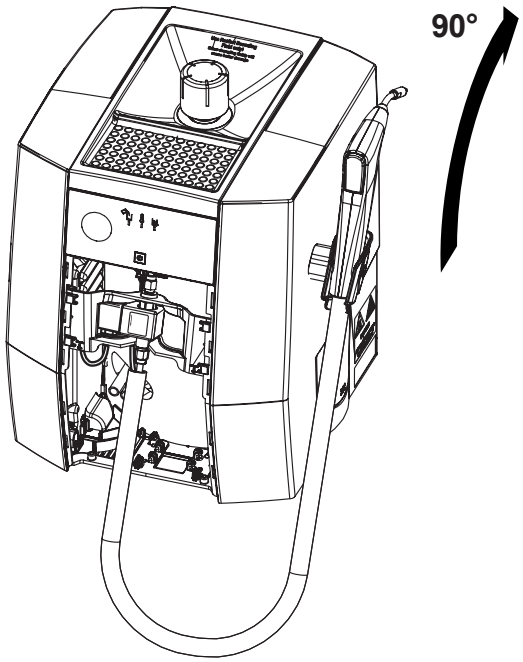


**41.**

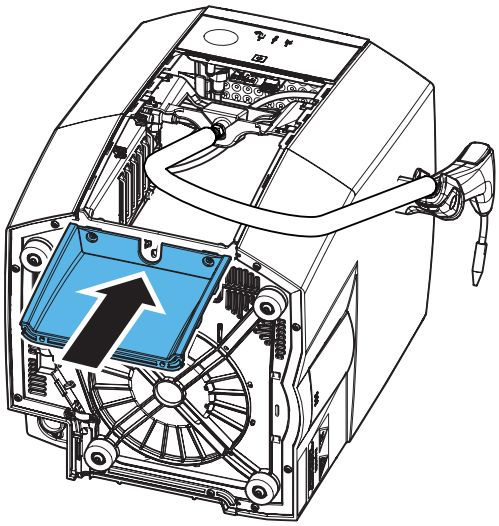

## 42.

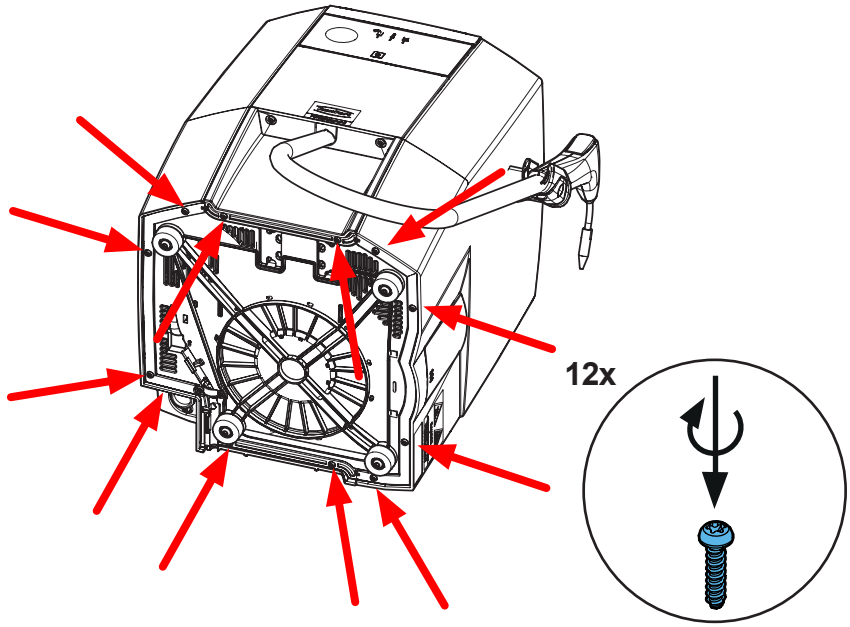


## 43.

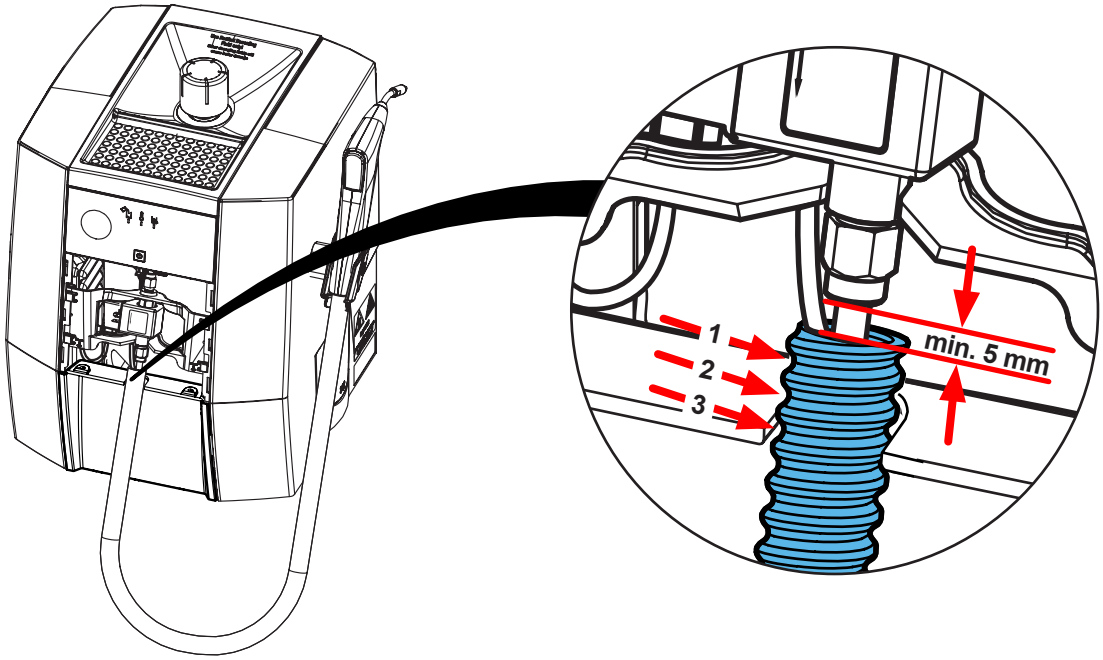


## 44.

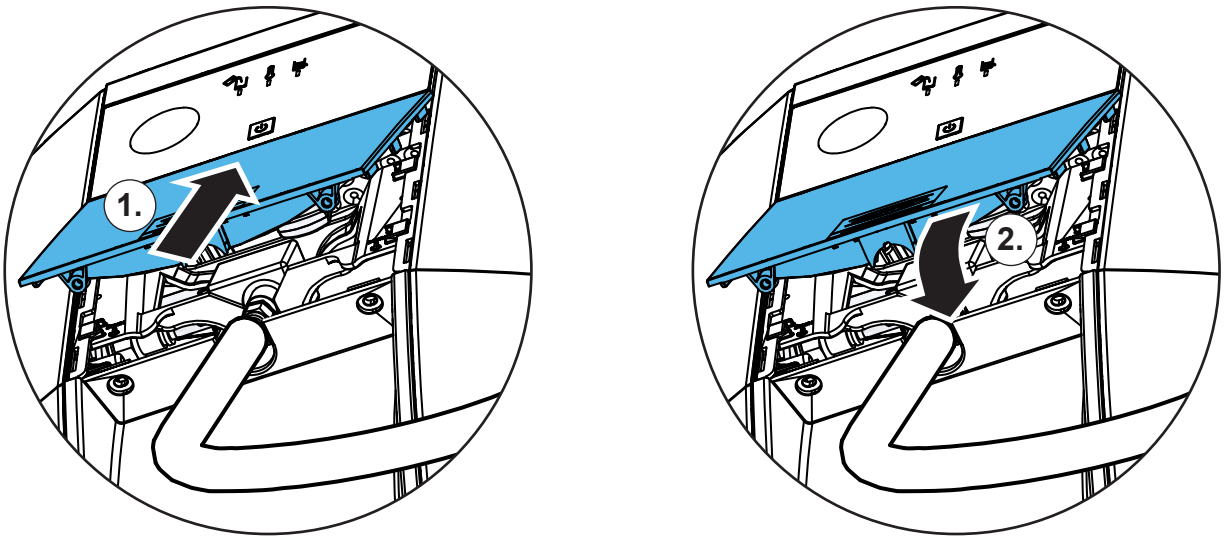

**45.**

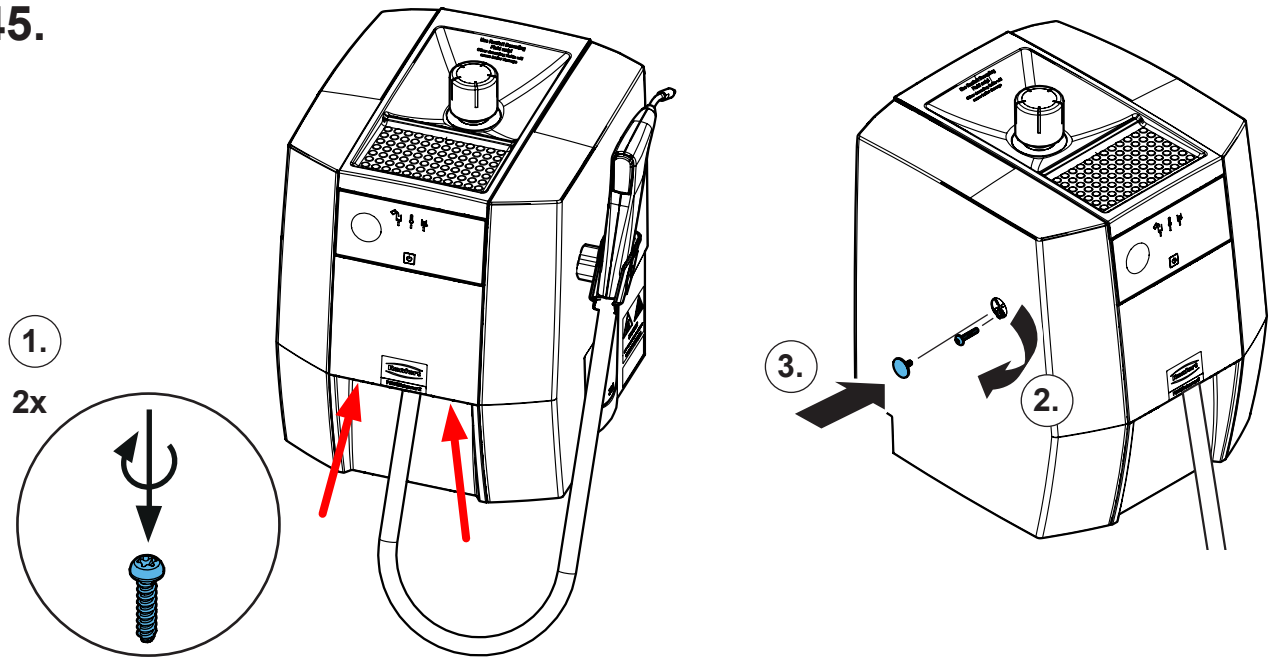

making work easy

# Test

Schutzleiterprüfung • Protective conductor test • Vérification du conducteur de protection • Verifica del conduttore di protezione • Comprobación del conductor de protección • Проверка защитного провода

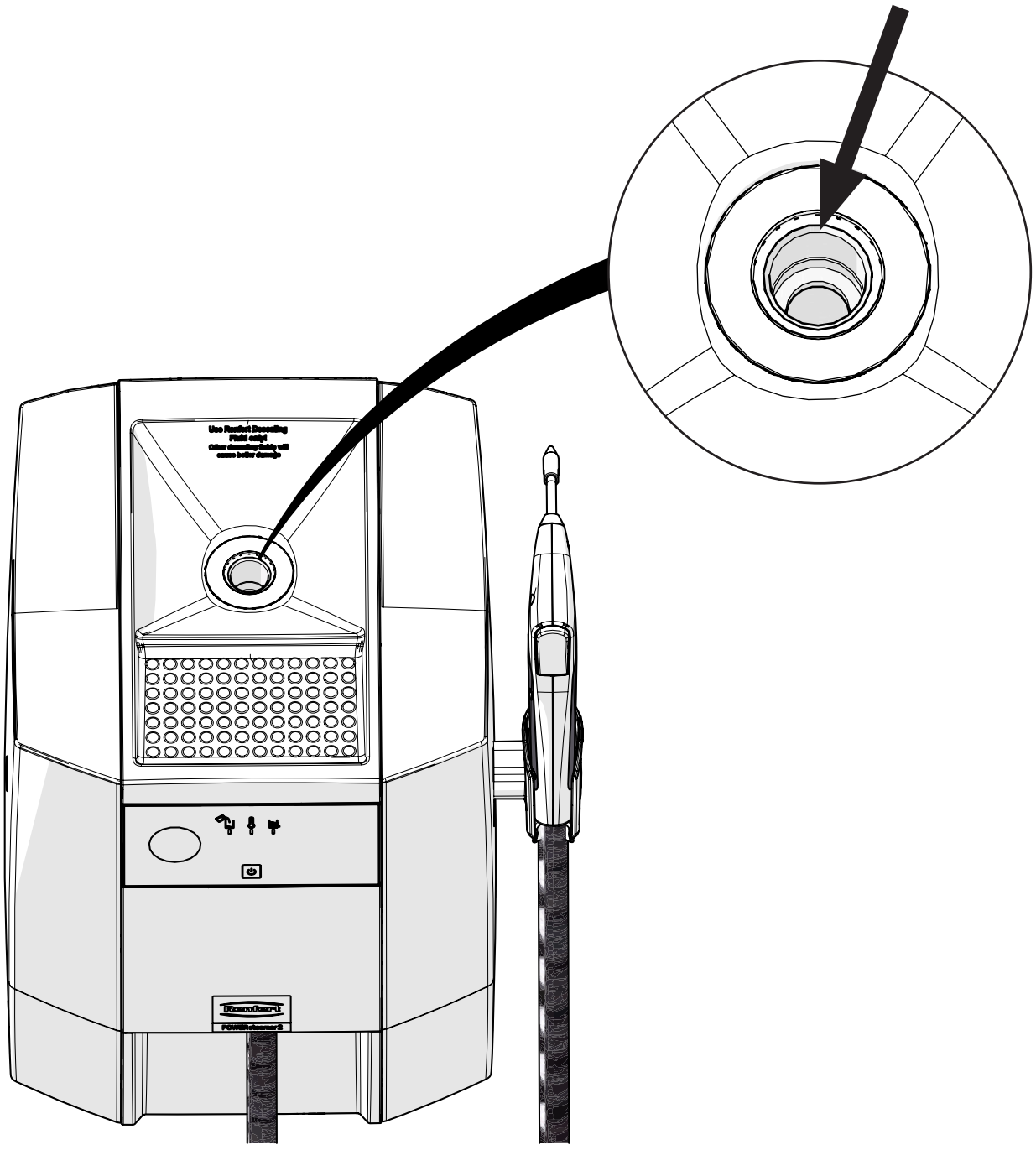

Messpunkt für Schutzleiterprüfung • Measuring point for protective conductor testing • Point de mesure pour le test du conducteur de protection • Punto di misurazione per la verifica del conduttore di protezione • Punto de medición para la comprobación del conductor de protección • Точка замера для проверки защитного провода

21-6925 20102025

**Hochaktuell und ausführlich auf ...**
**Up to date and in detail at …**
**Actualisé et détaillé sous …**
**Aggiornato e dettagliato su …**
**La máxima actualidad y detalle en ...**
**Актуально и подробно на …**

# www.renfert.com

Renfert GmbH • Untere Gießwiesen 2 • 78247 Hilzingen/Germany
Tel.: +49 7731 82 08-0 • Fax: +49 7731 82 08-70
www.renfert.com • info@renfert.com

Renfert USA • 3718 Illinois Avenue • St. Charles IL 60174/USA
Tel.: +1 6307 62 18 03 • Fax: +1 6307 62 97 87
www.renfert.com • info@renfertusa.com
USA: Free call 800 336 7422