Renfert

making work easy

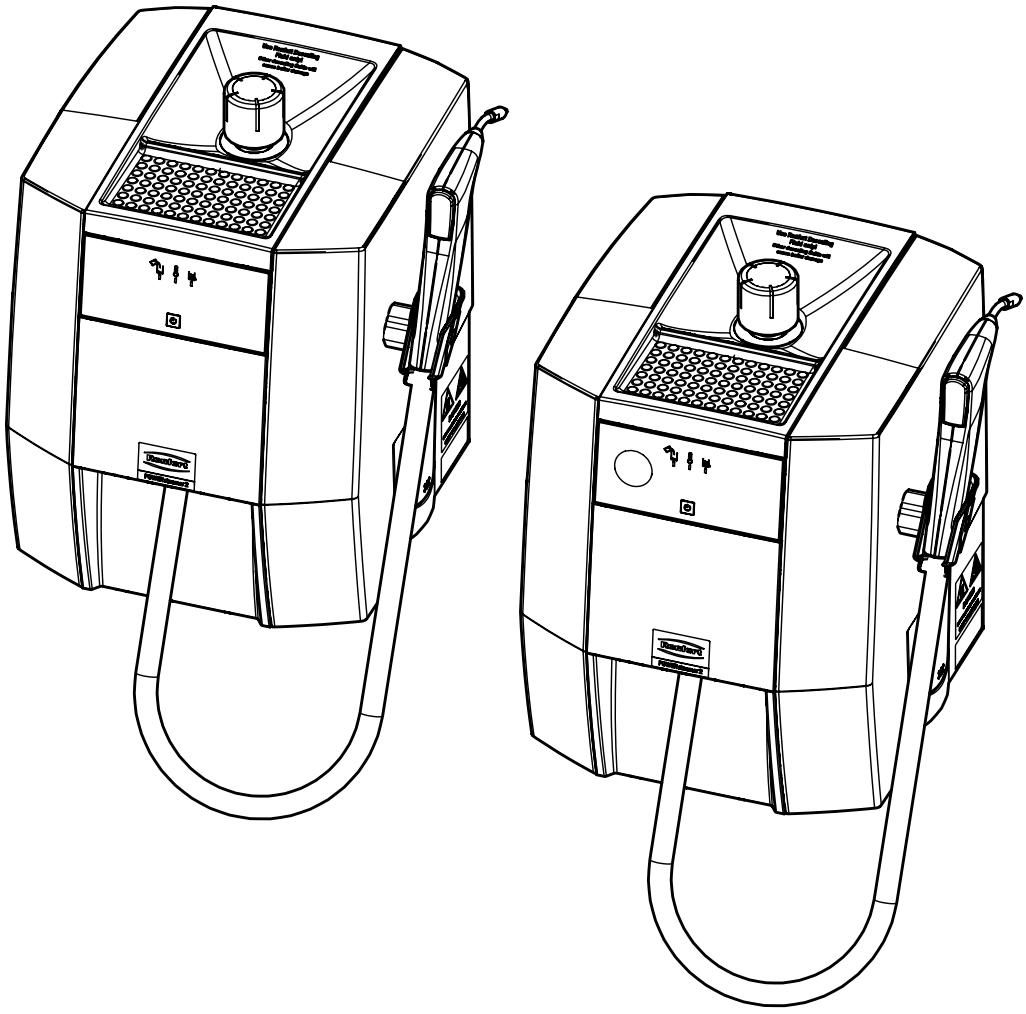

POWER steamer I & II

Service Instructions

Made in Germany

21-6925 17082026

Contents

90002 1865

Tankverschluss, kpl. • Tank cap, cpl. • Bouchon de réservoir, cpl. • Tappo del serbatoio, cpl. • Tapón de combustible, compl. • Крышка топливного бака, в сборе

90003 3741

Revisionsverschluss • Service flap • Trappe de révision • Sportello di ispezione • Tapa de revisión • Панель доступа

90003 3705

Werkzeug (Steckschlüssel) • Tool (socket wrench) • Outil (clé à douille) • Utensile (chiave a bussola) • Herramienta (llave de vaso) • Инструмент (торцевой ключ)

90002 1070

Dichtungssatz • Set of seals • Jeu de joints d'étanchéité • Set di guarnizioni • Juego de anillos de sellado • Комплект прокладок

90003 7875

Magnetventil Dampf • Solenoid valve steam • Électrovanne vapeur • Elettrovalvola vapore • Electroválvula vapor • Электромагнитный клапан подачипара

90003 7874

Magnetventil Wasser • Solenoid valve water • Électrovanne eau • Elettrovalvola acqua • Electroválvula agua • Электромагнитный клапан воды

90002 1880

Druckschalter Dampf, kpl. • Pressure switch, steam, cpl. • Pressostat vapeur, cpl. • Pressostato vapore, compl. • Presostato vapor, compl. • Реле давления пара, кпл.

90002 1881

Druckschalter Wasser, kpl. • Pressure switch, water cpl. • Pressostat eau cpl. • Pressostato acqua compl. • Presostato agua compl. • Реле давления воды, кпл.

90002 1882

Pumpe • Pump • Pompe • Pompa • Bomba • Насос

90002 1892

Manometer incl. Verschraubung • Pressure gauge incl. screw connection • Manomètre avec raccord • Manometro con raccordo a vite • Manómetro incl. conexión de tornillo • Манометр с резьбовым соединением

90003 3712

Netzkabel 3-polig • 3 pin power cord • Cordon d'alimentation tripolaire • Cavo di rete tripolare • Cable de red tripolar • 3-полюсный сетевой кабель

90003 36xx

Leiterkarte (Steuerung) • Circuit board (control) • Carte de circuit imprimé (commande) • Scheda del circuito (controllo) • Placa de circuito (control) • Печатная плата (управление)

90003 3626

Leiterkarte (Bedienung) • Circuit board (operation) • Carte de circuit imprimé (commande) • Scheda del circuito (funzionamento) • Placa de circuito (funcionamiento) • Печатная плата (работа)

90003 4653

Gerätefüße • Rubber foot • Pieds en caoutchouc • Piedini dell'apparecchio • Pies del aparato • Ножки прибора

90003 3750 / 90003 3735

Frontteil oben inkl. Bedienfolie • Front part, top, incl. key pad • Partie frontale supérieure avec écran tactile • Parte anteriore superiore incl. pannello di controllo • Parte delantera superior incl. teclado de membrana • Верхняя передняя часть, включая рабочую пленку

90003 3666

Handstückhalter kpl. • Handpiece holder cpl. • Support de la pièce à main cpl. • Porta manipolo cpl. • Soporte e la pieza de mano cpl. • Держатель для наконечника cpl.

90003 3642

Klappe (Revisionsöffnung) • Cap (service opening) • Capuchon (ouverture de révision) • Tappo (apertura di ispezione) • Tapón (abertura de revisión) • Заслонка (смотровое отверстие)

90003 3639 / 90003 3736

Frontteil Mitte • Front part, center • Partie frontale, centrale • Parte anteriore centrale • Parte delantera, centro • Центр спереди

90003 3651

Stutzendichtung • Seal for connecting piece • Joint de tubulure • Guarnizione del raccordo • Sello de la manguera • Уплотнение гнезда

90003 3663

Halteblöcke Set • Support blocks set • Jeu de blocs de support • Set di blocchi di supporto • Juego de bloques de soporte • Комплект удерживающих блоков

90003 3709

Temperatursensor • Temperature sensor • Capteur de température • Sensore di temperatura • Sensor de temperatura • Датчик температуры

9000 30258

Temperatursicherung Kessel • Boiler temperature fuse • Thermostat de la chaudière • Protezione temperatura della caldaia • Control de temperatura de la caldera • Термопредохранитель котла

90002 1927

Überdruckventil • Pressure relief valve • Pressure relief valve • Valvola di sicurezza • Válvula de alivio de presión • Редукционный клапан

90002 1751

Isolierset • Isolation set • Jeu d'isolation • Kit isolante • Juego de aislamiento • Изоляционный комплект

90003 3637

Gehäuse rechts • Chassis, right side • Boîtier, côté droit • Parte di destra del corpo esterno • Lado derecho de la carcasa • Корпус справа

90003 3638

Gehäuse links • Chassis, left side • Boîtier, côté gauche • Parte di sinistra del corpo esterno • Lado izquierdo de la carcasa • Корпус слева

90003 3640

Gehäuse Oberteil • Chassis, upper part • Boîtier, partie supérieure • Parte superiore del corpo esterno • Parte superior de la carcasa • Корпус верхняя часть

90003 3728

Flachbandkabel • Ribbon cable • Câble ruban • Cavo a nastro • Cable de cinta • Ленточный кабель

90003 3873

Verschlussschraube (DIN908-G1/8A-A4) • Screw plug • Bouchon fileté • Tappo a vite • Tapón roscado • Резьбовая пробка

90003 7862

Düse • Nozzle • Buse • Ugello • Boquilla • насадки

90003 3603

Mikroschalter einzeln • Micro switch single • Micro-interrupteur seul • Micro interruttore singolo • Microinterruptor único • Отдельный микровыключатель

90002 1682

Komplettes Handstückpaket • Complete handpiece kit • Jeu pièce à main complet • Set manipolo completo • Conjunto pieza de mano completo • Полный комплект наконечников

90003 7878

Rückschlagventil • Check valve • Soupape de retenue • Valvola di ritenzione • Válvula de retención • Обратный клапан

90003 3671

Trafo bei Spannungsvarianten • Transformer for voltage variants • Transformateur pour les variantes de tension • Trasformatore per le varianti di tensione • Transformador para variantes de tensión • Трансформатор для различных вариантов напряжения

90002 0976

Zulaufschlauch kpl. Trimmer • Admission hose compl. Trimmer • Tuyau d'amenée compl. • Taille-plâtre • Tubo di approvvigionamento compl. Squadramodelli • Tubo de entrada, completo recortadora • Впускной шланг для триммера

90003 0276

Kunststoffboden POWER steamer kpl. • Plastic base POWER steamer cpl. •

Base en plastique cpl. POWER steamer • Base in plastica cpl. POWER steamer •

Base de plástico cpl. POWER steamer

90012 17xx

Kessel POWER steamer 1 • Boiler POWER steamer 1 • Chaudière POWER steamer 1 • Caldaia POWER steamer 1 • Caldera POWER steamer 1

90002 17xx

Kessel POWER steamer 2 • Boiler POWER steamer 2 • Chaudière POWER steamer 2 • Caldaia POWER steamer 2 • Caldera POWER steamer 2

90002 1849

Serviceset Dampfschläuche POWER steamer 1 • Service set steam hoses POWER steamer 1 • Kit de maintenance tuyaux à vapeur POWER steamer 1 • Kit di manutenzione tubi per vapore POWER steamer 1 • Kit de mantenimiento mangueras de vapor POWER steamer 1

90002 1847

Serviceset Dampfschläuche POWER steamer 2 • Service set steam hoses POWER steamer 2 • Kit de maintenance tuyaux à vapeur POWER steamer 2 • Kit di manutenzione tubi per vapore POWER steamer 2 • Kit de mantenimiento mangueras de vapor POWER steamer 2

Test

Schutzleiterprüfung • Protective conductor test • Vérification du conducteur de protection • Verifica del conduttore di protezione • Comprobación del conductor de protección • Проверка защитного провода

Montageanleitung • Assembly Instruction • Instruction d'installation Istruzioni l'istallazione • Instrucciones de montaje • Руководство по монтажу

90002 1865

Tankverschluss, kpl. • Tank cap, cpl. • Bouchon de réservoir, cpl. • Tappo del serbatoio, cpl. • Tapón de combustible, compl. • Крышка топливного бака, в сборе

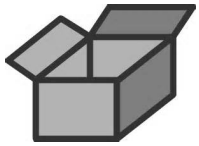

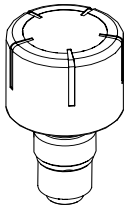





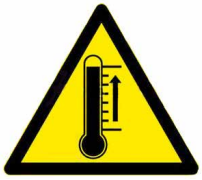



1.

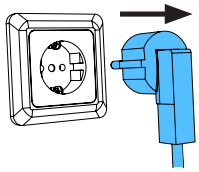

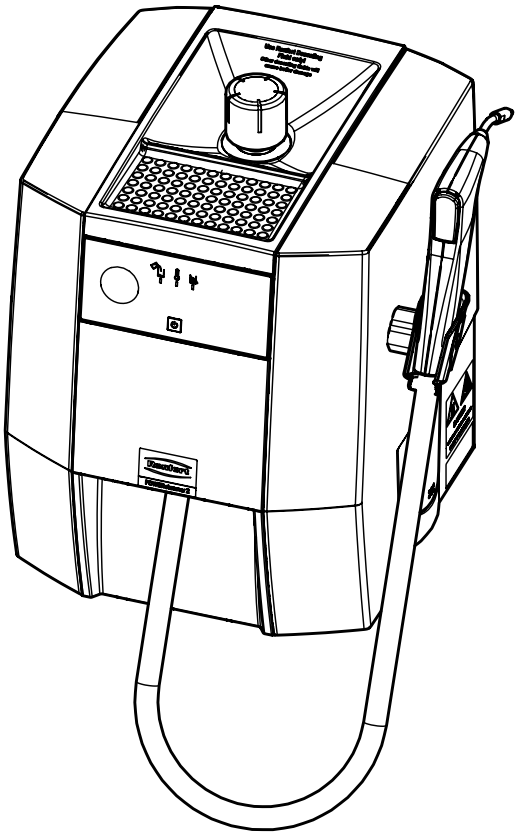

21-6925 07112024

2.

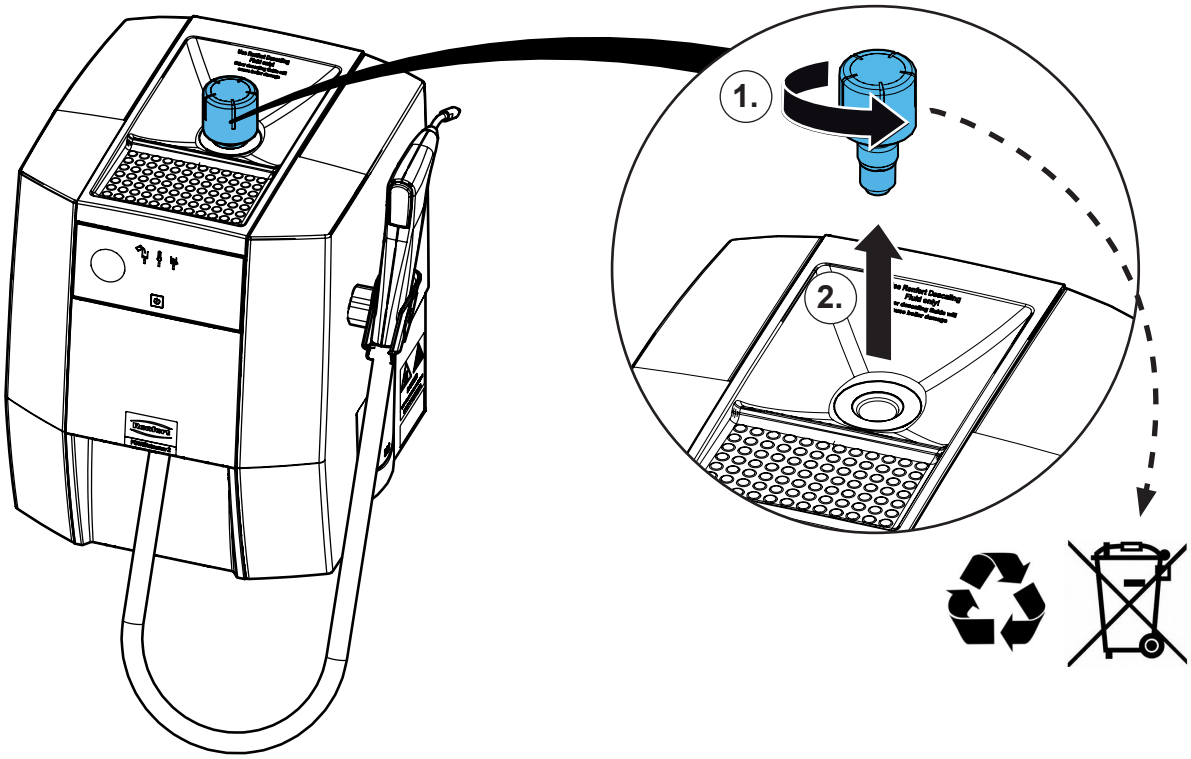

3.

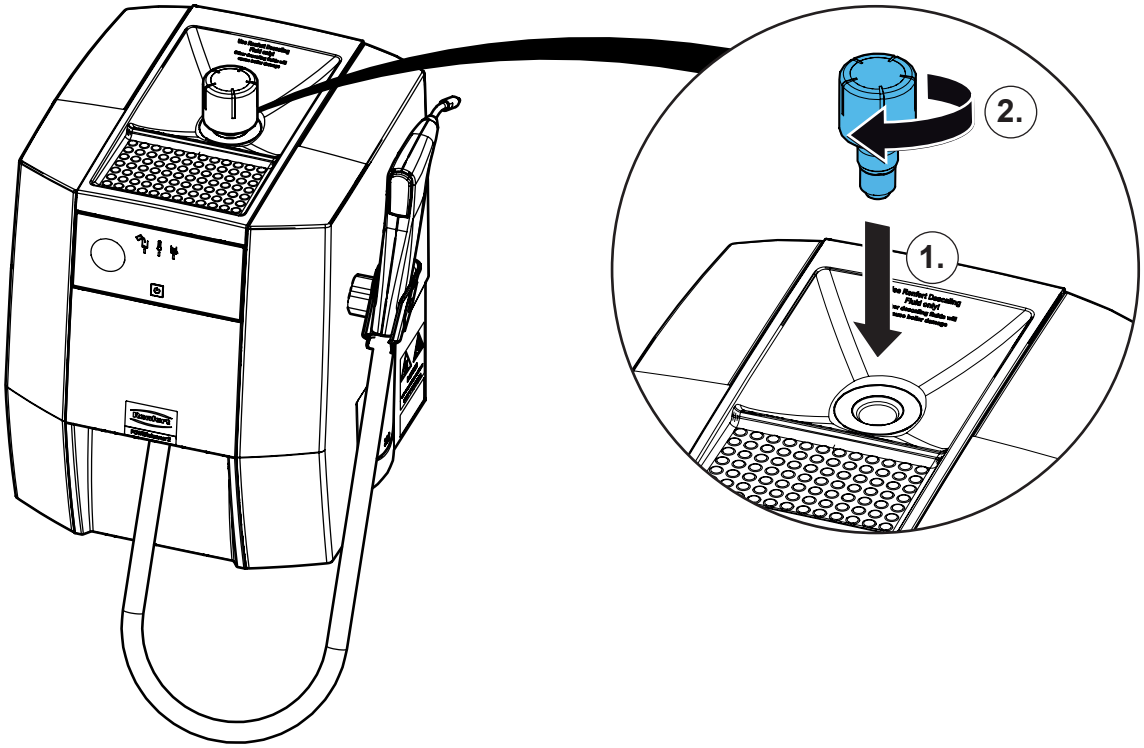

Montageanleitung • Assembly Instruction • Instruction d'installation Istruzioni l'istallazione • Instrucciones de montaje • Руководство по монтажу

90003 3741

Revisionsverschluss • Service flap • Trappe de révision • Sportello di ispezione • Tapa de revisión • Панель доступа

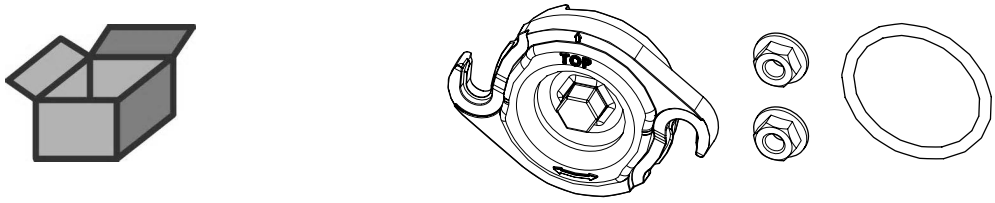





1.

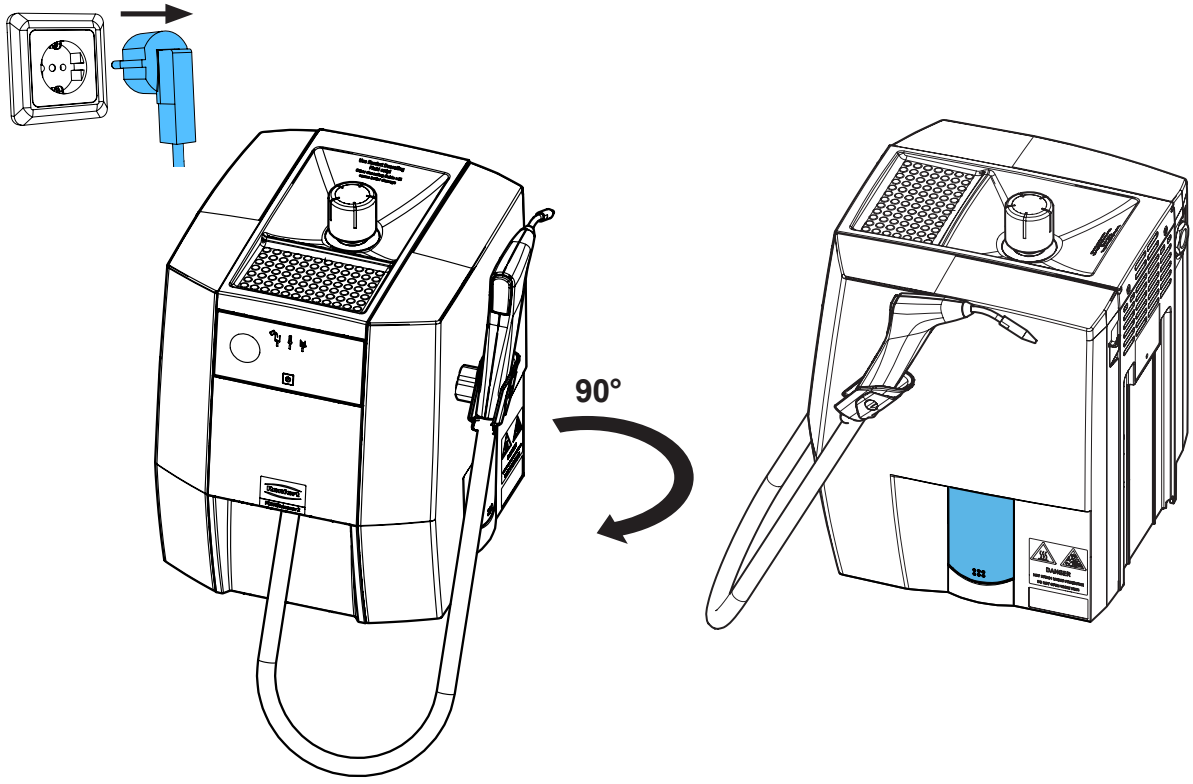

21-6925 07112024

2.

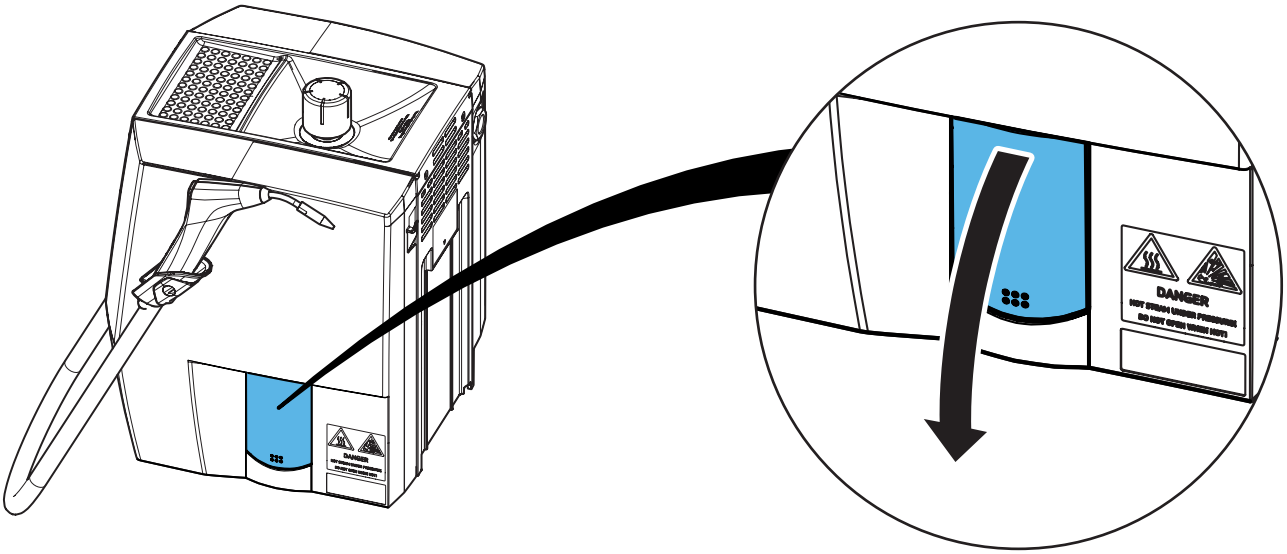

3.

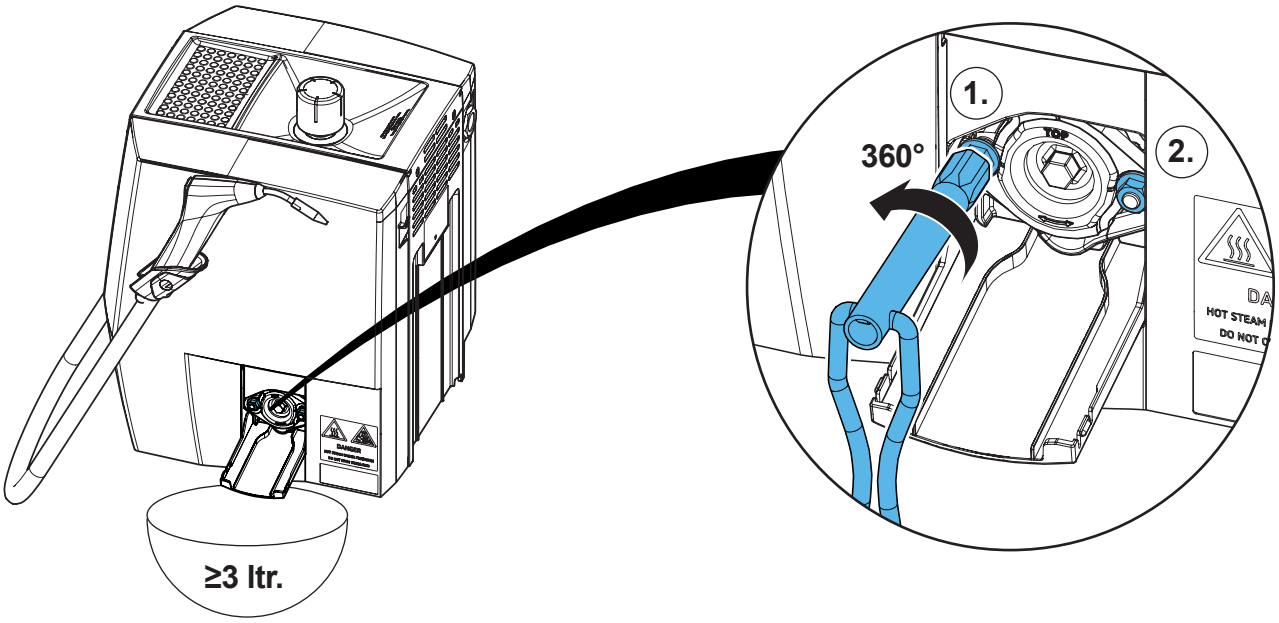

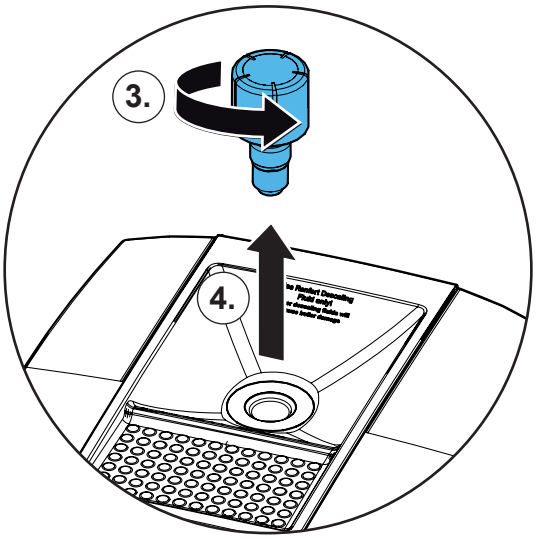



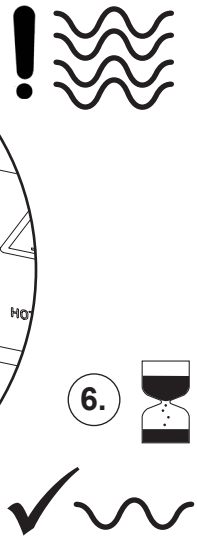

4.



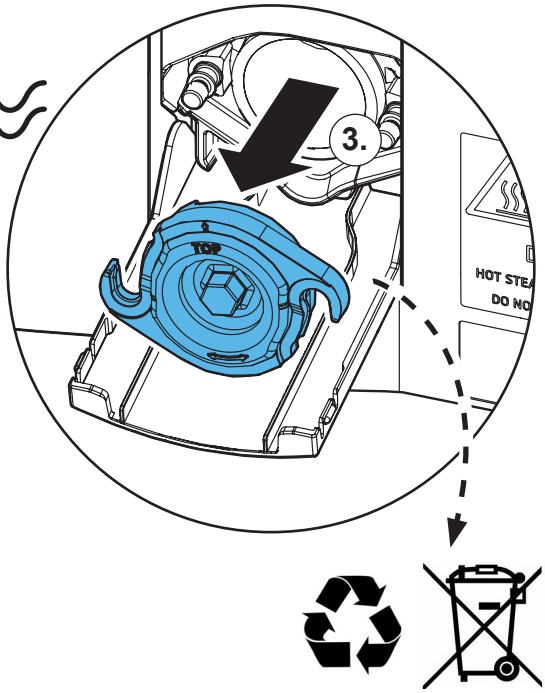

5.

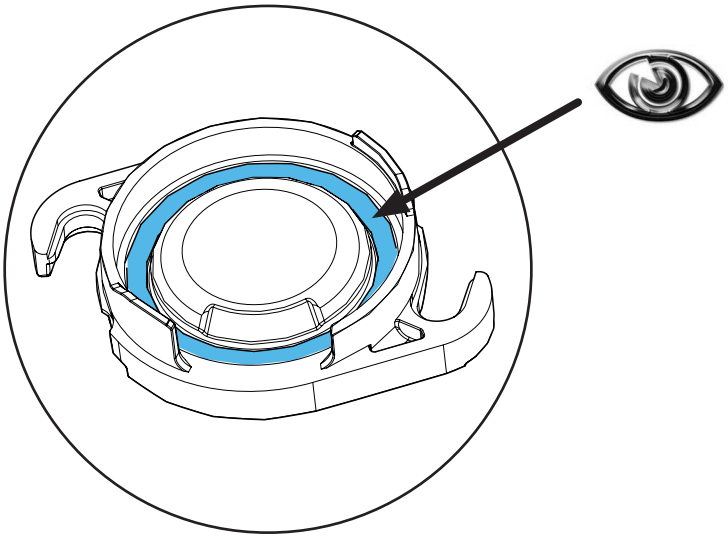

6.

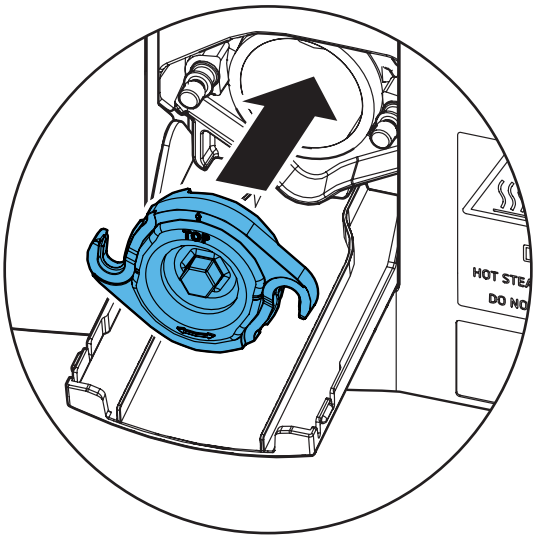

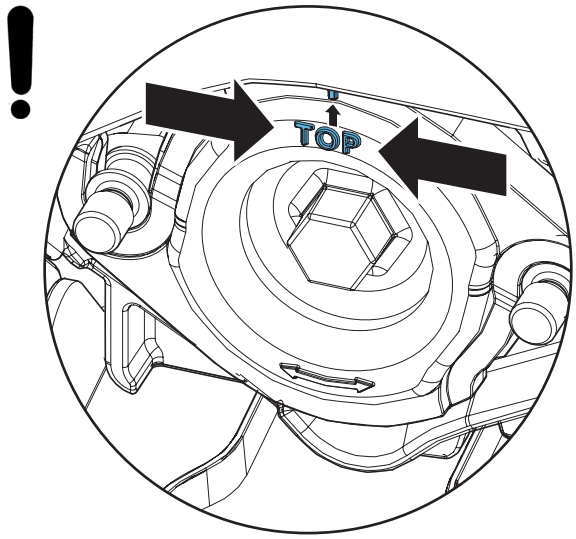

7.



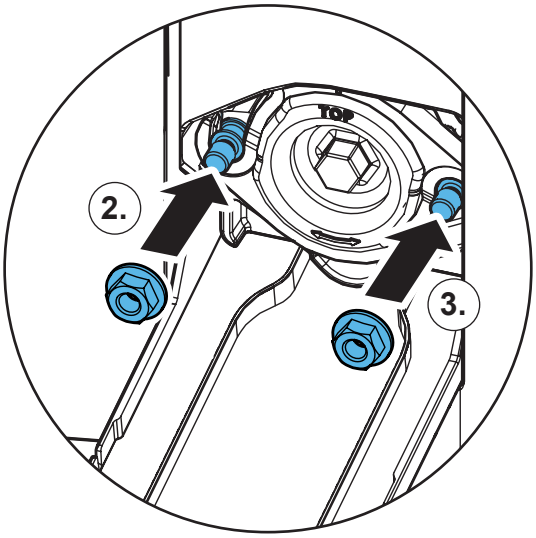

8.

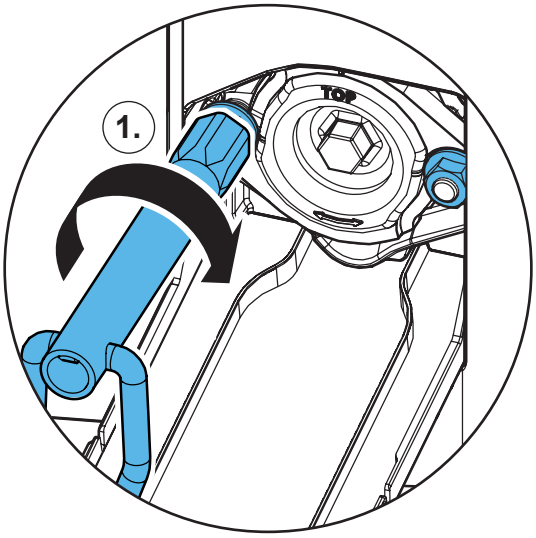

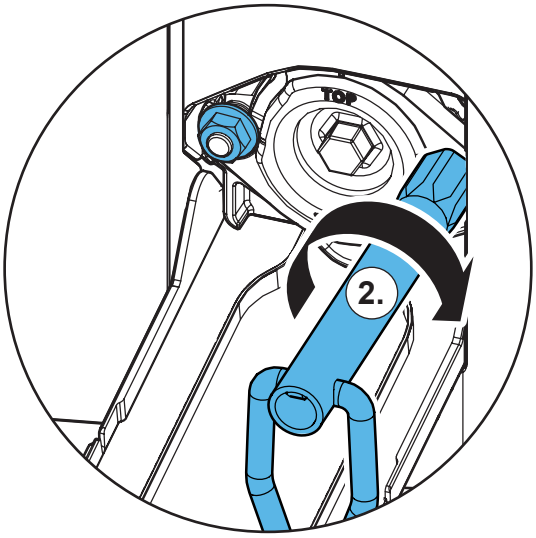

9.



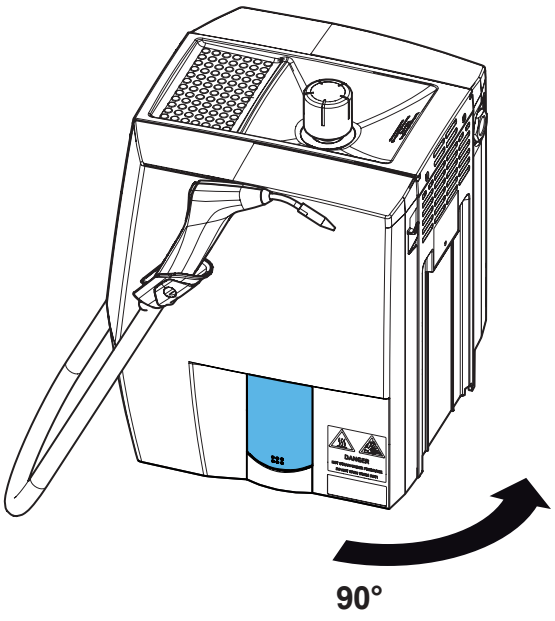

Montageanleitung • Assembly Instruction • Instruction d'installation Istruzioni l'istallazione • Instrucciones de montaje • Руководство по монтажу

90003 3705

Werkzeug (Steckschlüssel) • Tool (socket wrench) • Outil (clé à douille) • Utensile (chiave a bussola) • Herramienta (llave de vaso) • Инструмент (торцевой ключ)

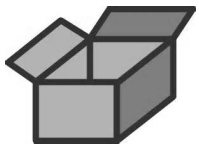

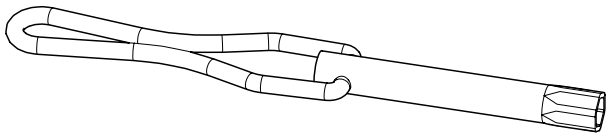

1.

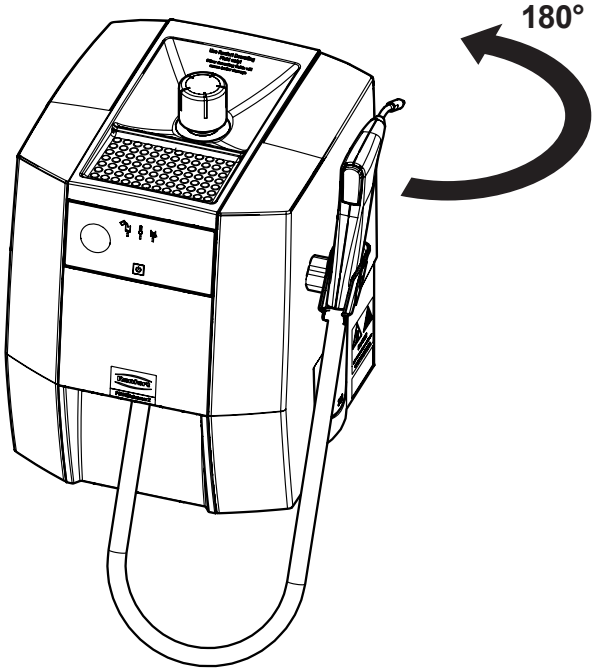

2.

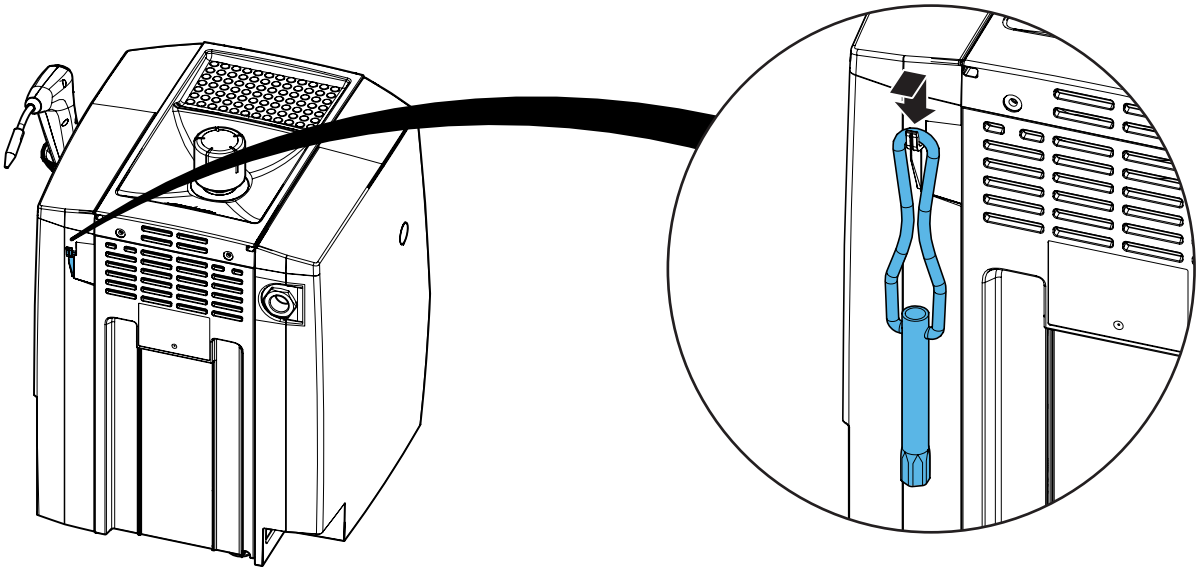

21-6925 07112024

Montageanleitung • Assembly Instruction • Instruction d'installation Istruzioni l'istallazione • Instrucciones de montaje • Руководство по монтажу

90002 1070

Dichtungssatz • Set of seals • Jeu de joints d'étanchéité • Set di guarnizioni • Juego de anillos de sellado • Комплект прокладок

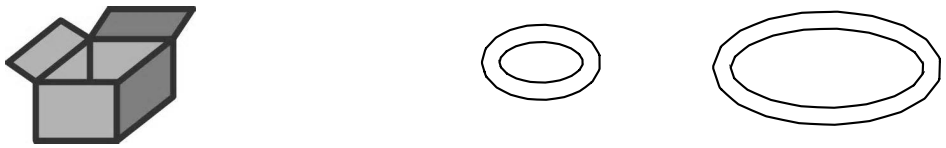

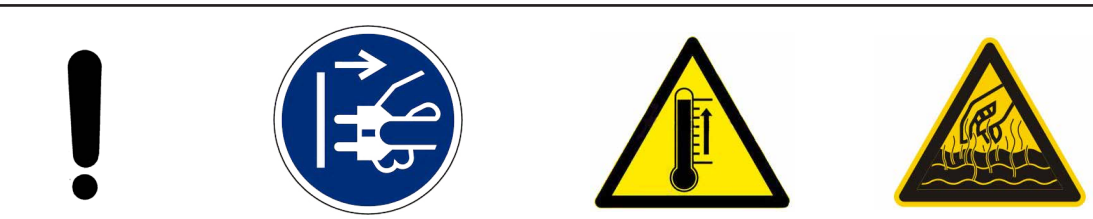

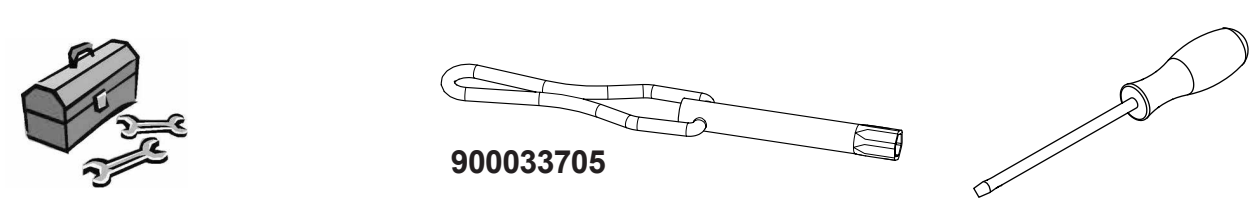

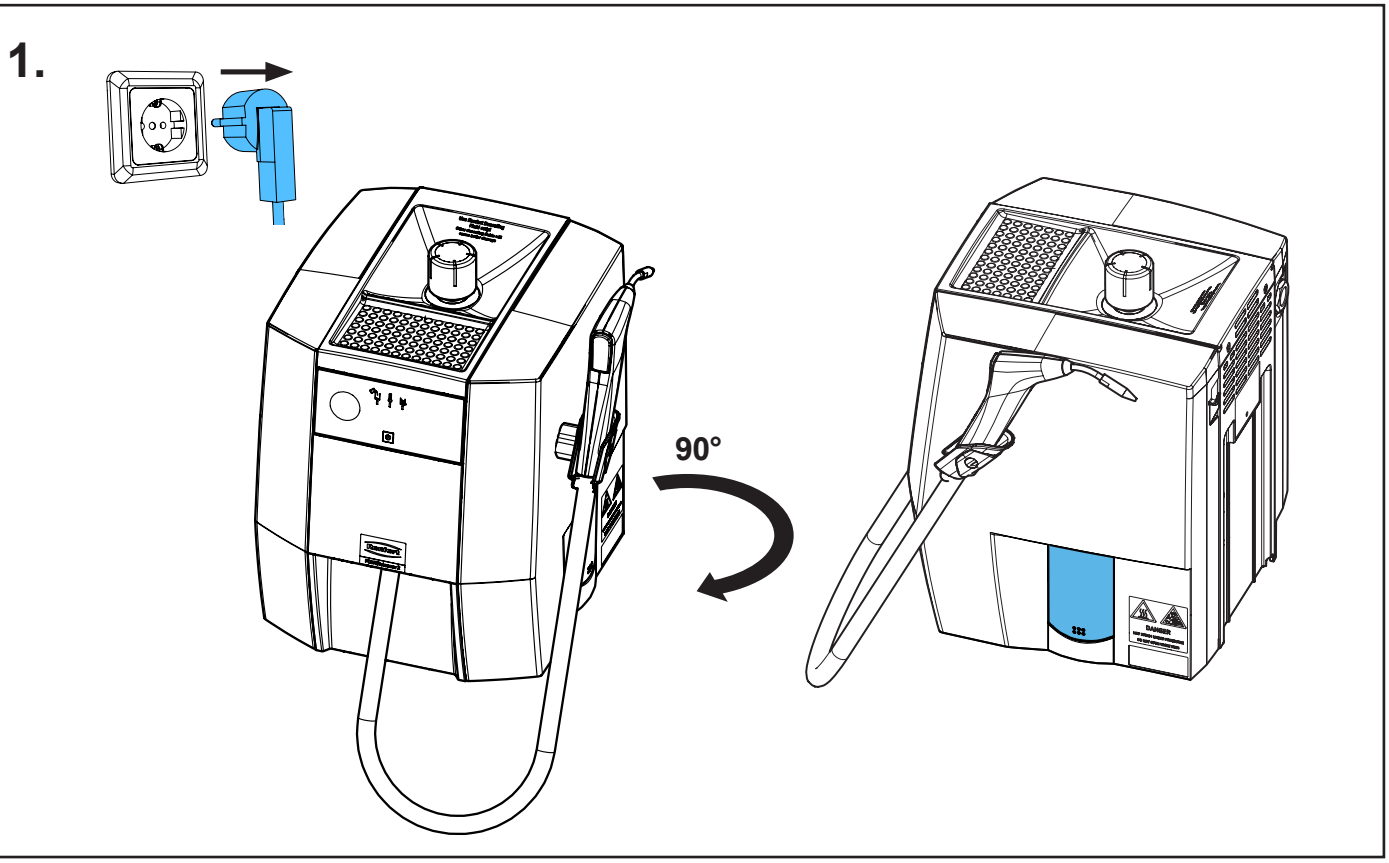

21-6925 07112024

2.

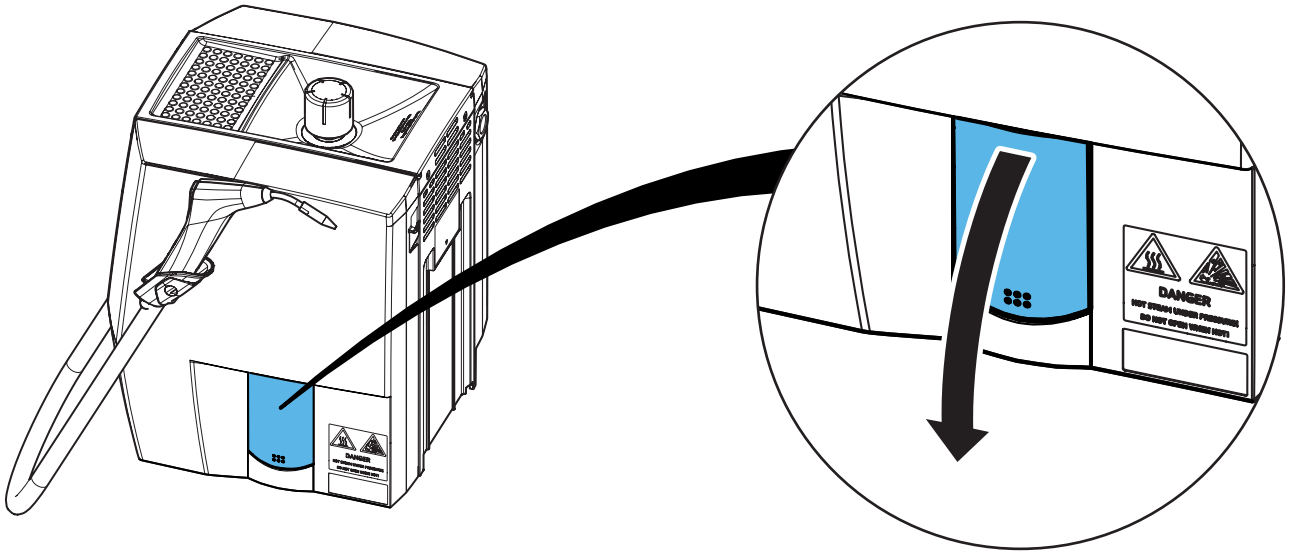

3.

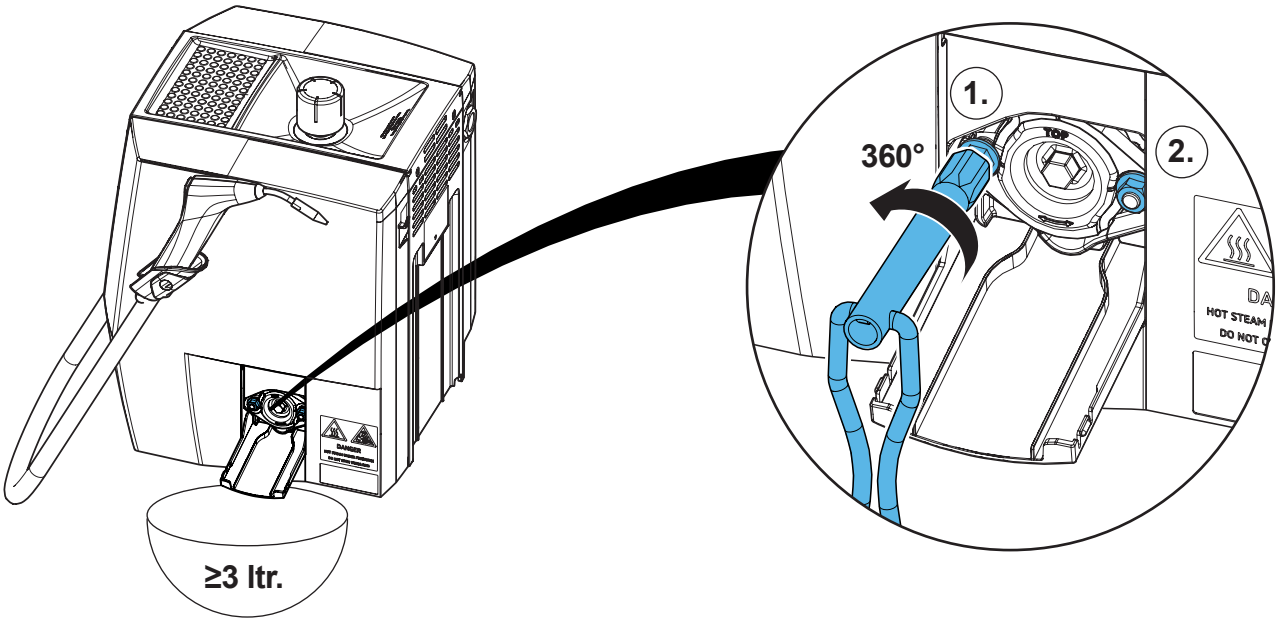

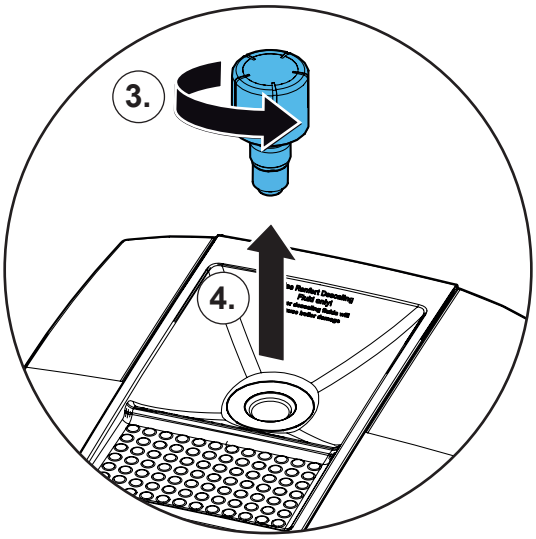

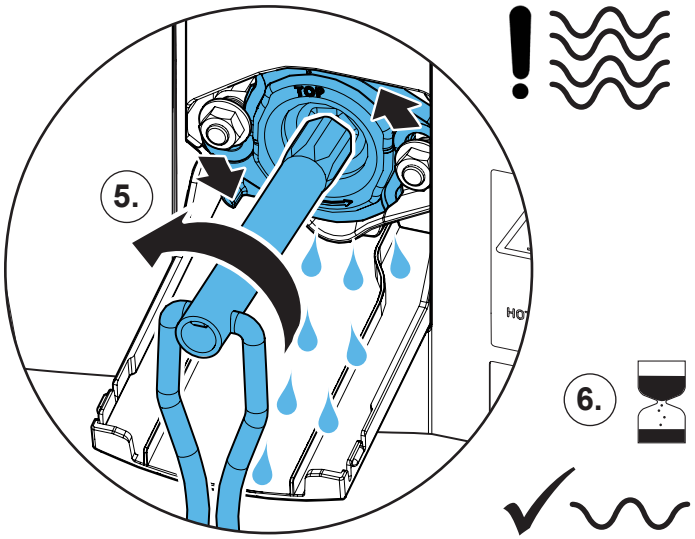

4.

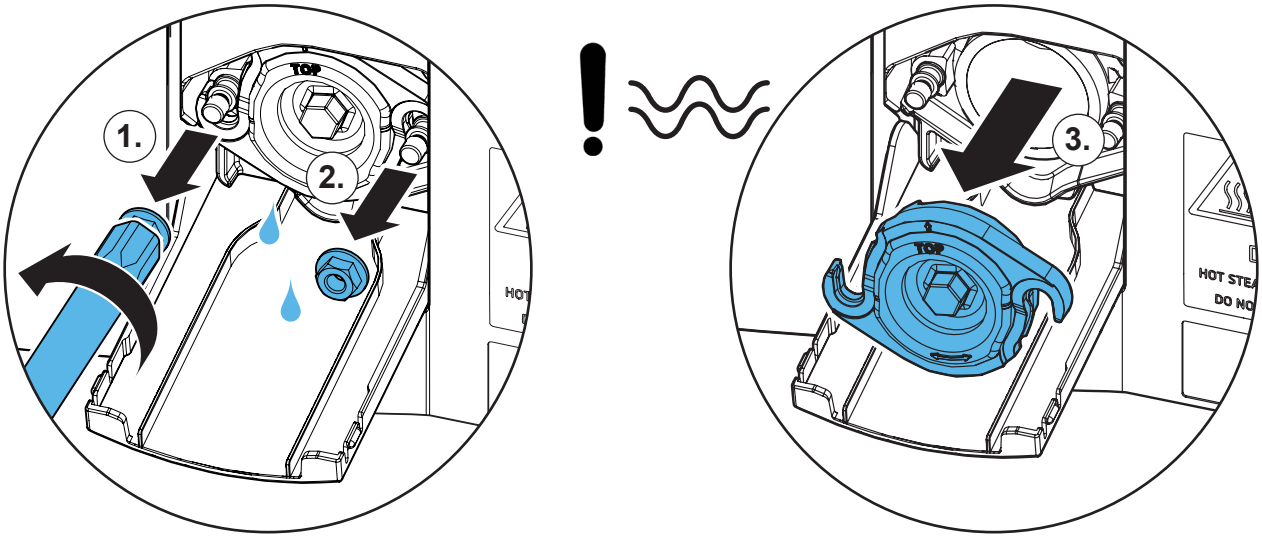

5.

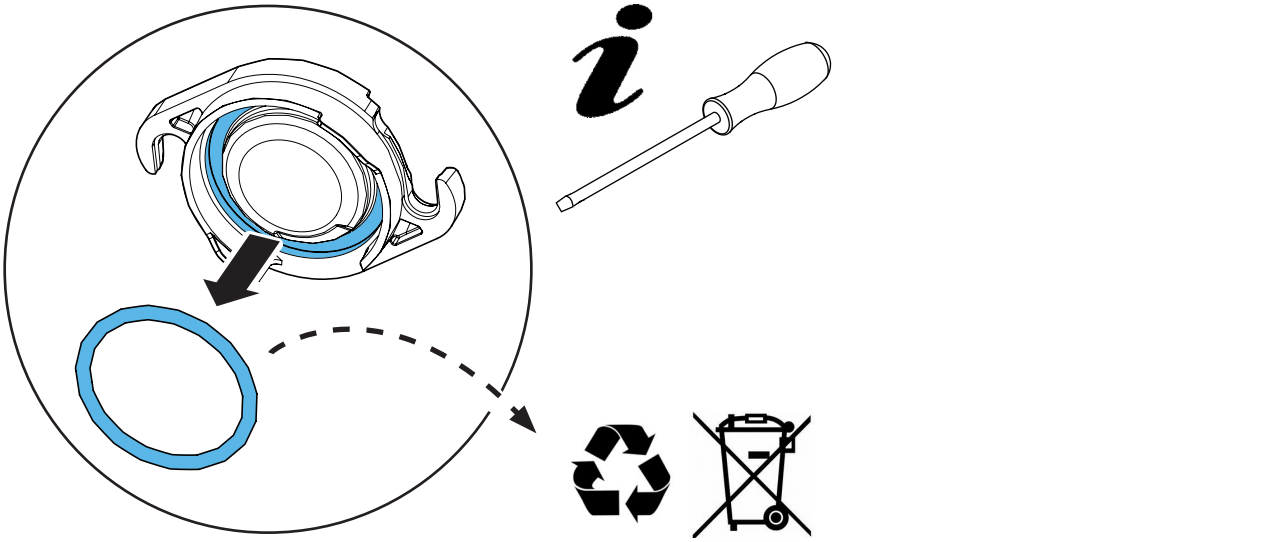

6.

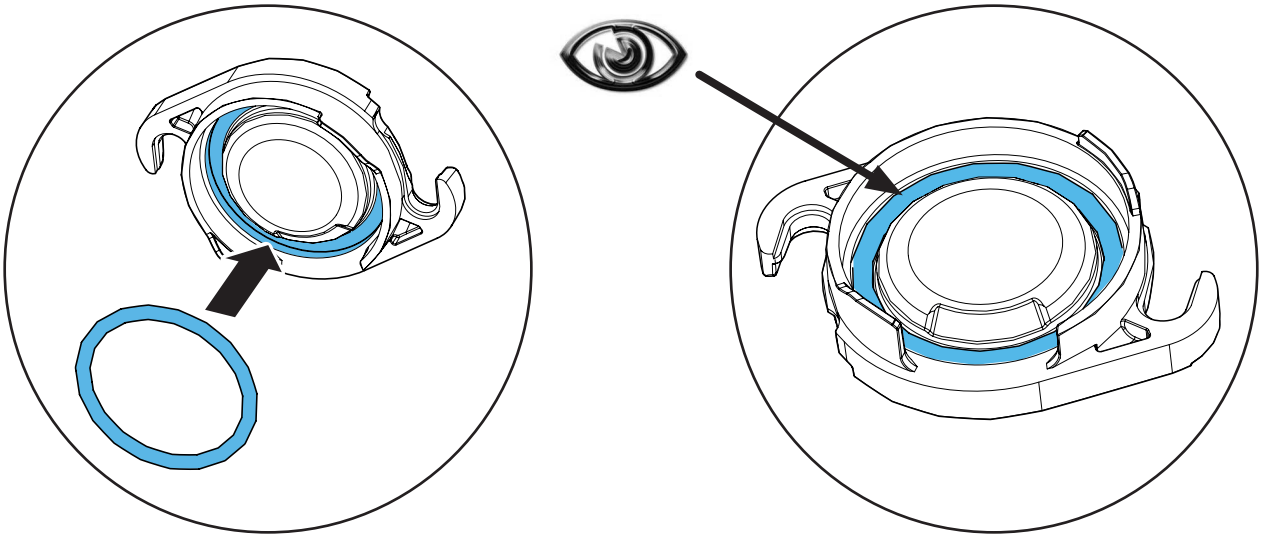

7.

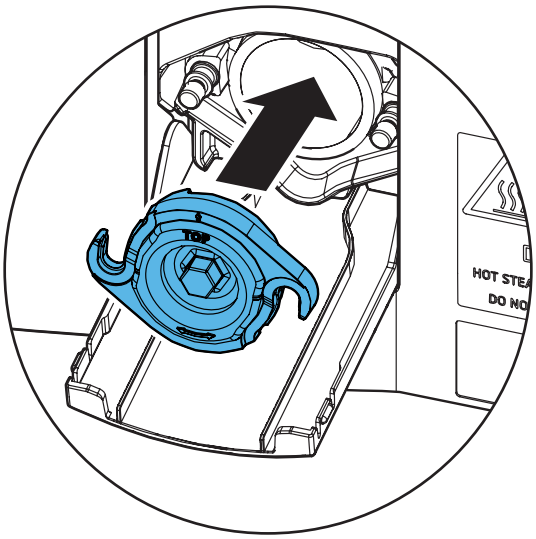

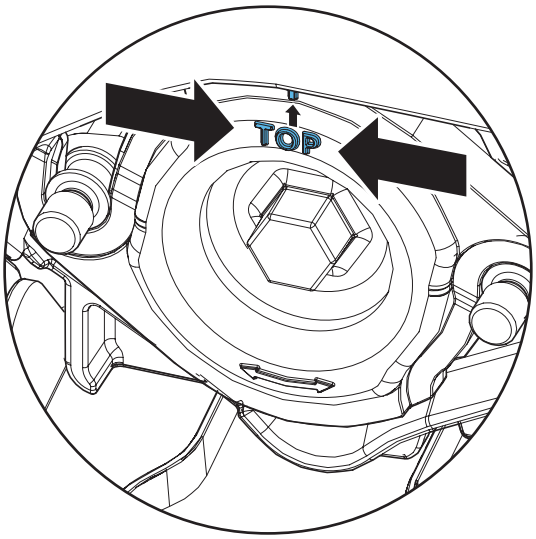

8.



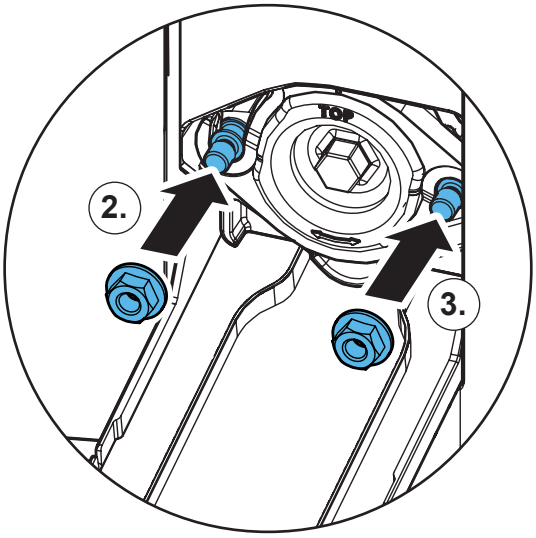

9.

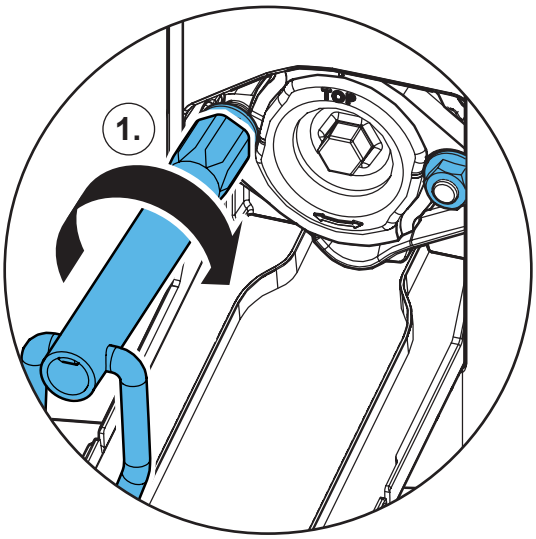

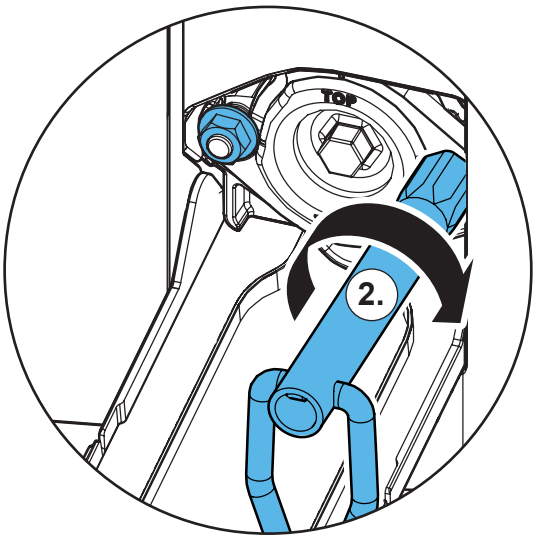

10.



11.

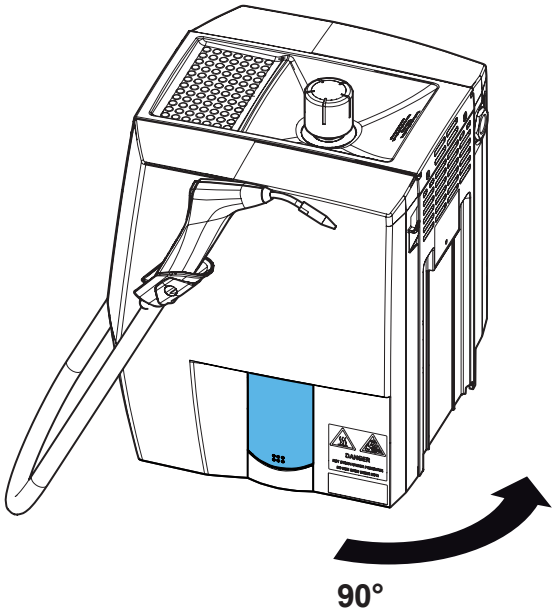

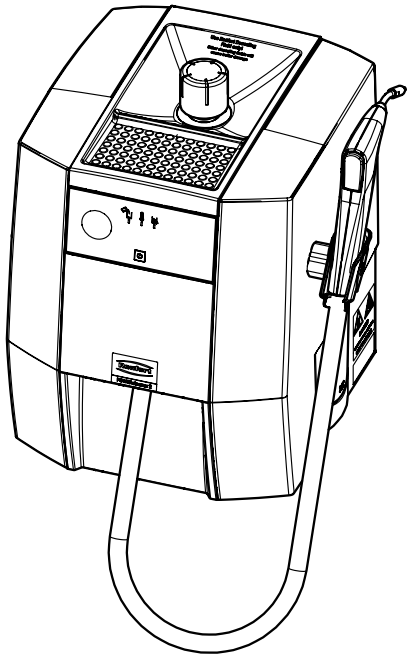

12.

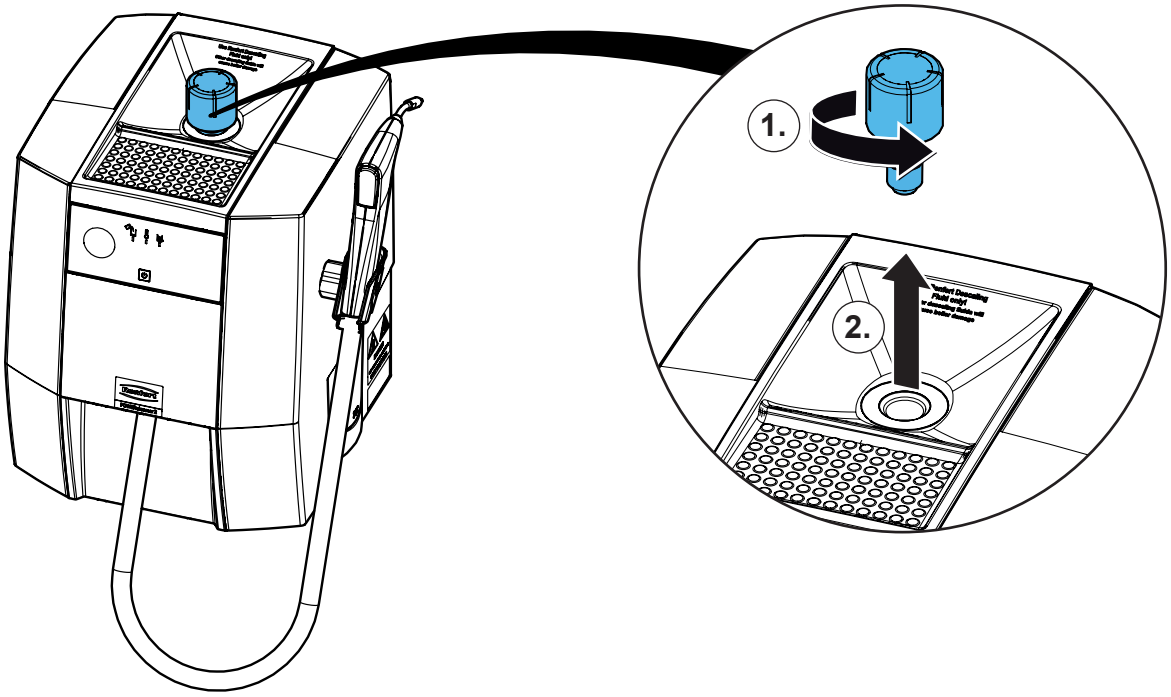

13.

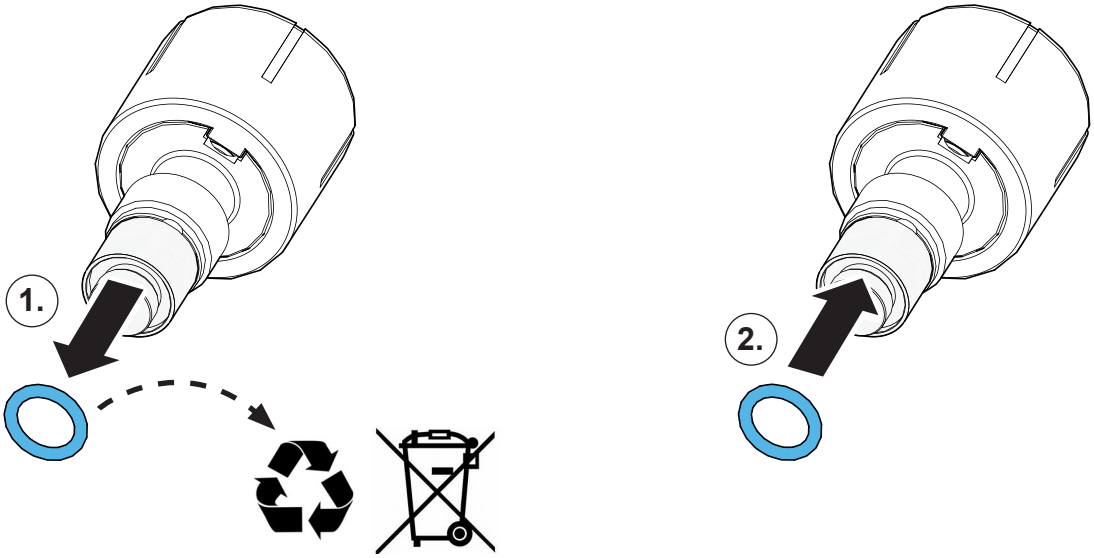

14.

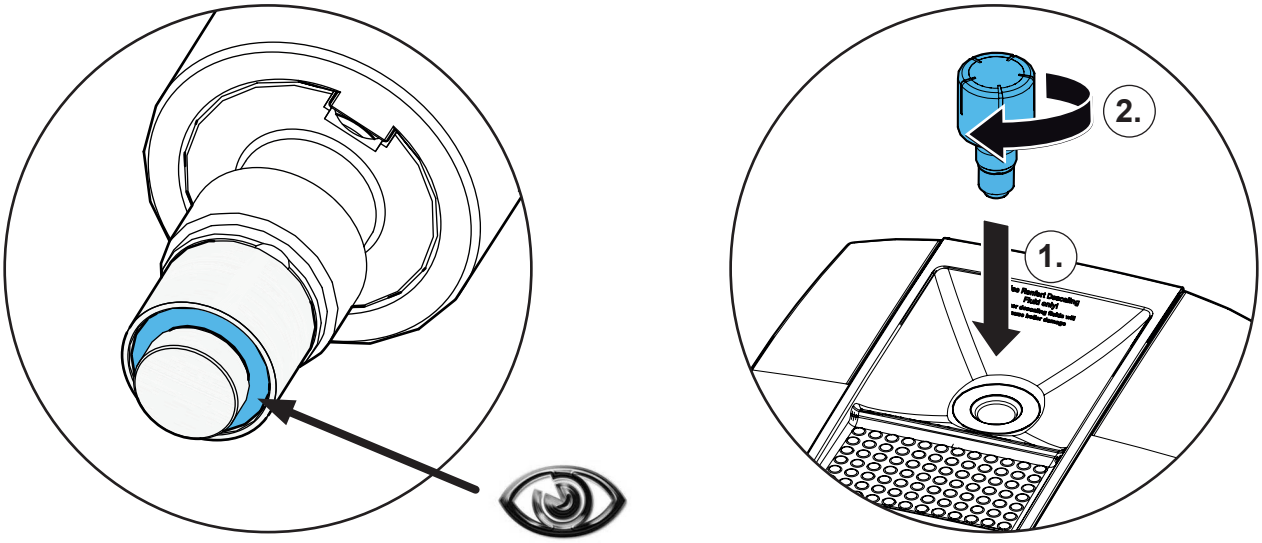

Montageanleitung • Assembly Instruction • Instruction d'installation Istruzioni l'istallazione • Instrucciones de montaje • Руководство по монтажу

90003 7875

Magnetventil Dampf • Solenoid valve steam • Électrovanne vapeur • Elettrovalvola vapore • Electroválvula vapor • Электромагнитный клапан подачипара

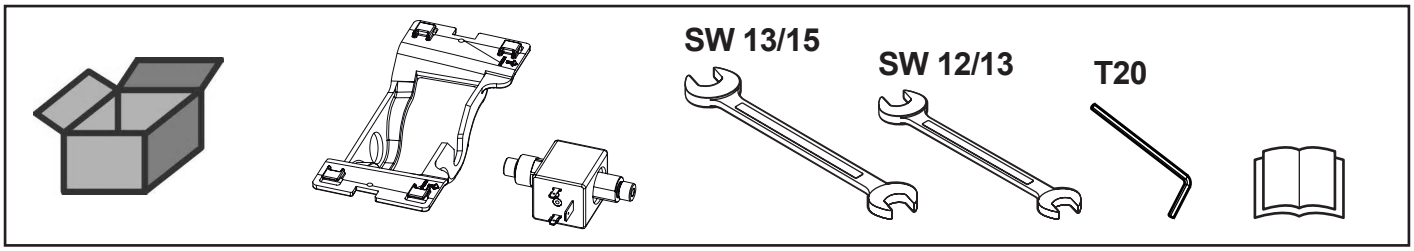

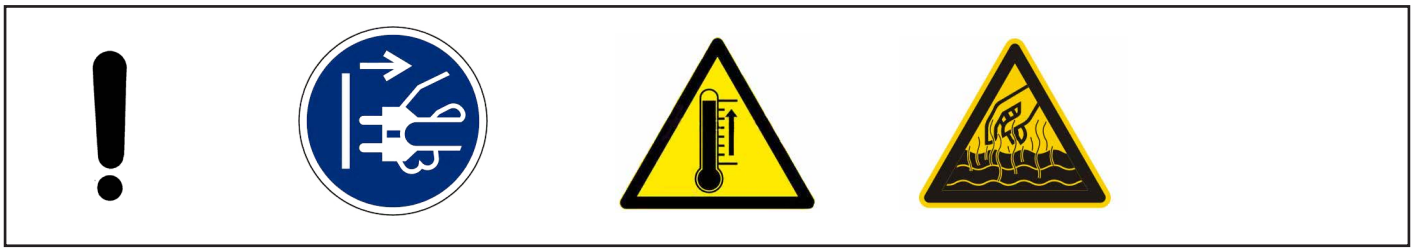

1.

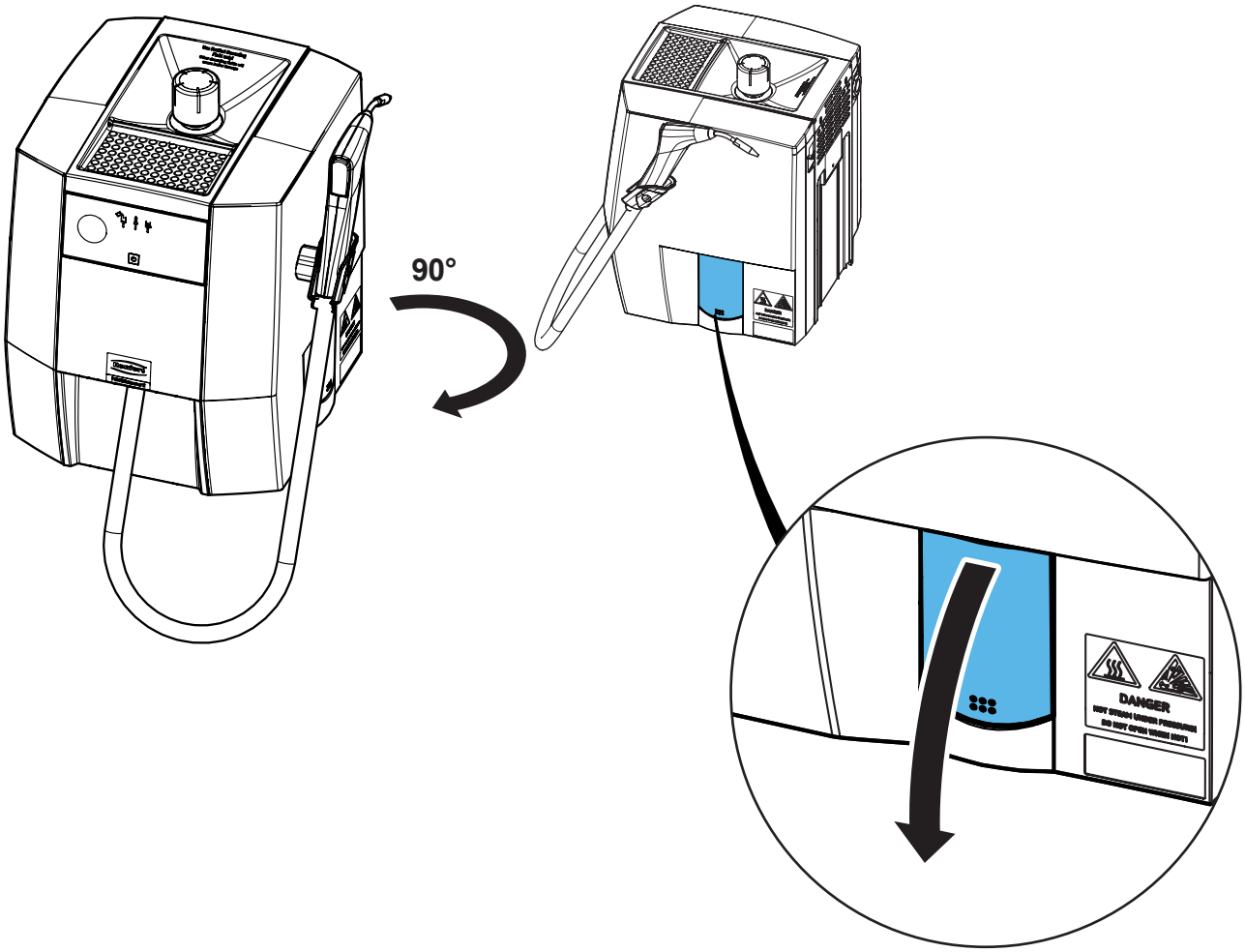

21-6925 07112024

3.

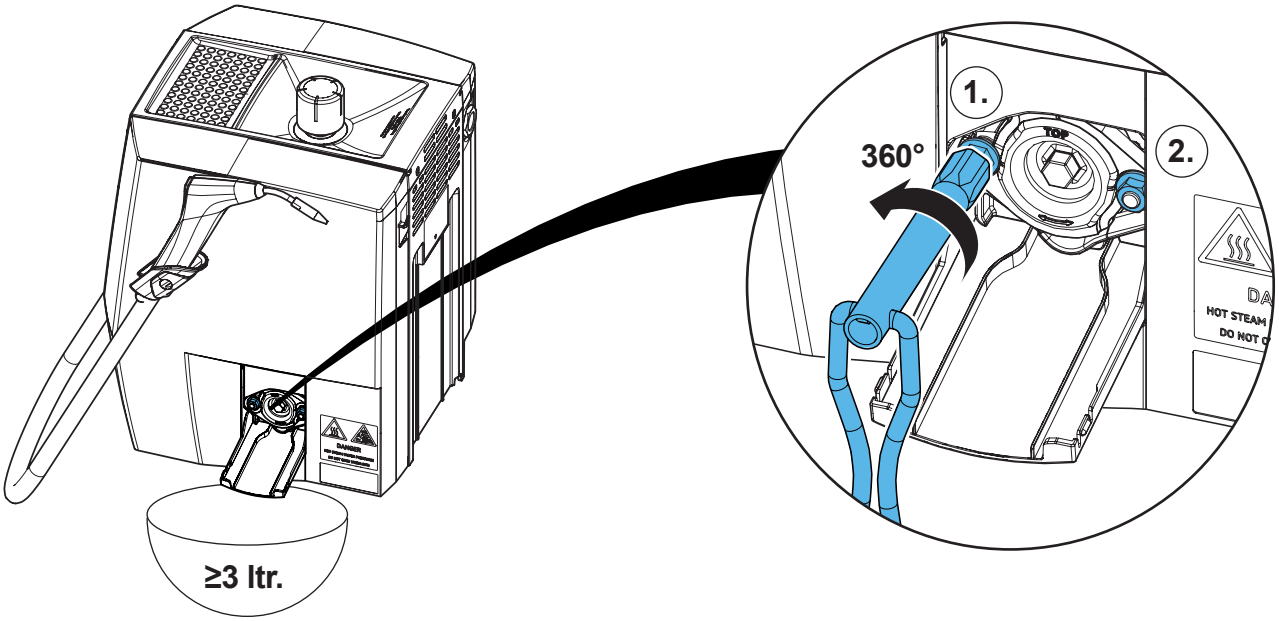

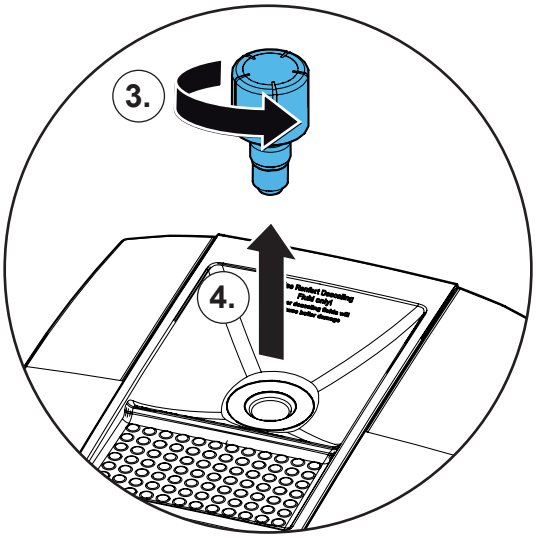

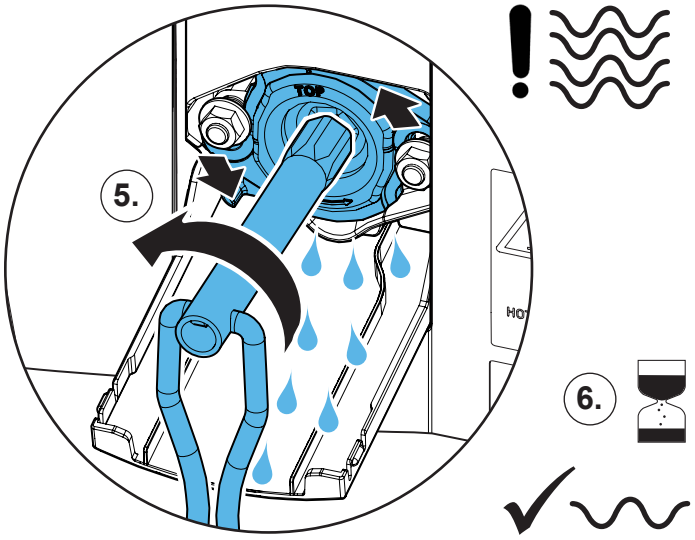

4.



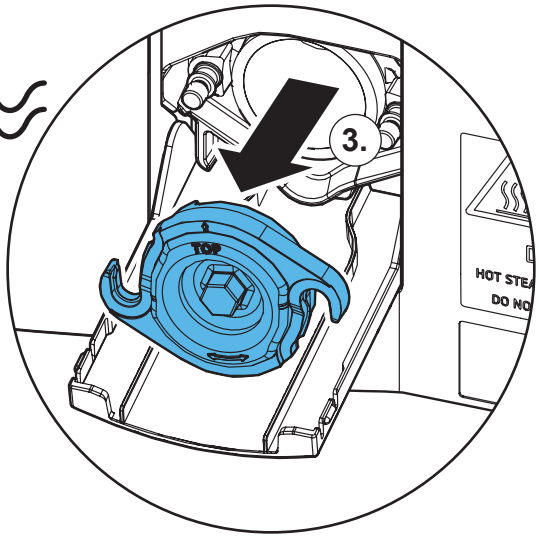

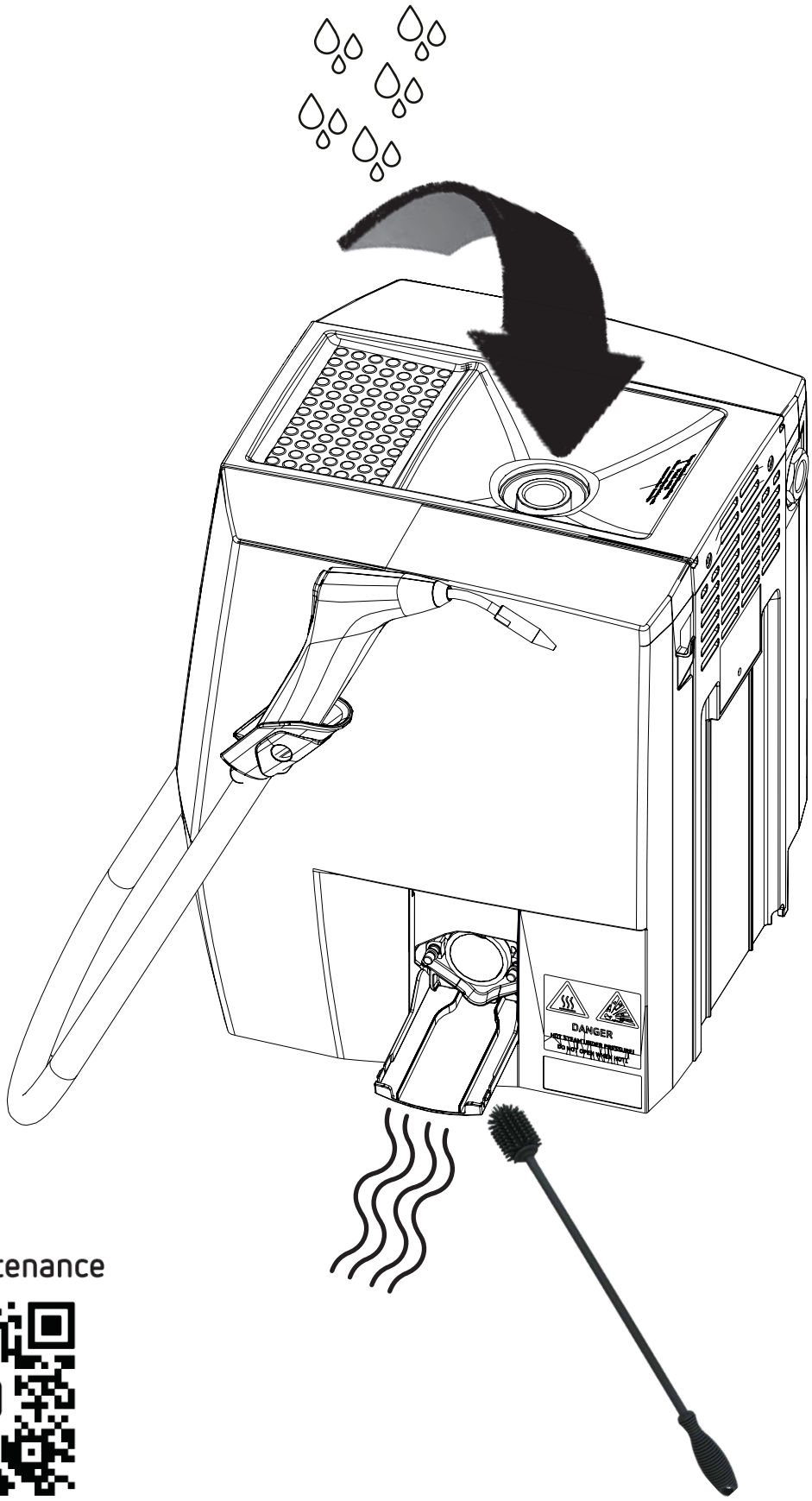

Easy Maintenance

Kap. / Ch. 6.3

2.

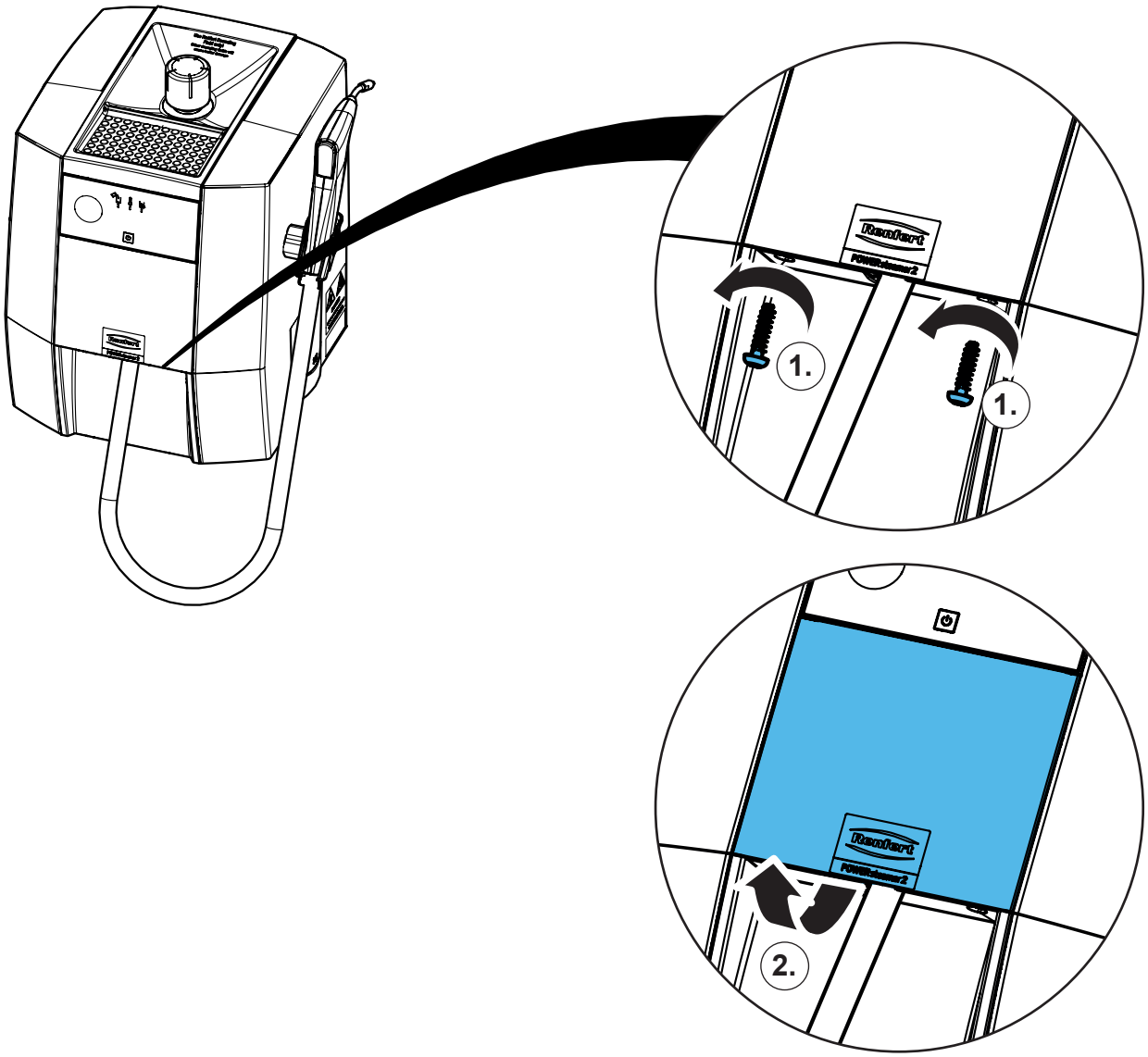

3.

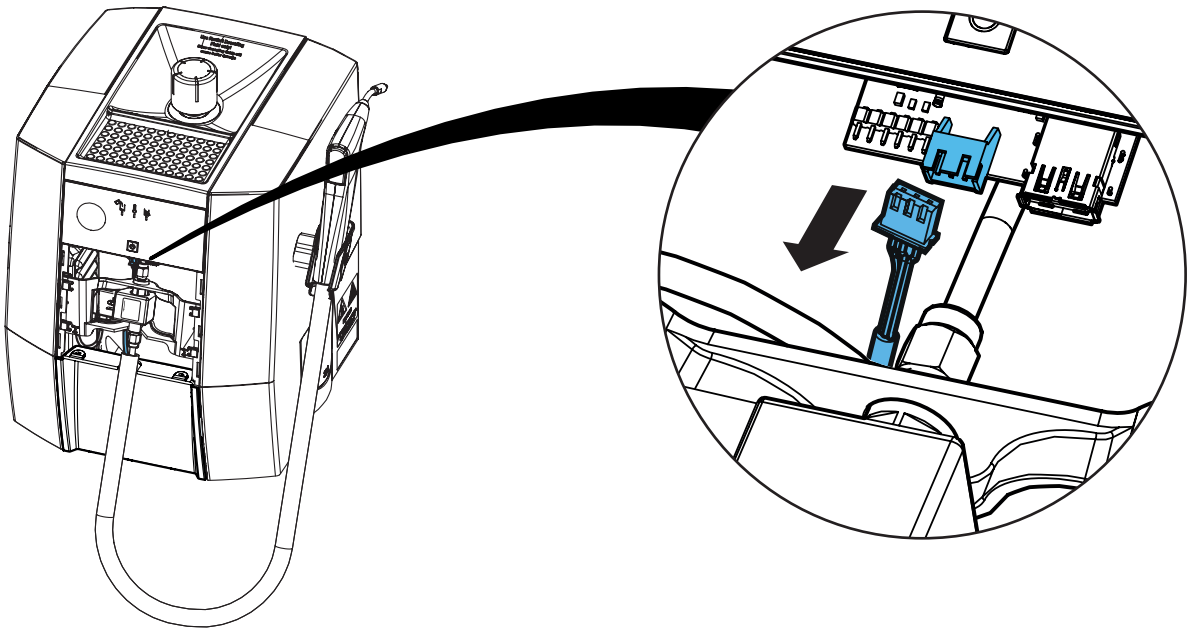

4.

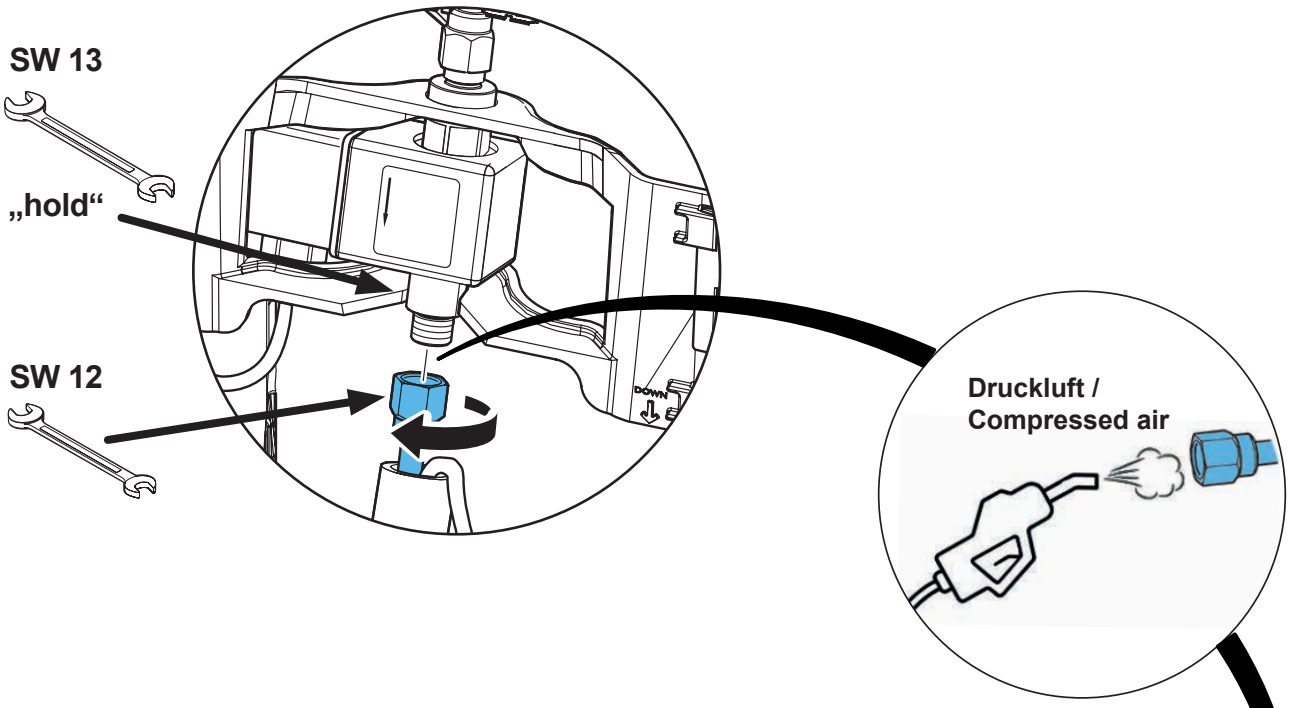
SW 13
„hold“
SW 12
Druckluft /
Compressed air

5.

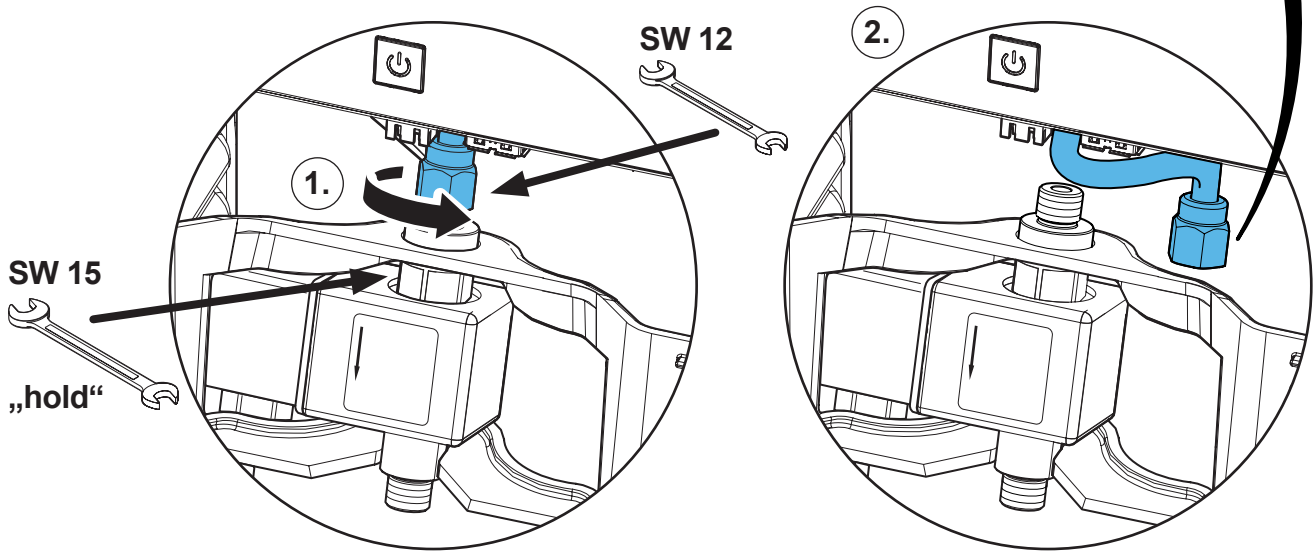
SW 12
2.
1.
SW 15
„hold“

6.

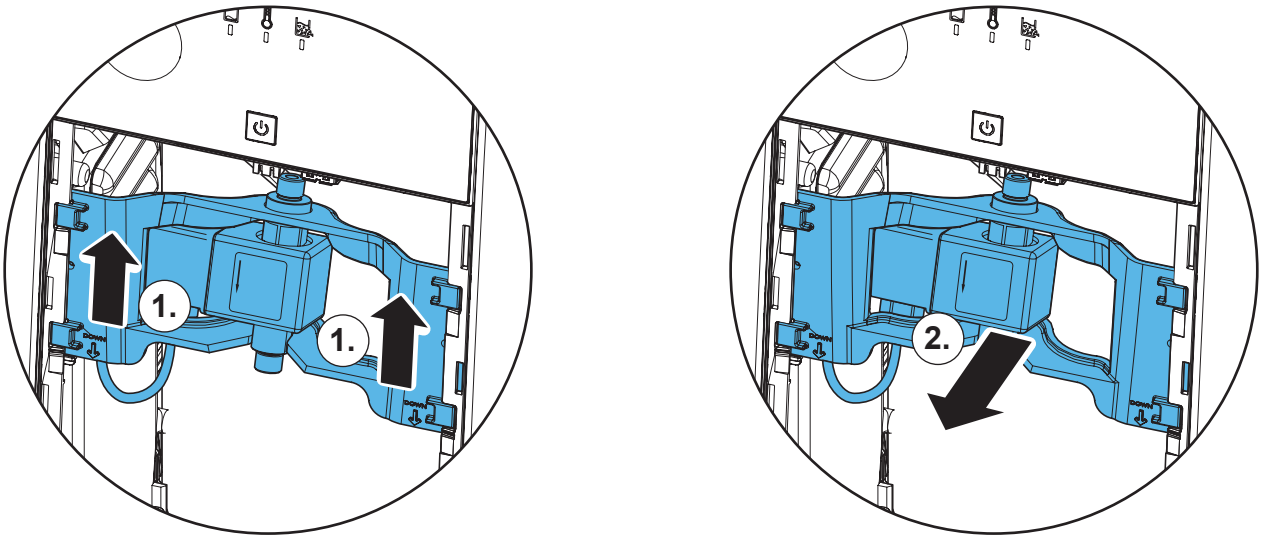
1.
1.
2.

7.

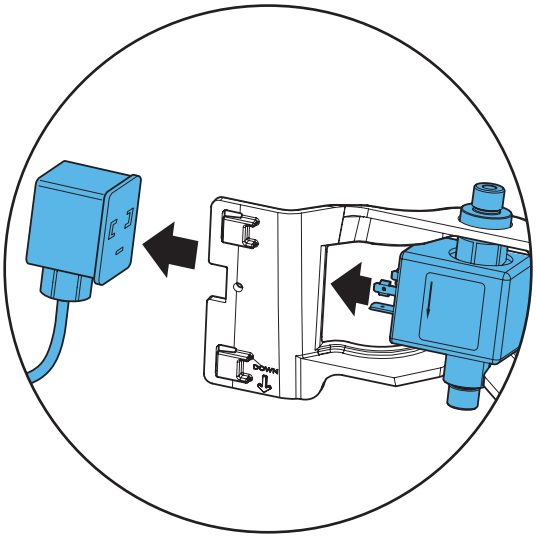

8.

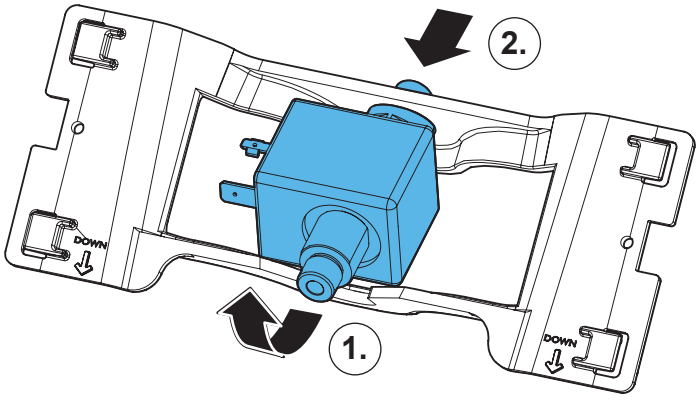

9.

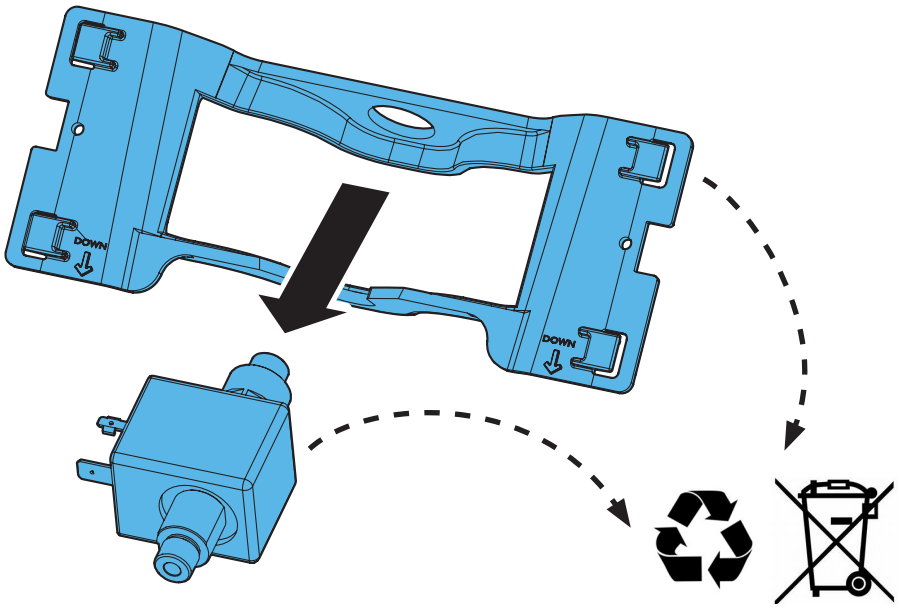

10.

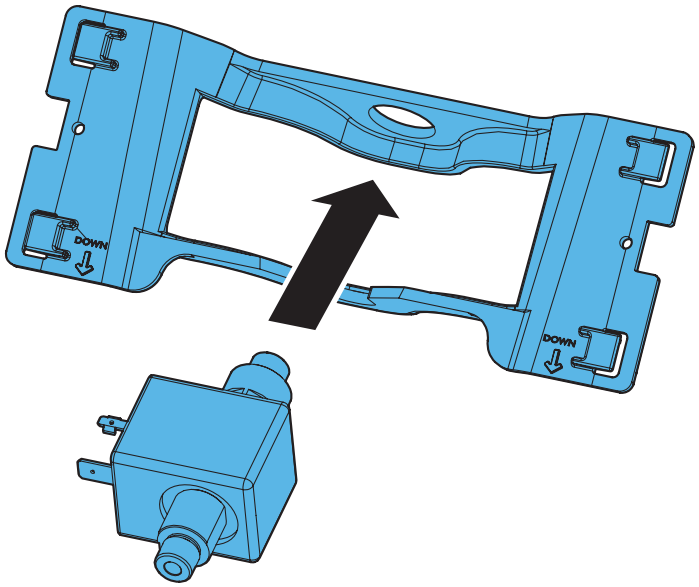

11.

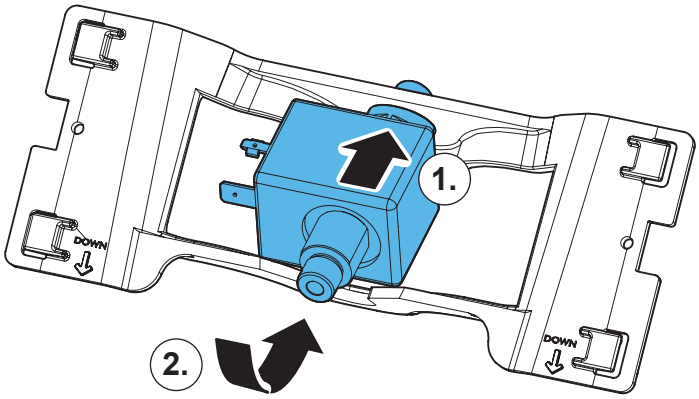

12.

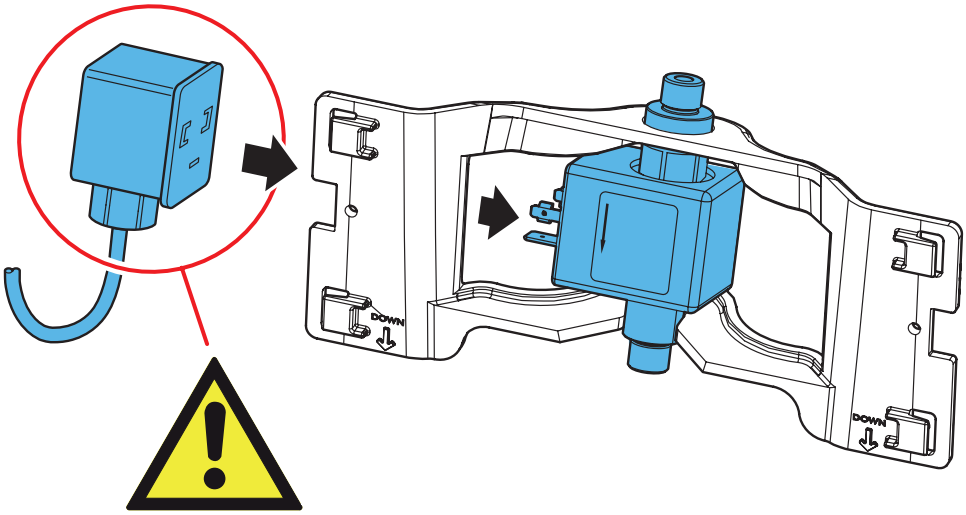

13.

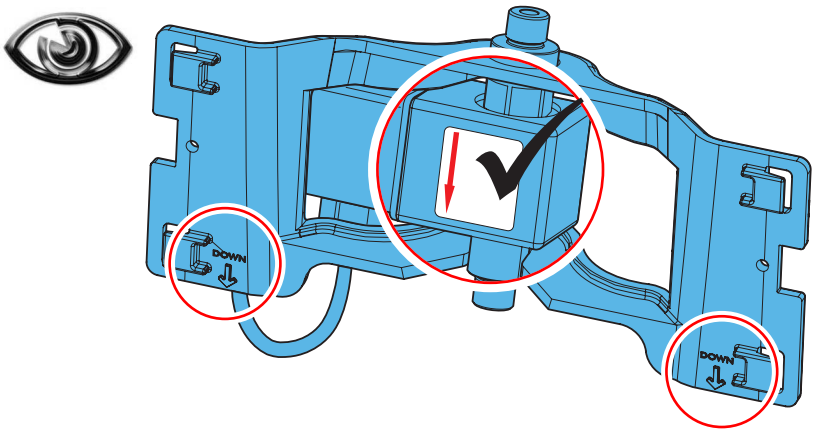

14.

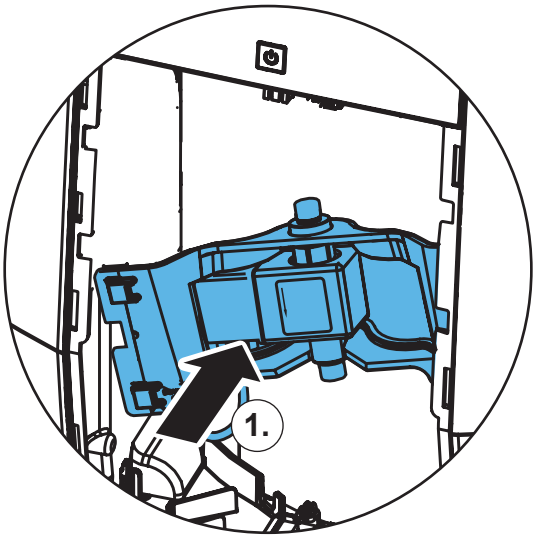

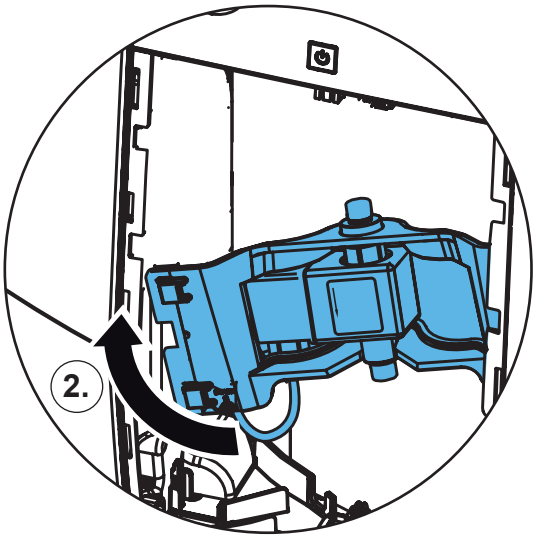

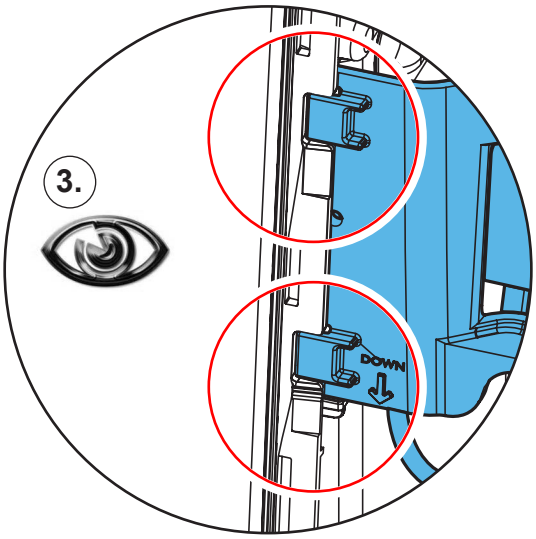

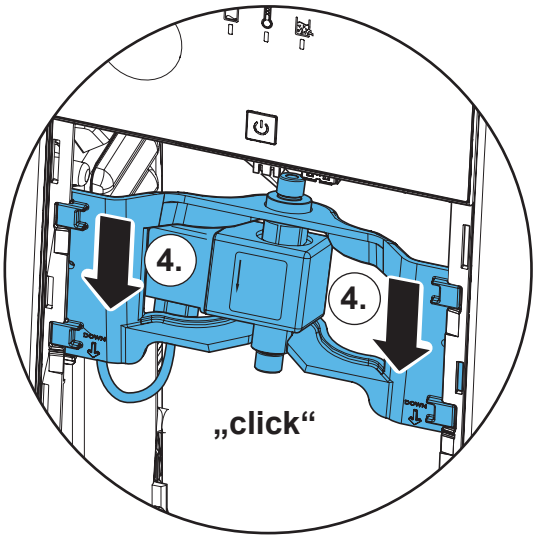

15.



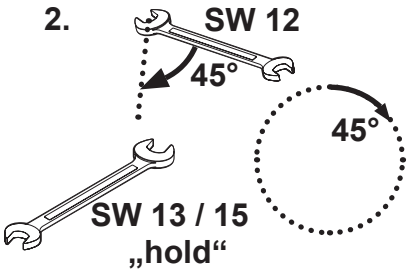

Video

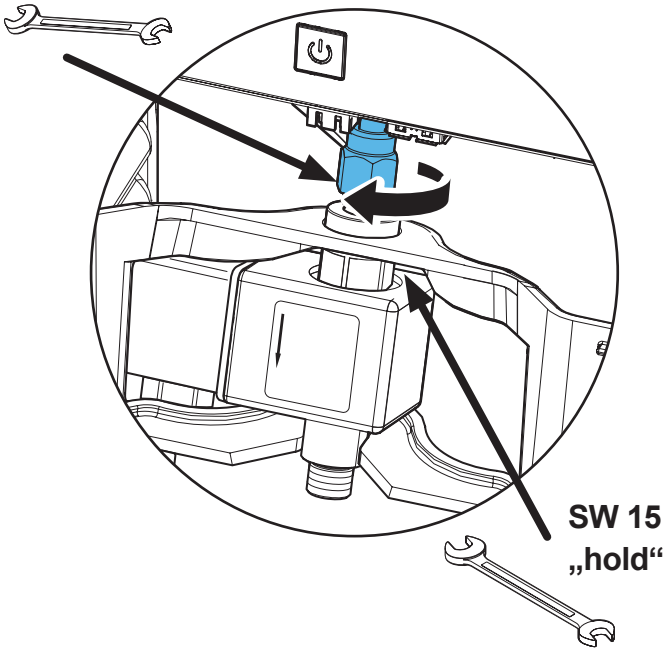

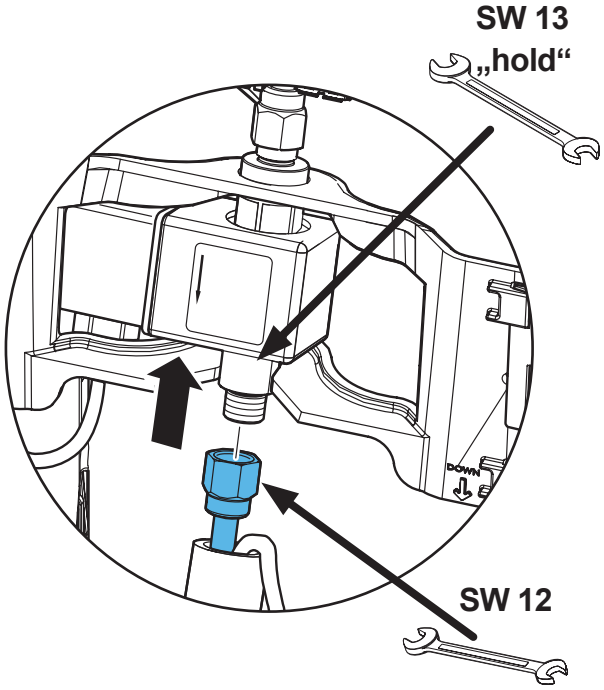

16.

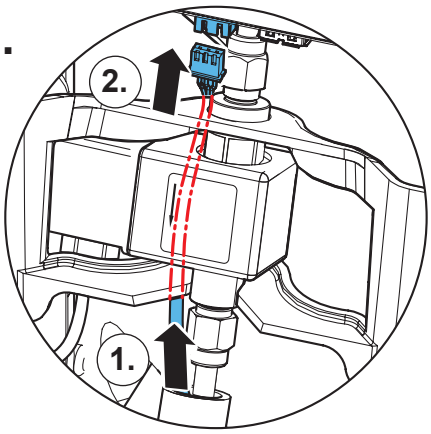

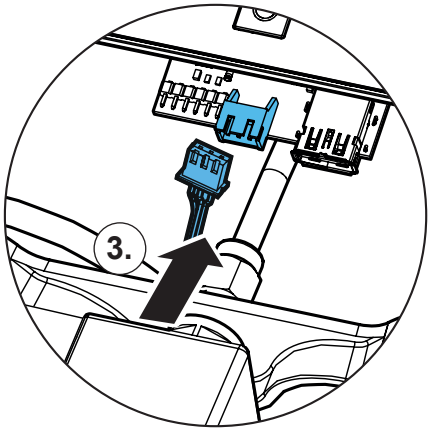

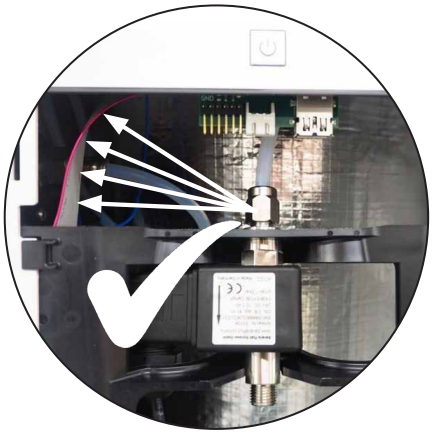

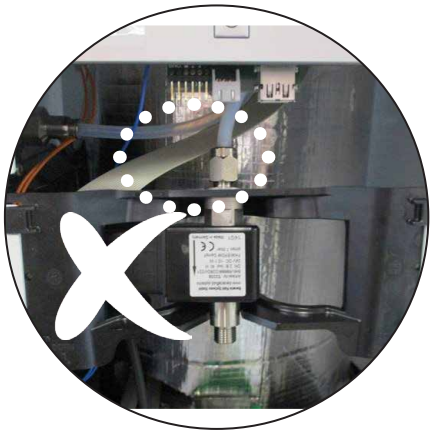

17.

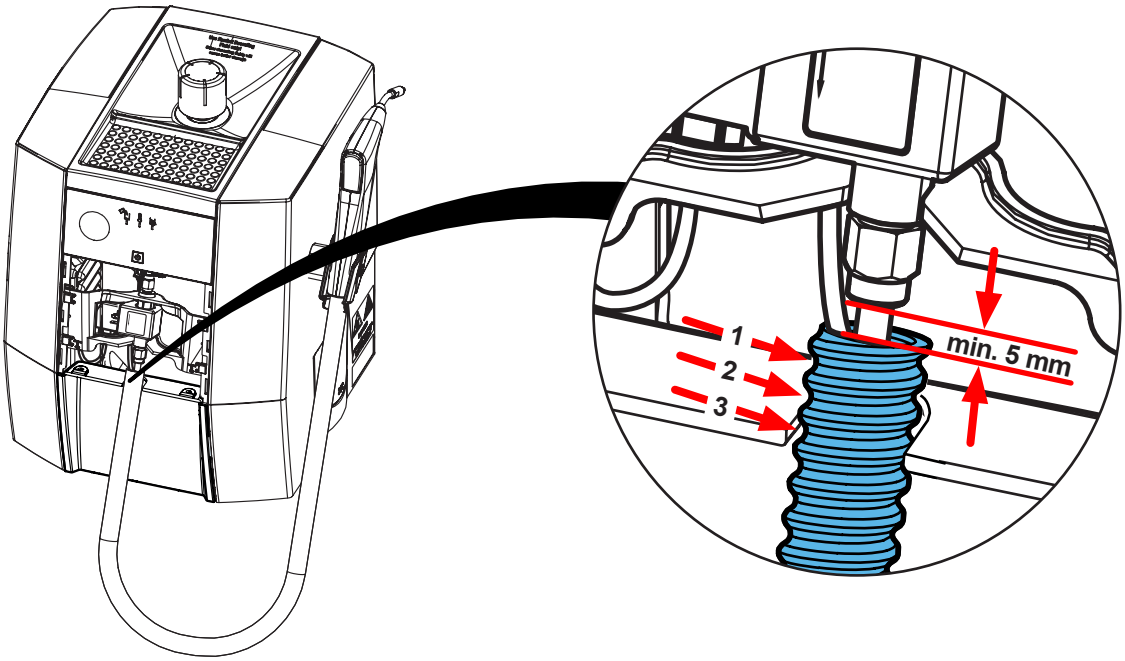

18.

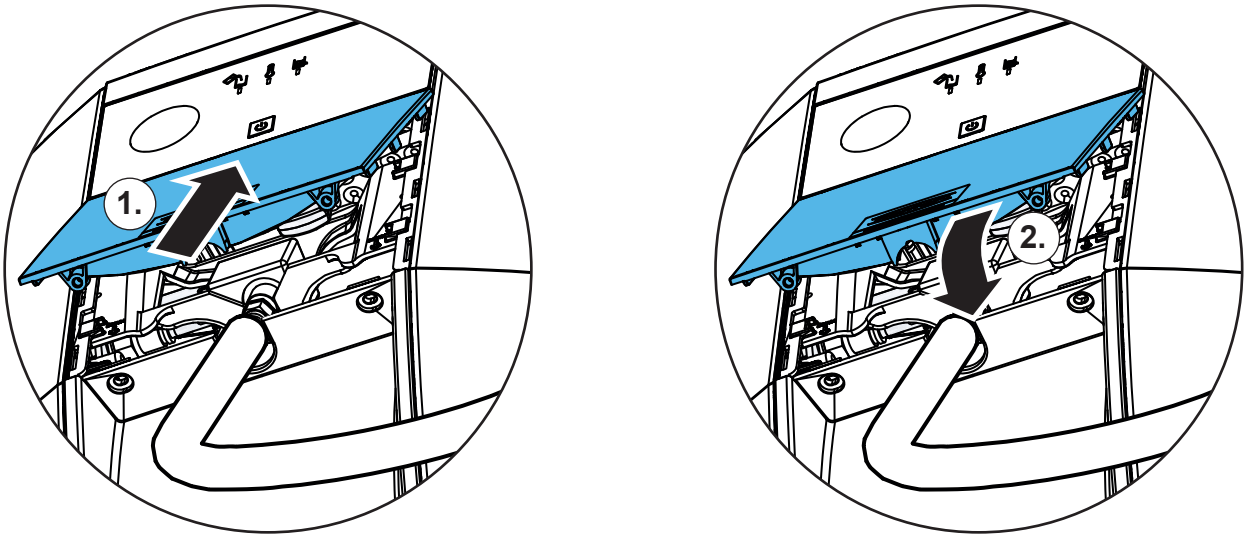

19.

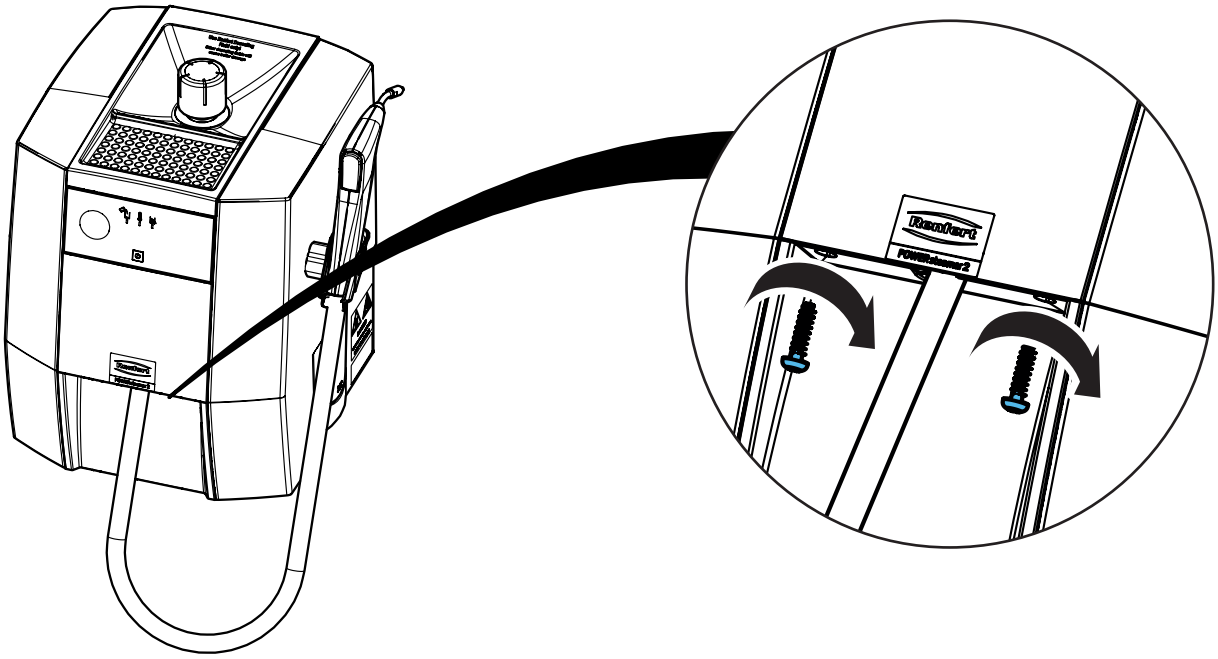

Renfert

making work easy

Montageanleitung • Assembly Instruction • Instruction d'installation Istruzioni l'istallazione • Instrucciones de montaje • Руководство по монтажу

90003 7874

Magnetventil Wasser • Solenoid valve water • Électrovanne eau • Elettrovalvola acqua • Electroválvula agua • Электромагнитный клапан воды

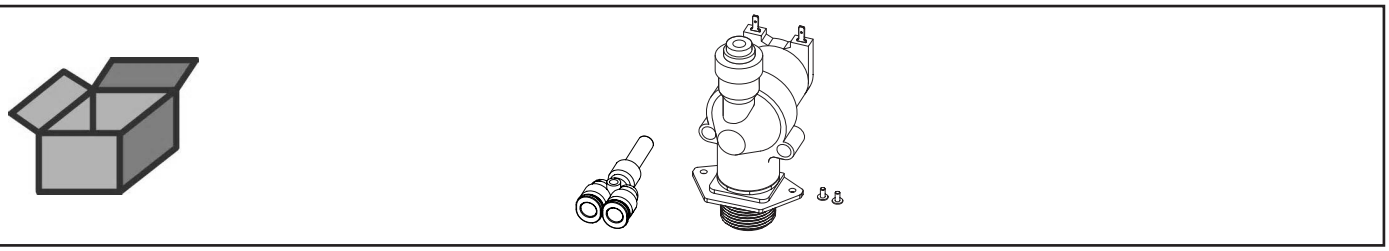

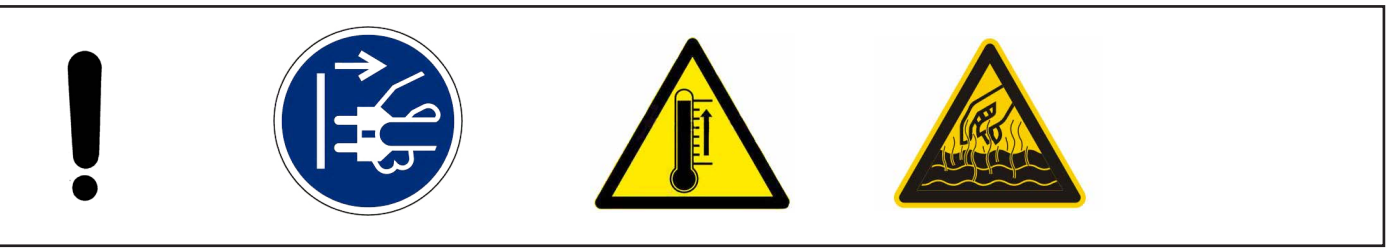

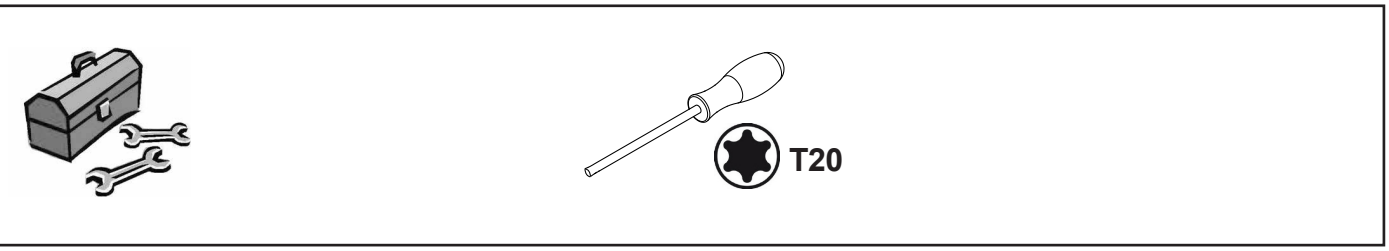

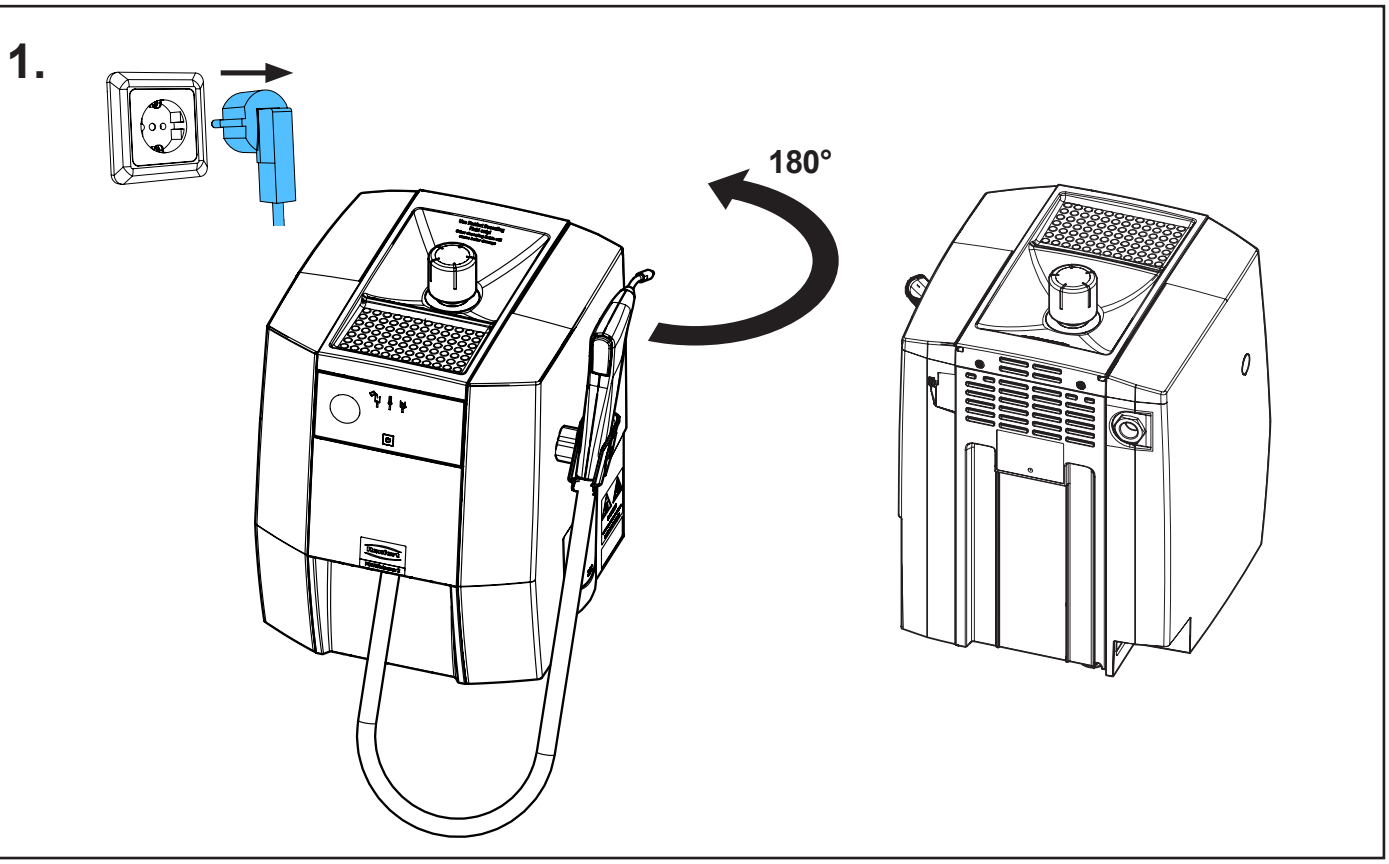

21-6925 07112024

2.

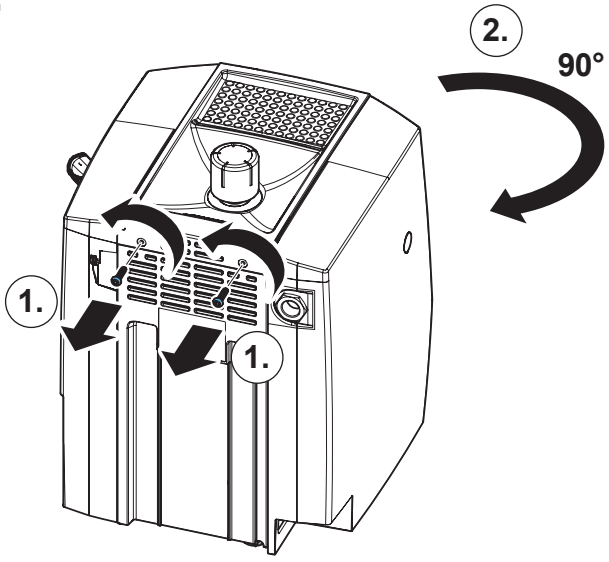

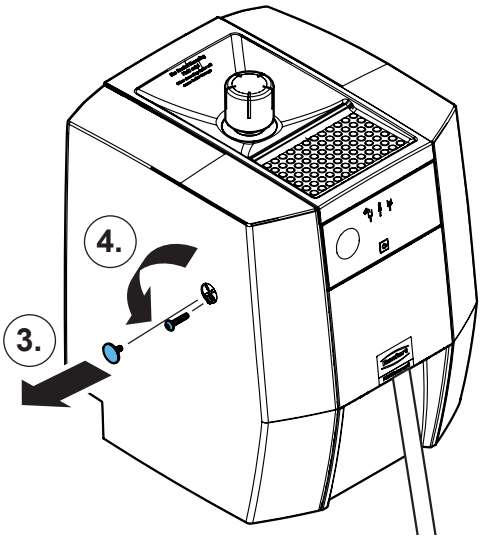

3.

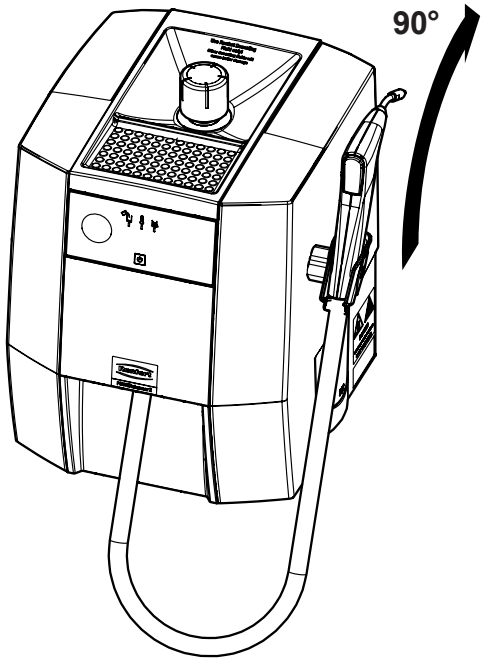

4.

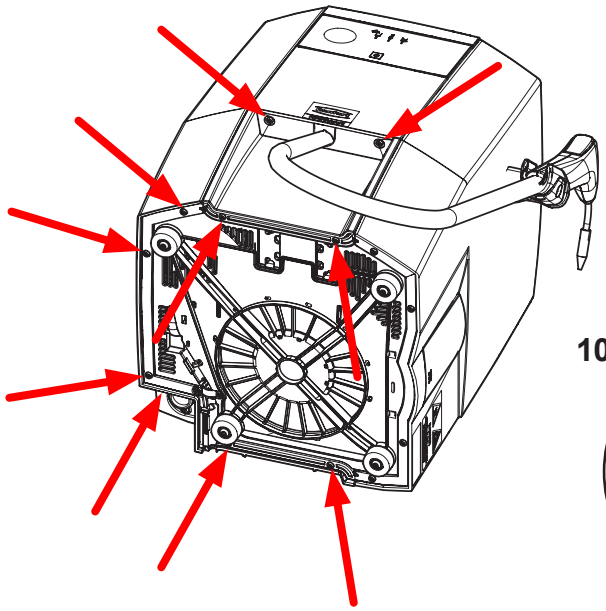

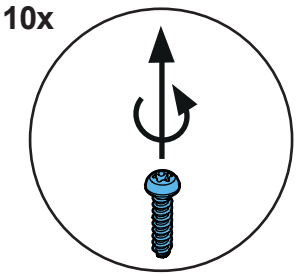

5.

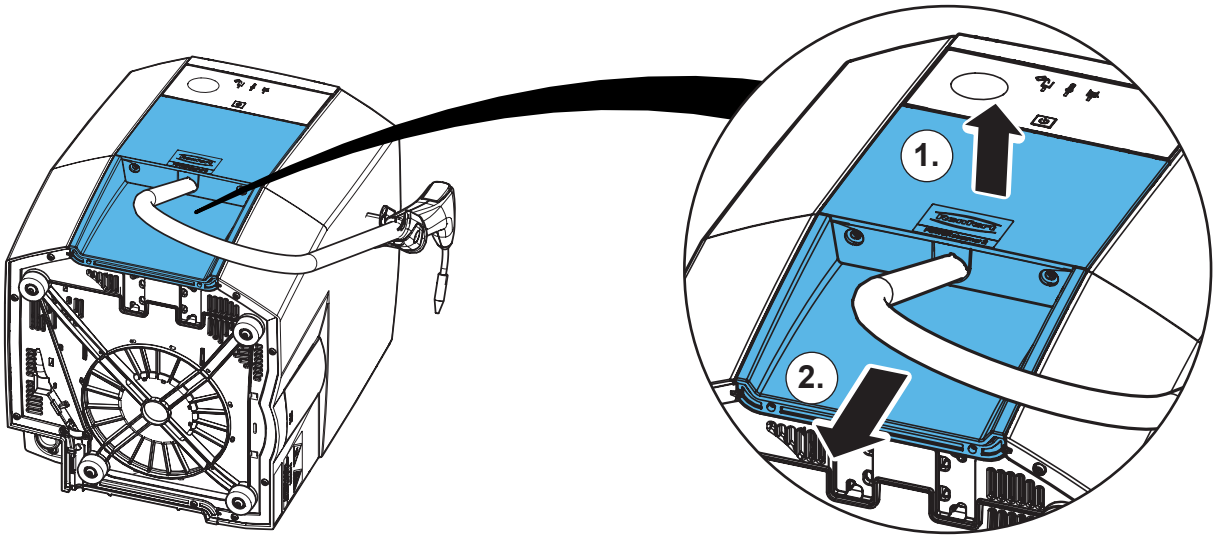

6.

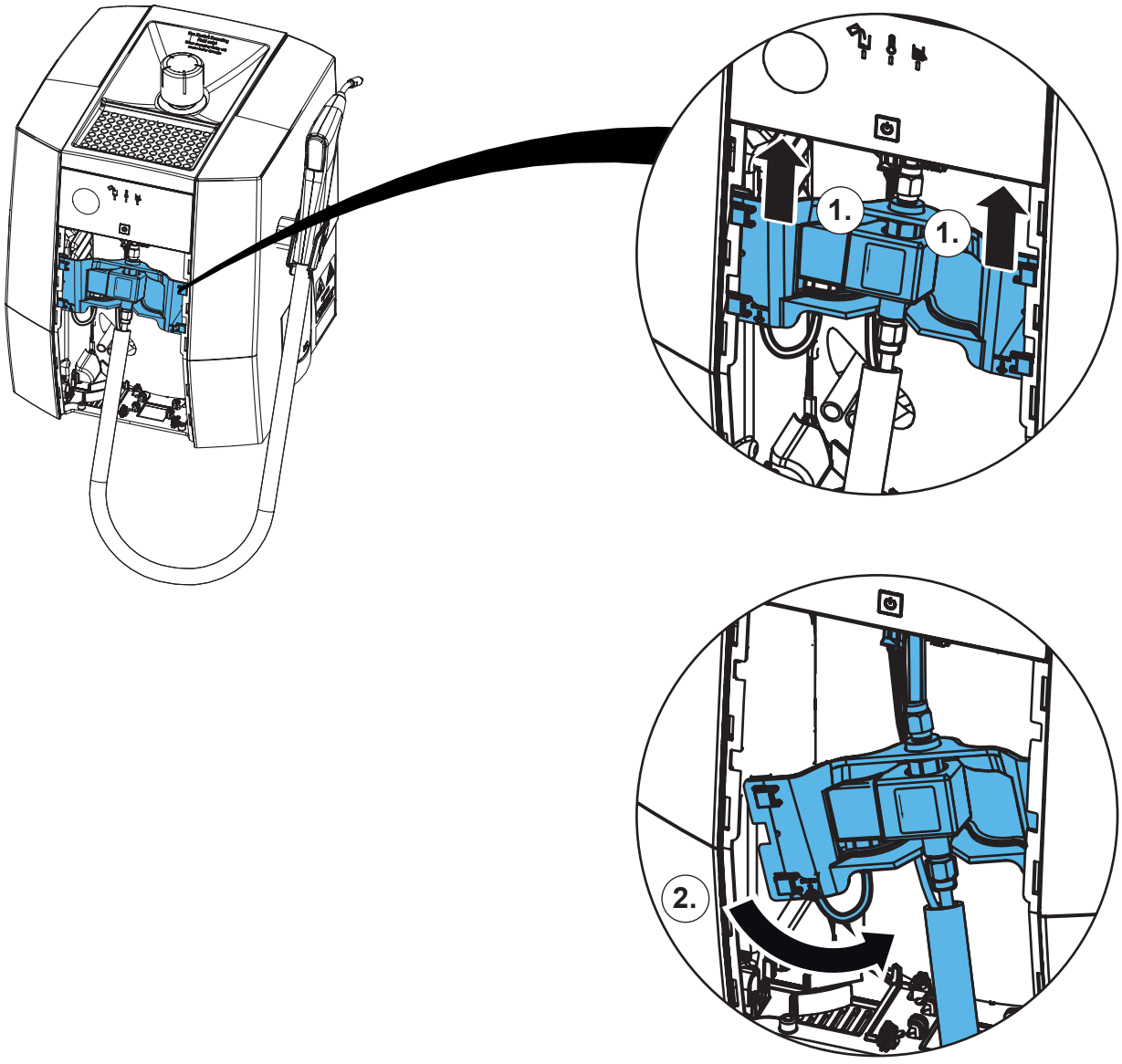

7.

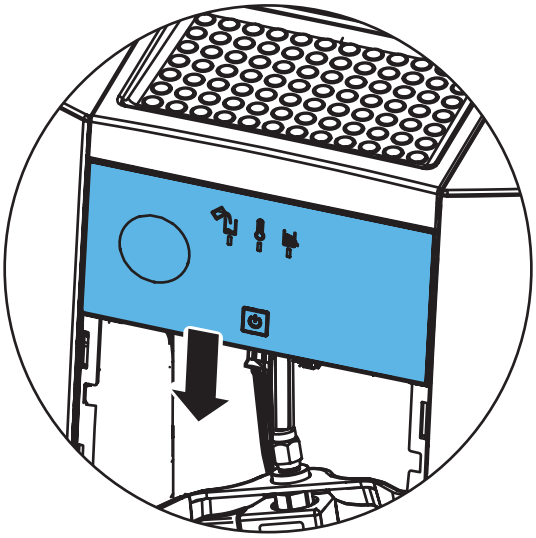

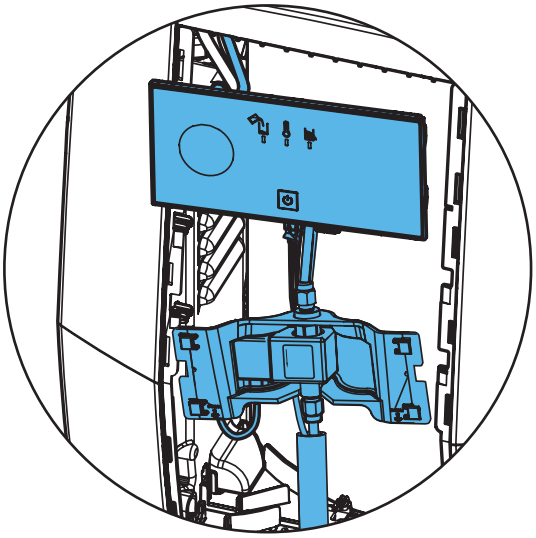

8.

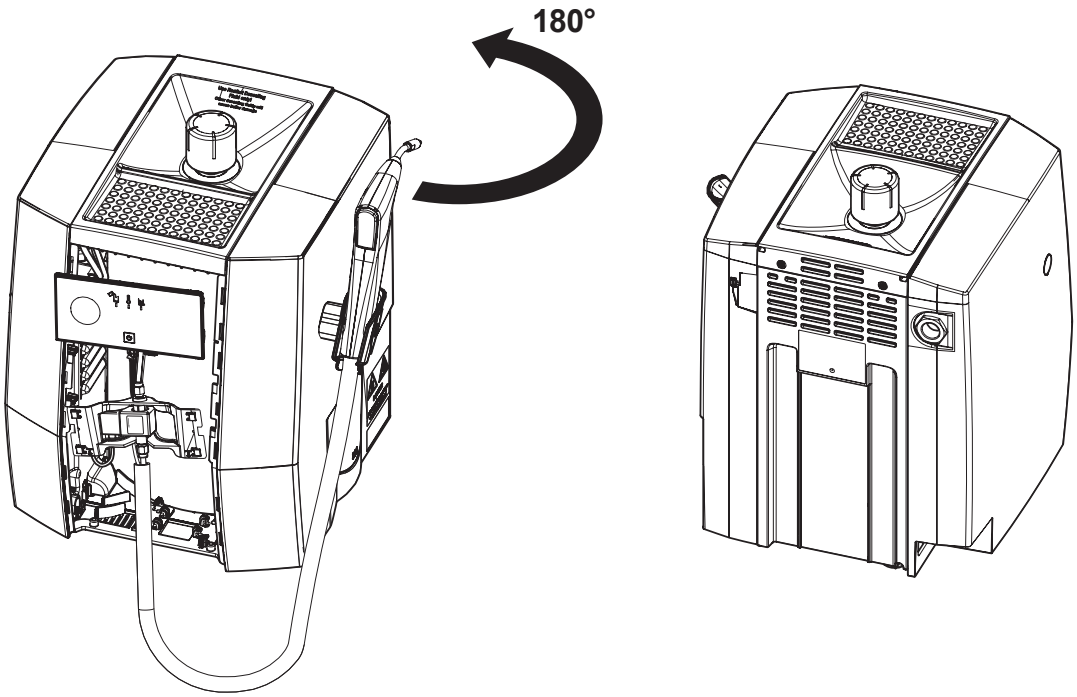

9.

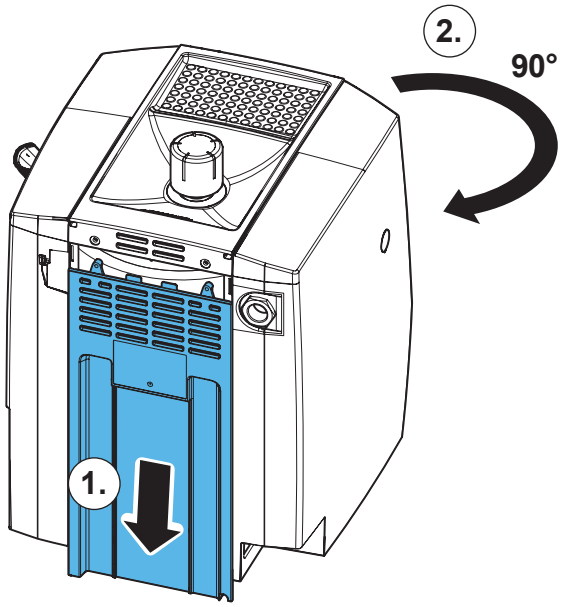

10.

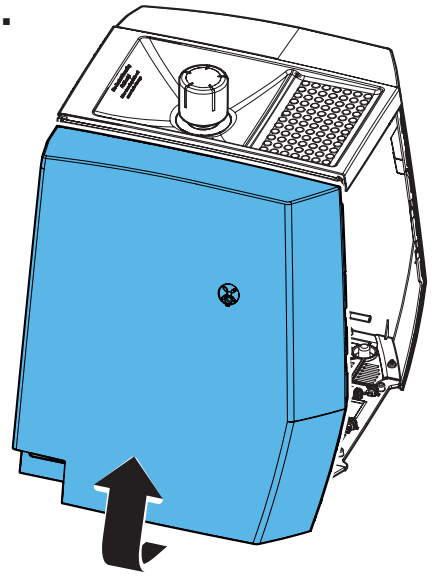

11.

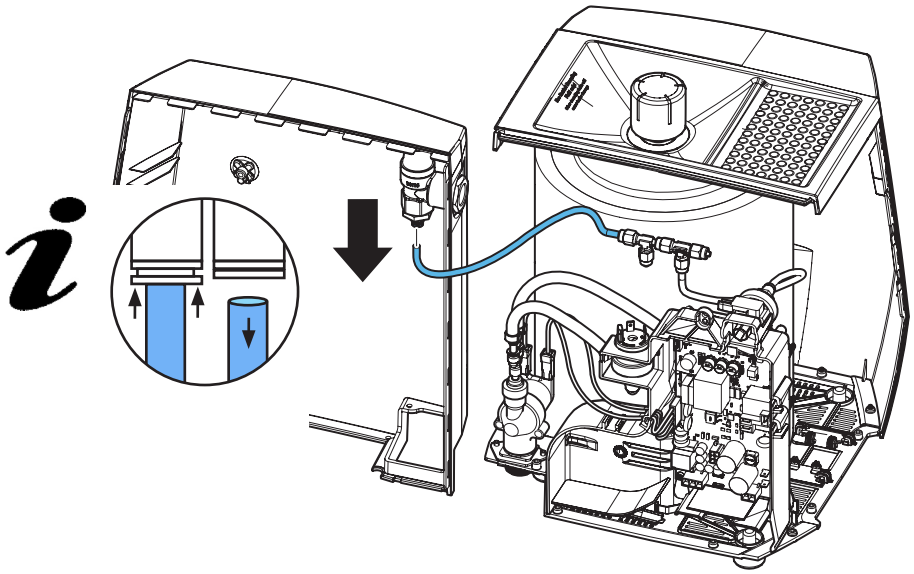

12.

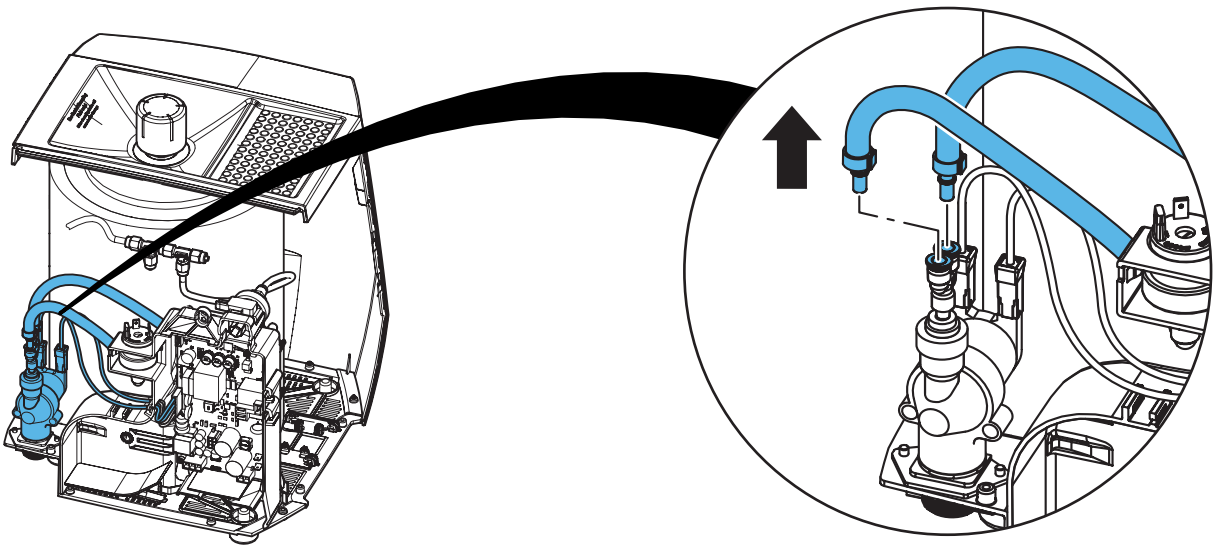

13.

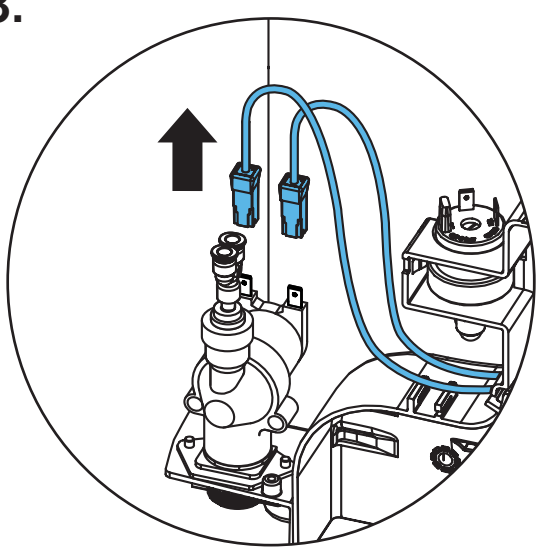

14.

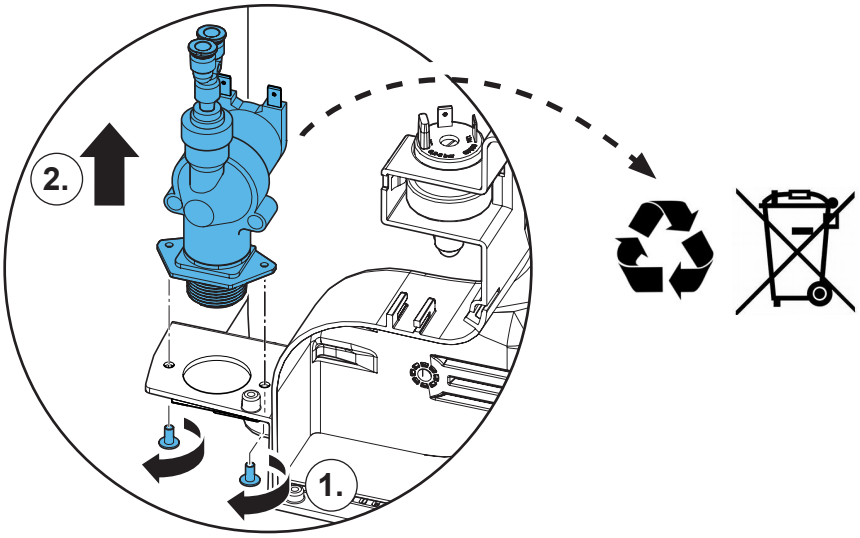

15.

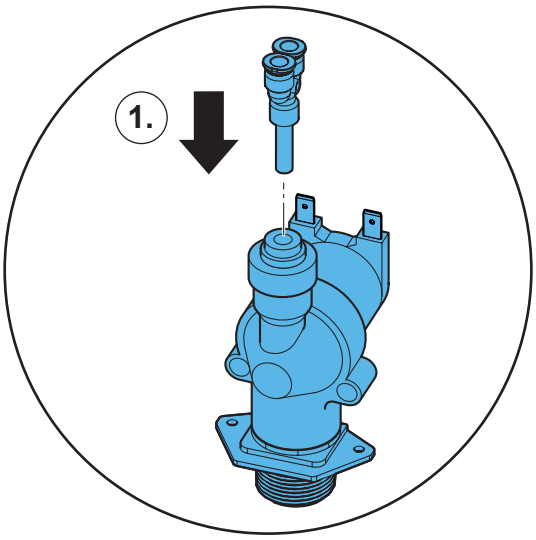

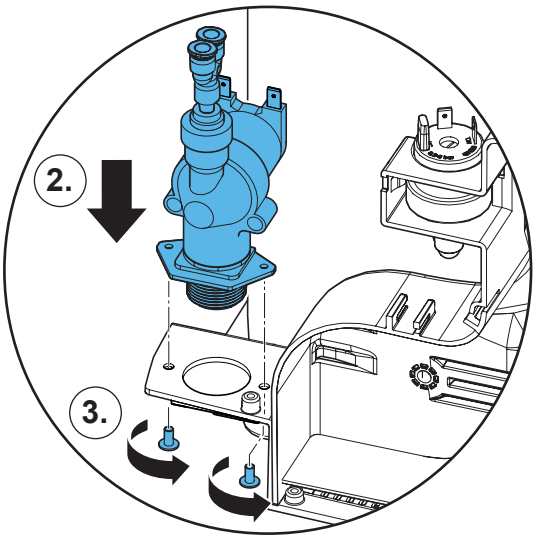

16.

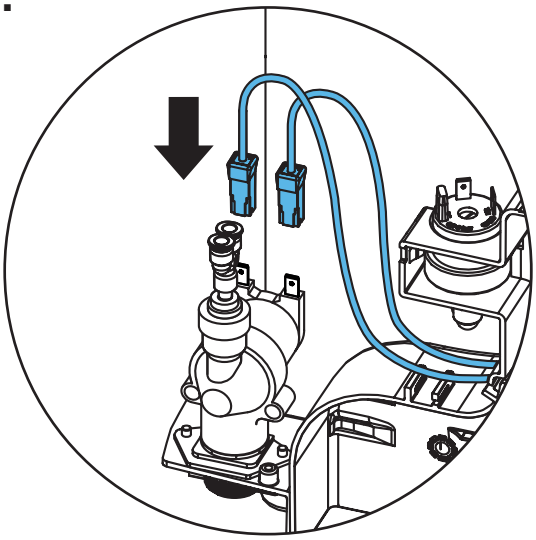

17.

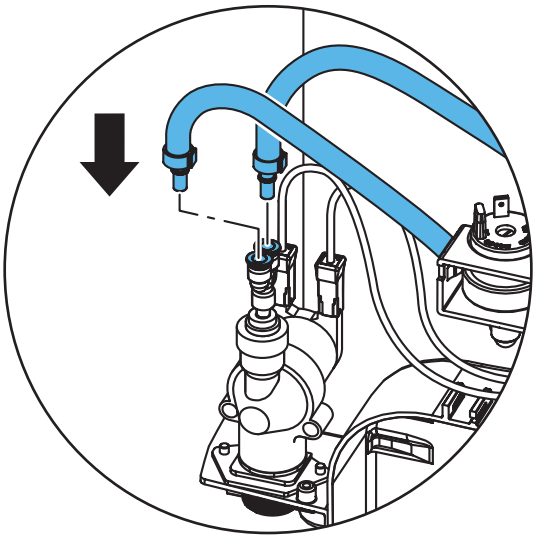

18.

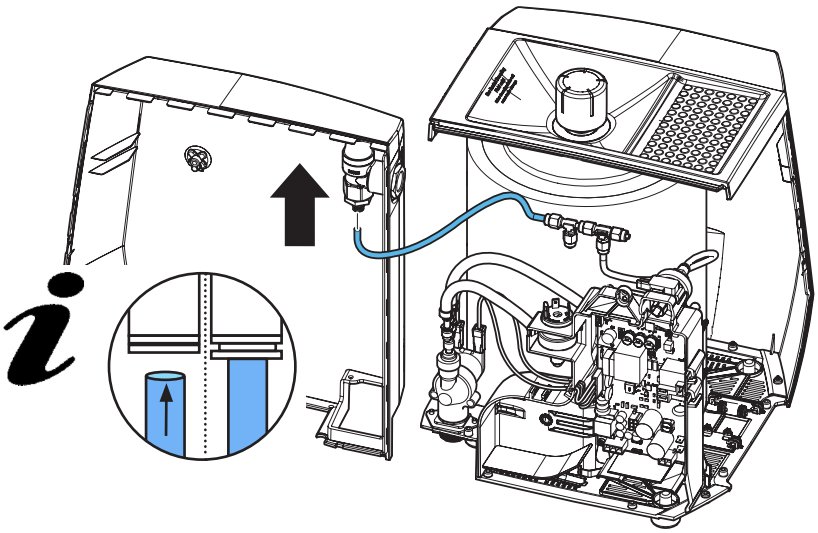

19.

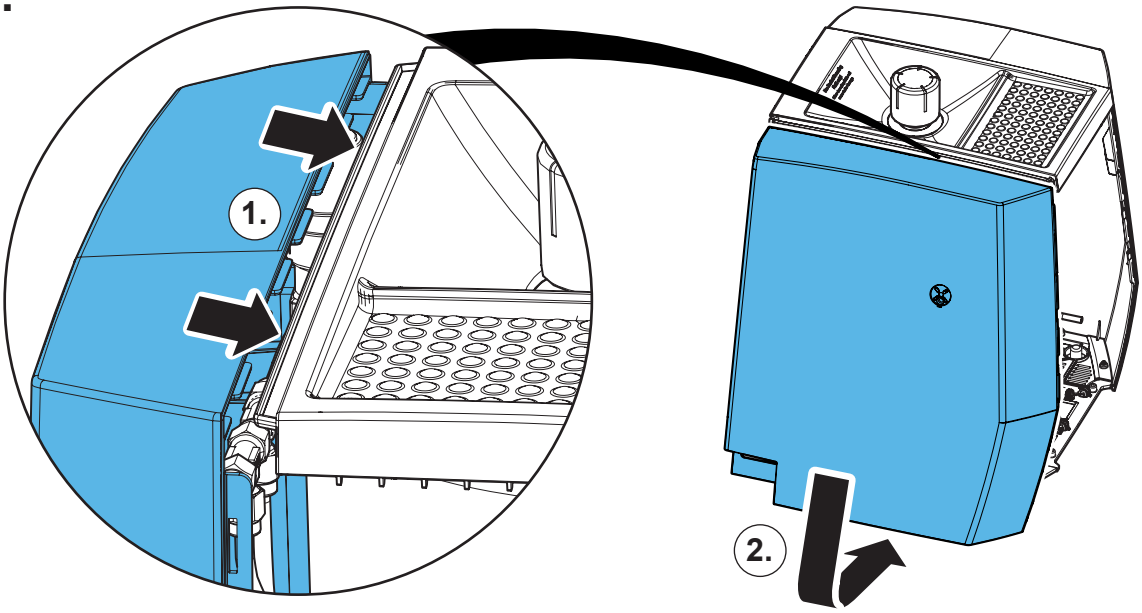

20.

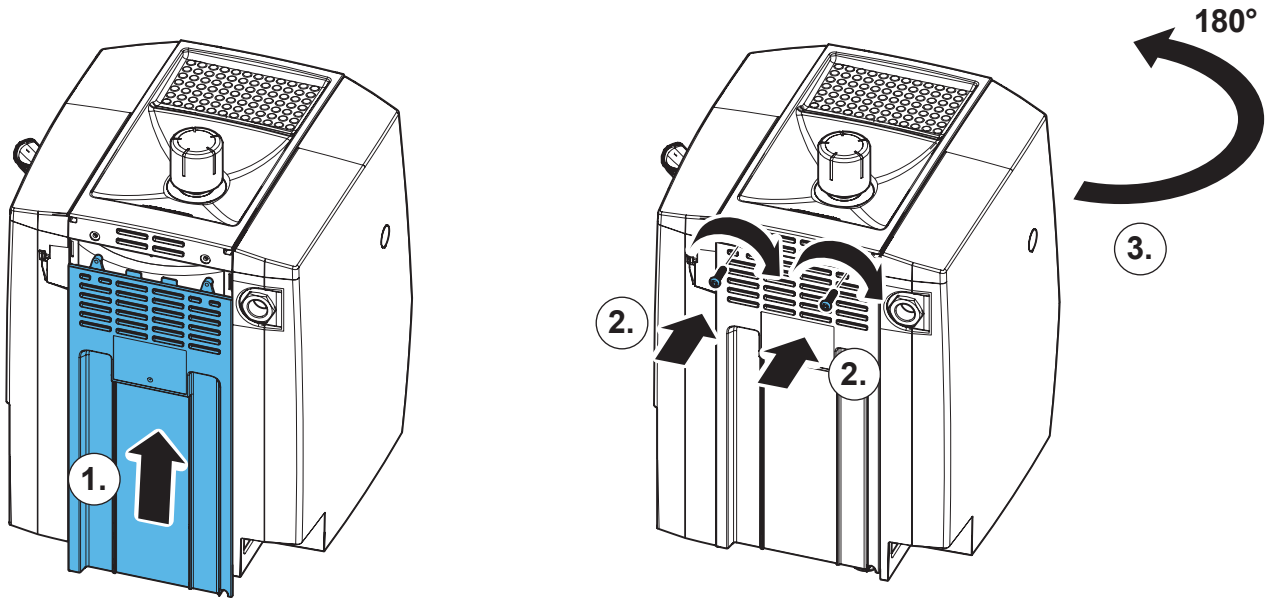

21.

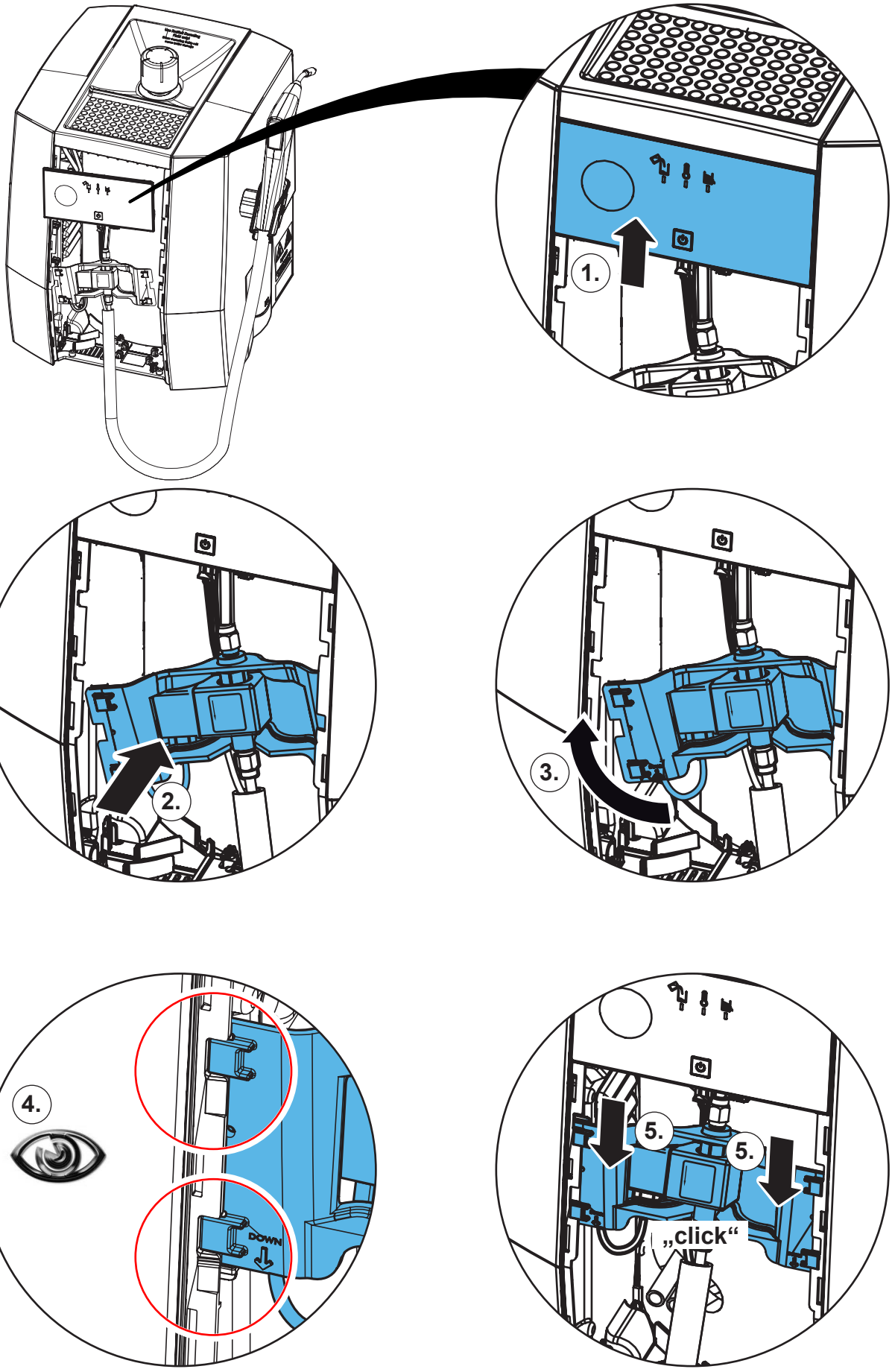

22.

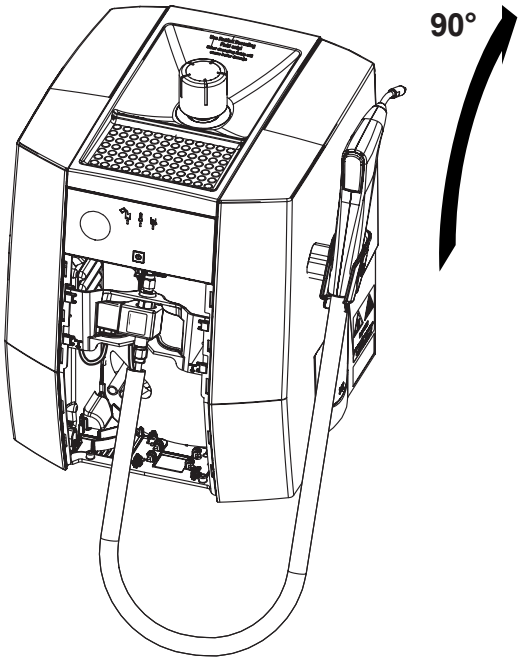

23.

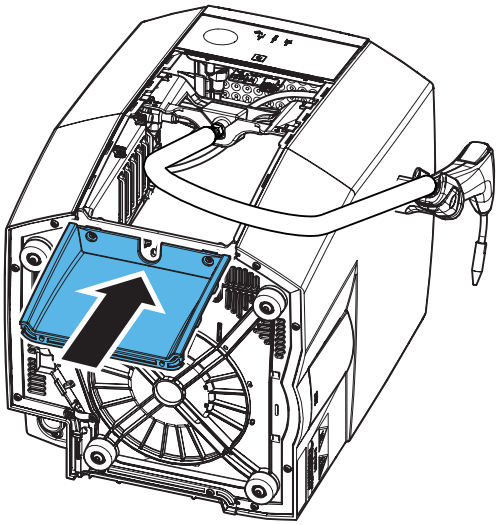

24.

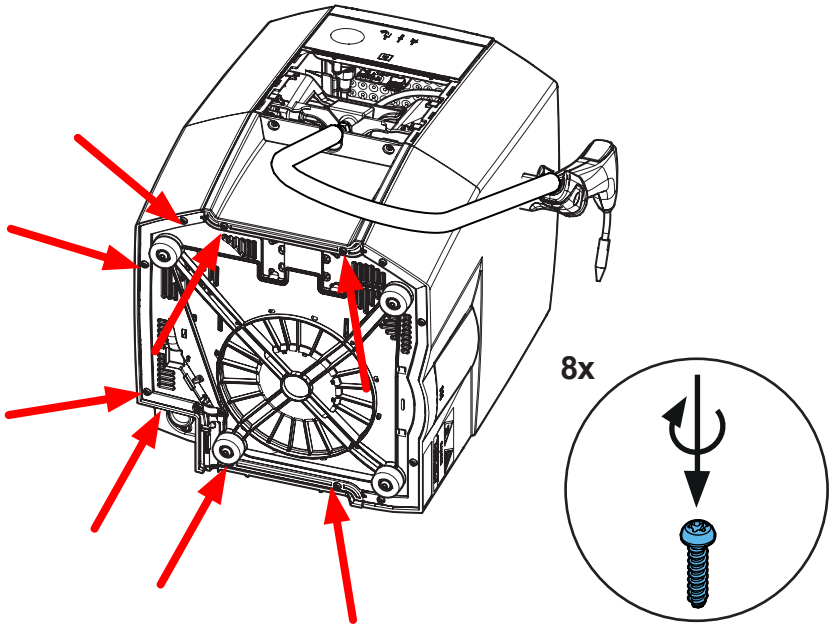

25.

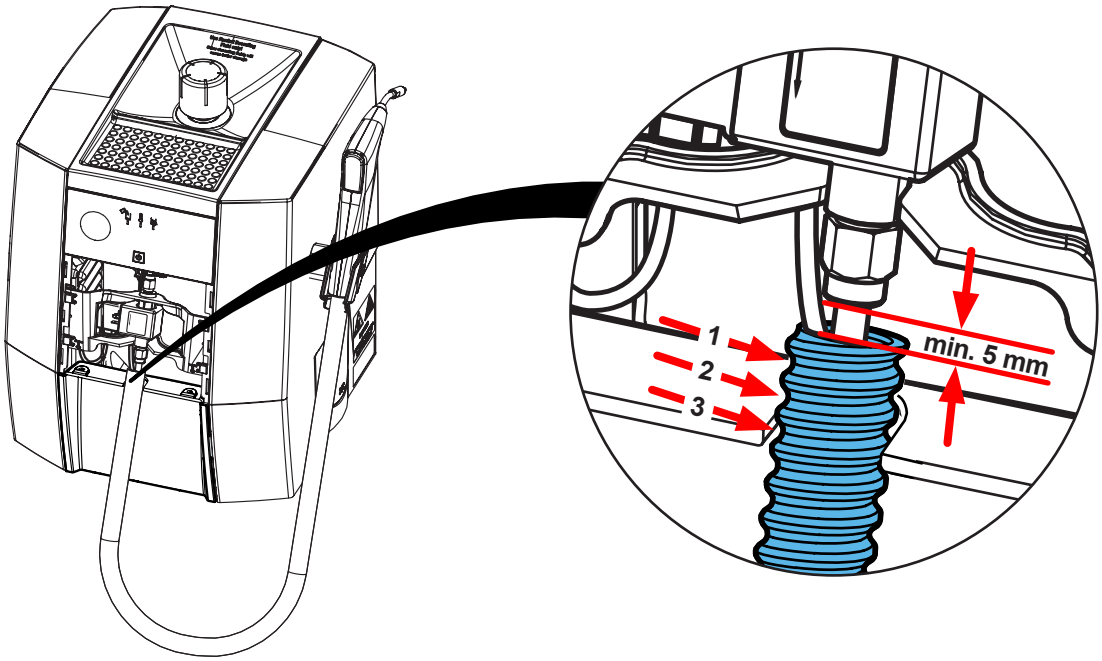

26.

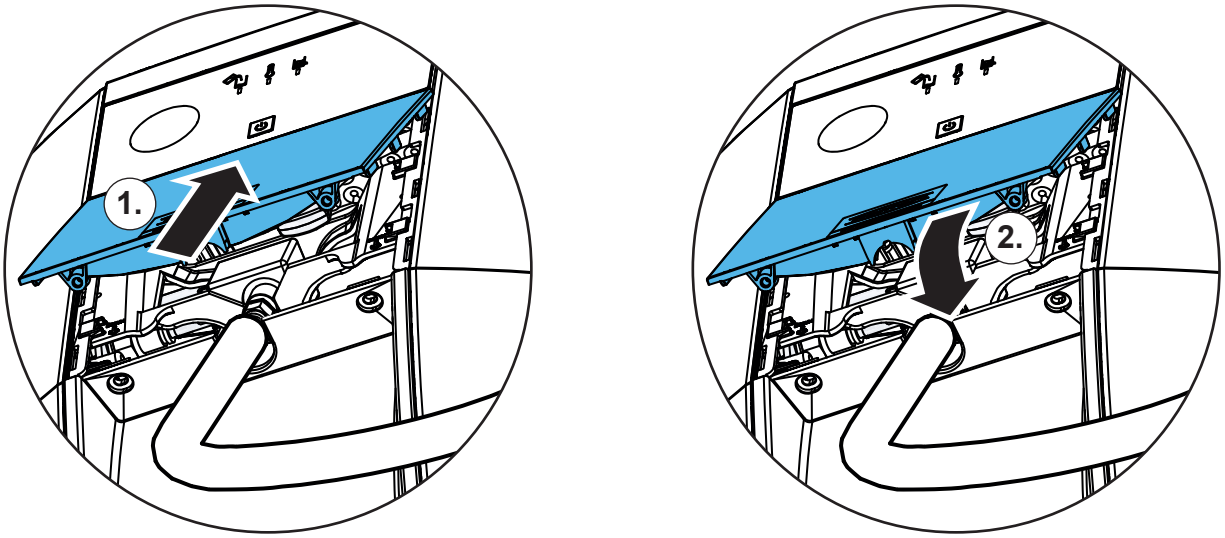

27.

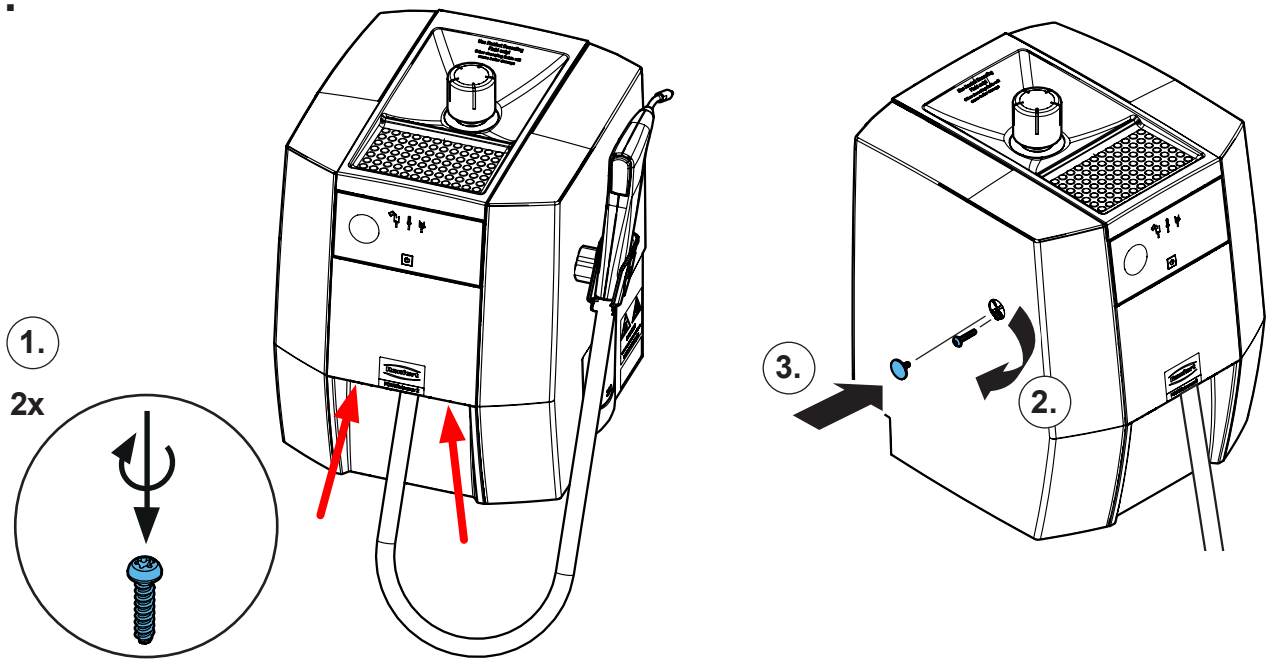

Renfert

making work easy

Montageanleitung • Assembly Instruction • Instruction d'installation Istruzioni l'istallazione • Instrucciones de montaje • Руководство по монтажу

90002 1880

Druckschalter Dampf, kpl. • Pressure switch, steam, cpl. • Pressostat vapeur, cpl. • Pressostato vapore, compl. • Presostato vapor, compl. • Реле давления пара, кпл.



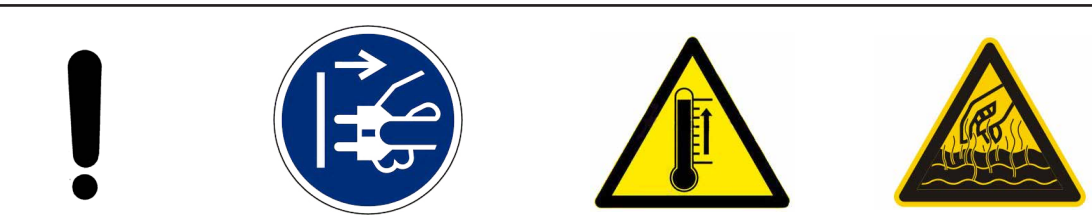



1.

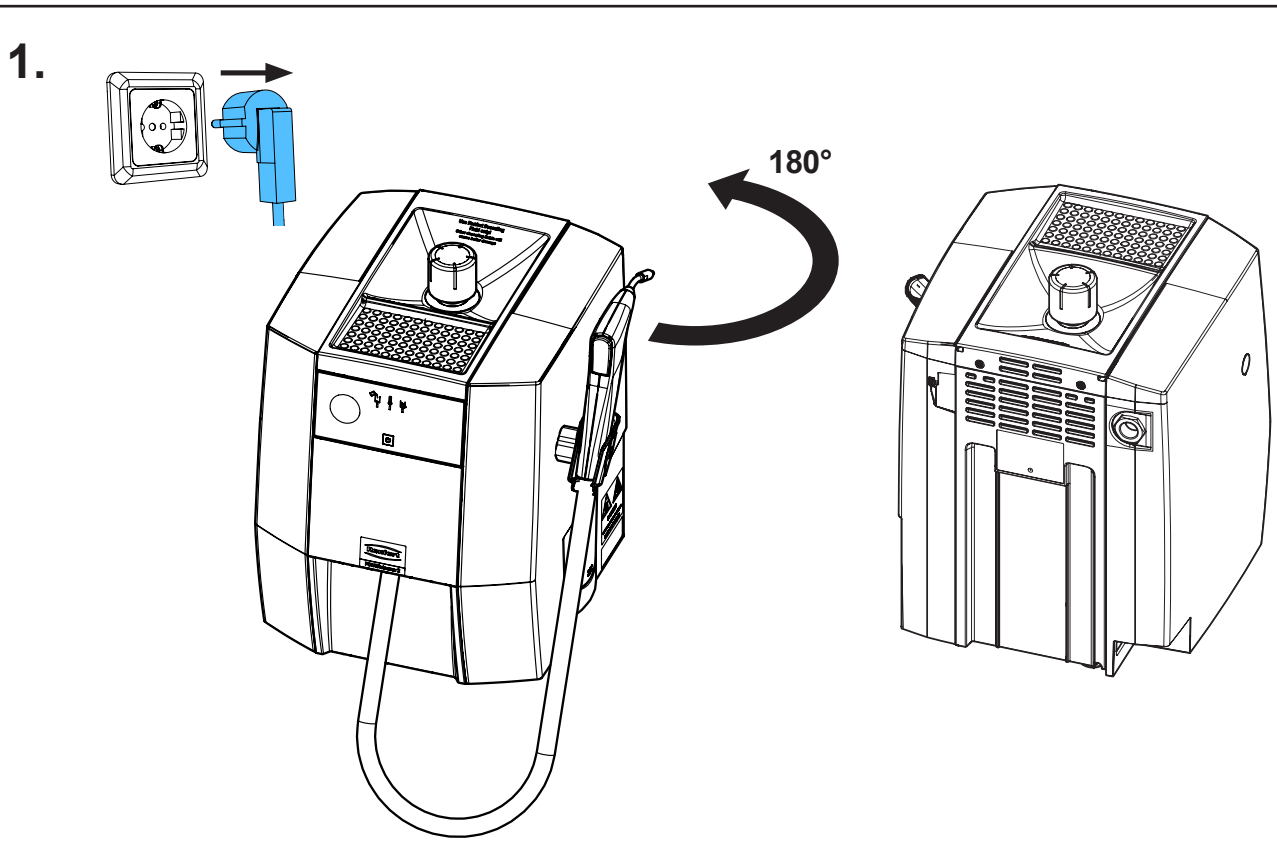

21-6925 07112024

2.

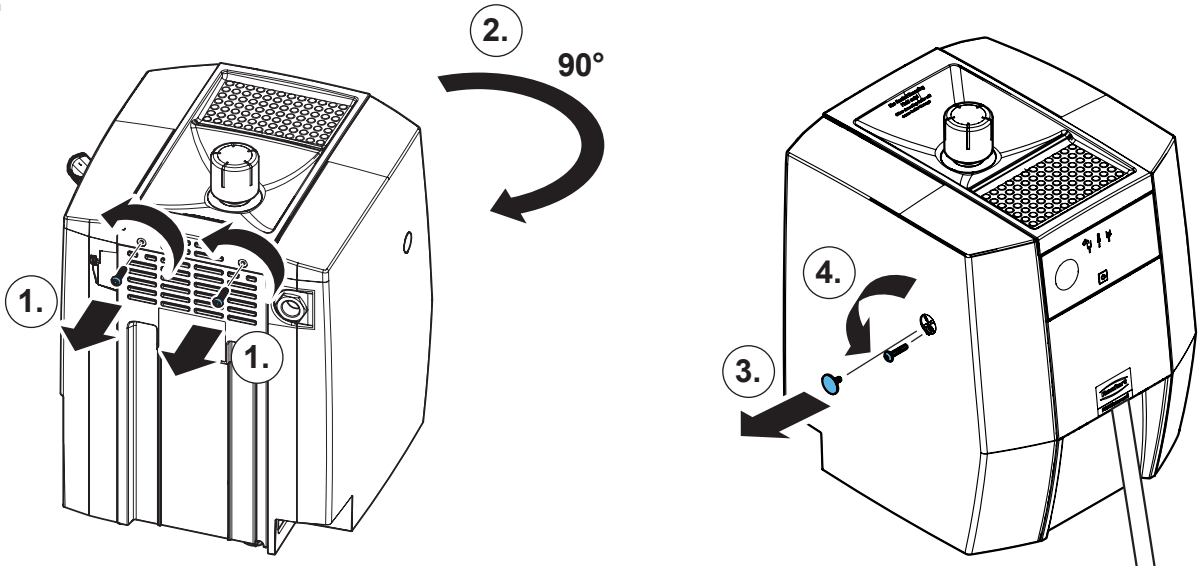

3.

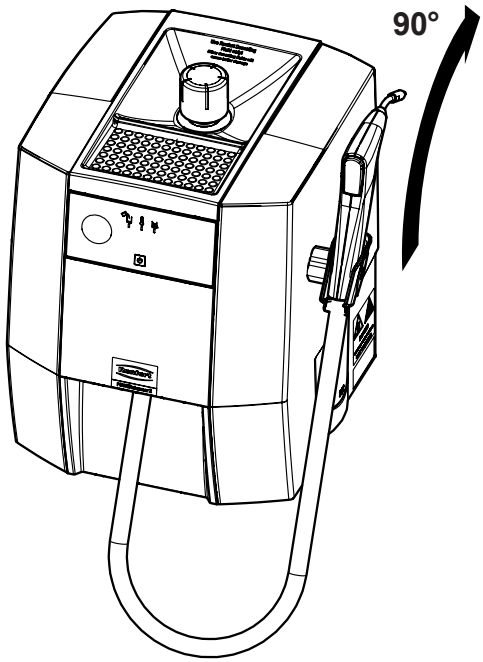

4.

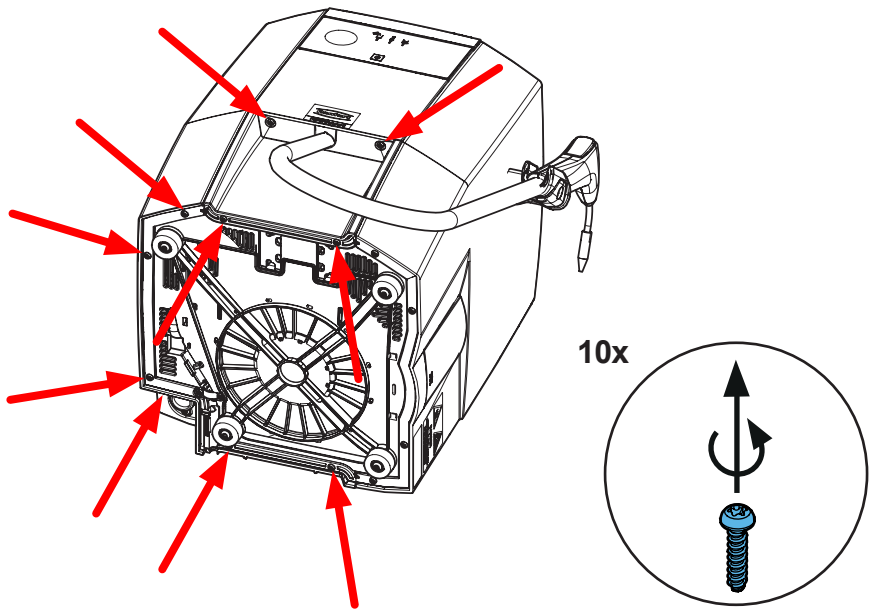

5.

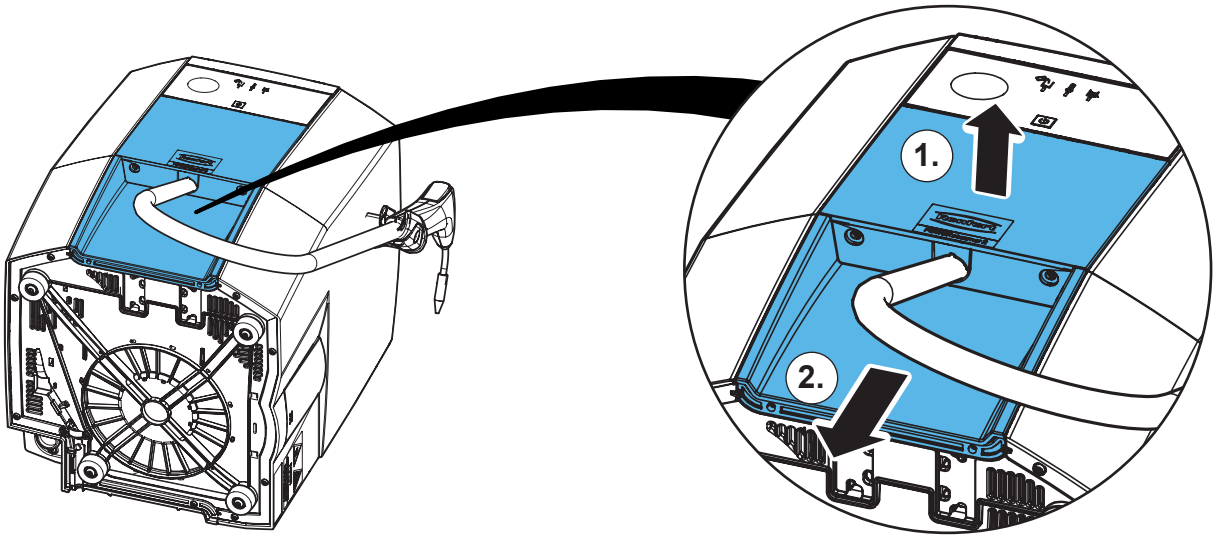

6.

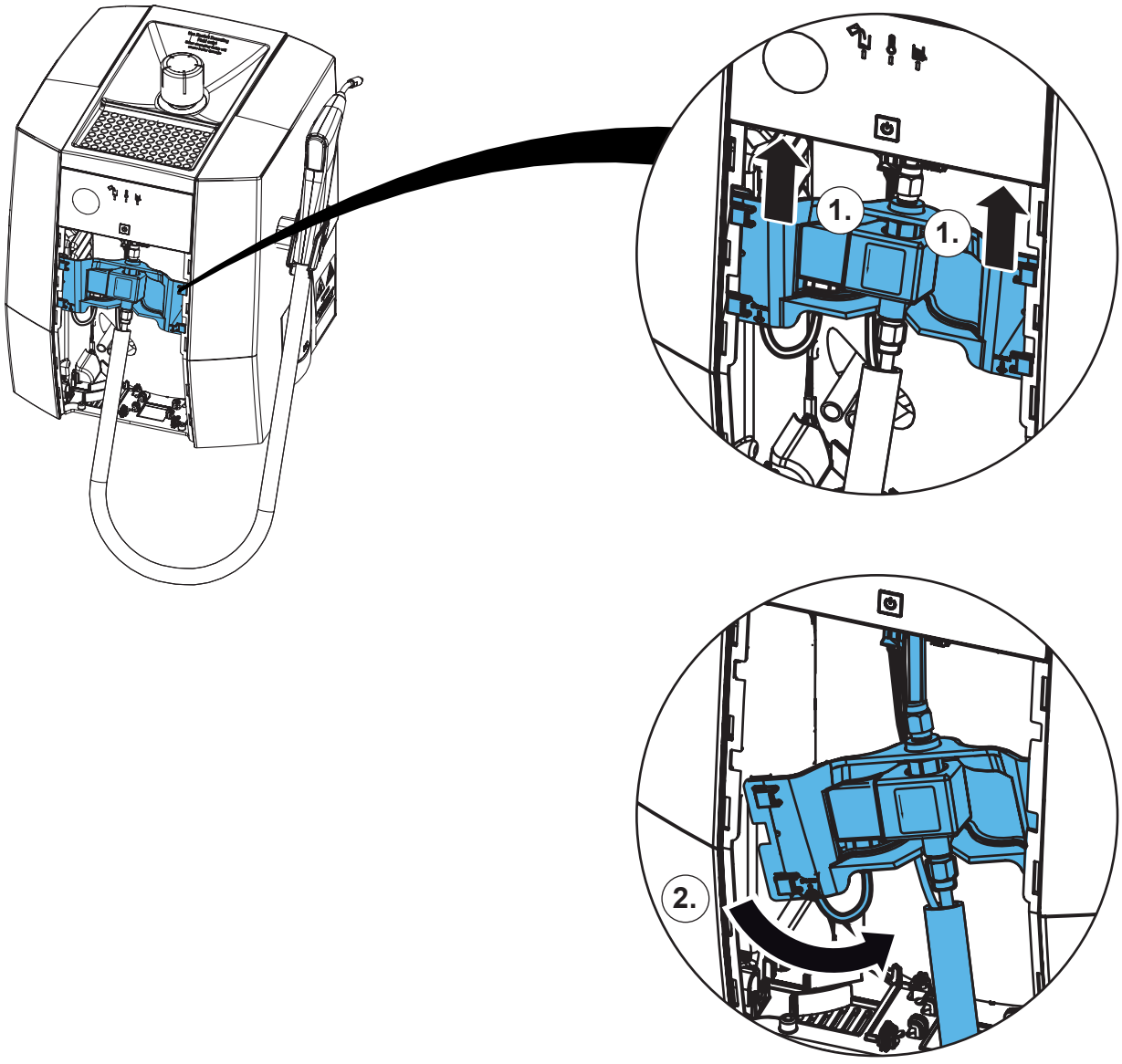

7.

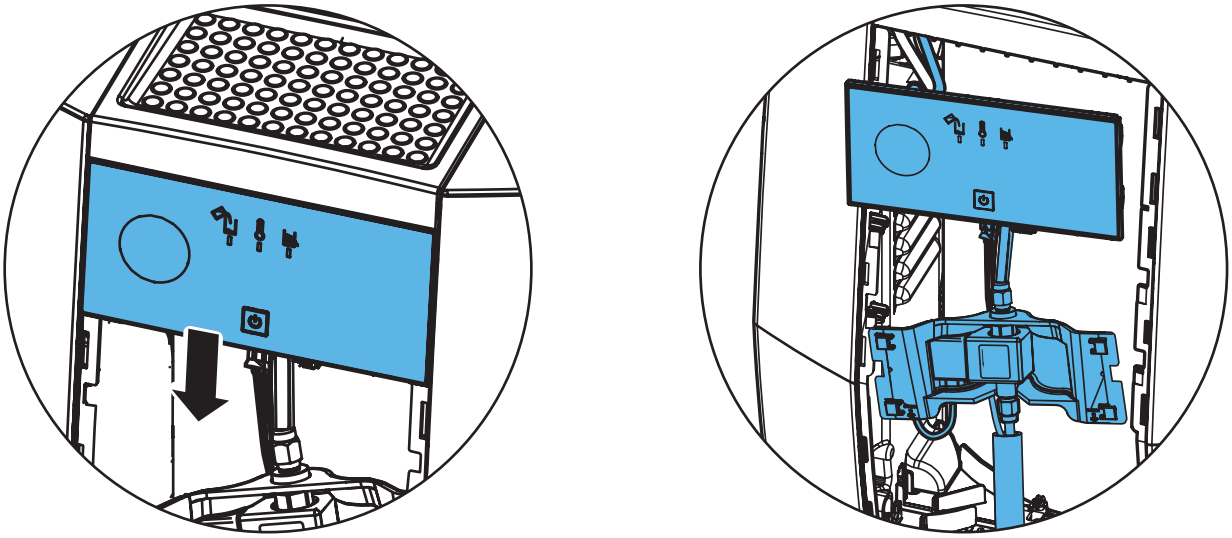

8.

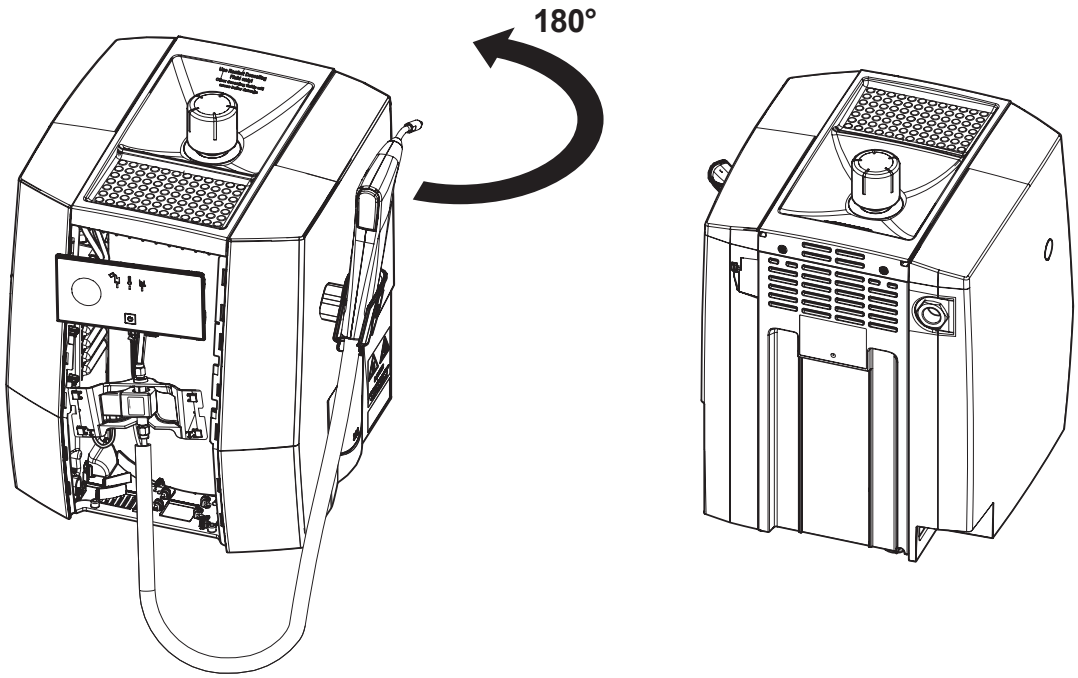

9.

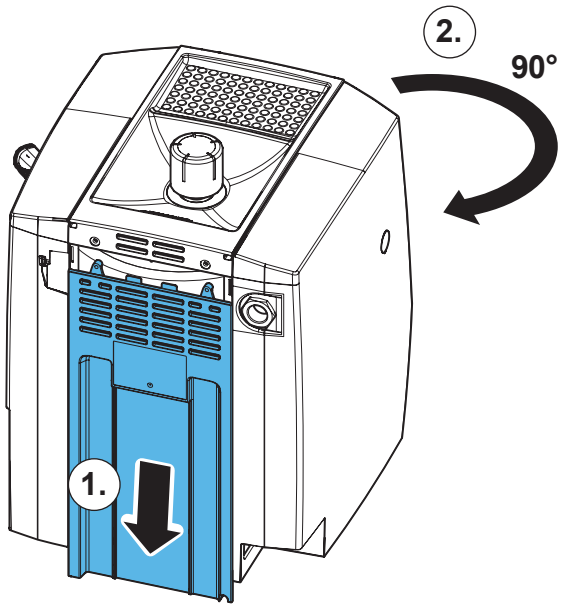

10.

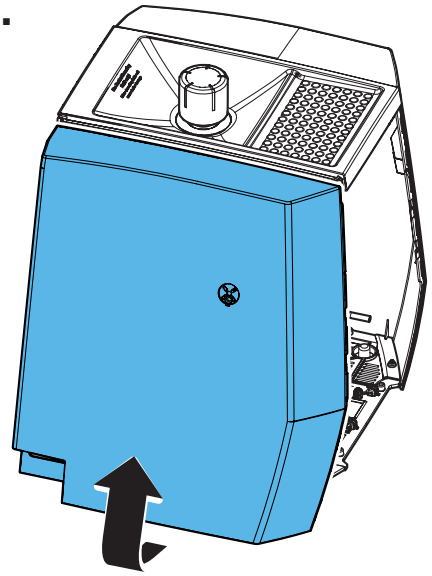

11.

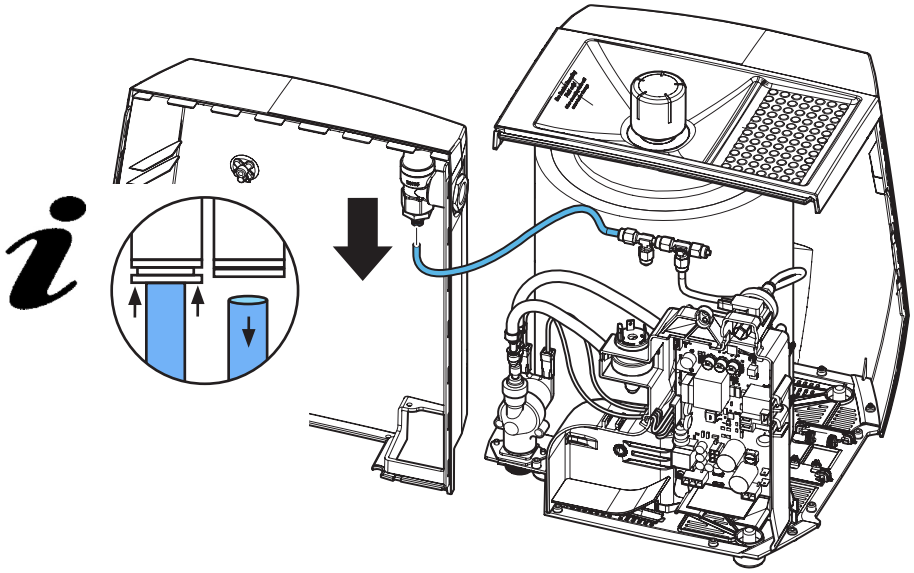

12.

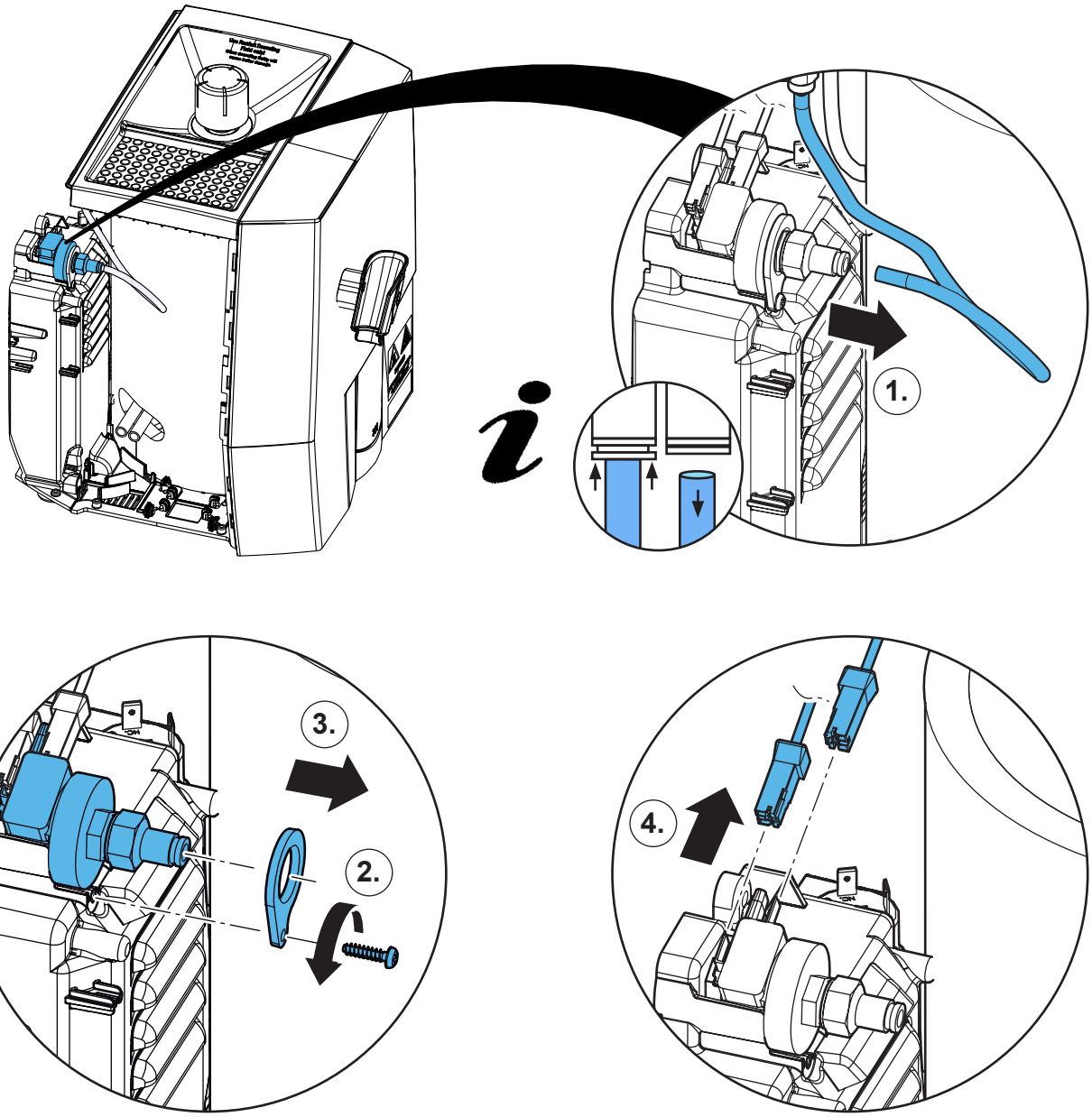

13.

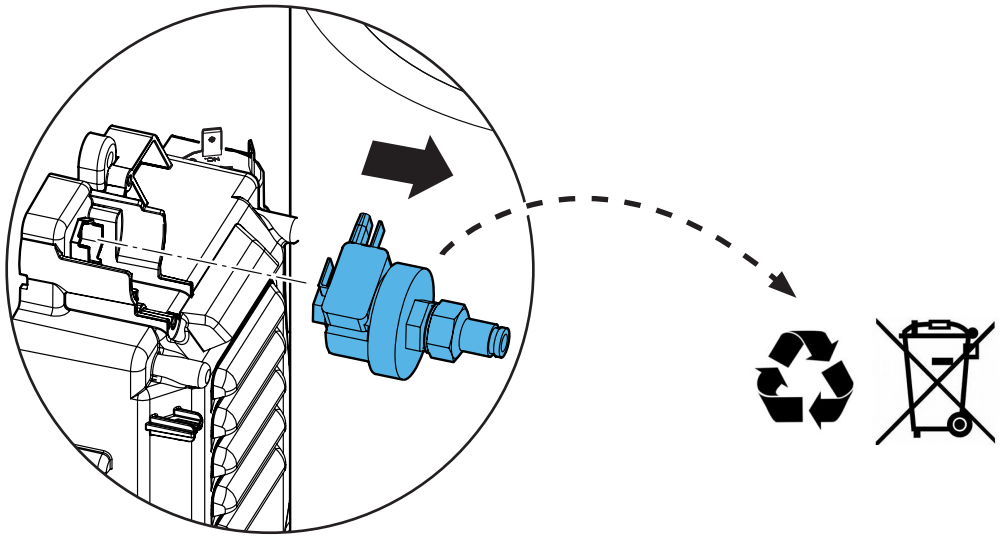

14.

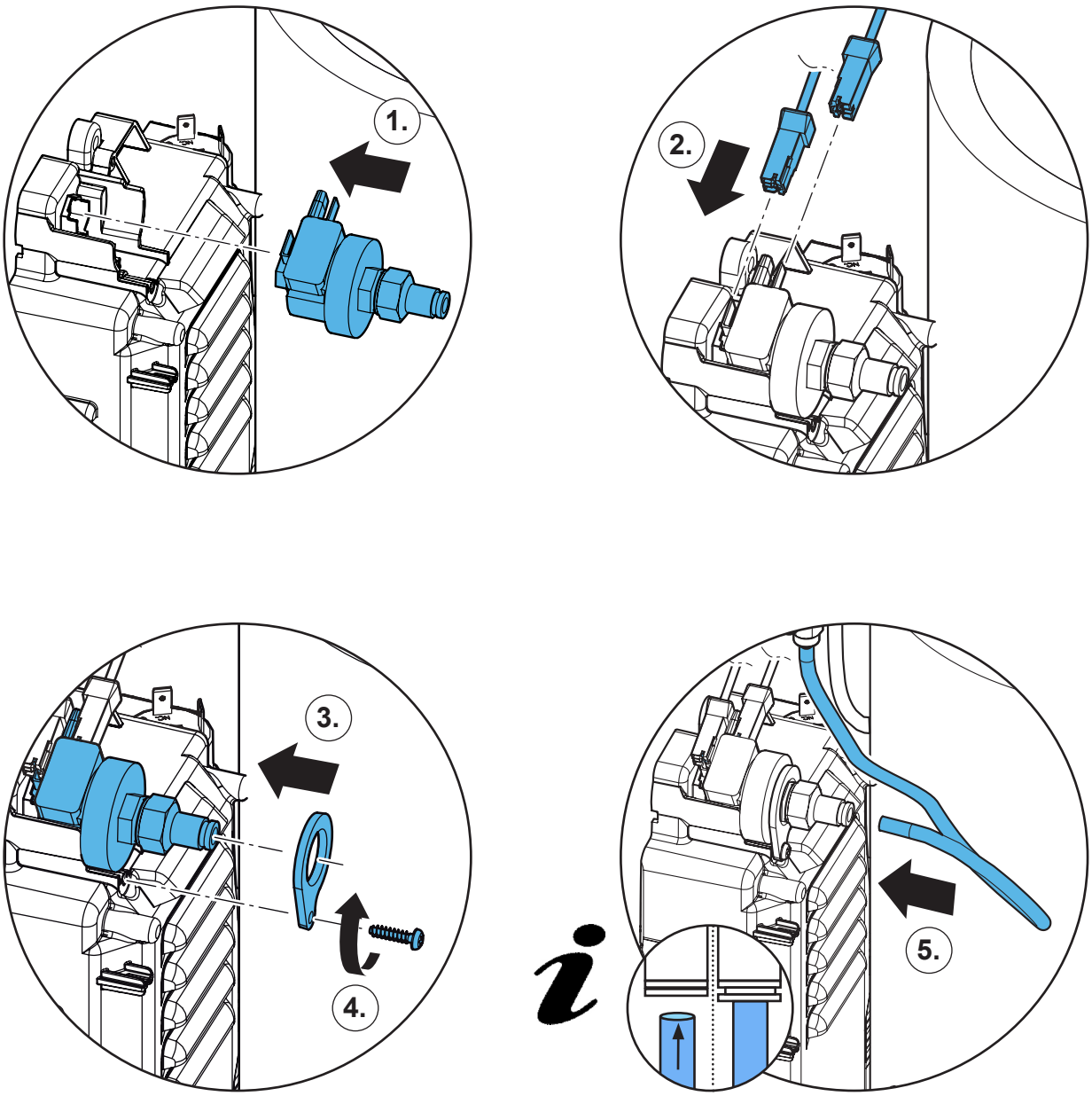

15.

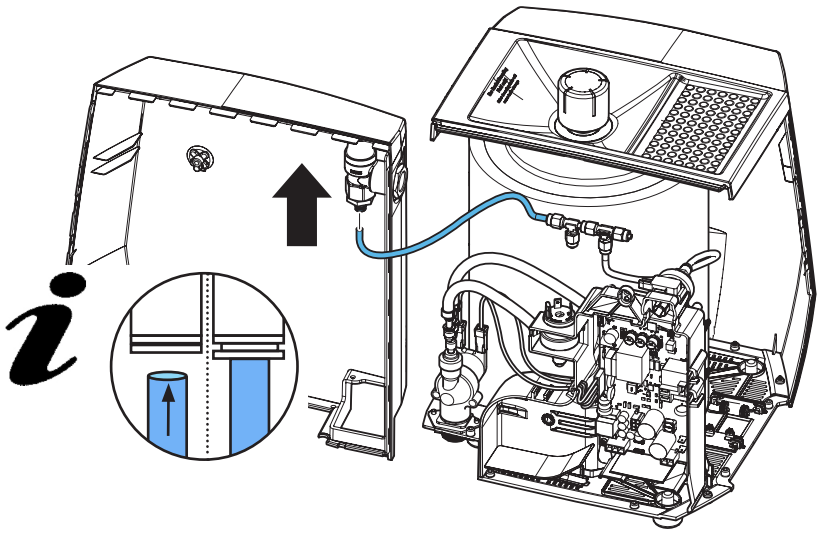

16.

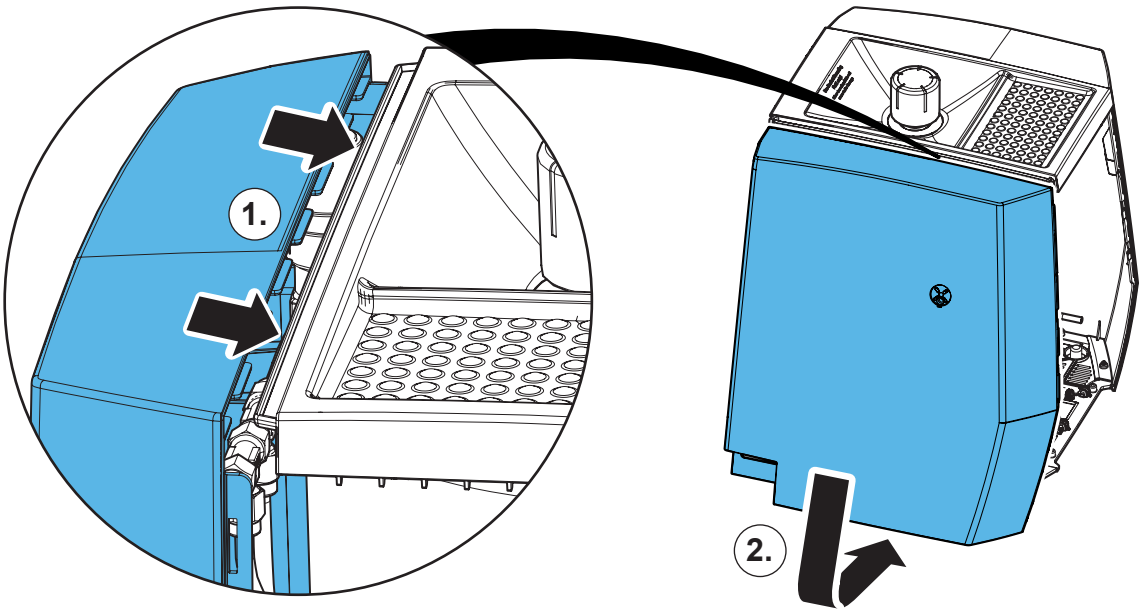

17.

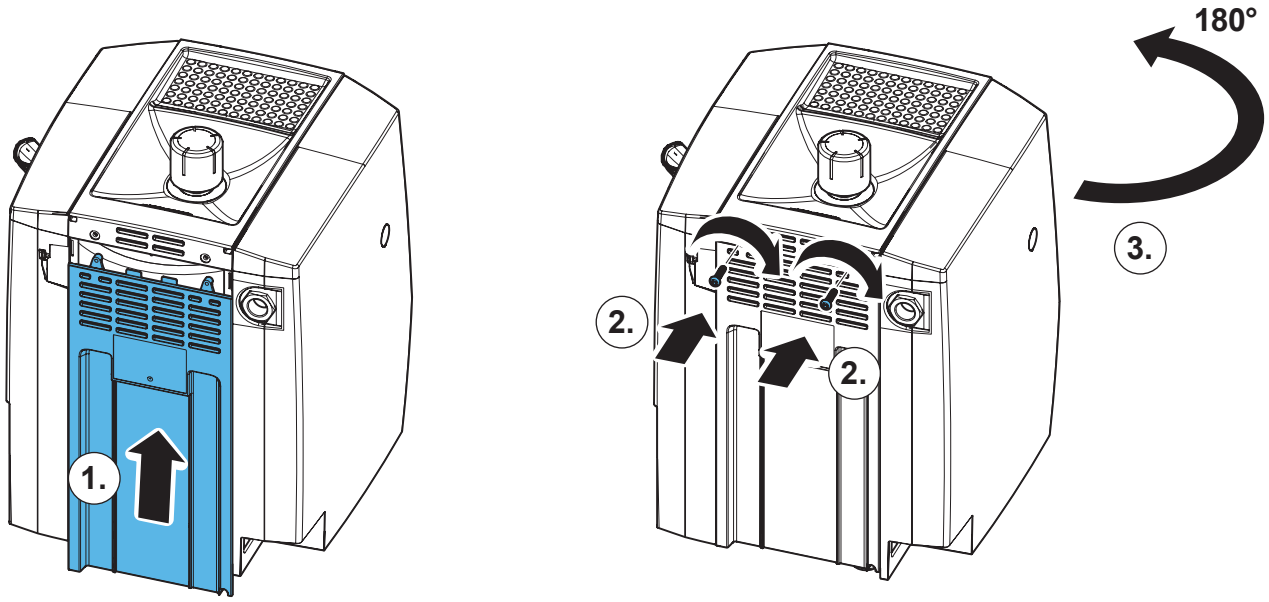

18.

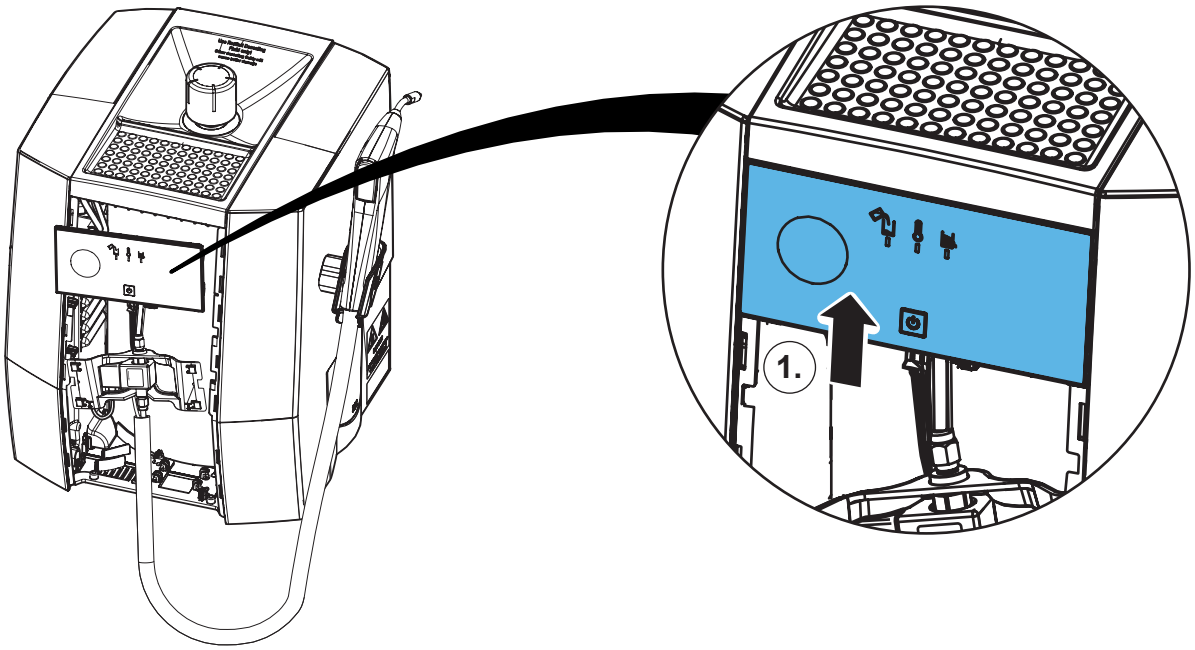

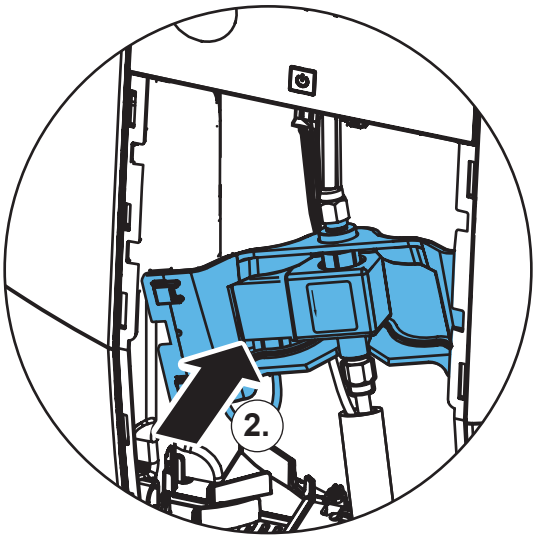

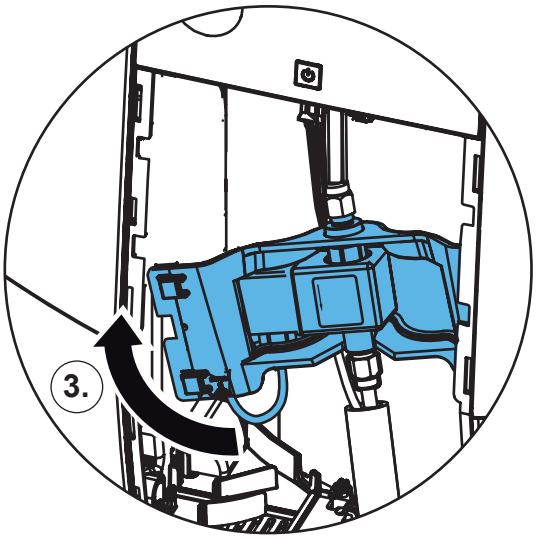

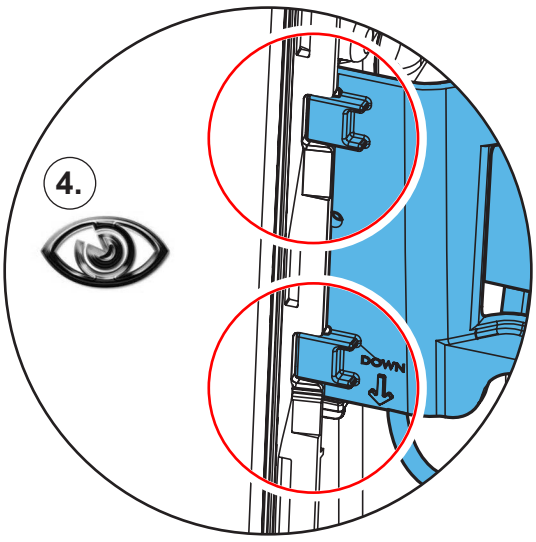

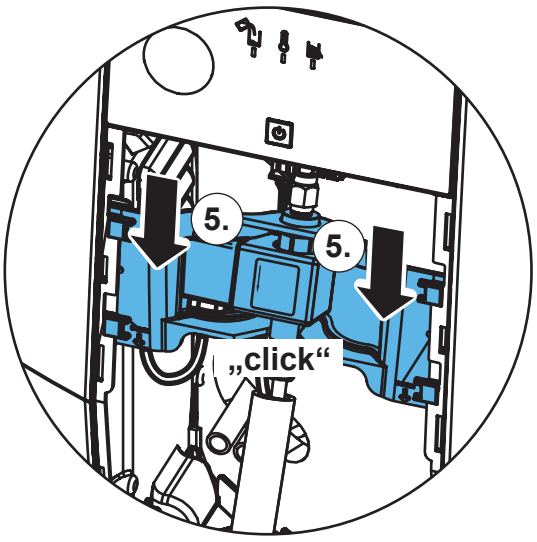

19.

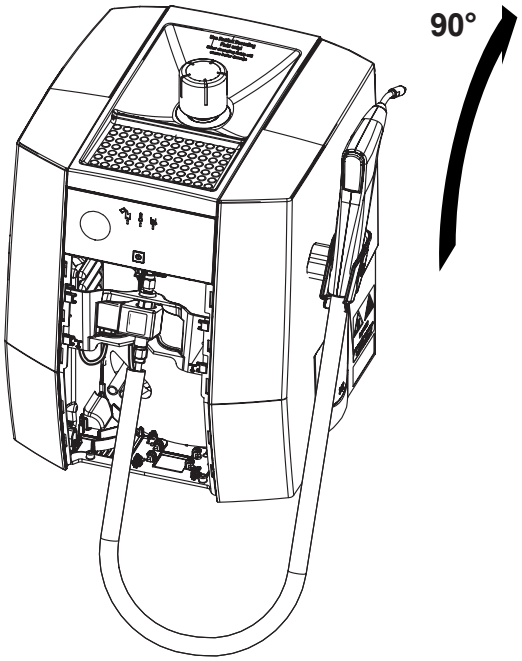

20.

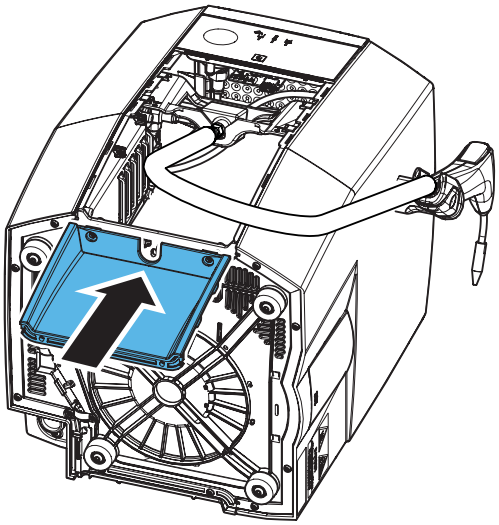

21.

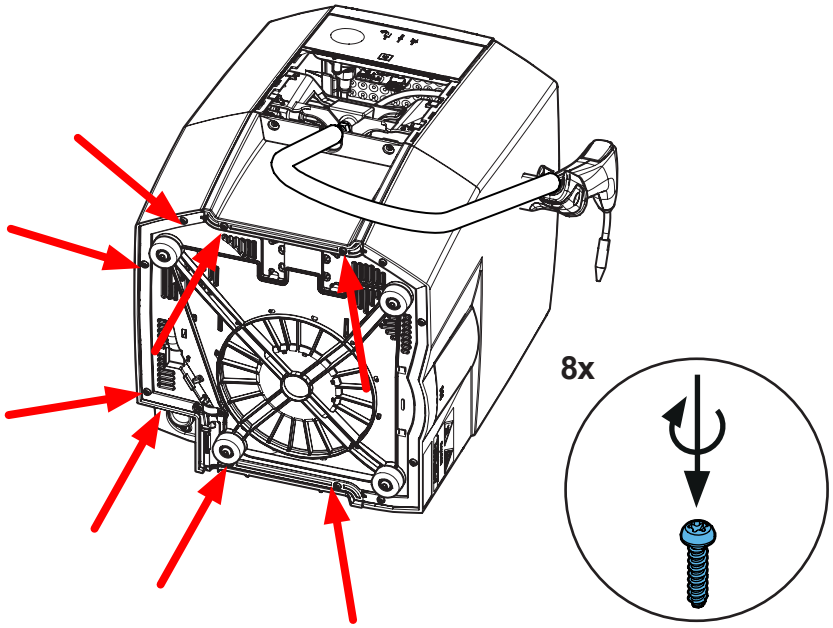

22.

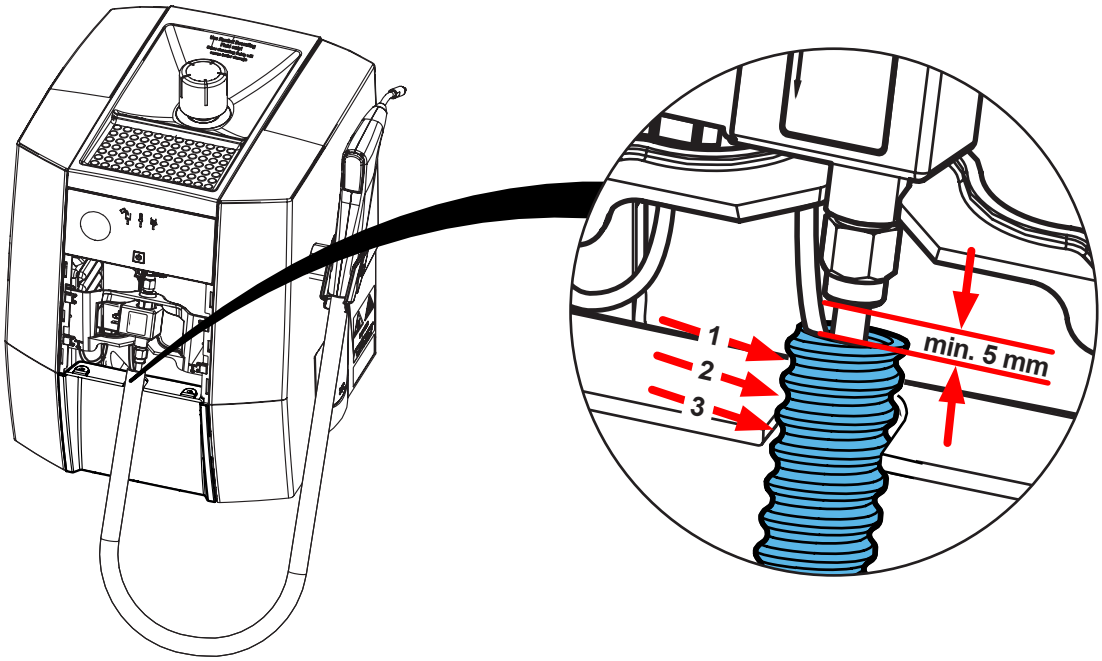

23.

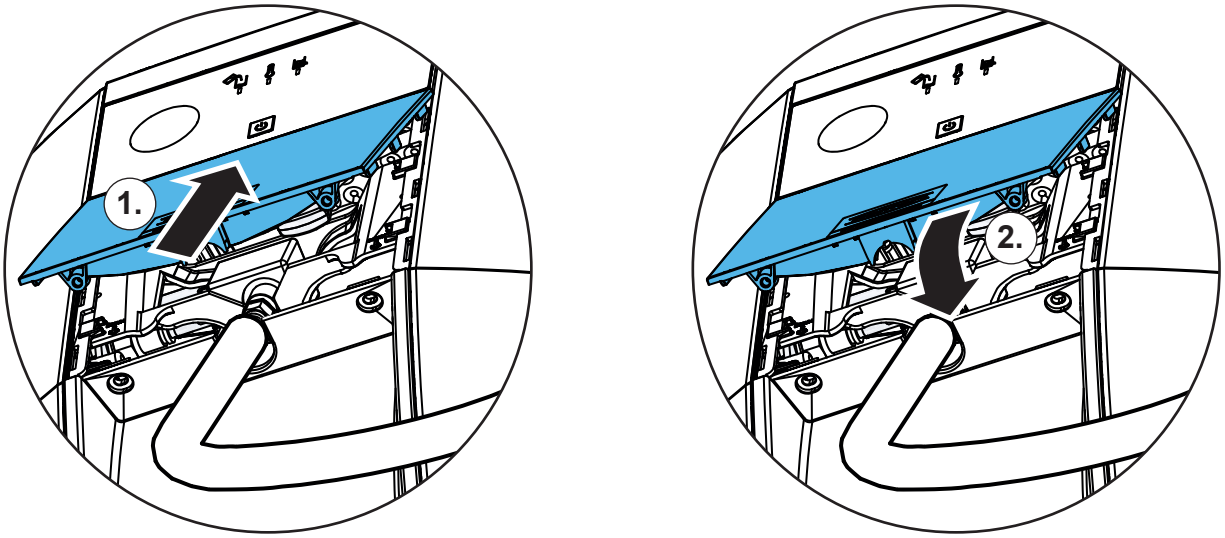

24.

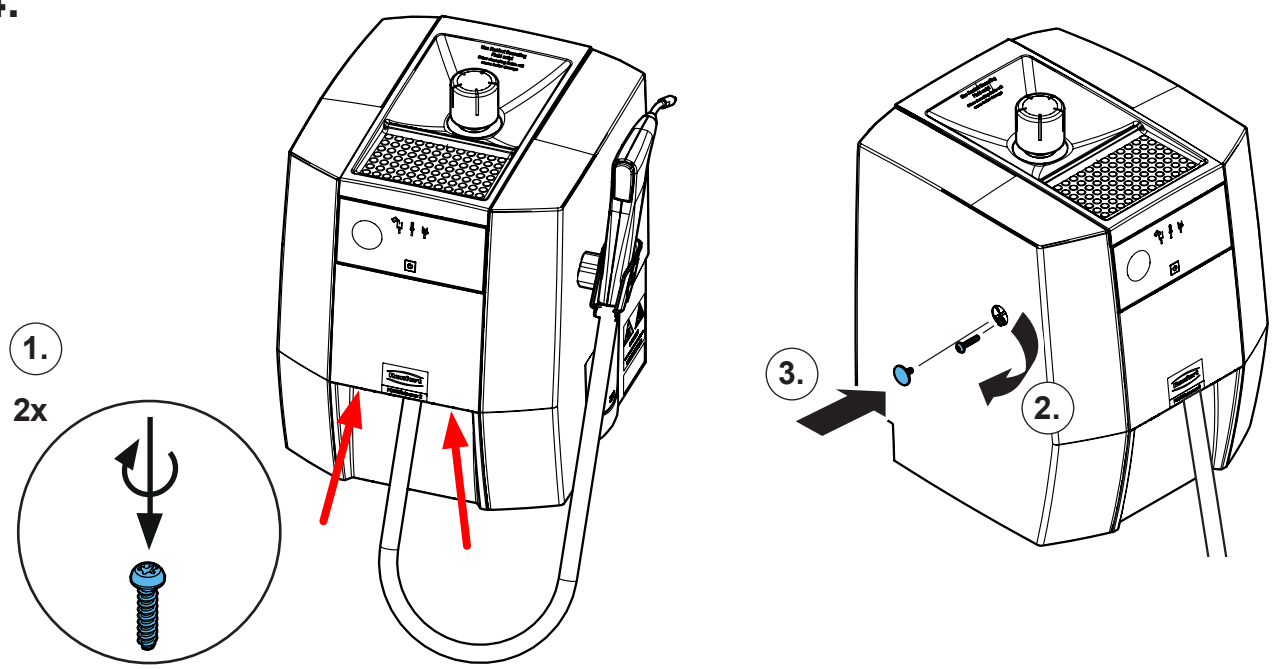

Montageanleitung • Assembly Instruction • Instruction d'installation Istruzioni l'istallazione • Instrucciones de montaje • Руководство по монтажу

90002 1881

Druckschalter Wasser, kpl. • Pressure switch, water cpl. • Pressostat eau cpl. • Pressostato acqua compl. • Presostato agua compl. • Реле давления воды, кпл.

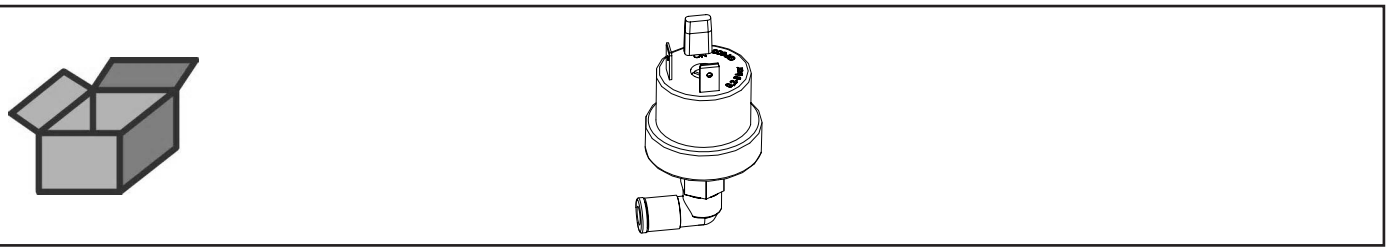

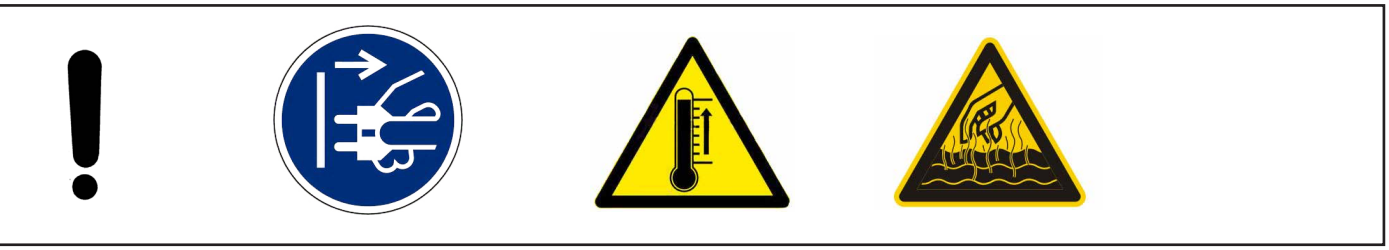

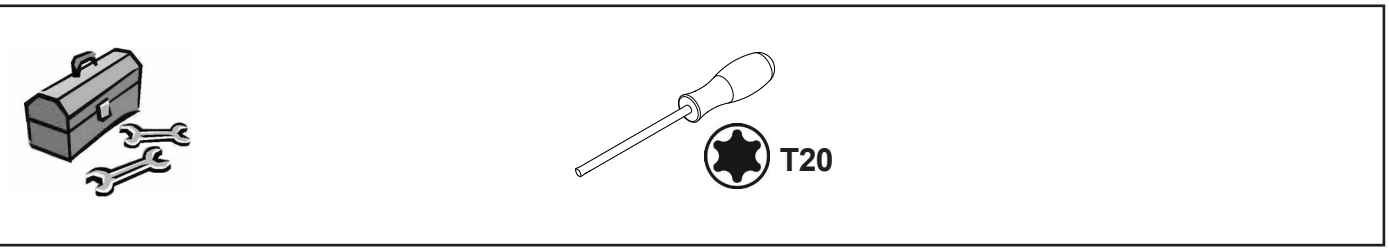

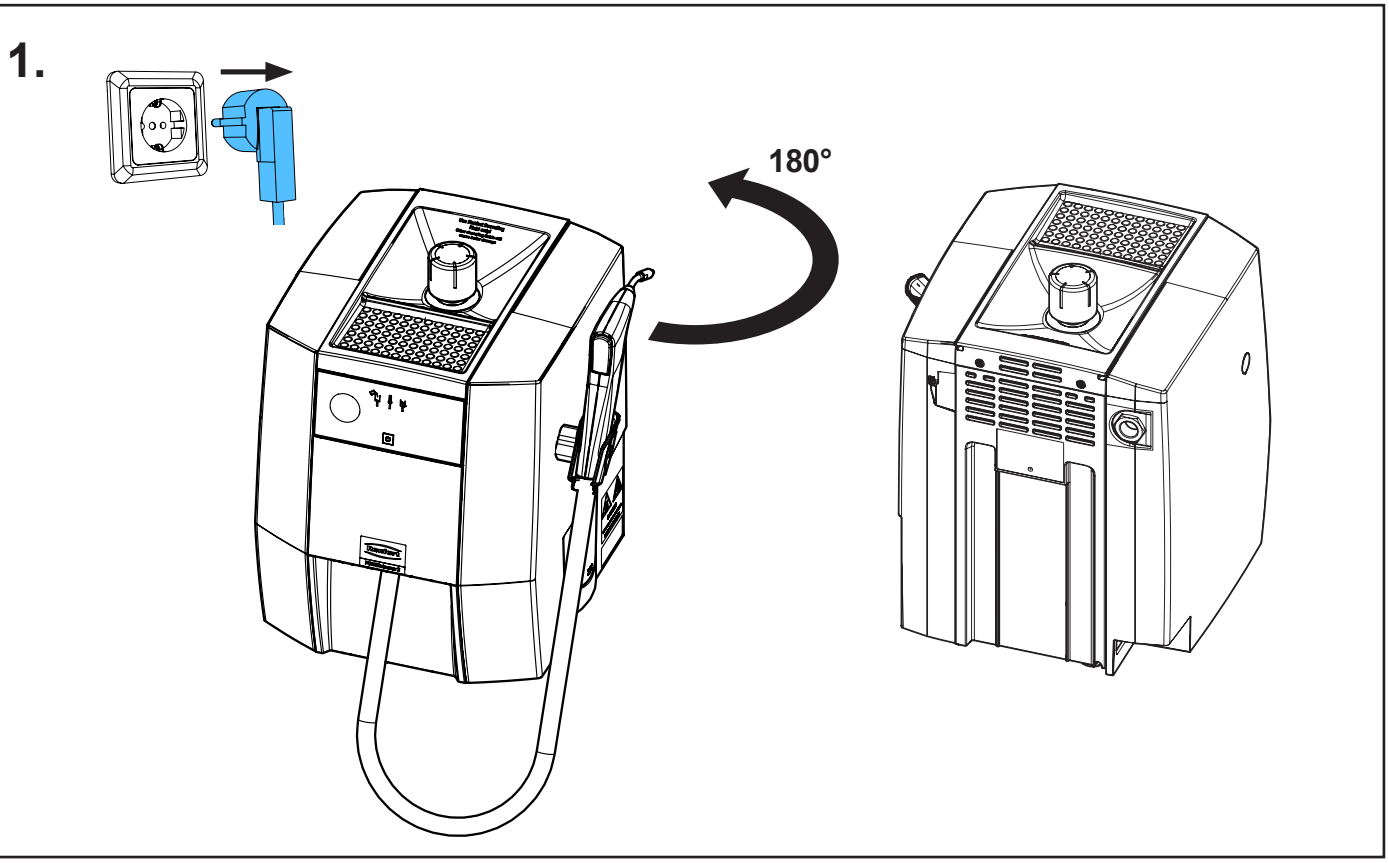

21-6925 07112024

2.

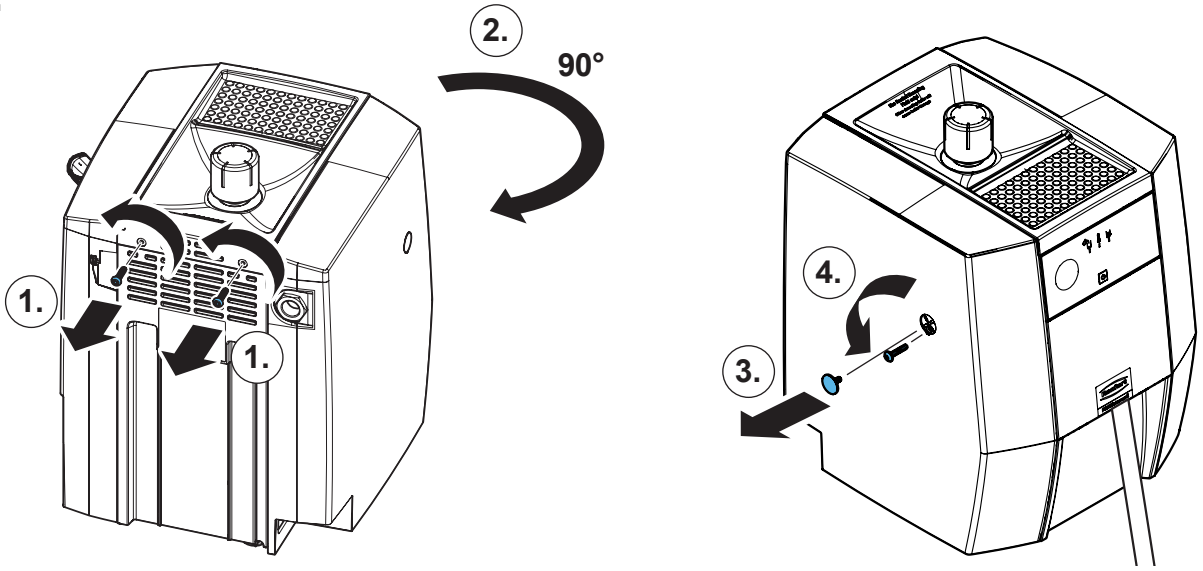

3.

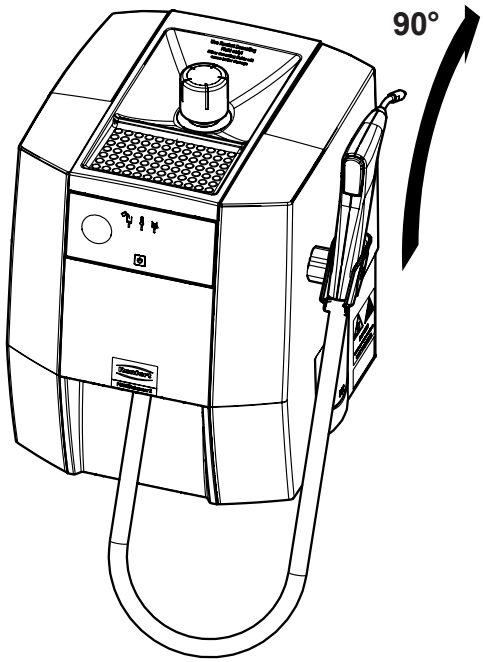

4.

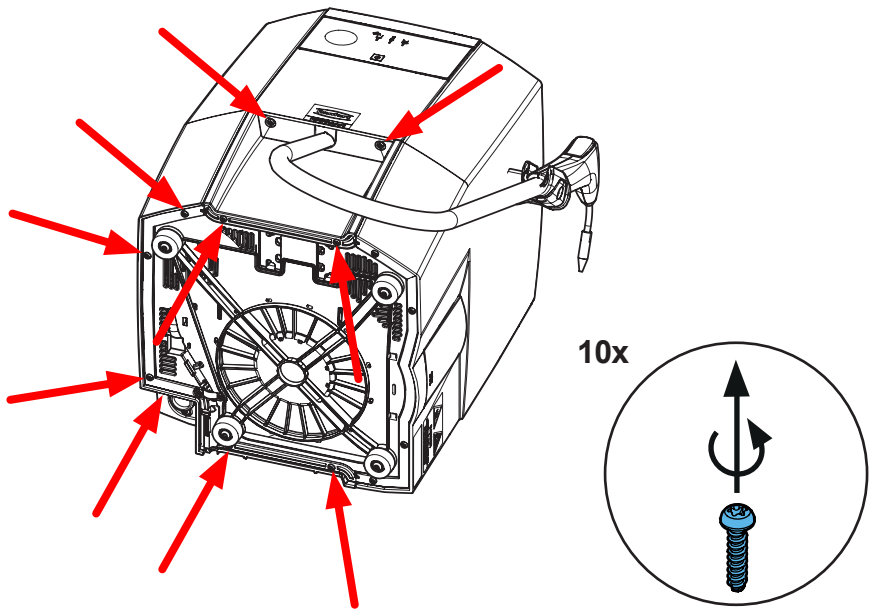

5.

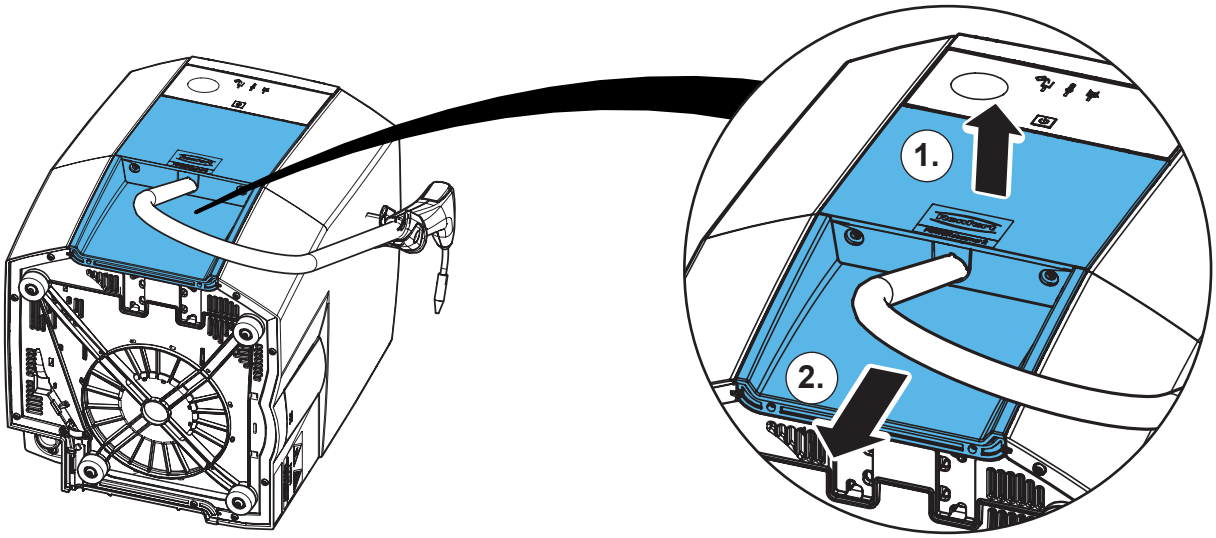

6.

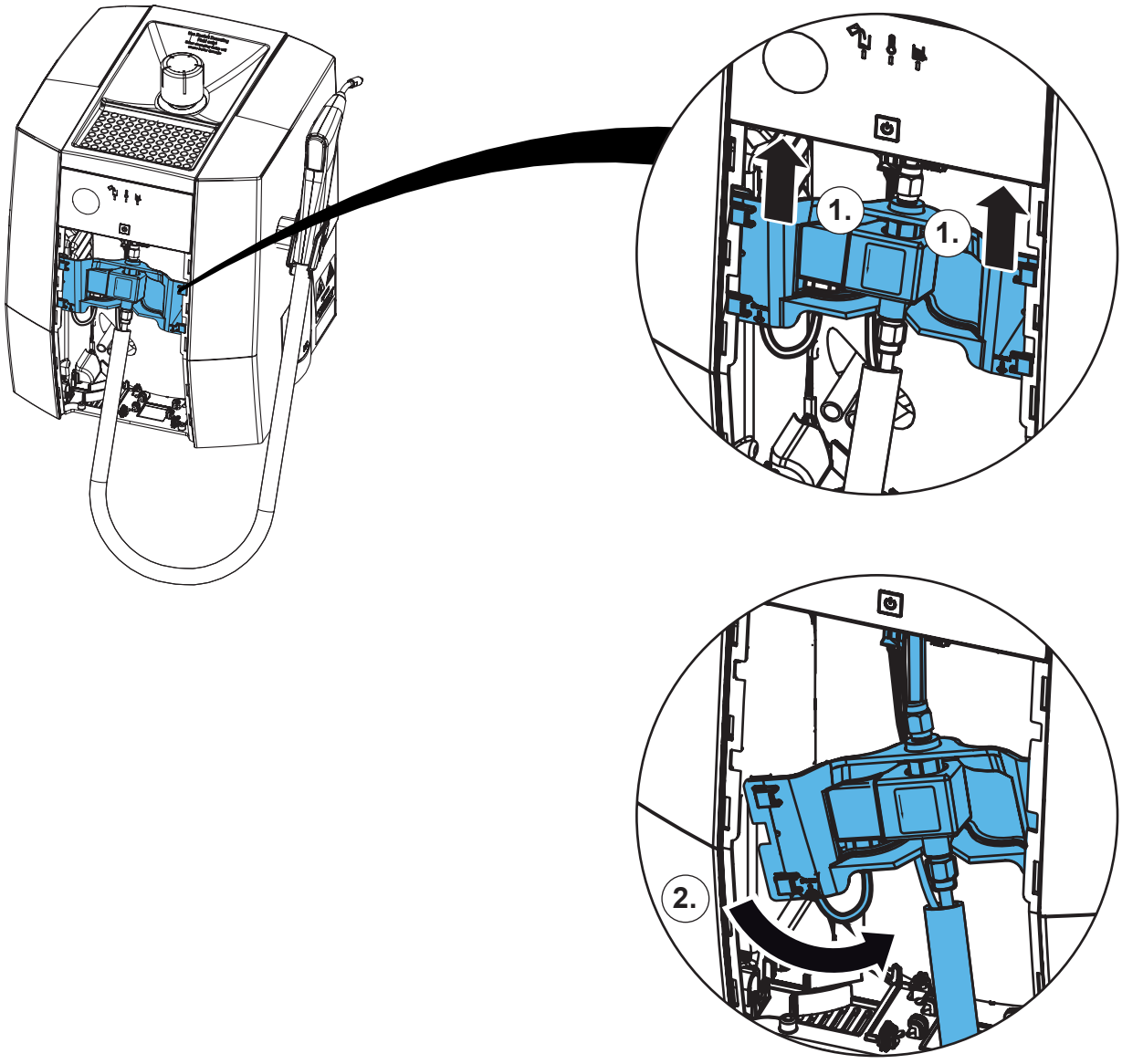

7.

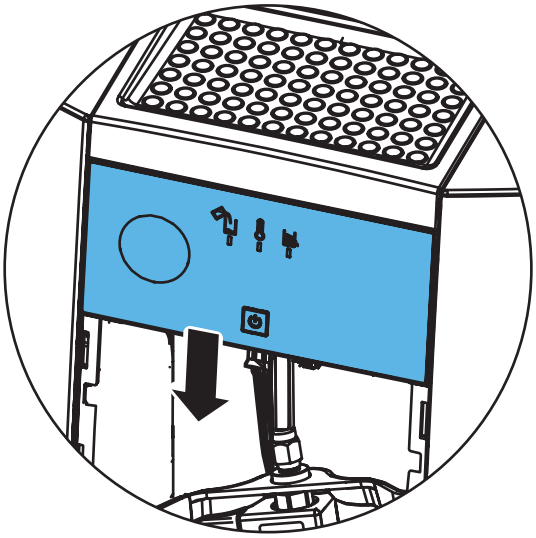

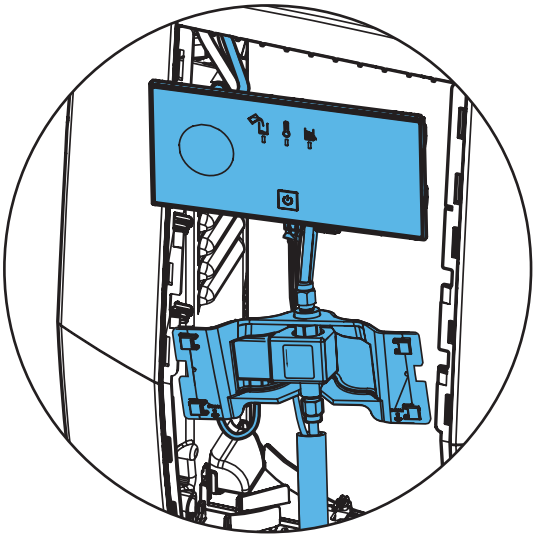

8.

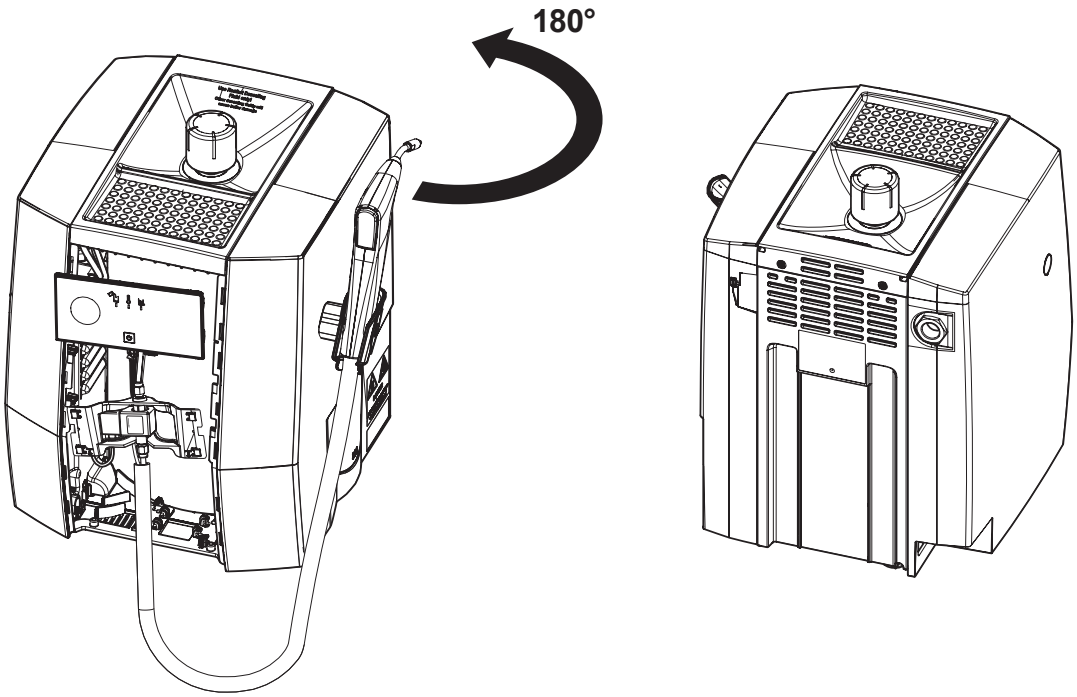

9.

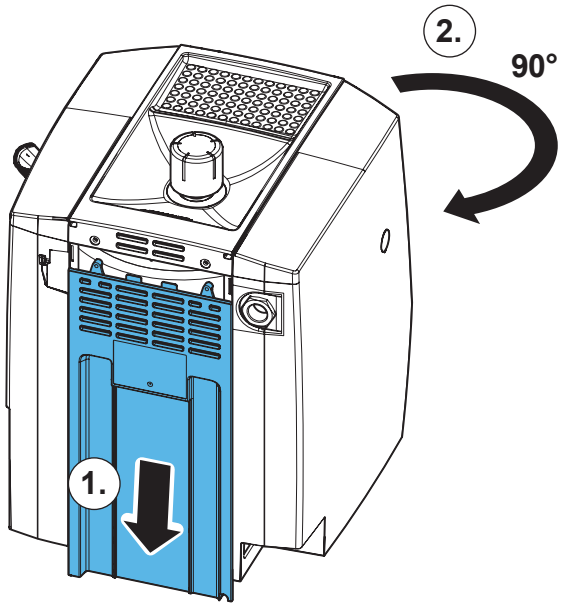

10.

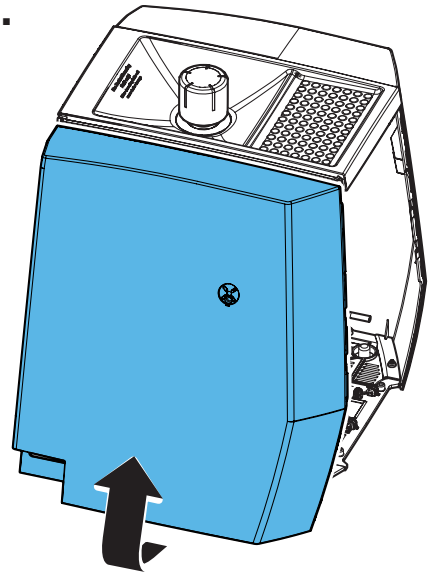

11.

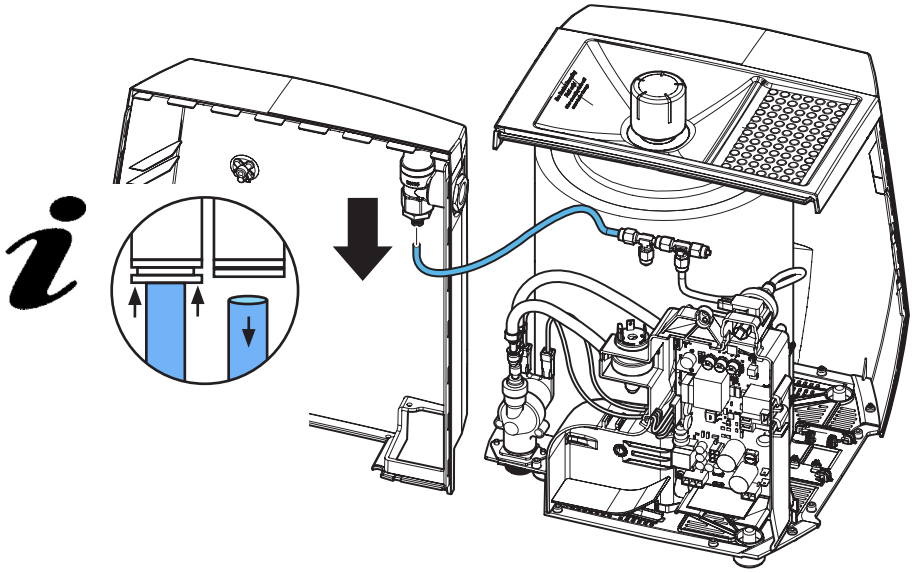

12.

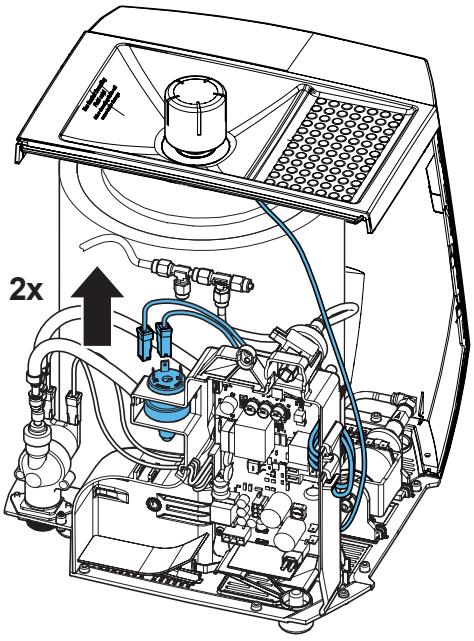

13.

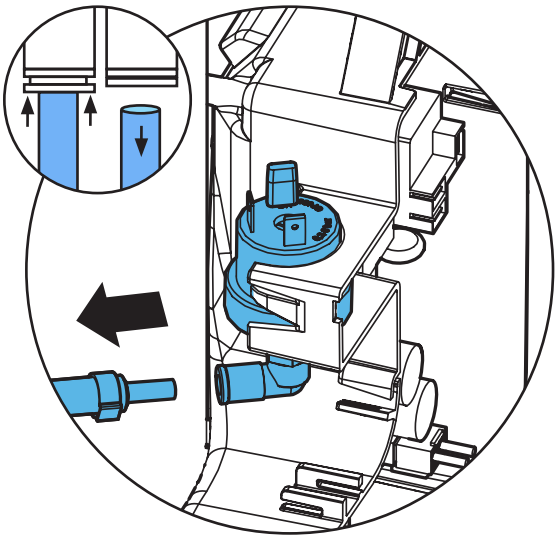

14.

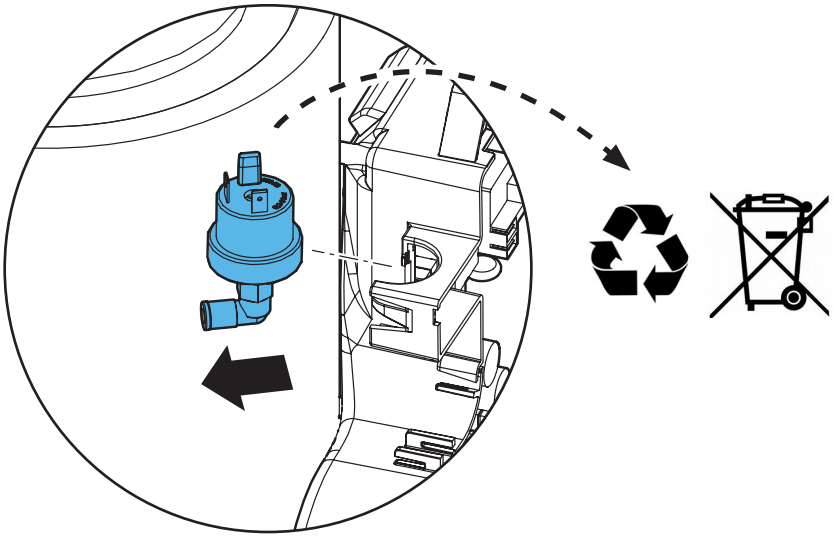

15.

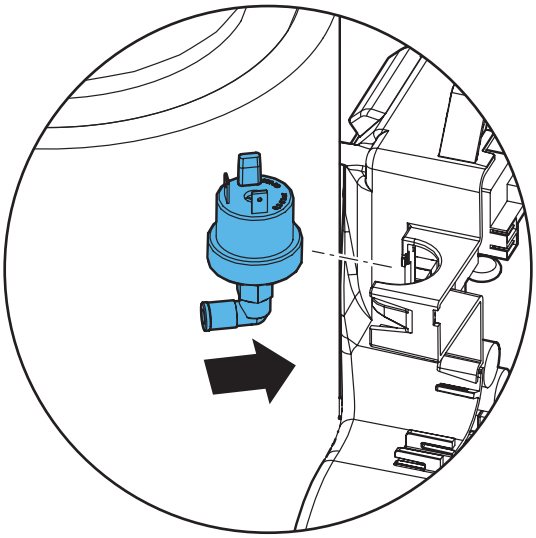

16.

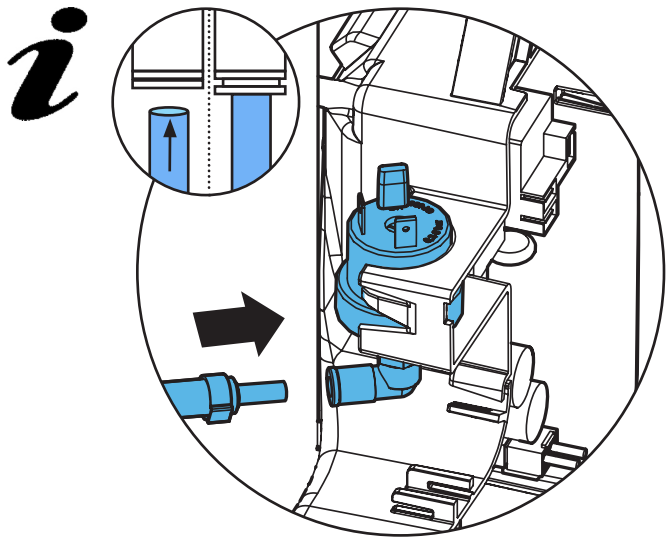

17.

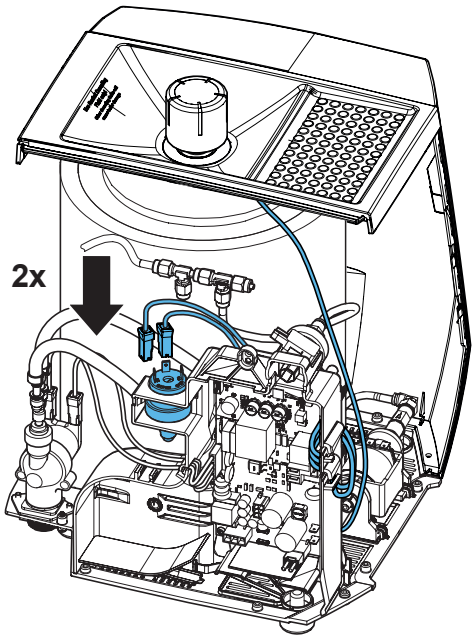

18.

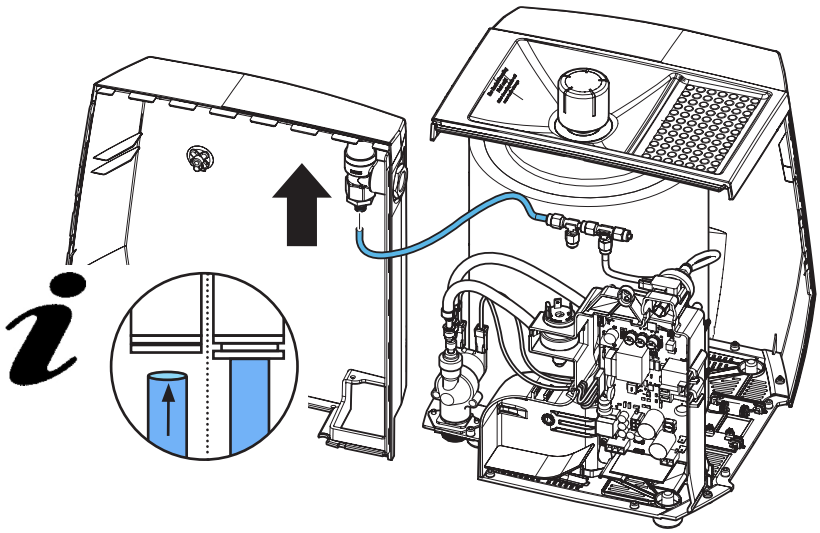

19.

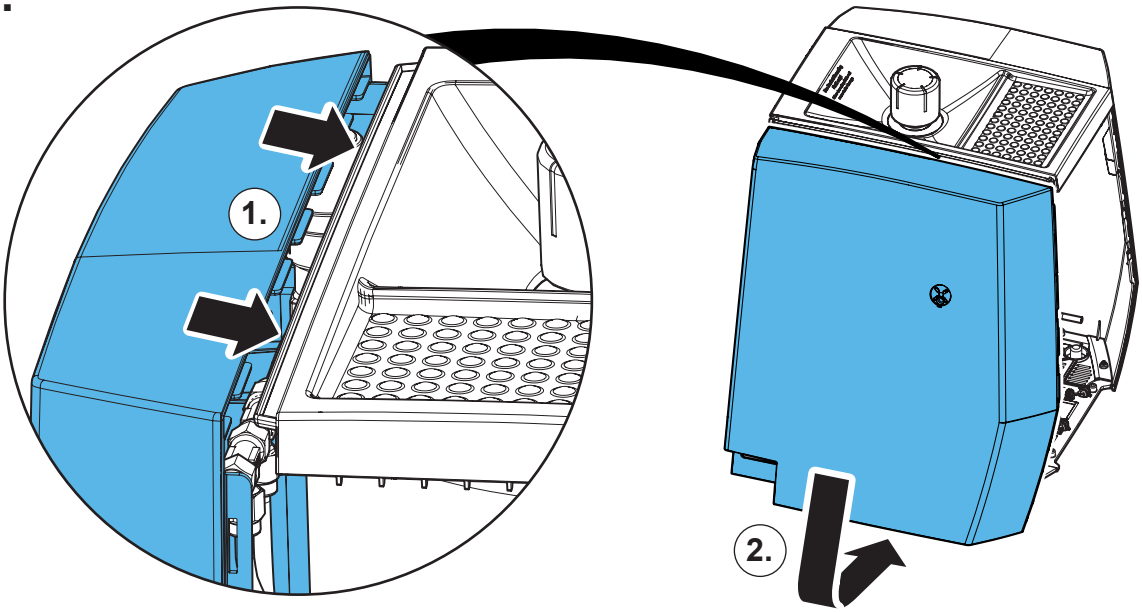

20.

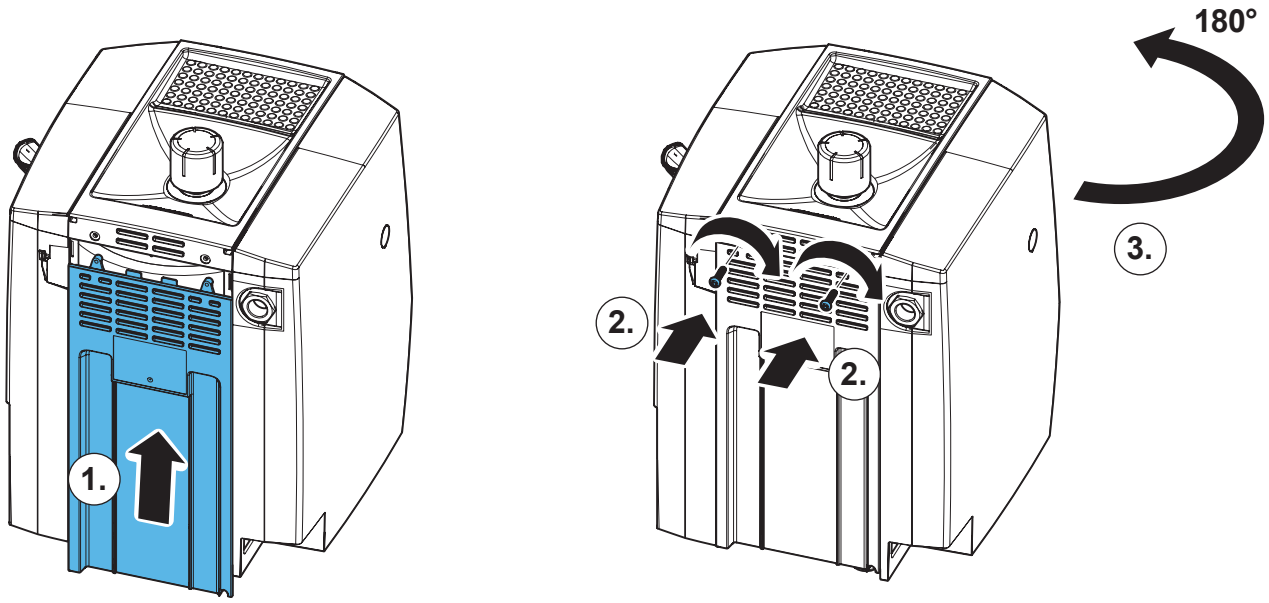

21.

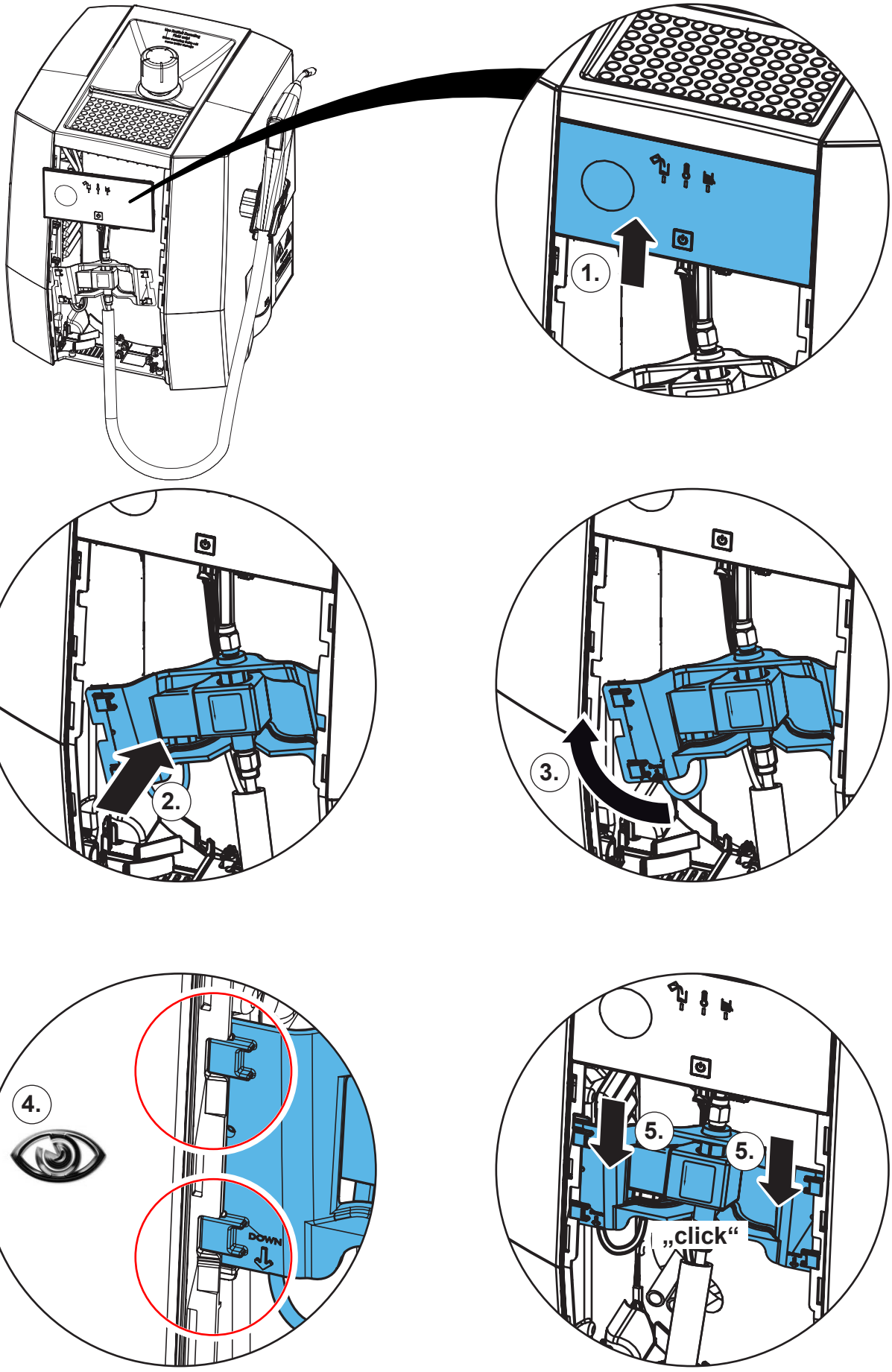

22.

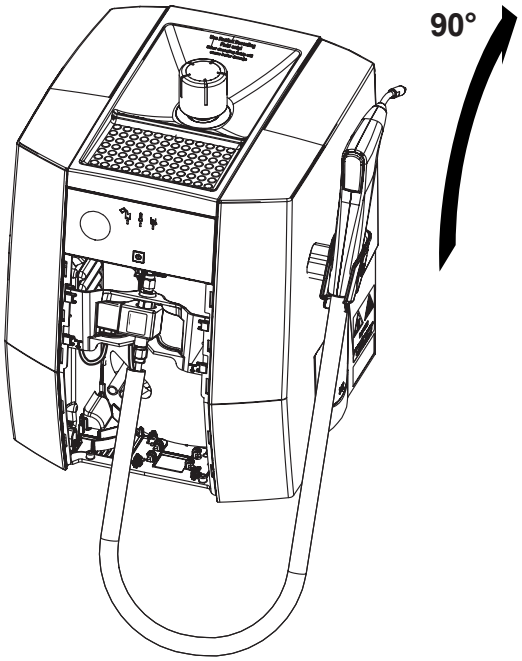

23.

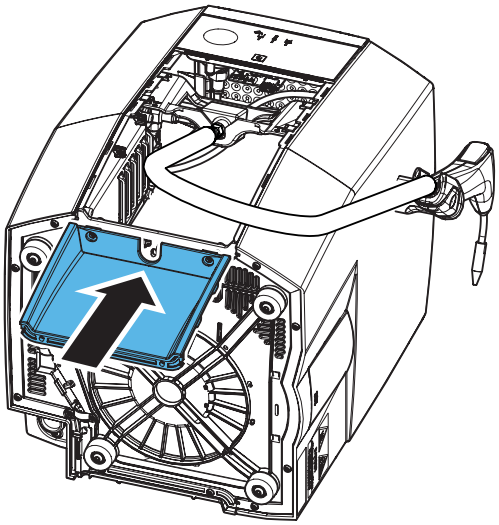

24.

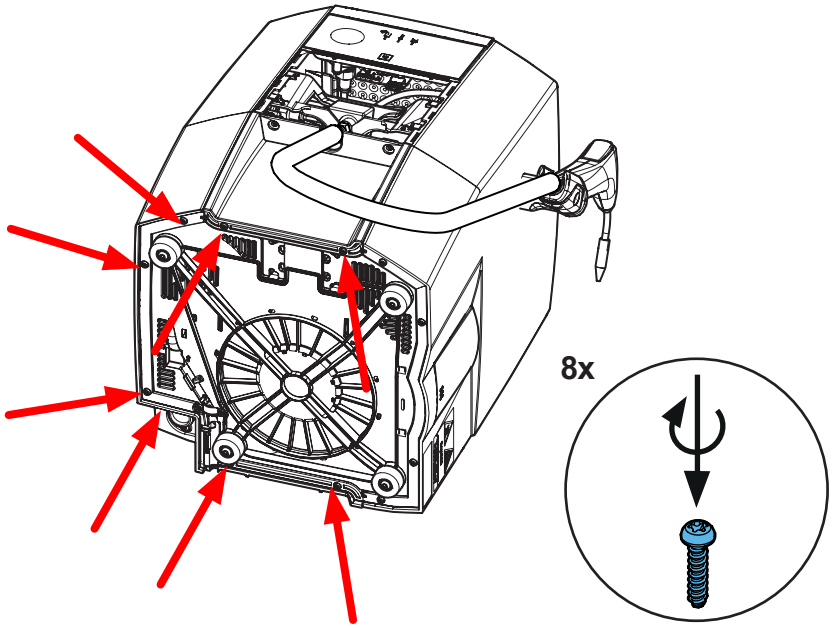

25.

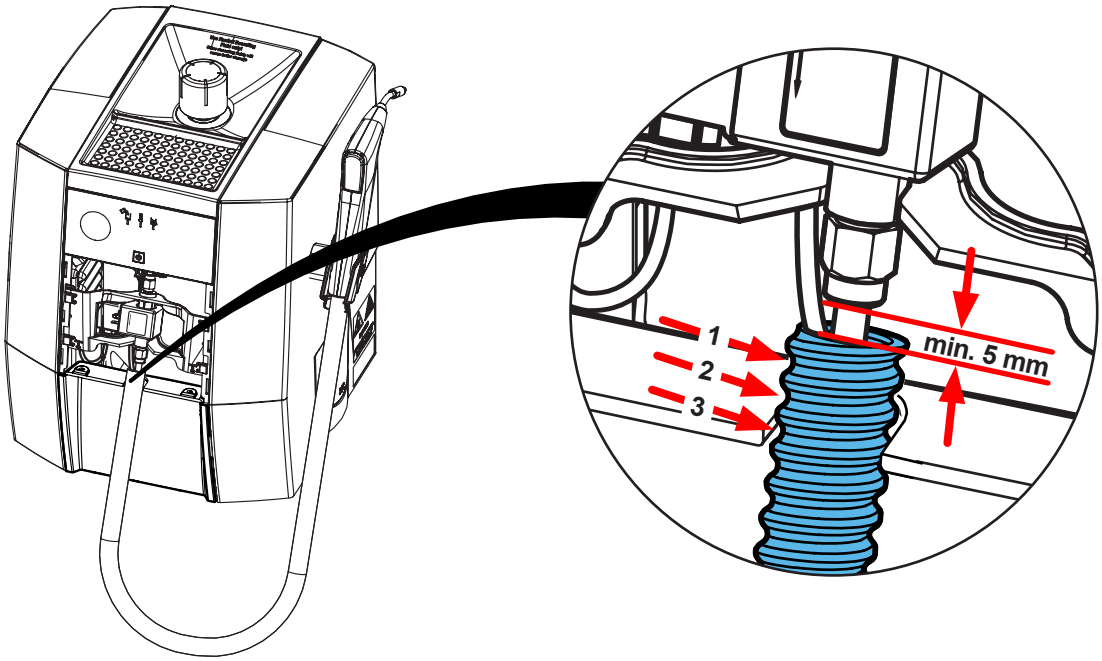

26.

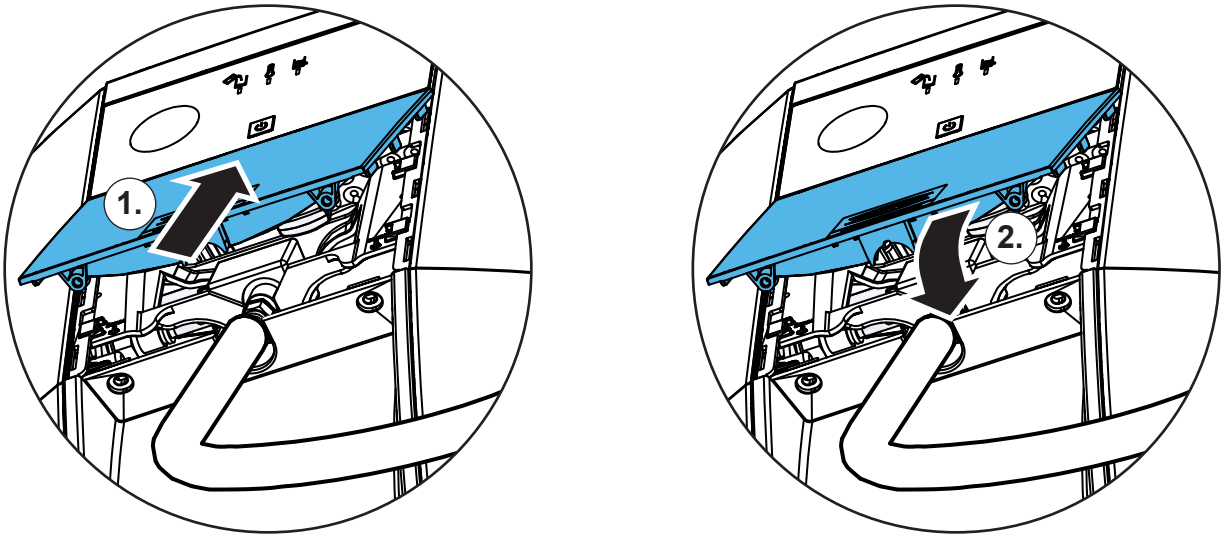

27.

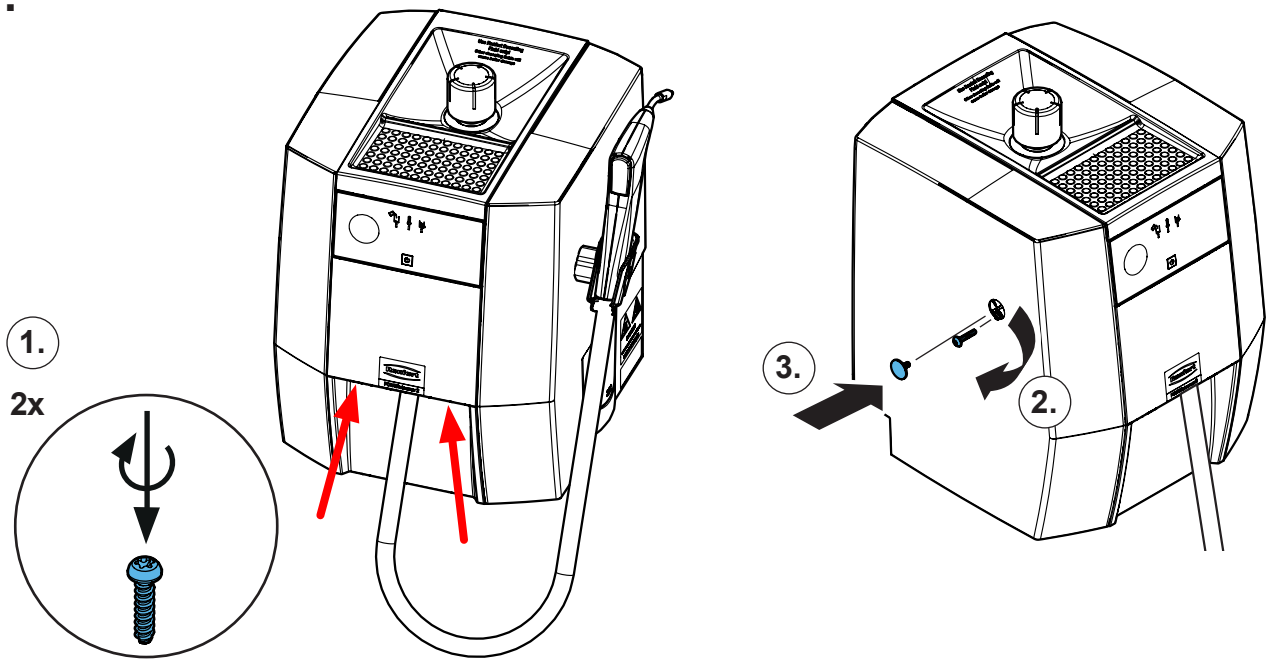

Renfert

making work easy

Montageanleitung • Assembly Instruction • Instruction d'installation Istruzioni l'istallazione • Instrucciones de montaje • Руководство по монтажу

90002 1882

Pumpe • Pump • Pompe • Pompa • Bomba • Hacoc

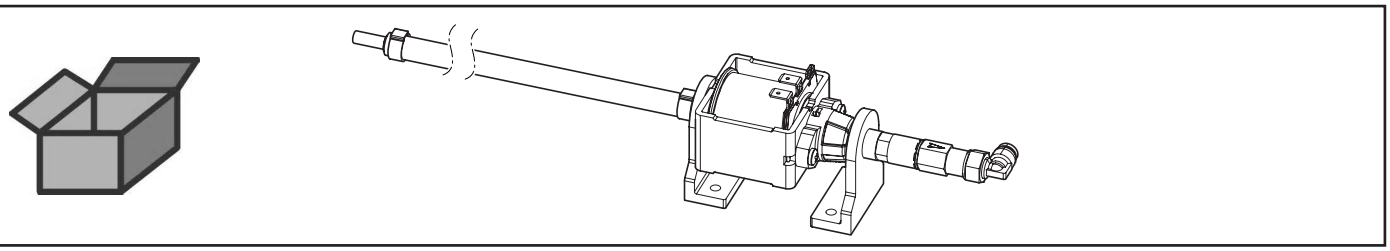

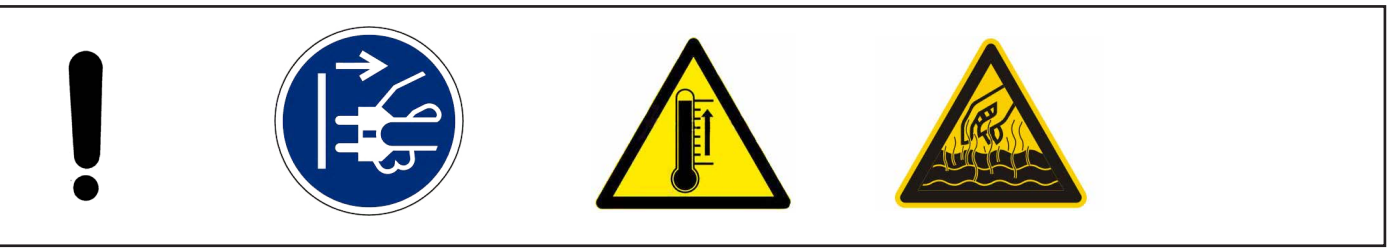

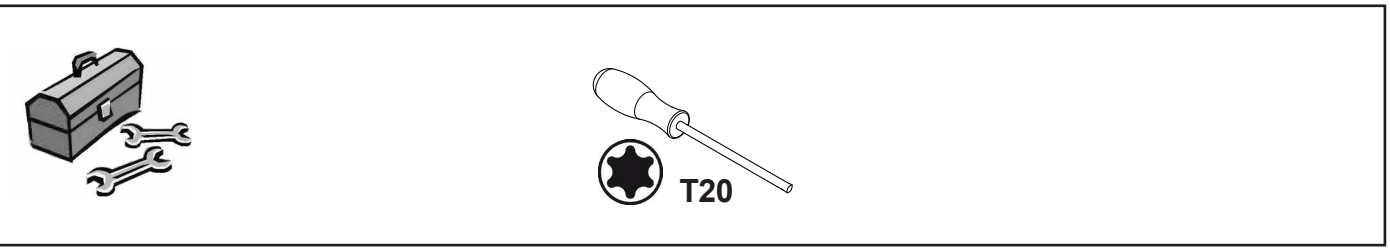

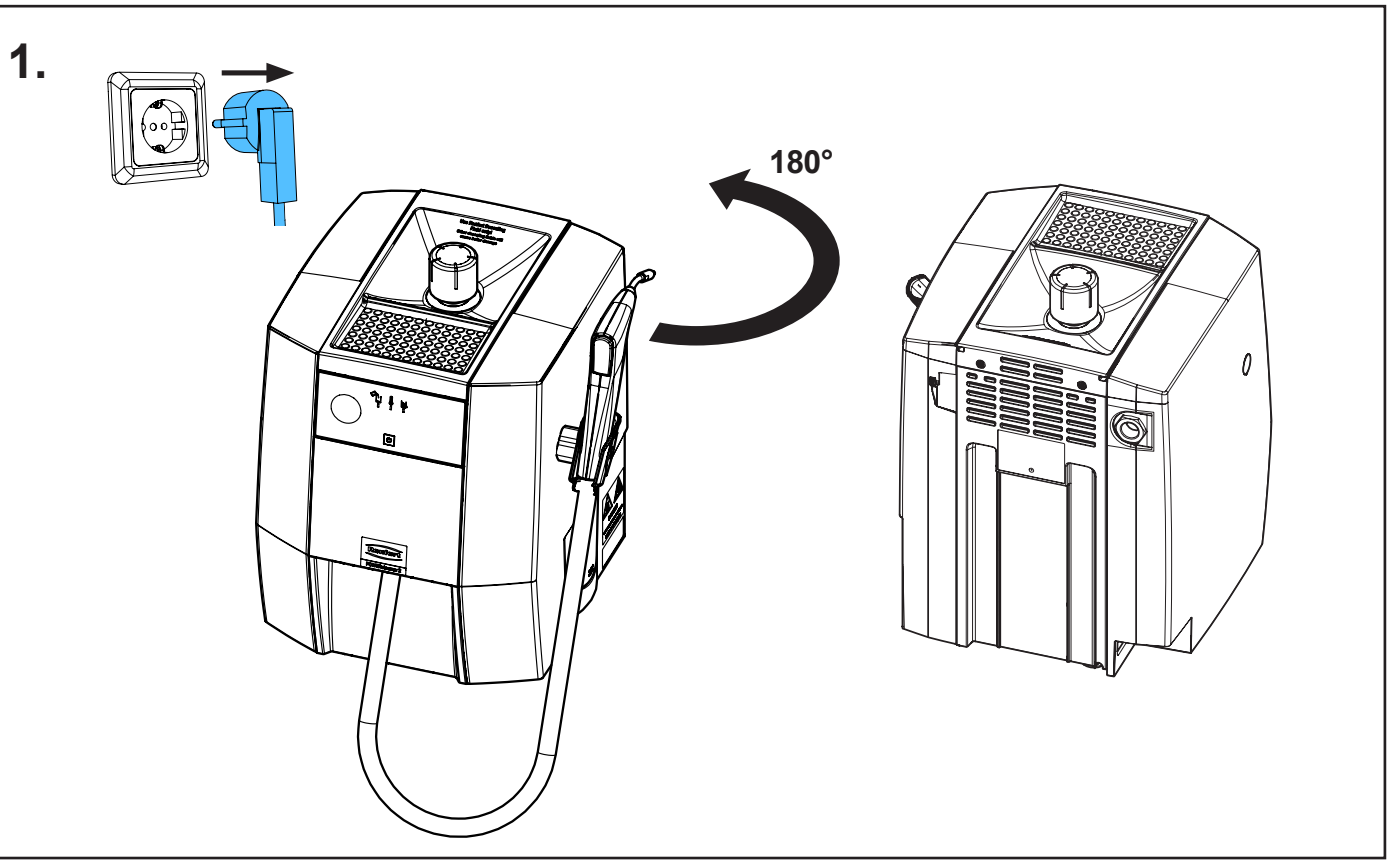

21-6925 07112024

2.

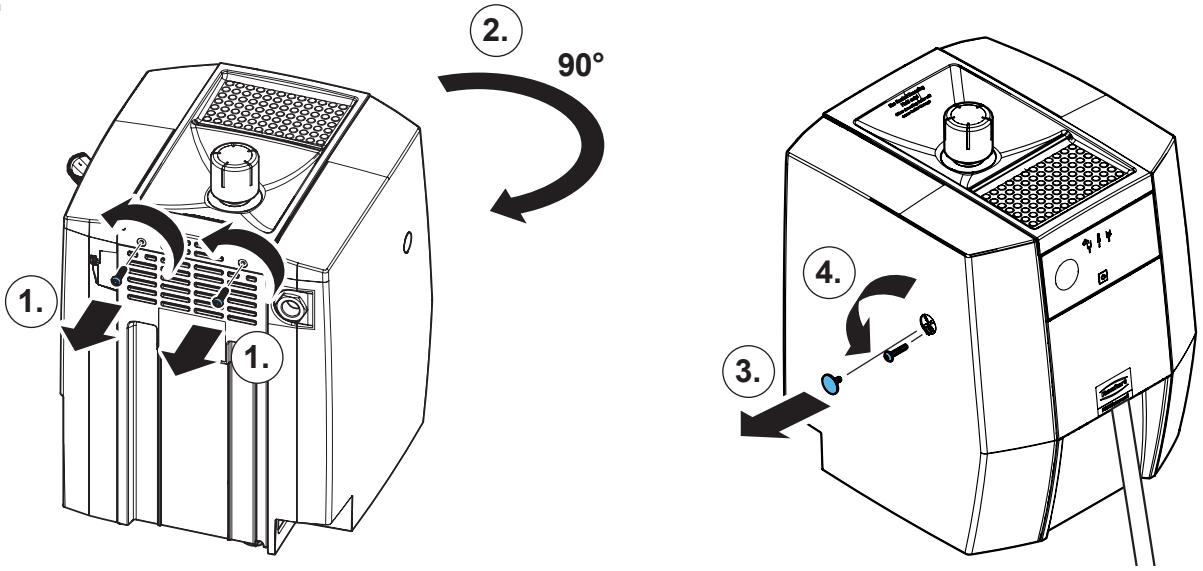

3.

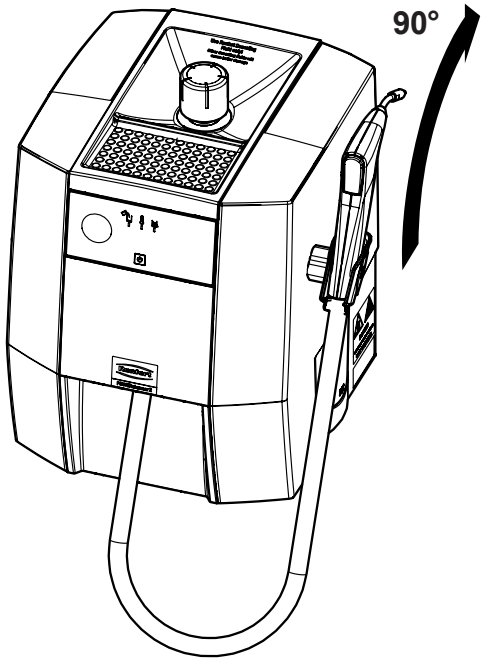

4.

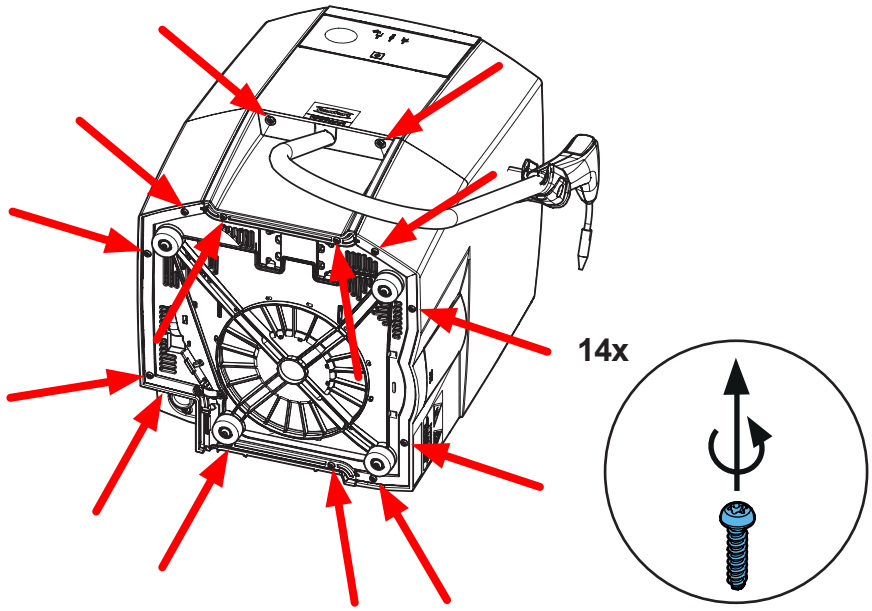

5.

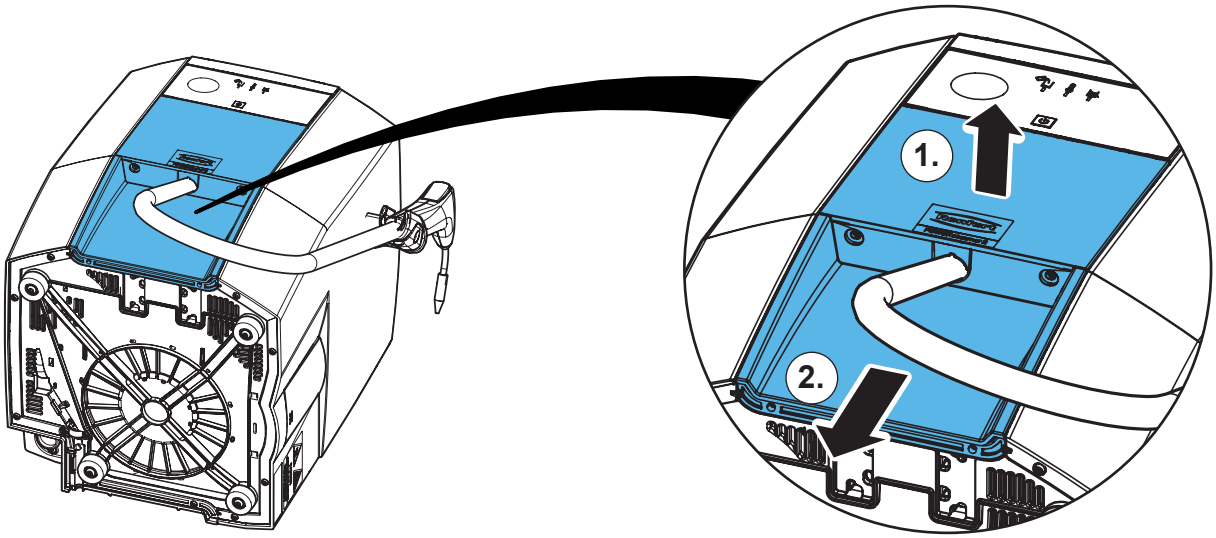

6.

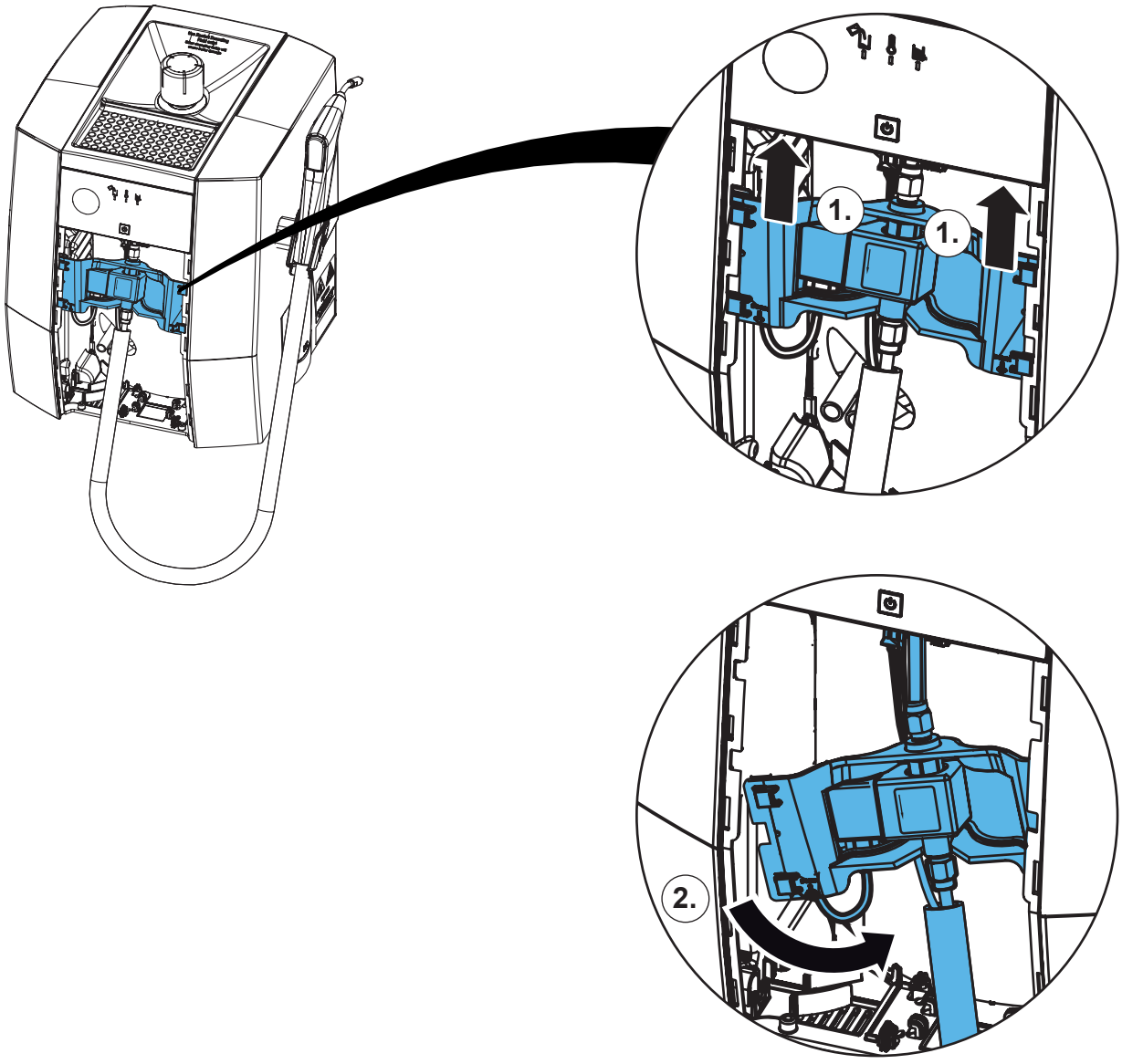

7.

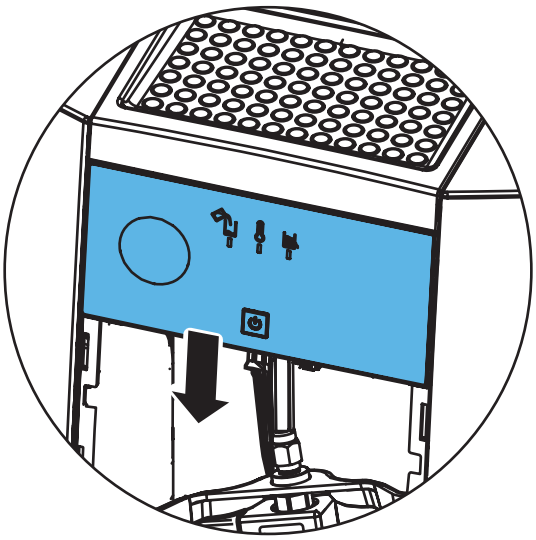

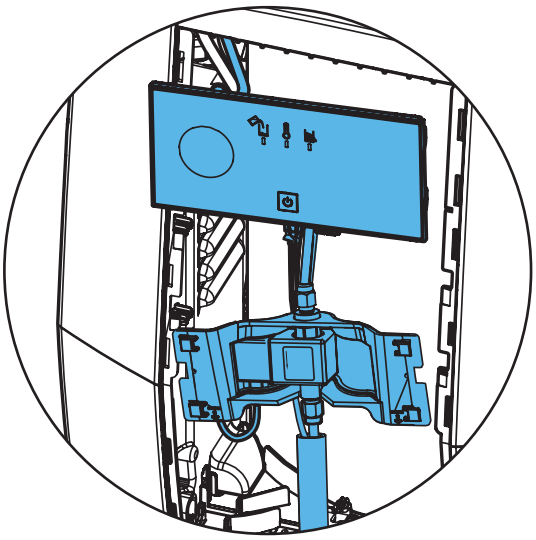

8.

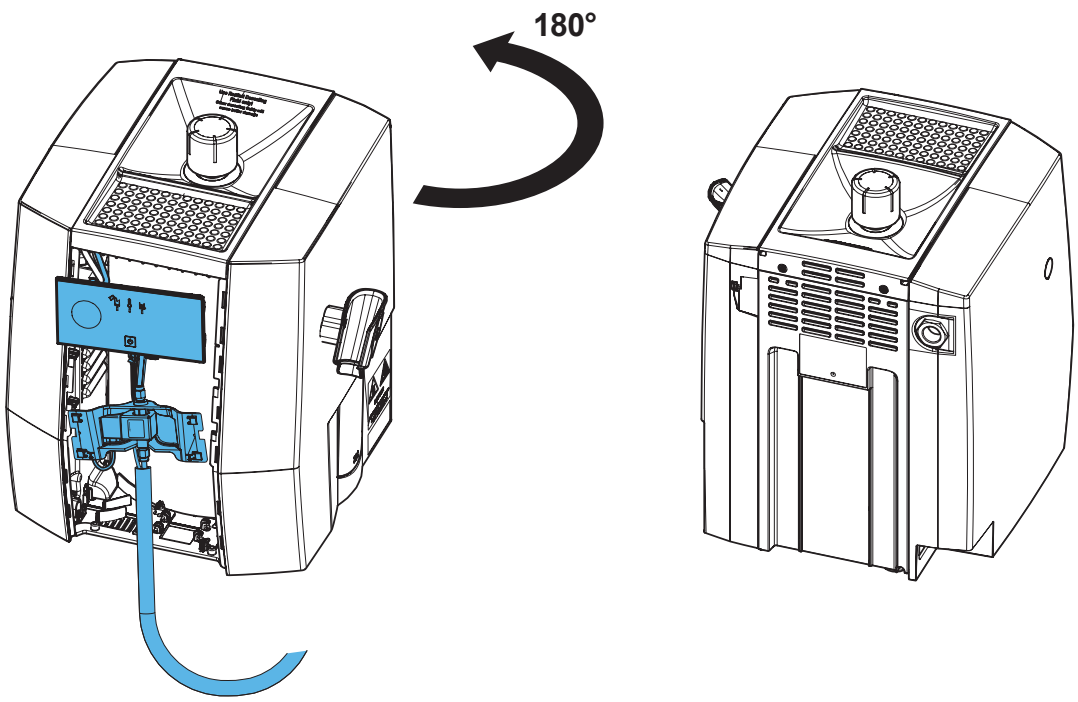

9.

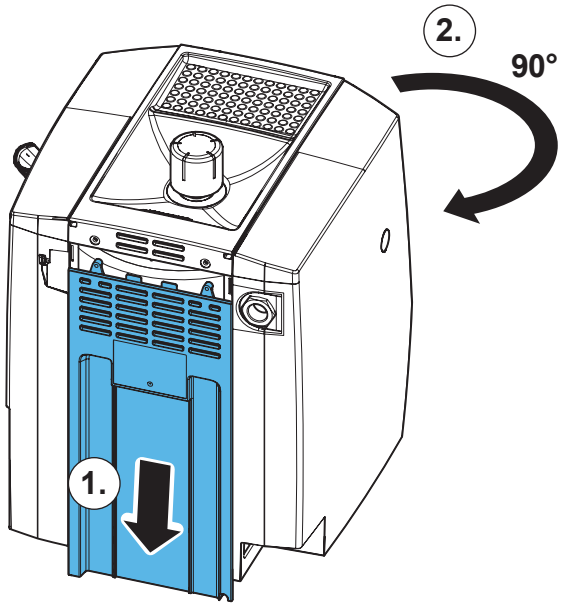

10.

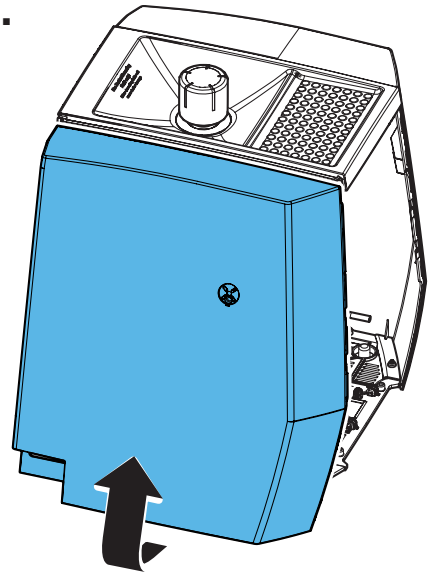

11.

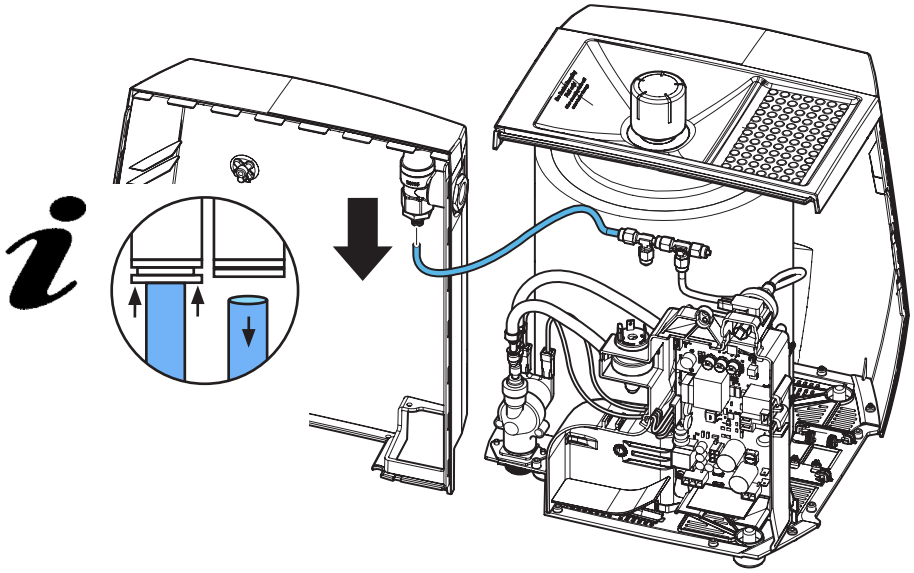

12.

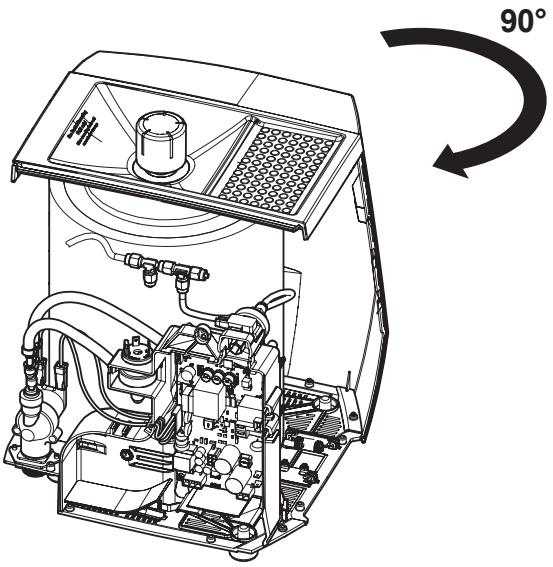

13.

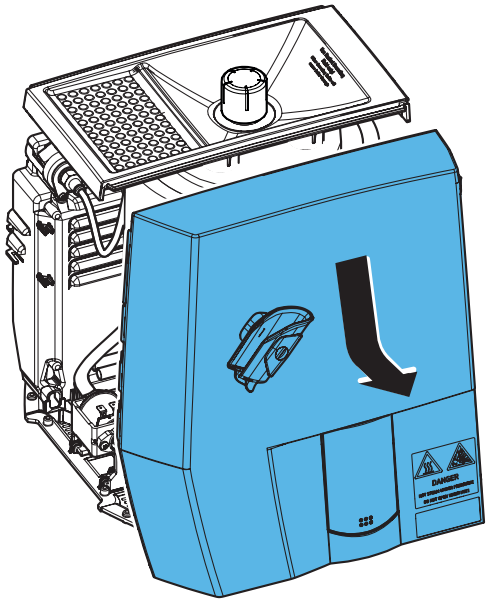

14.

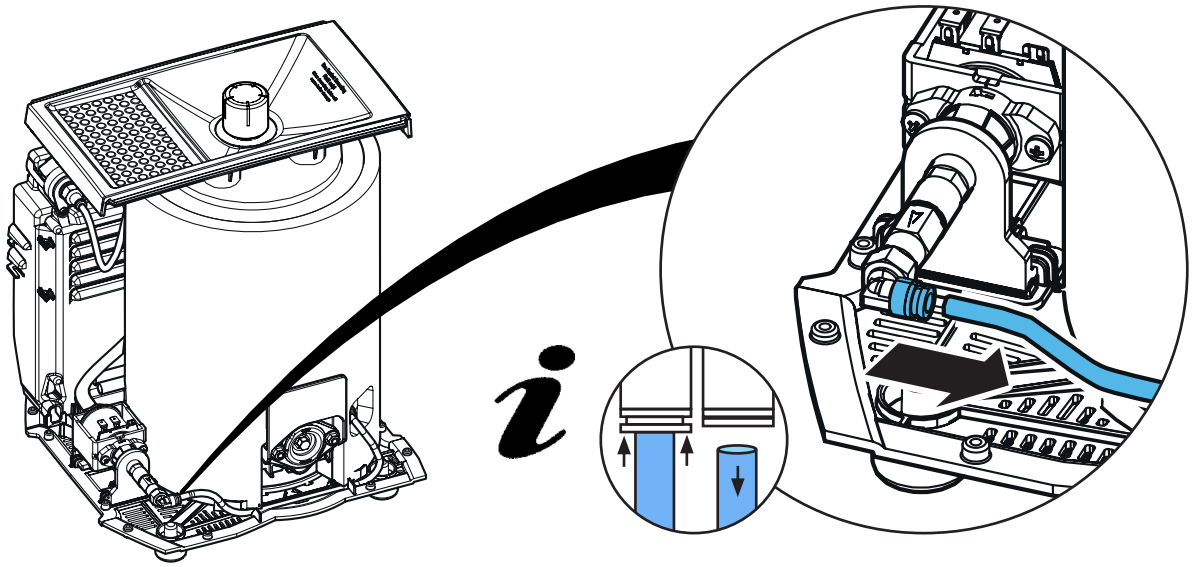

15.

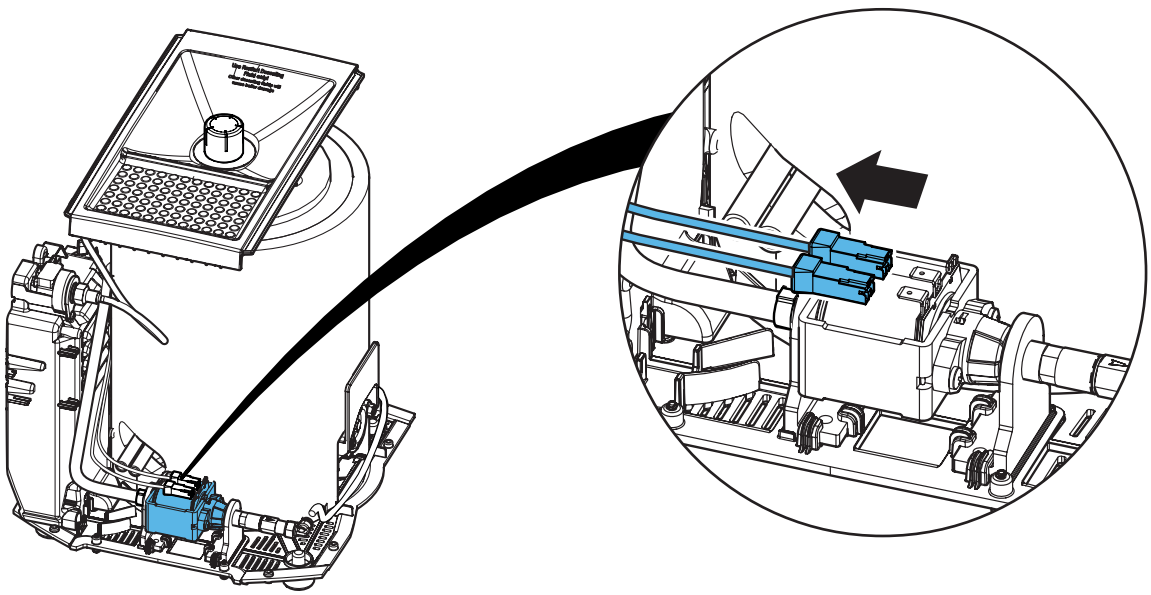

16.

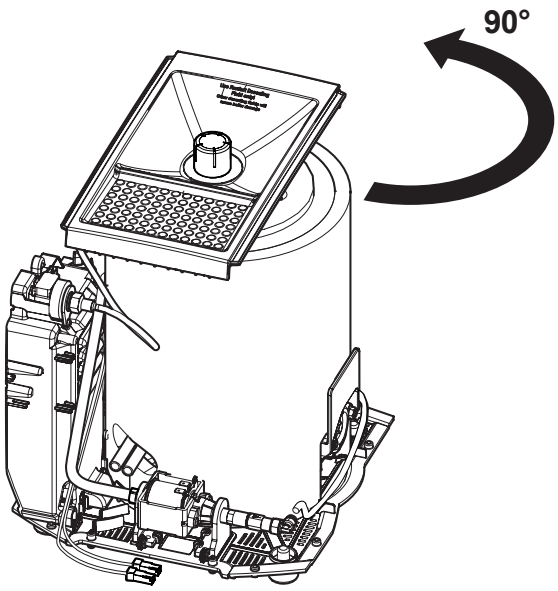

17.

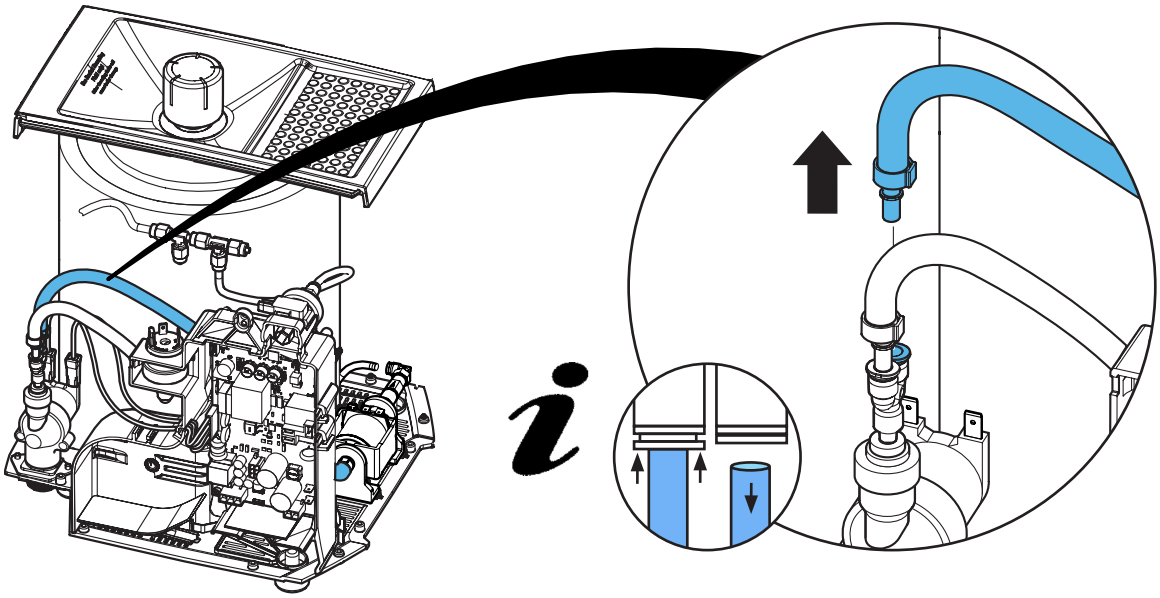

18.

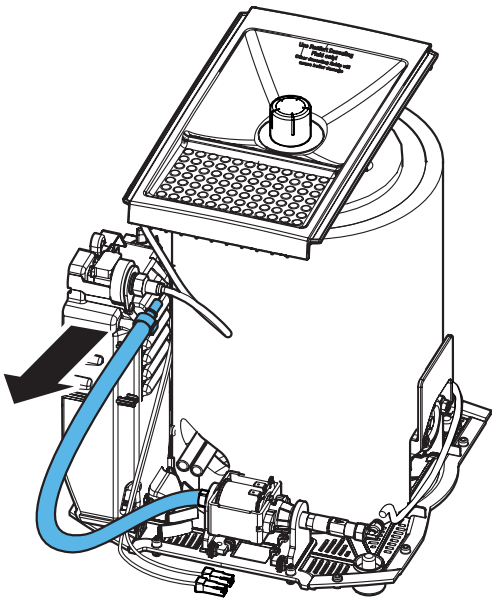

19.

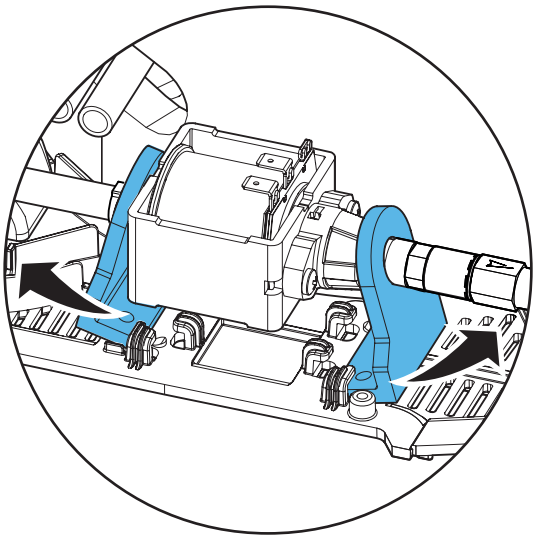

20.

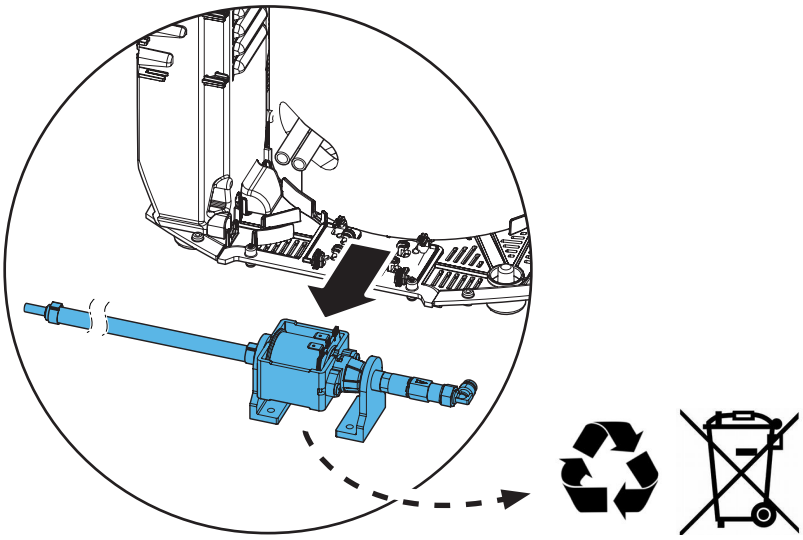

21.

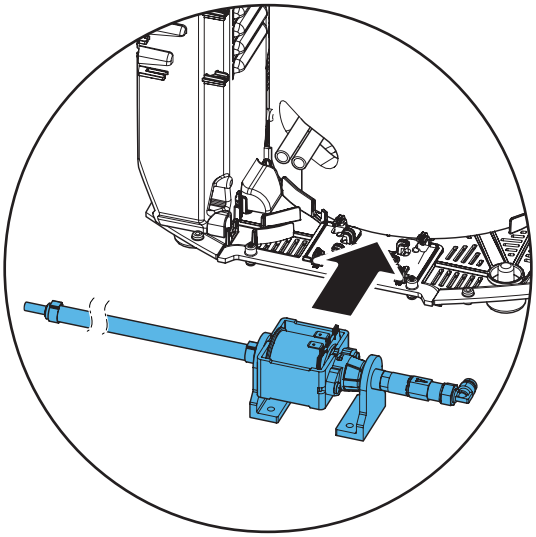

22.

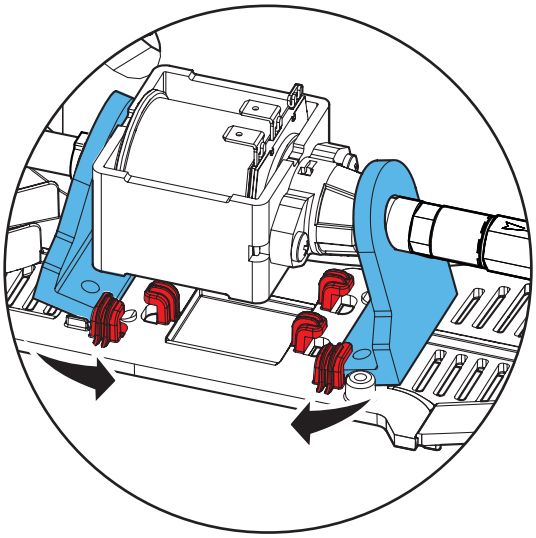

23.

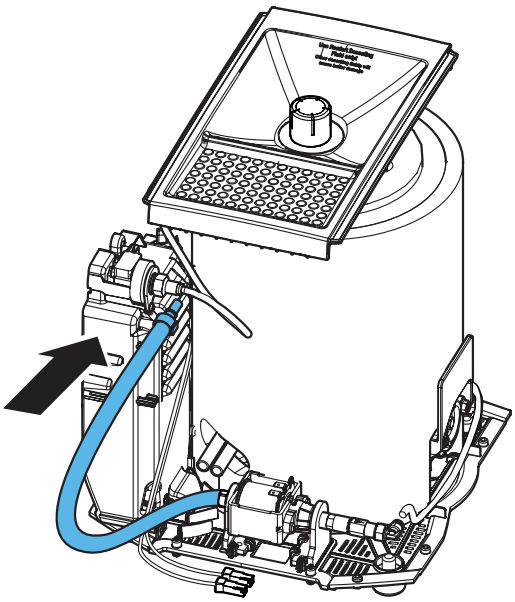

24.

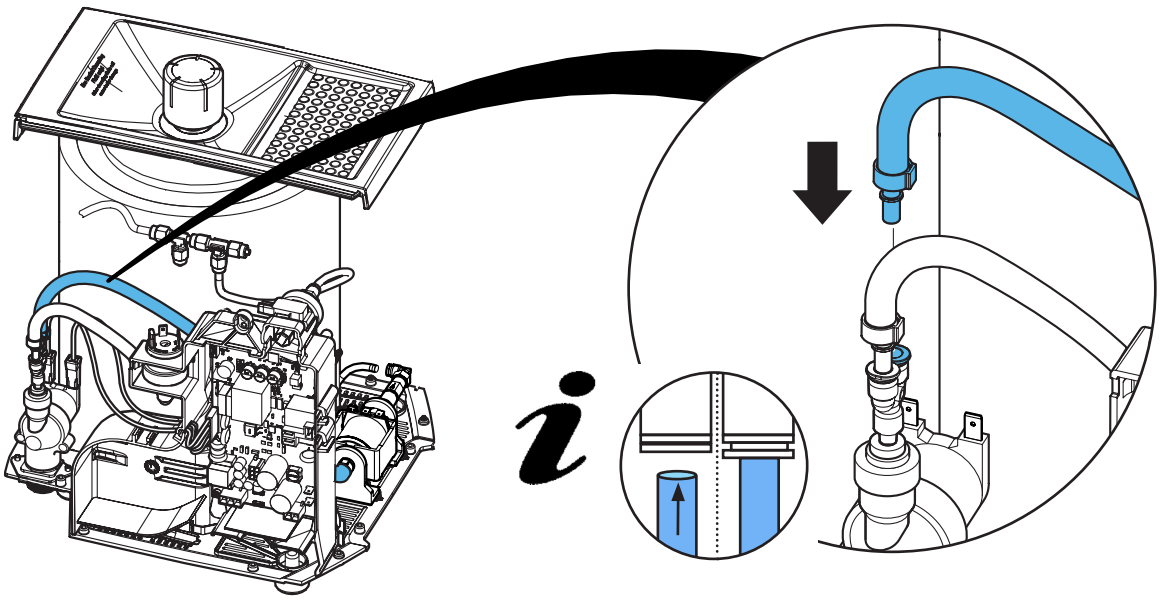

25.

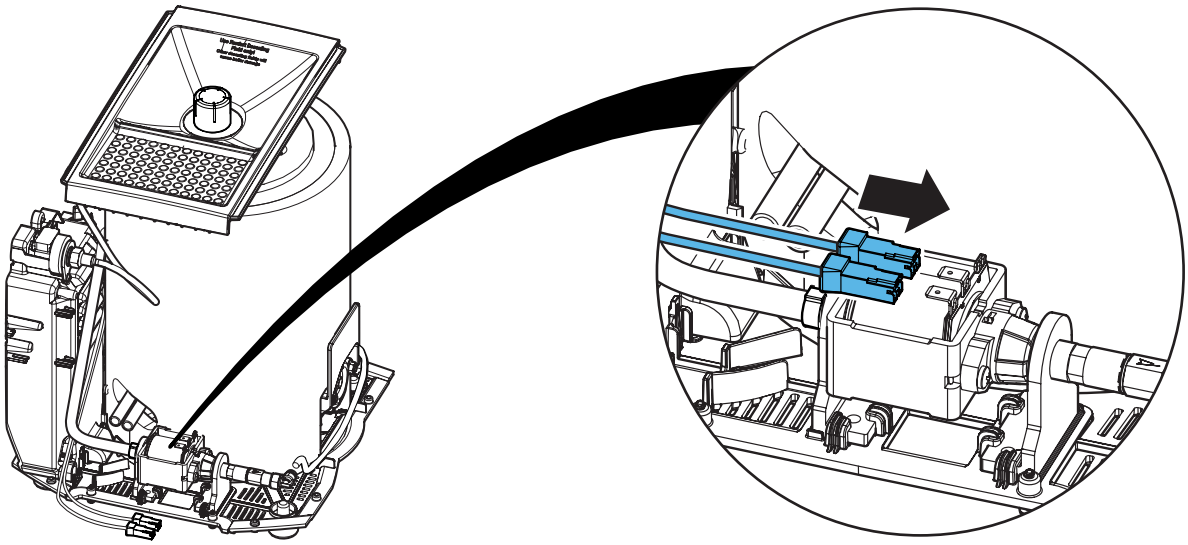

26.

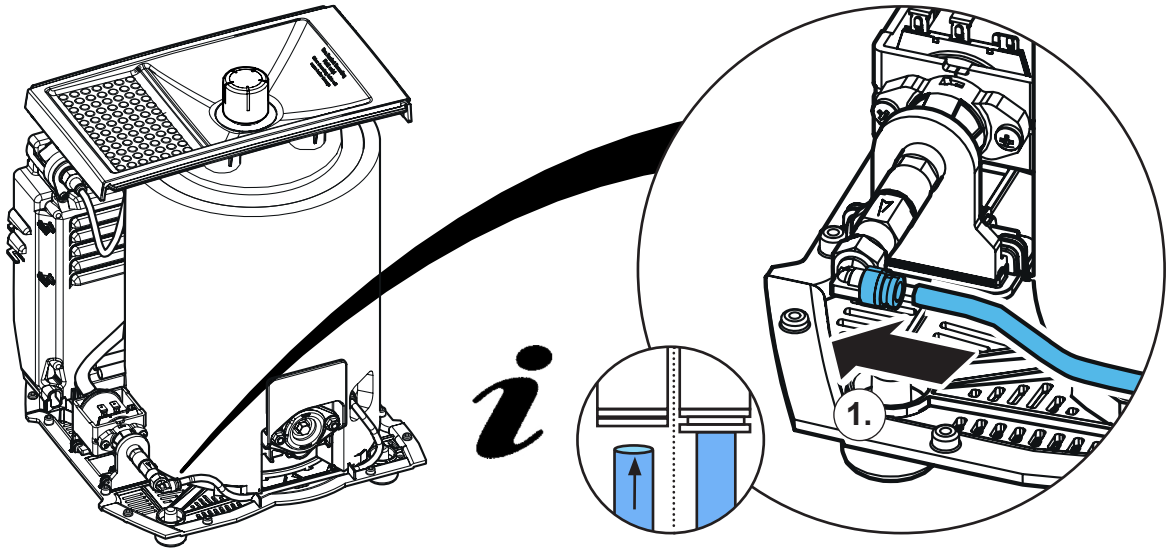

27.

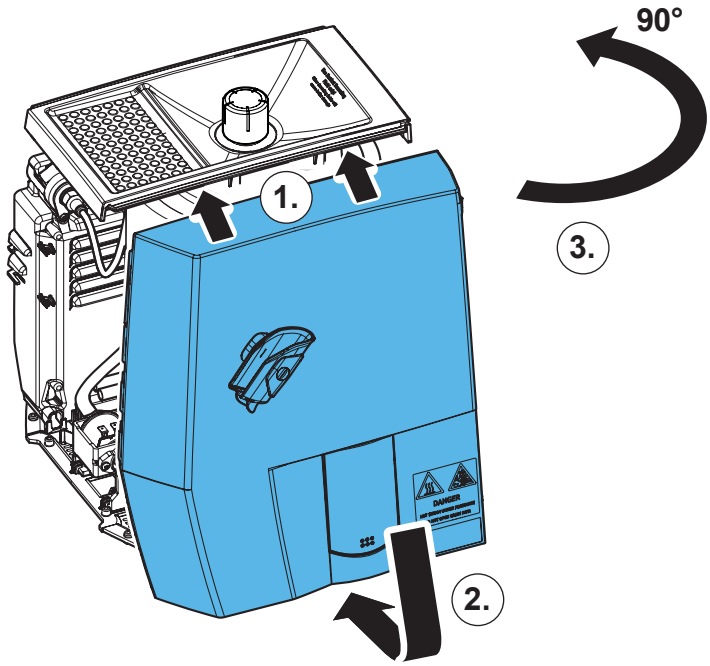

28.

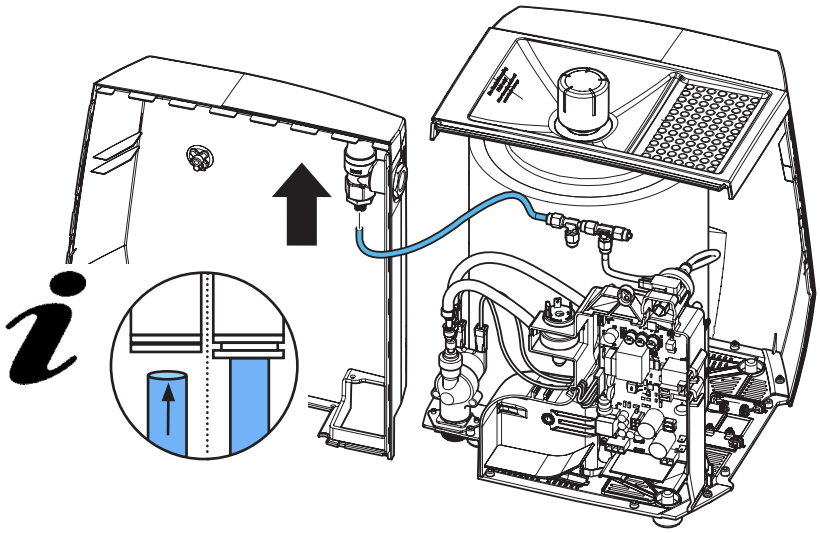

29.

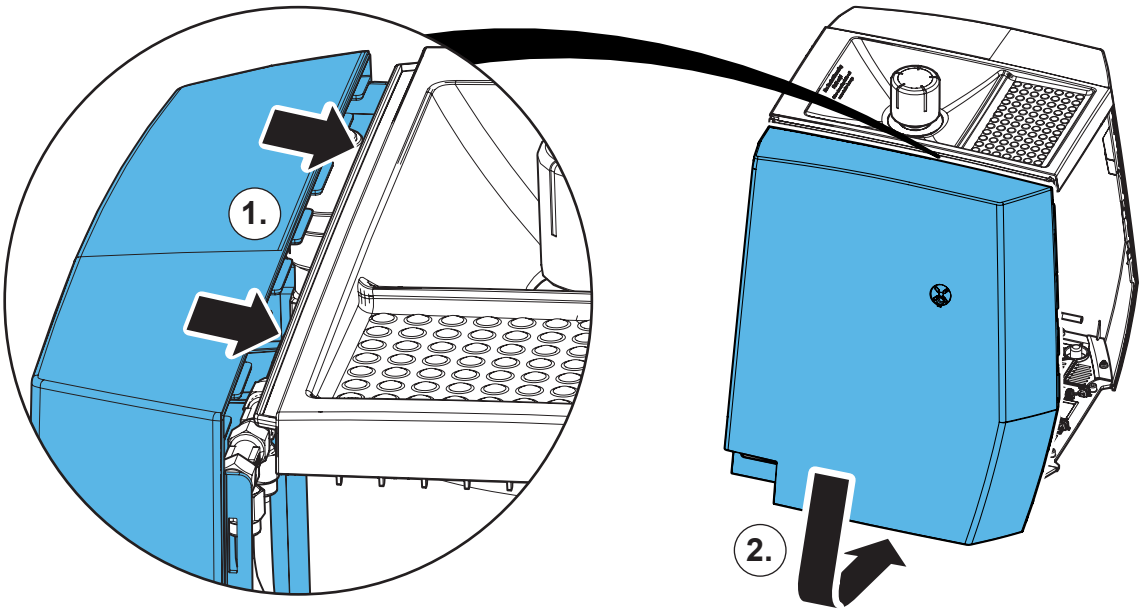

30.

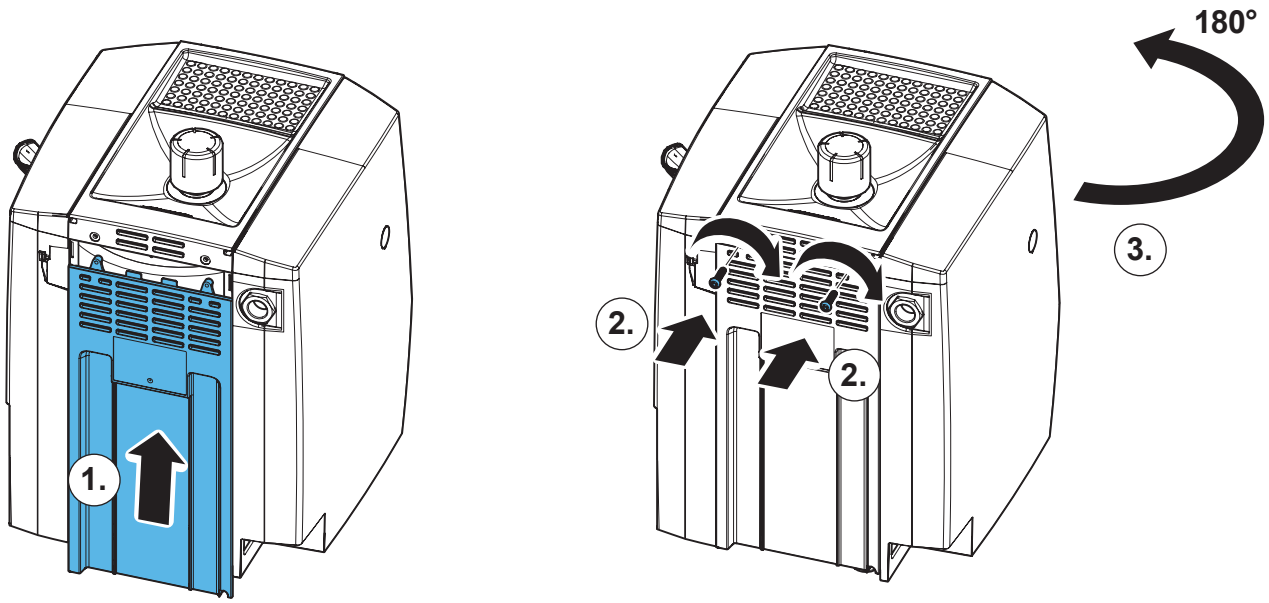

31.

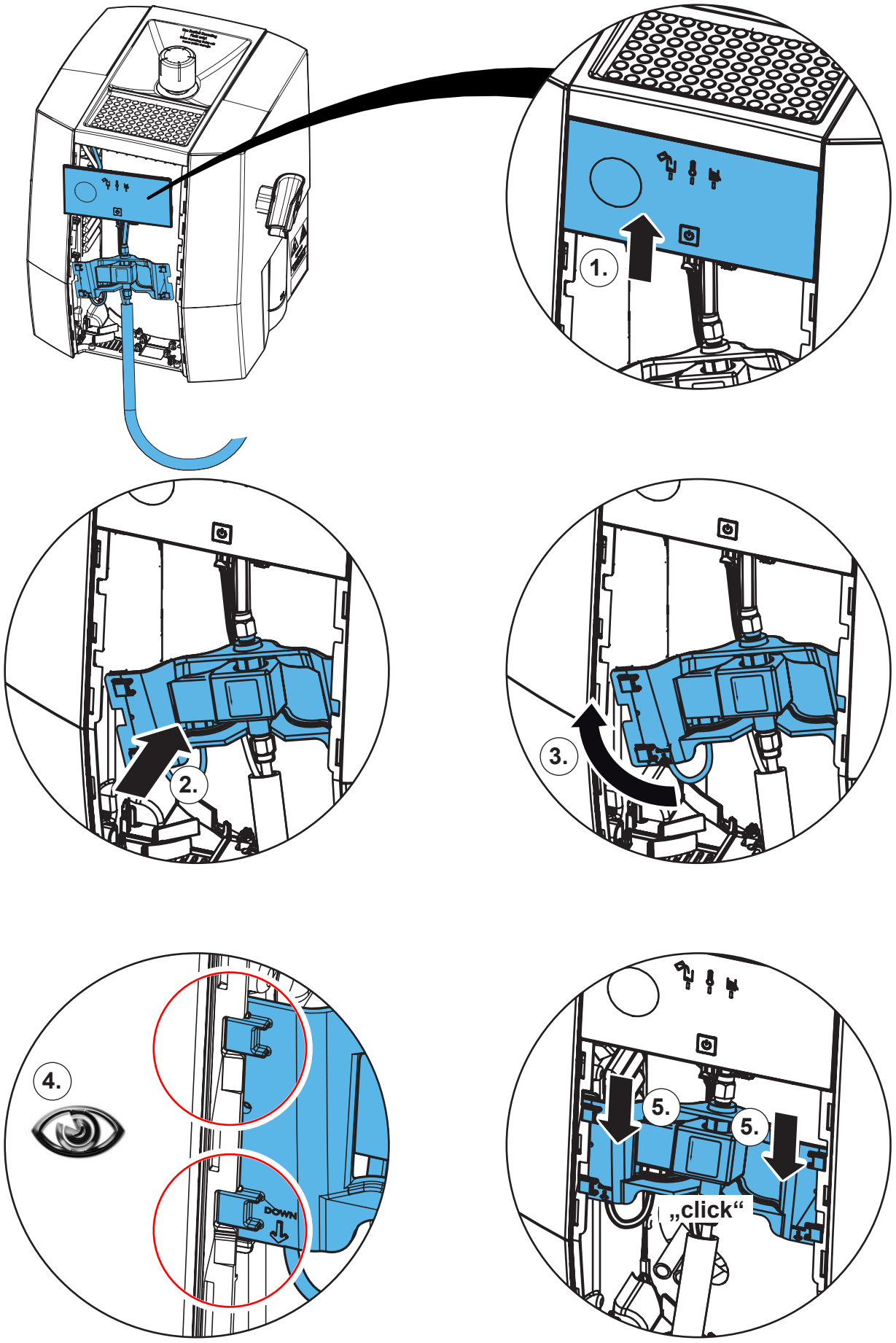

32.

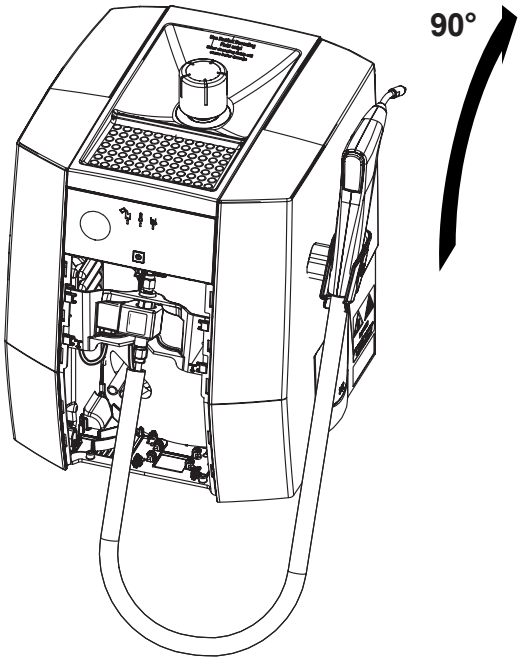

33.

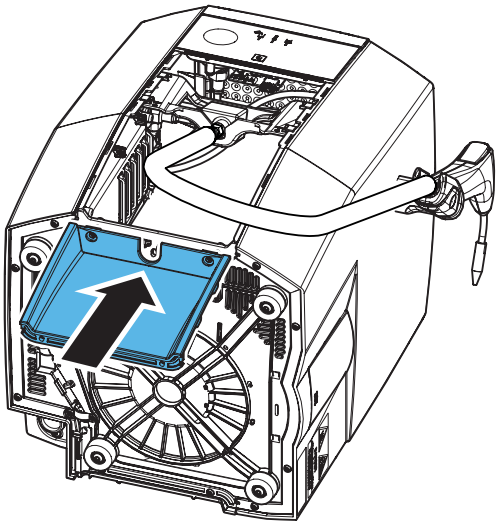

34.

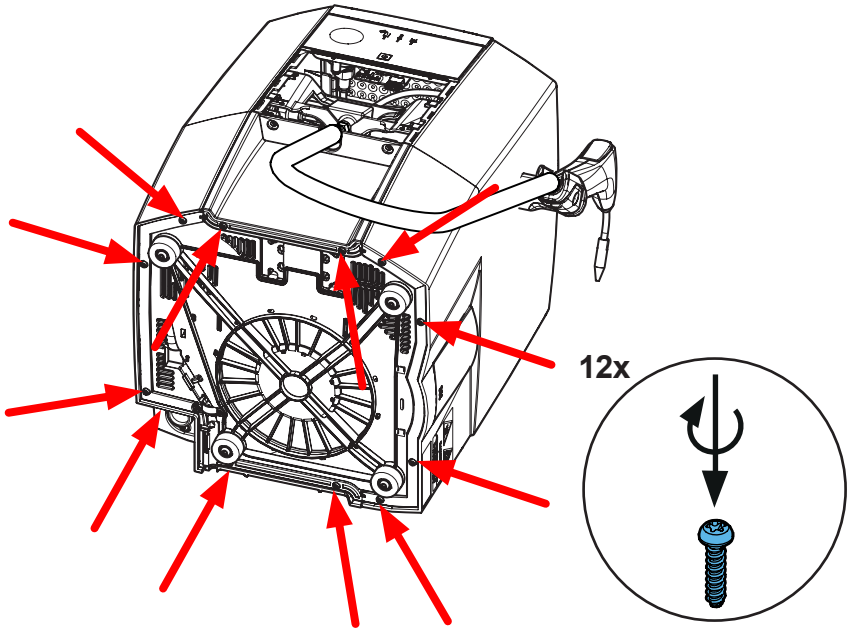

35.

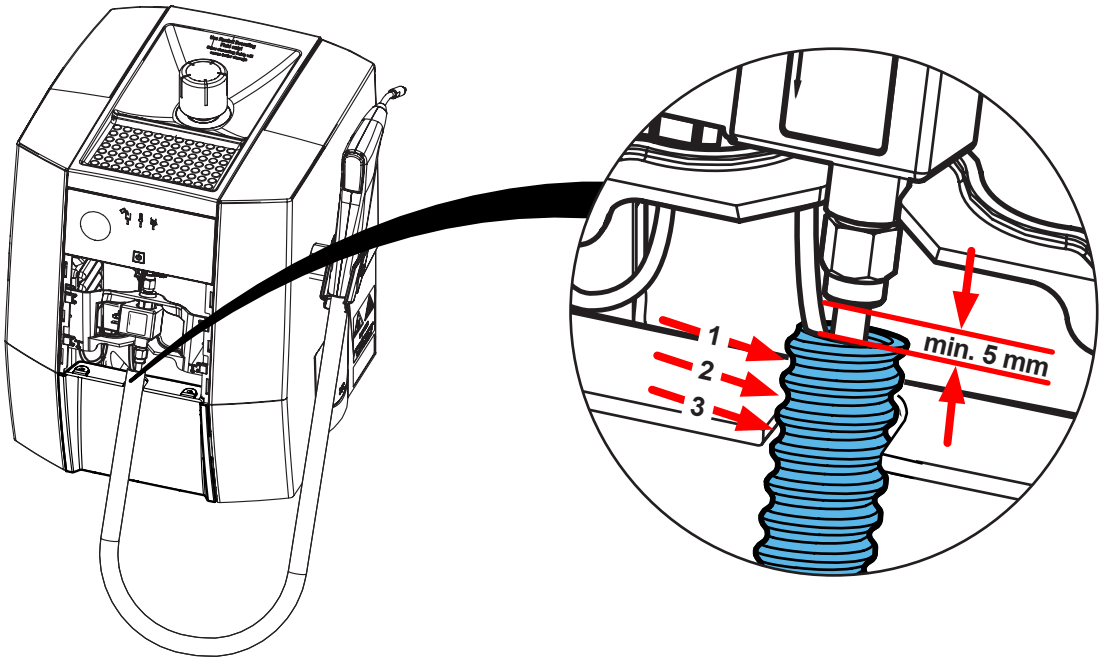

36.

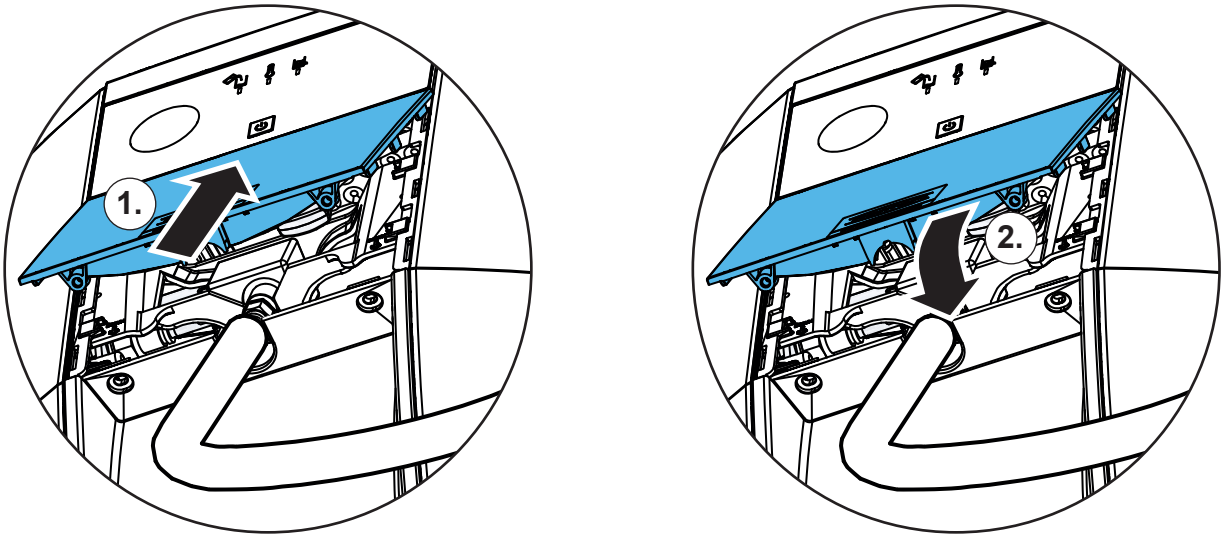

37.

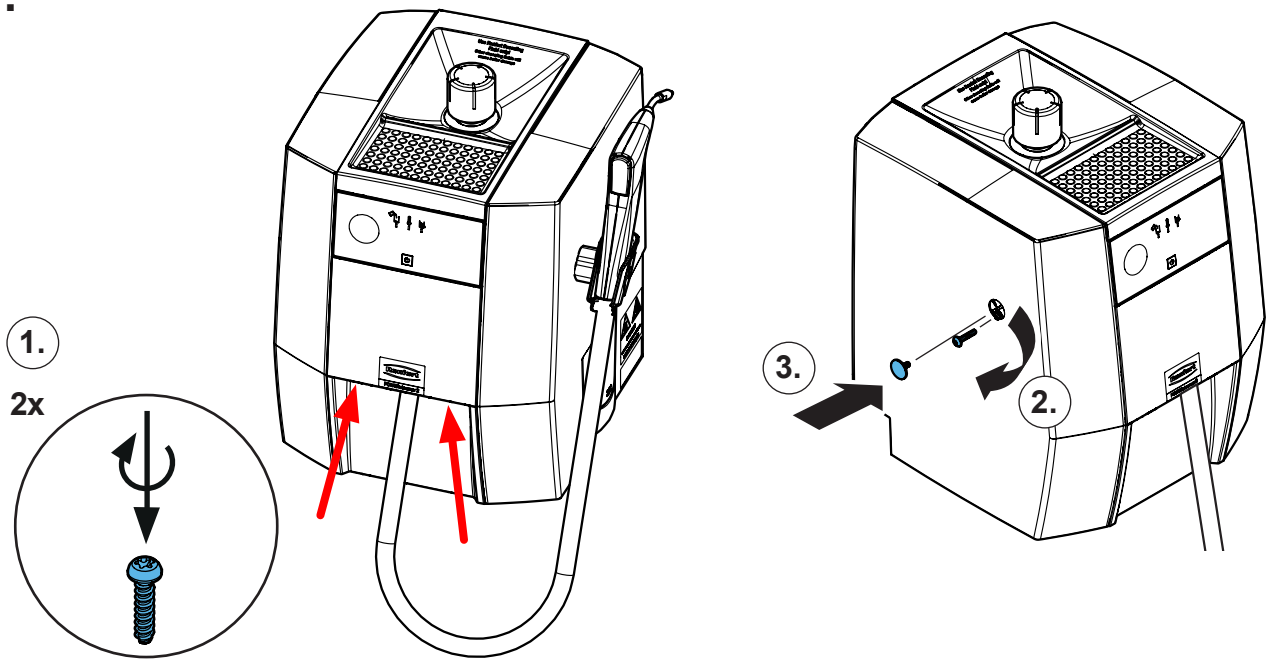

Montageanleitung • Assembly Instruction • Instruction d'installation Istruzioni l'istallazione • Instrucciones de montaje • Руководство по монтажу

90002 1892

Manometer incl. Verschraubung • Pressure gauge incl. screw connection • Manomètre avec raccord • Manometro con raccordo a vite • Manómetro incl. conexión de tornillo • Манометр с резьбовым соединением

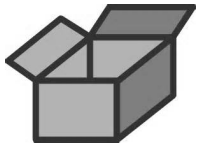

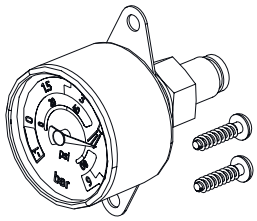





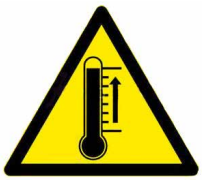





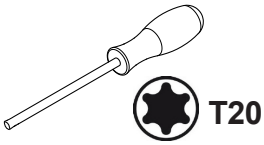

1.

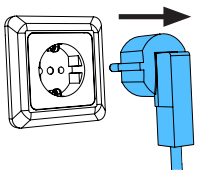

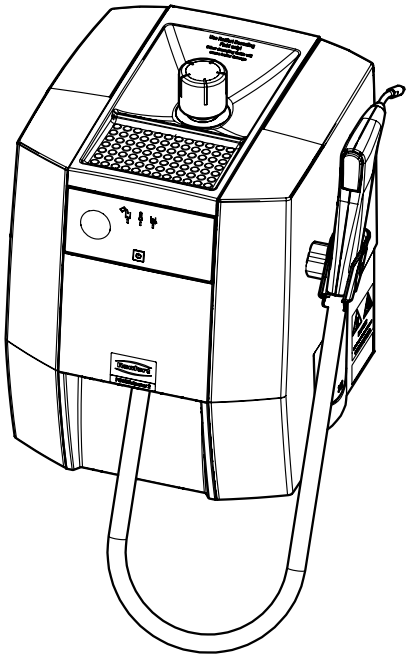

21-6925 07112024

2.

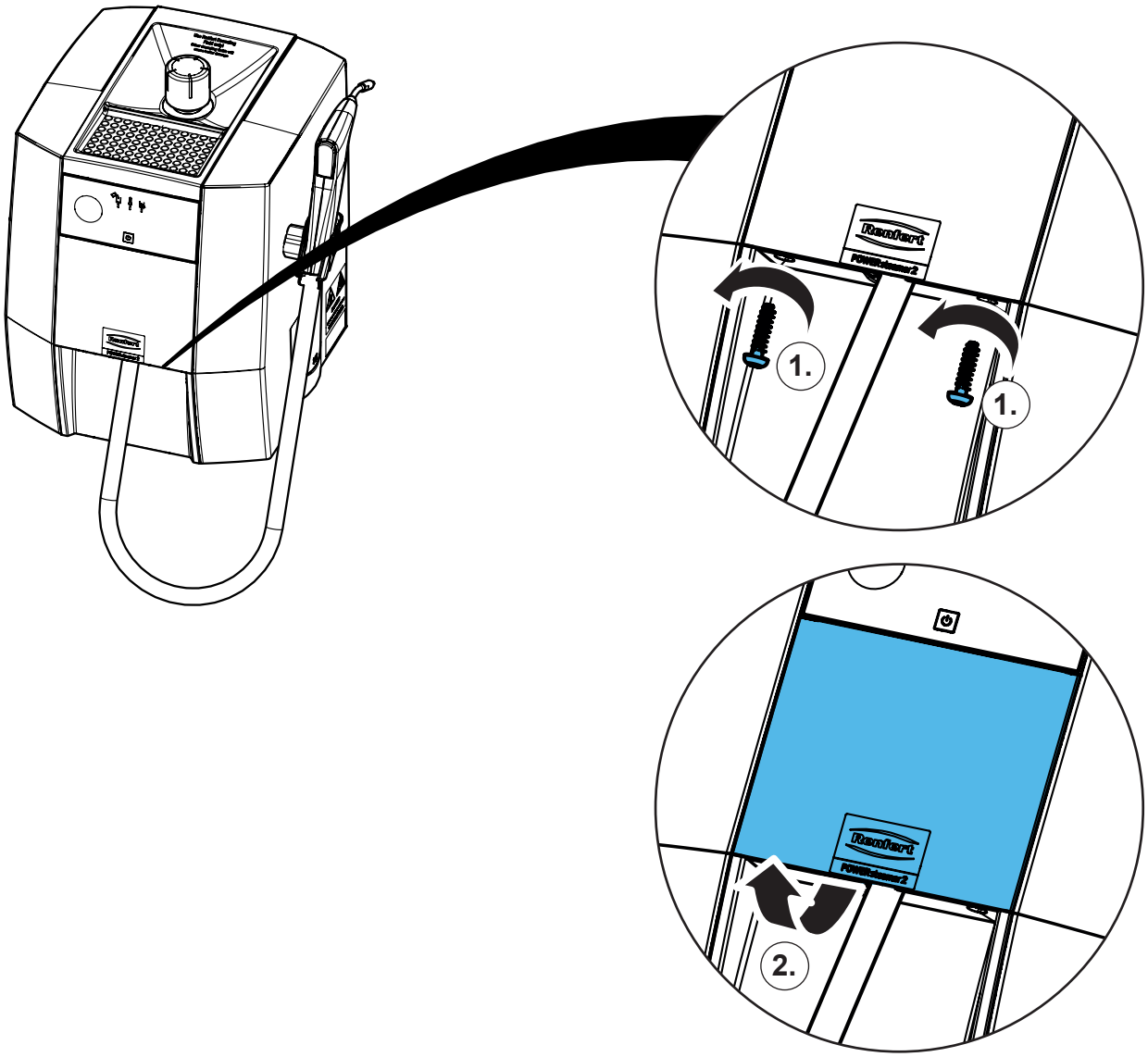

3.

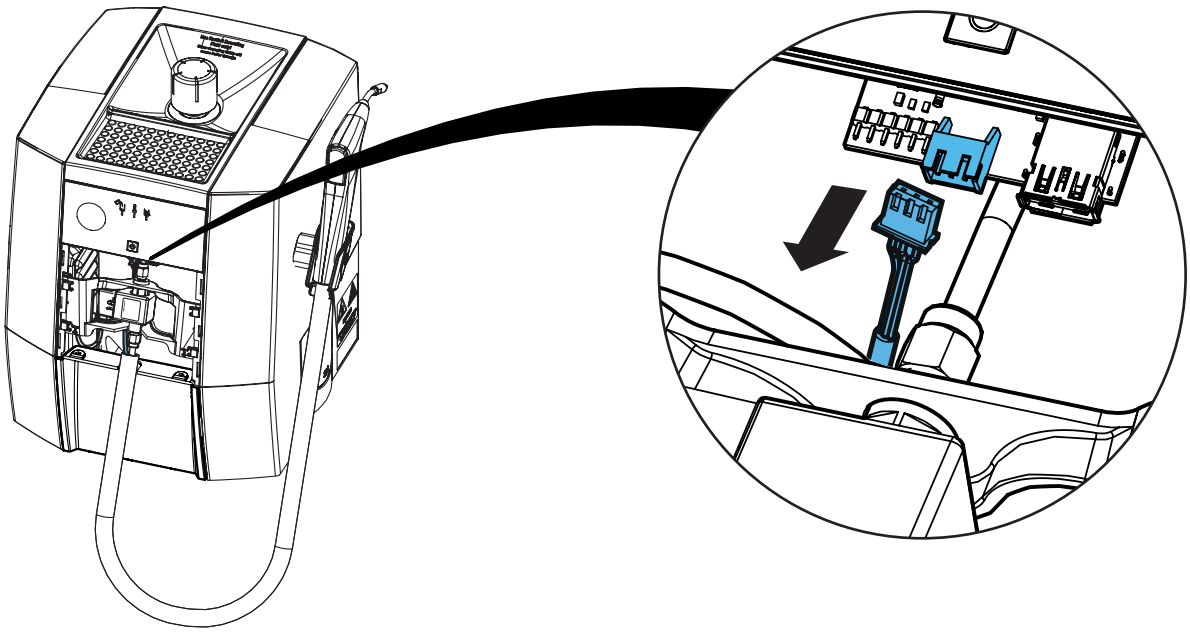

4.

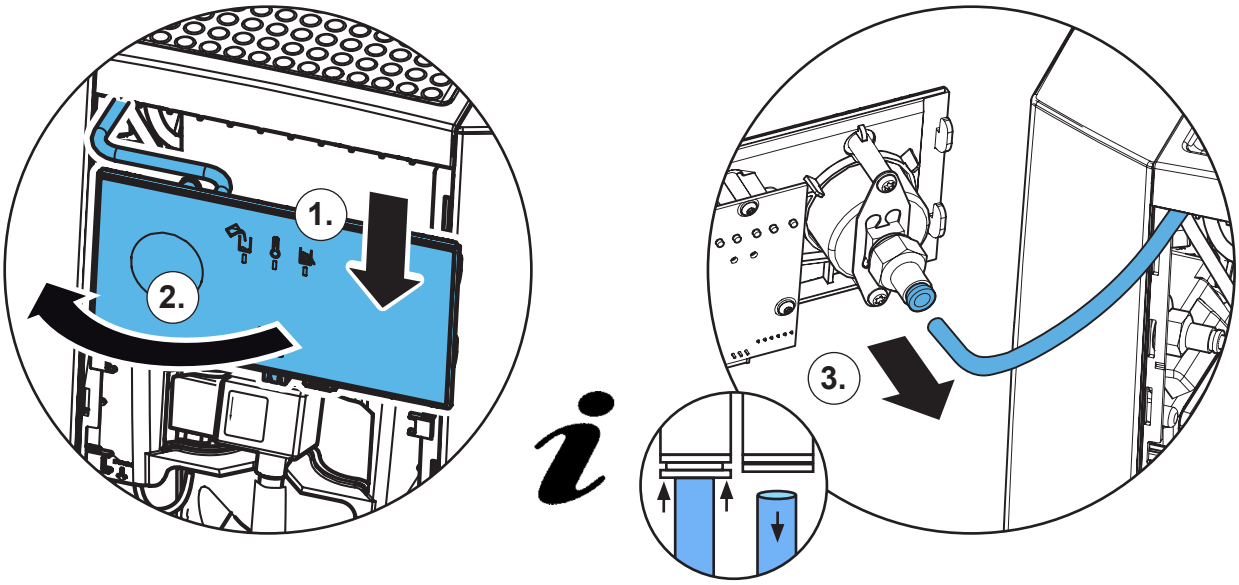

5.

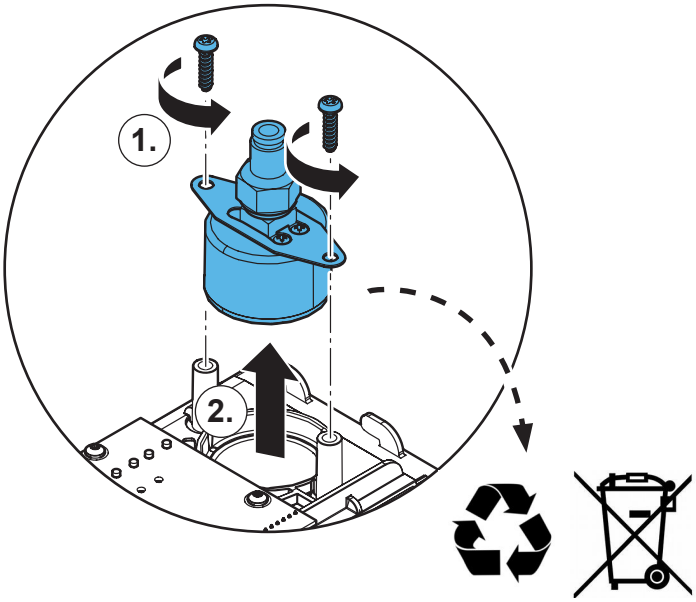

6.

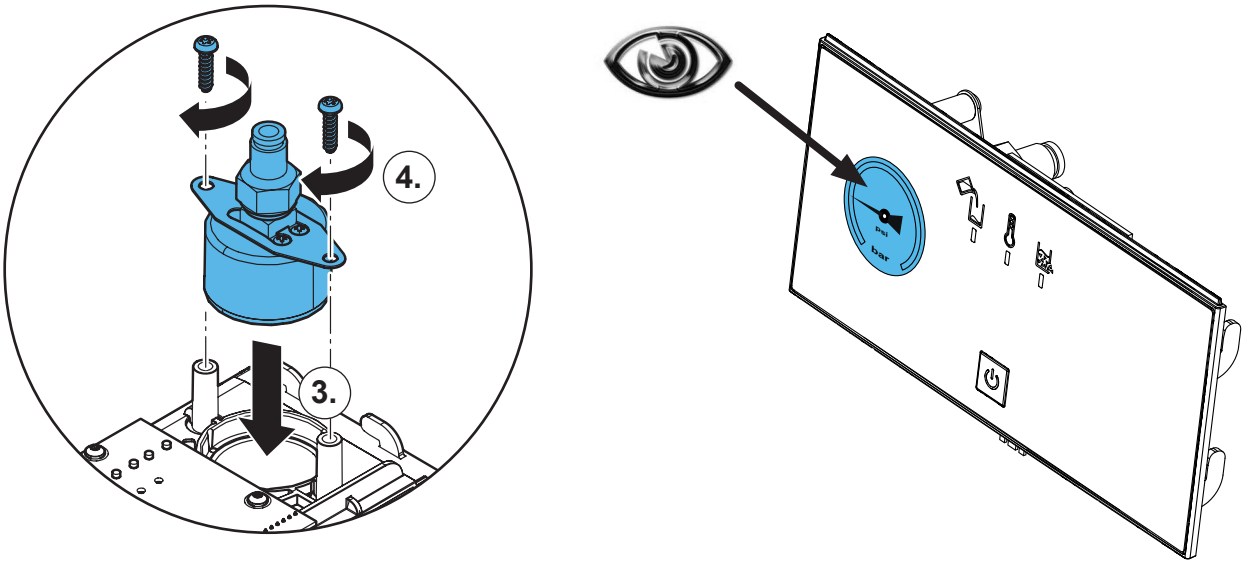

7.

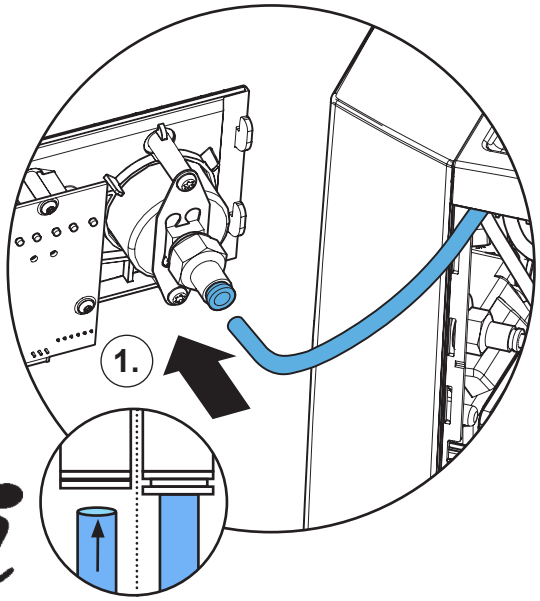

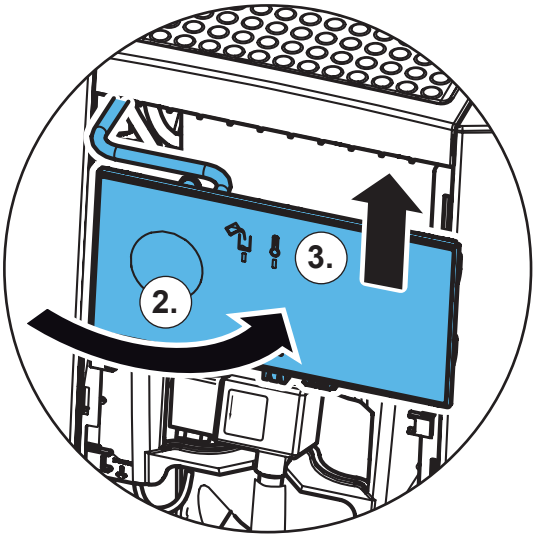

8.

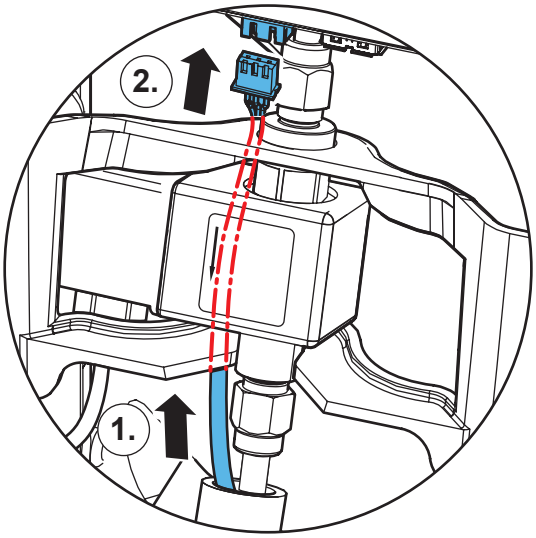

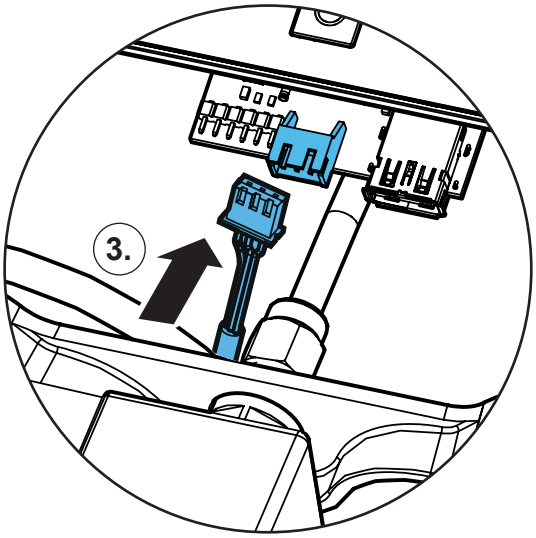

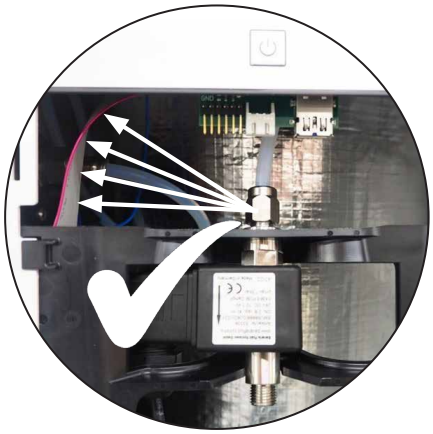

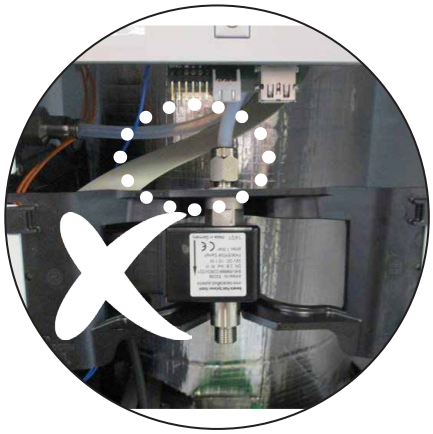

9.

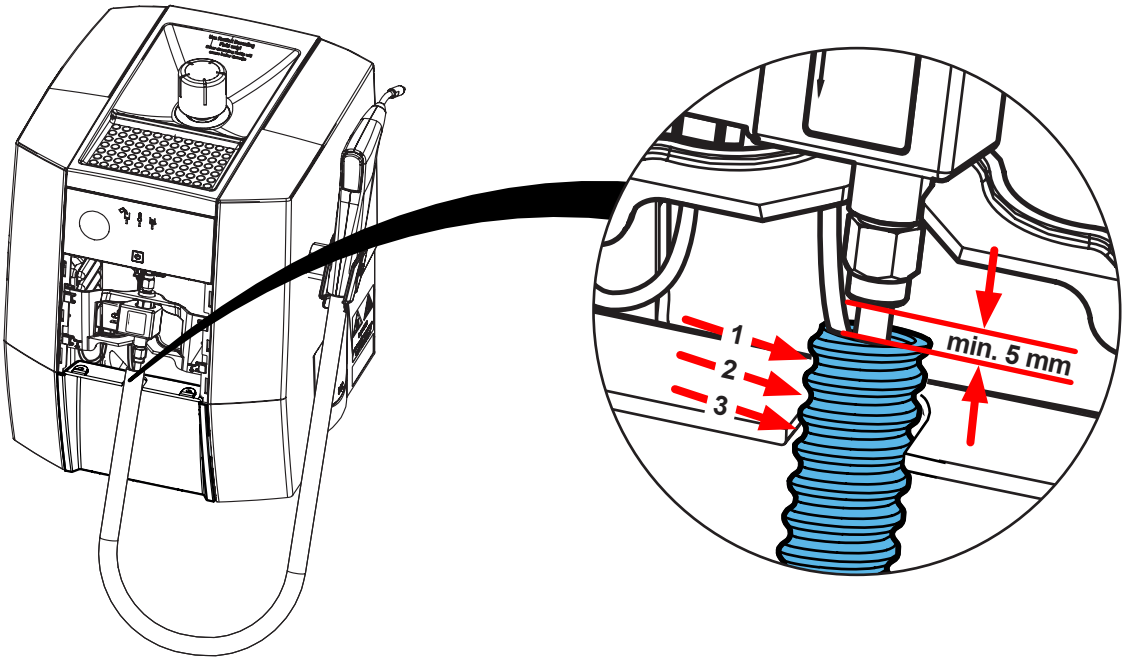

10.

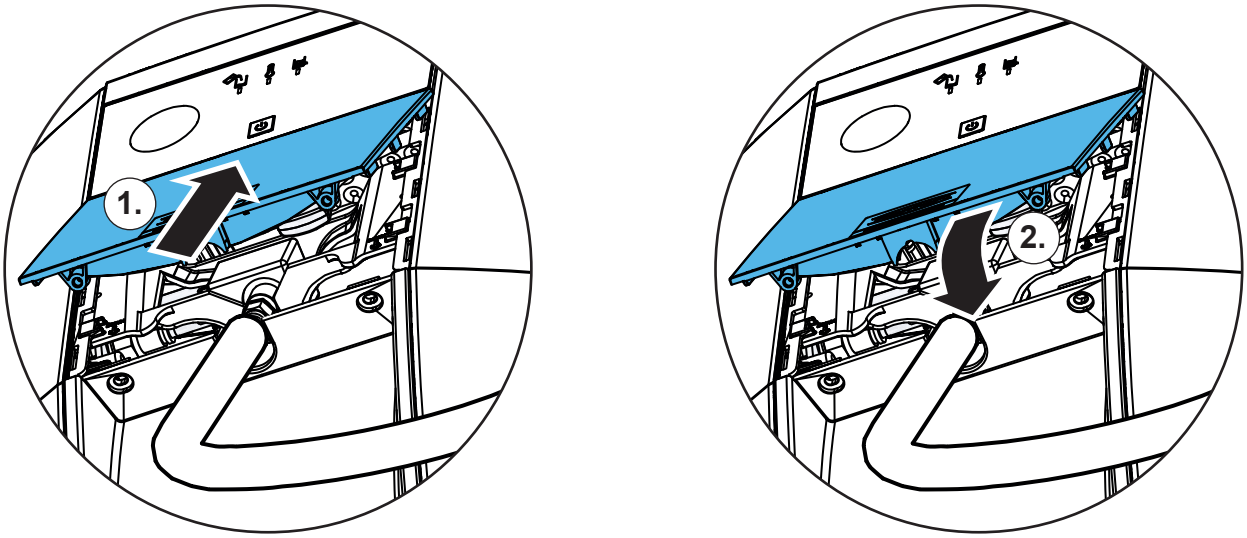

11.

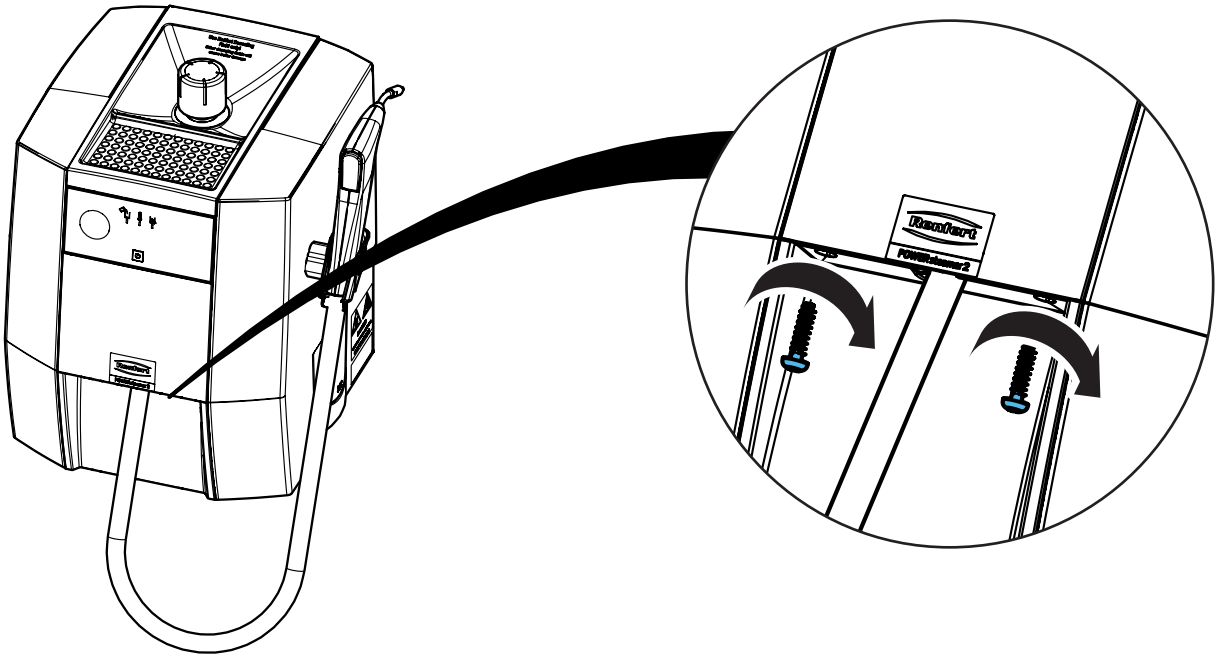

Renfert

making work easy

Montageanleitung • Assembly Instruction • Instruction d'installation Istruzioni l'istallazione • Instrucciones de montaje • Руководство по монтажу

90003 3712

Netzkabel 3-polig • 3 pin power cord • Cordon d'alimentation tripolaire • Cavo di rete tripolare • Cable de red tripolar • 3-полюсный сетевой кабель

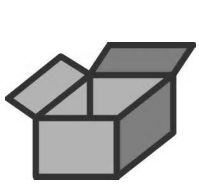

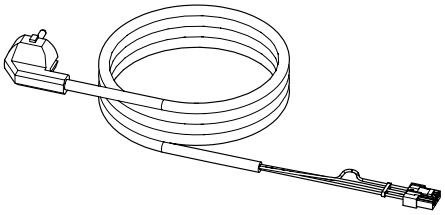



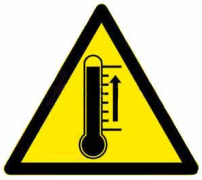





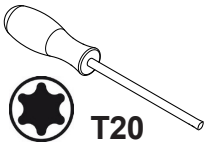

1.

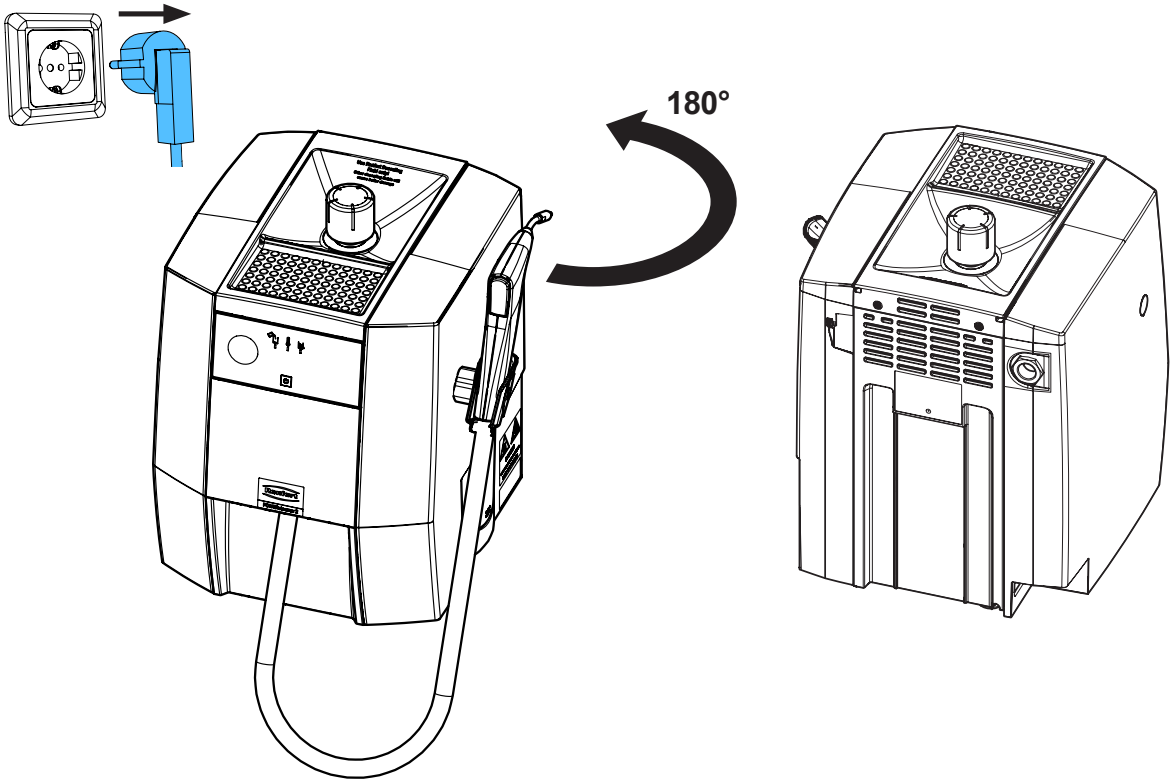

21-6925 20102025

2.

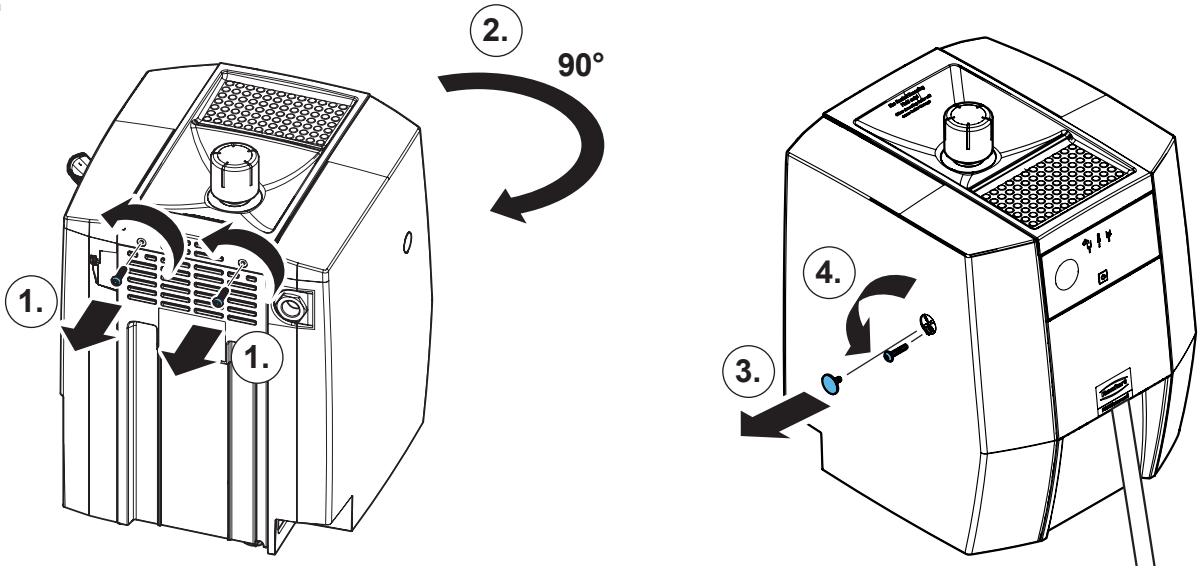

3.

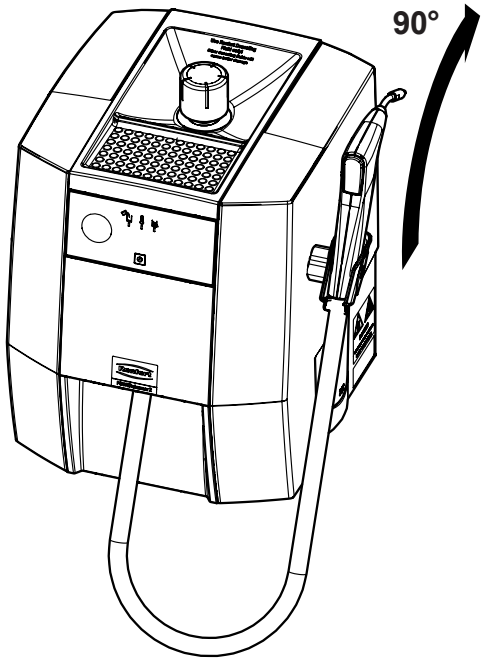

4.

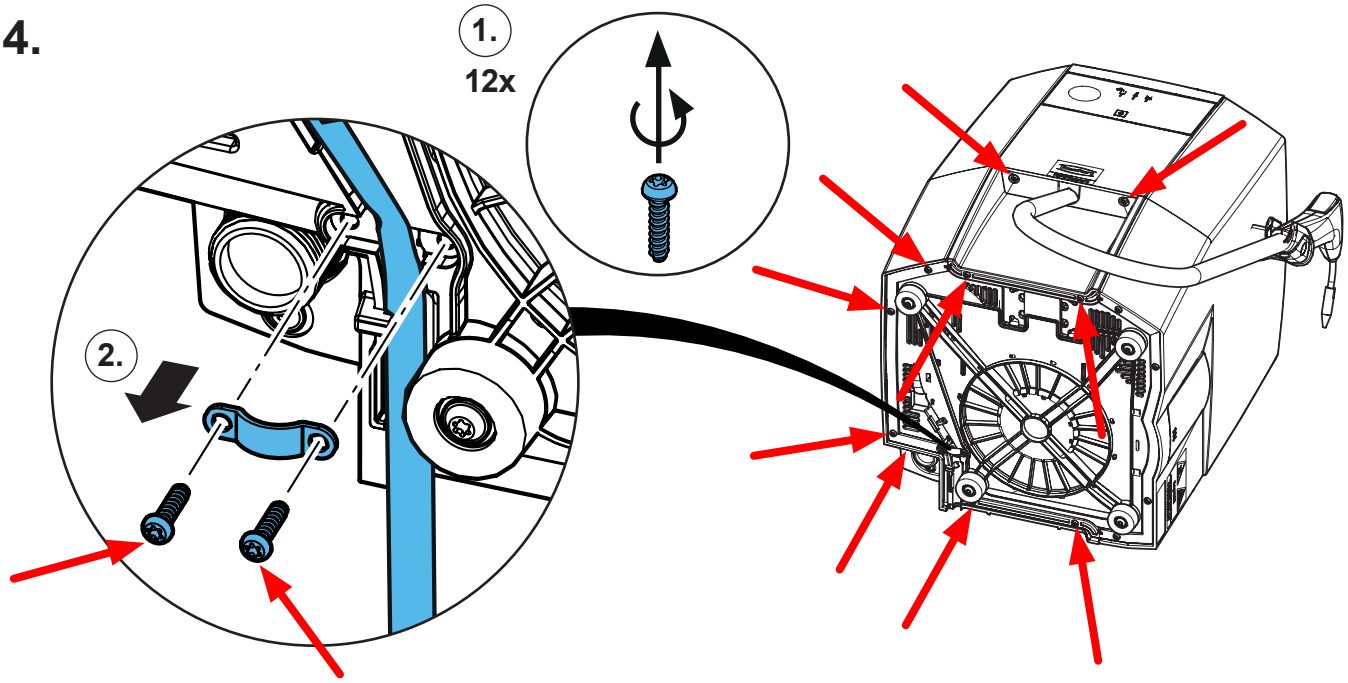

5.

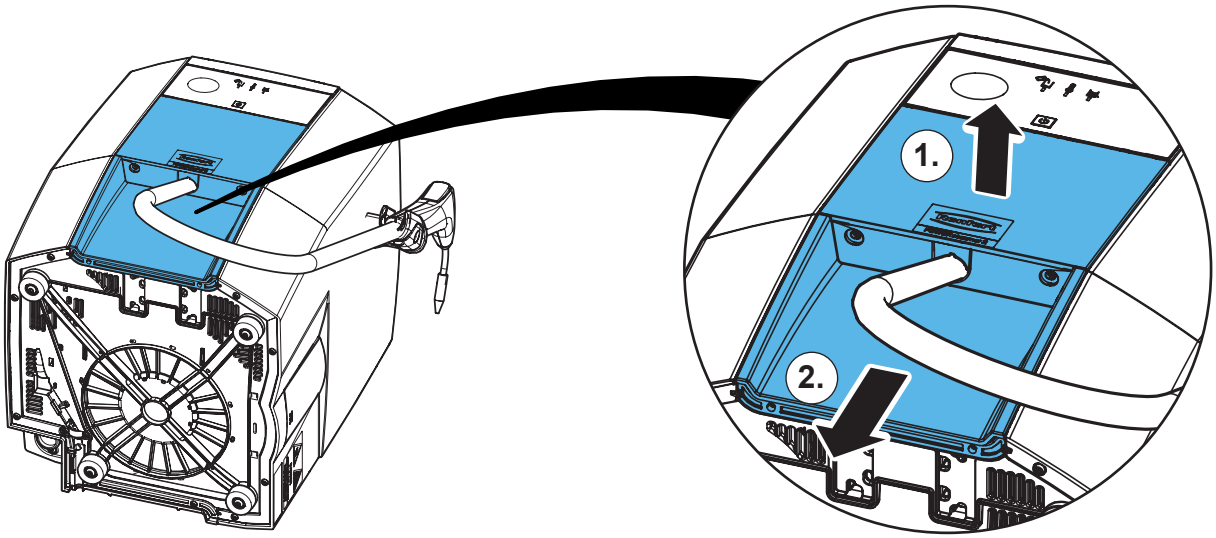

6.

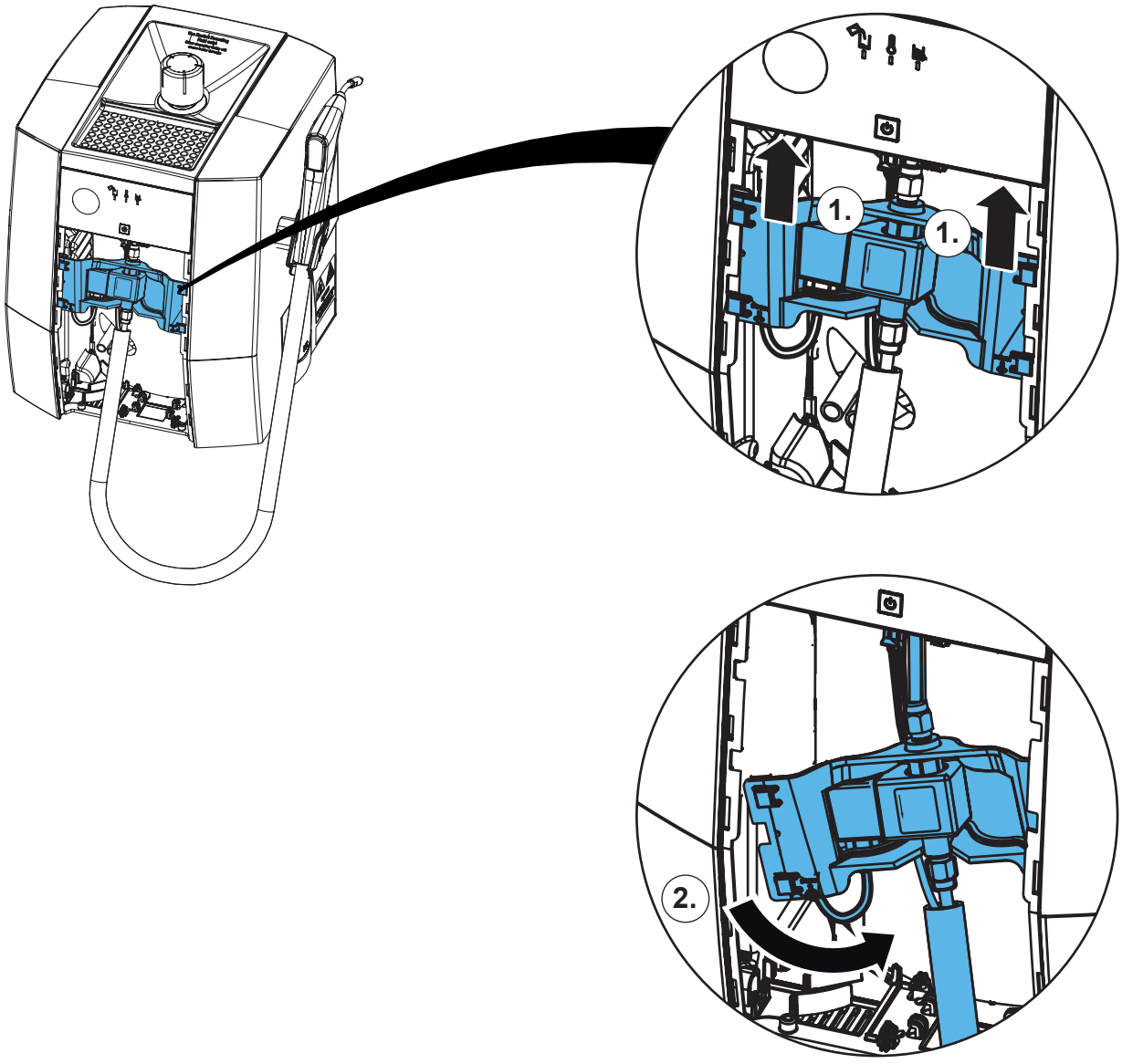

7.

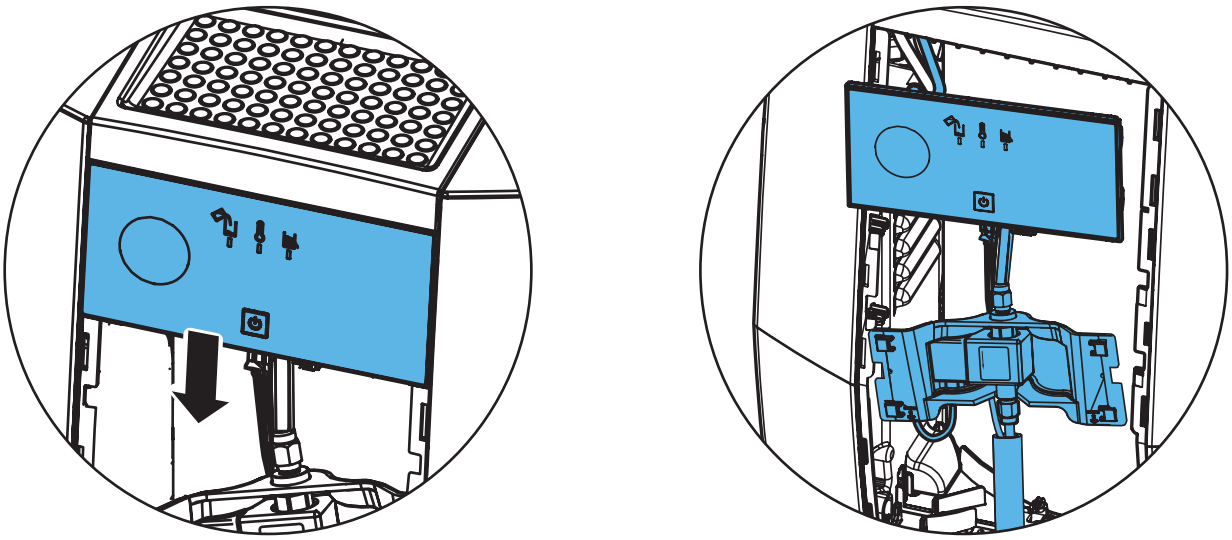

8.

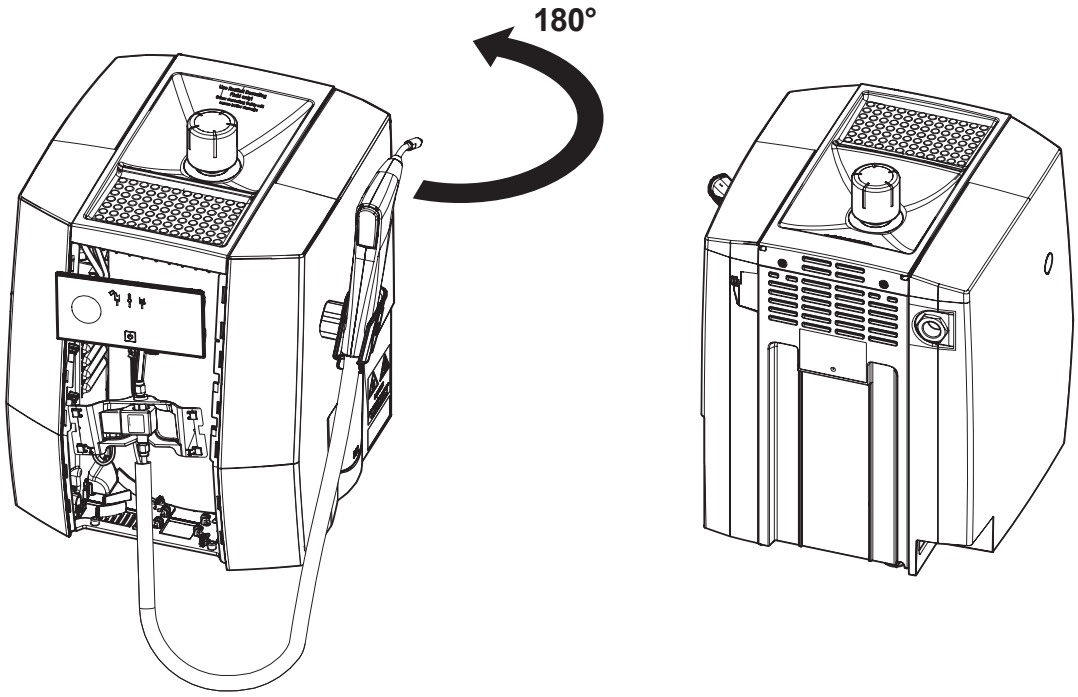

9.

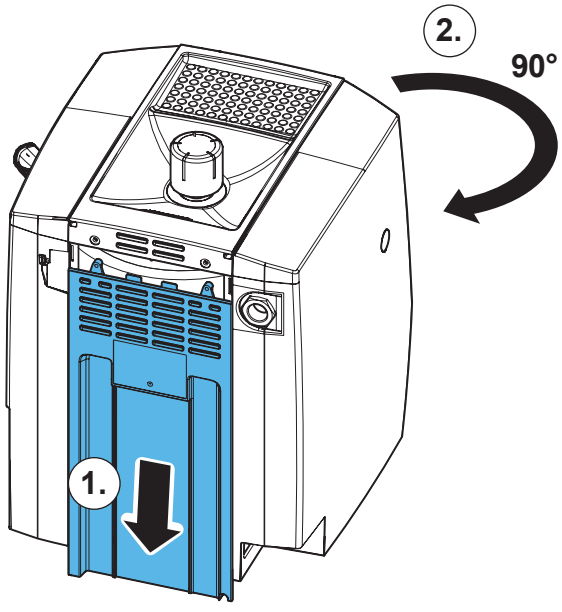

10.

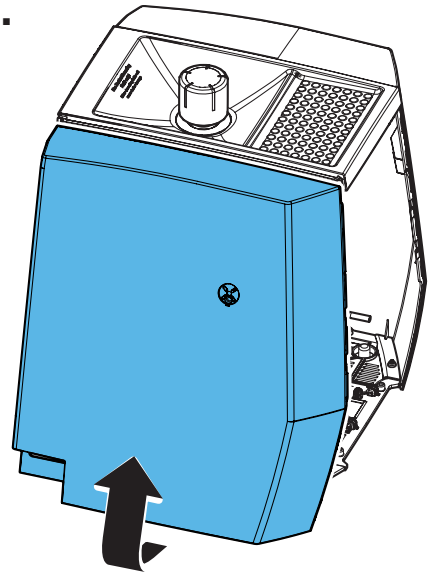

11.

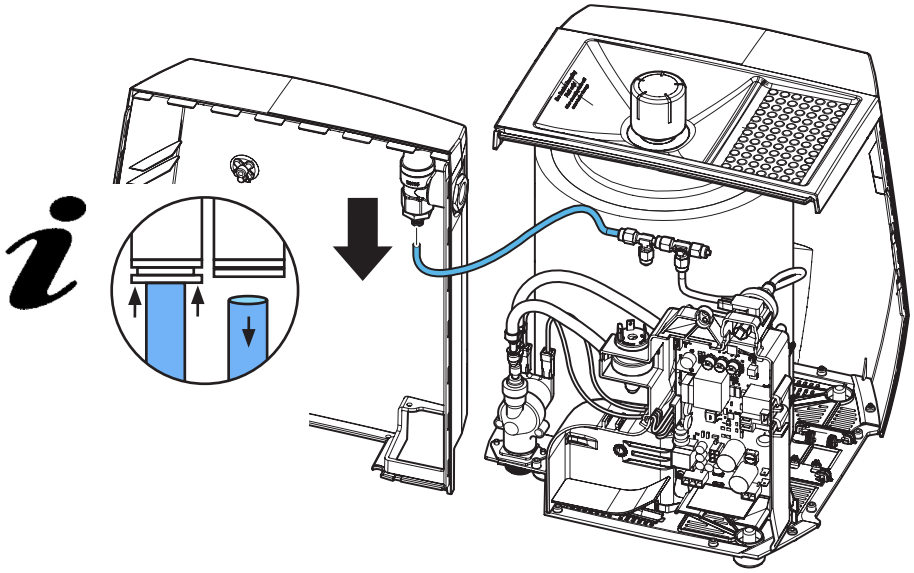

12.

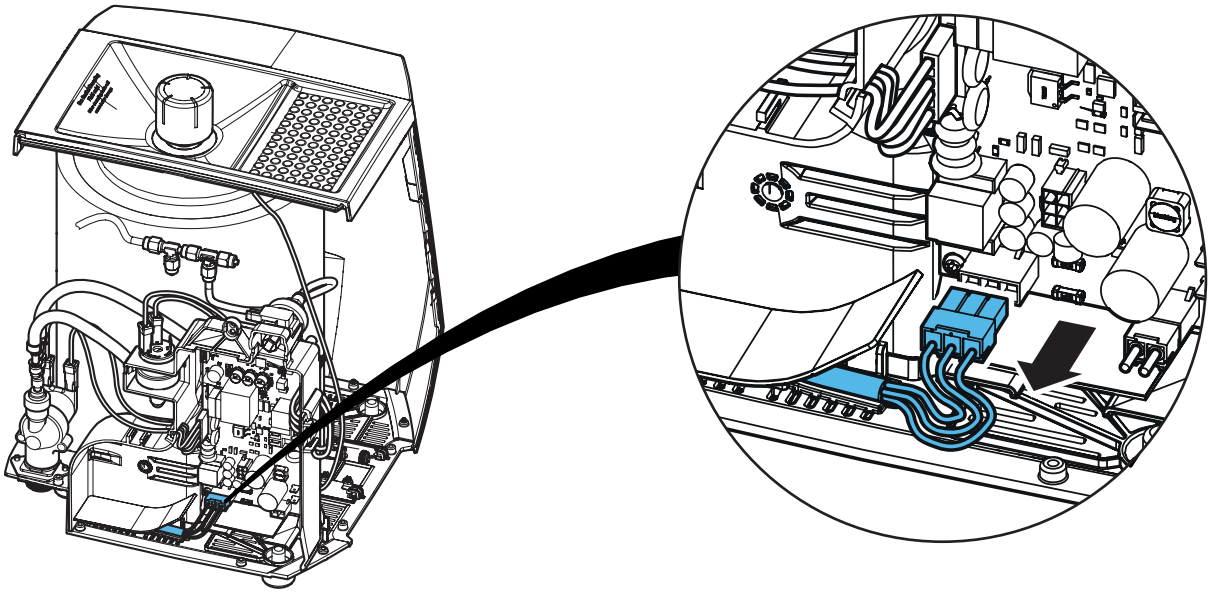

13.

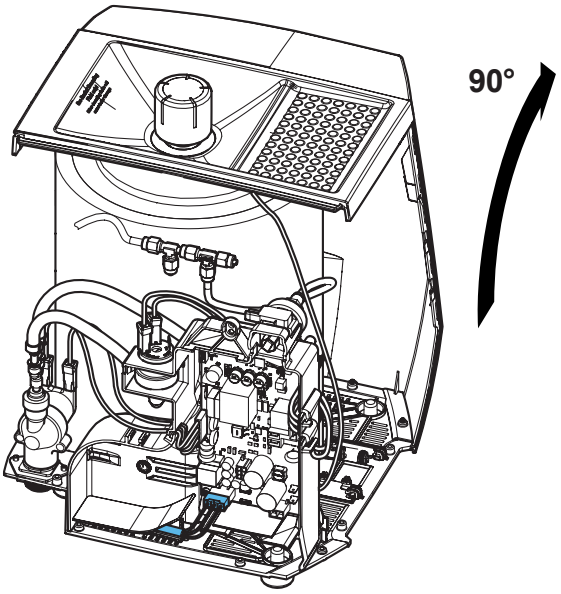

14.

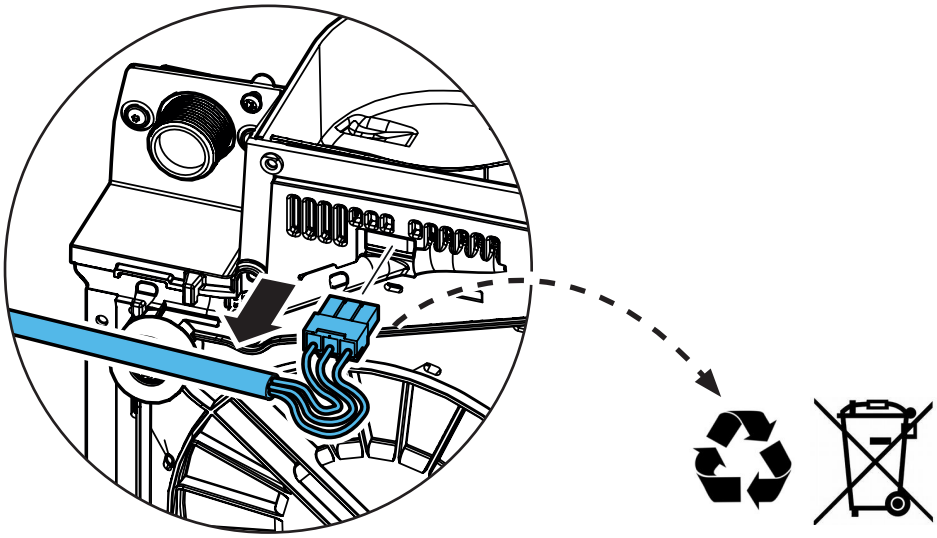

15.

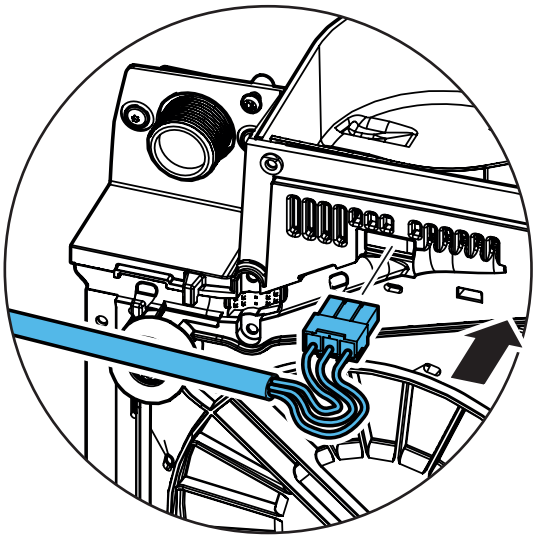

16.

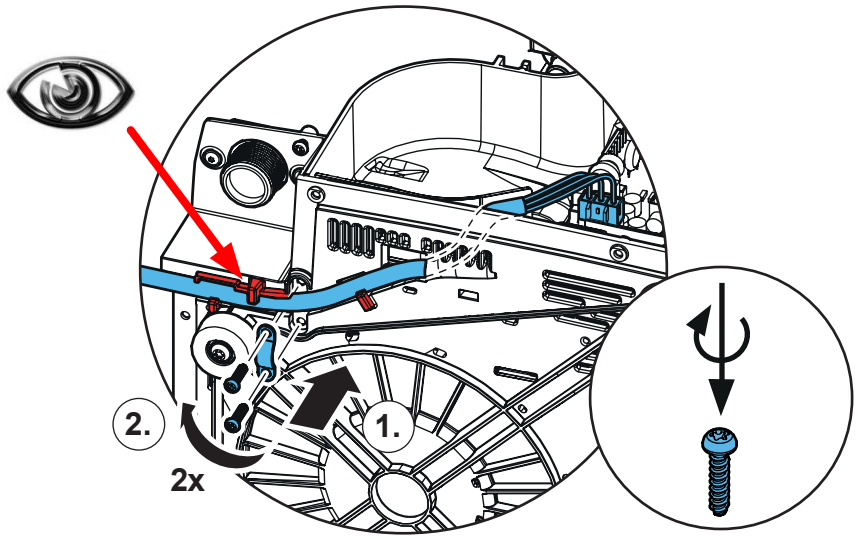

17.

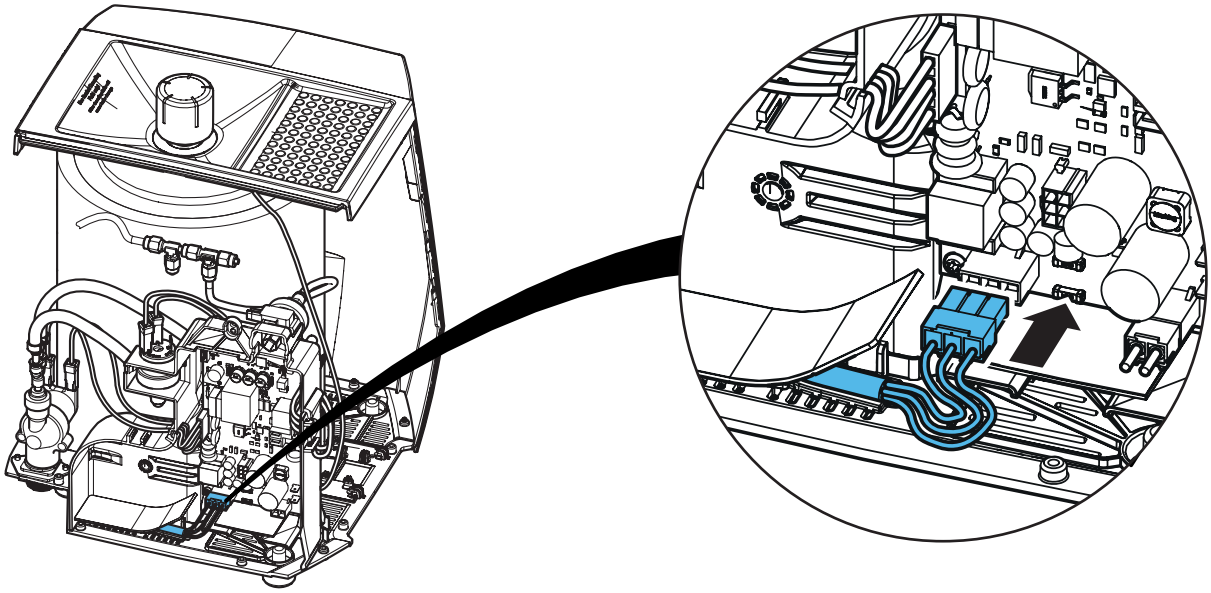

18.

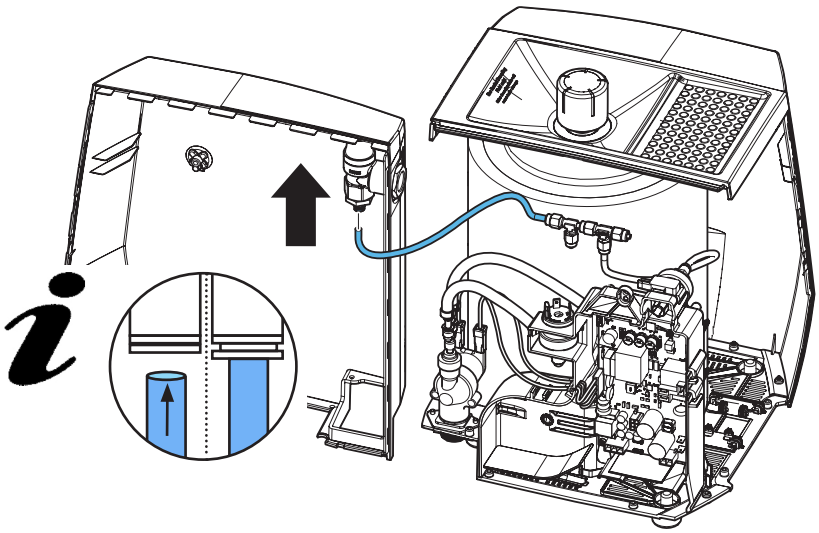

19.

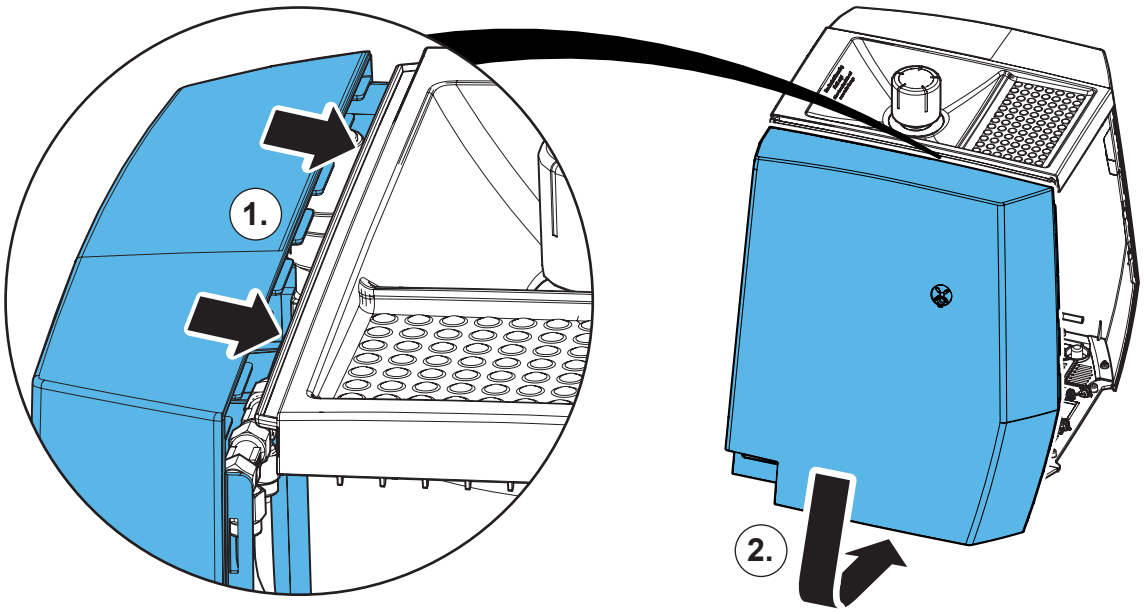

20.

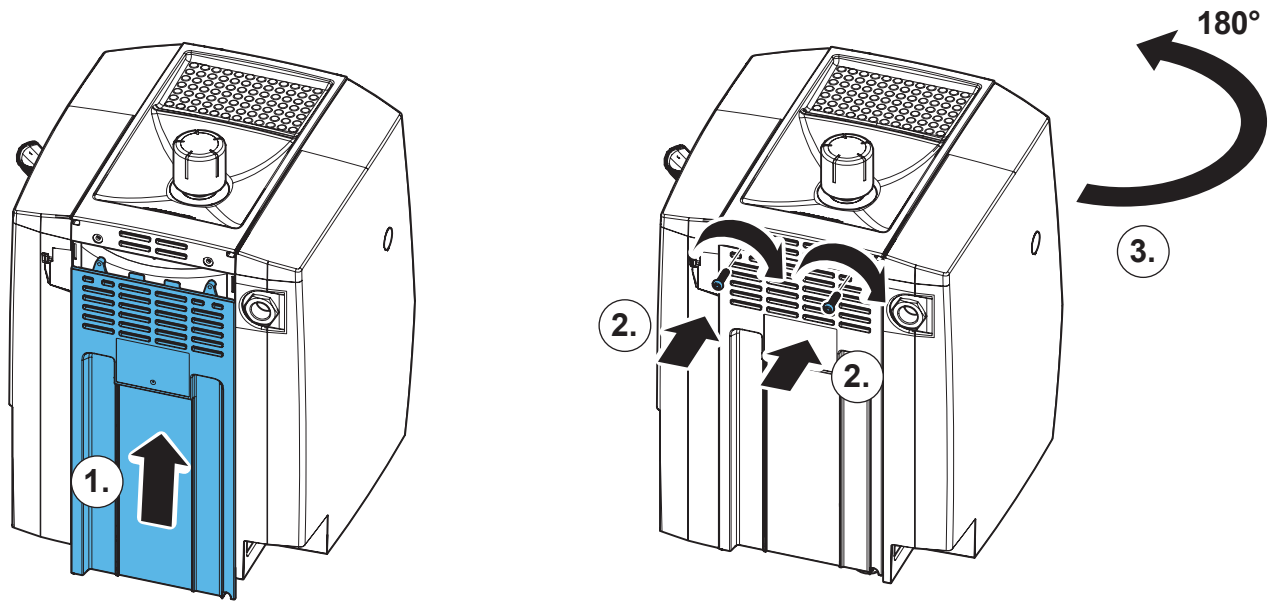

21.

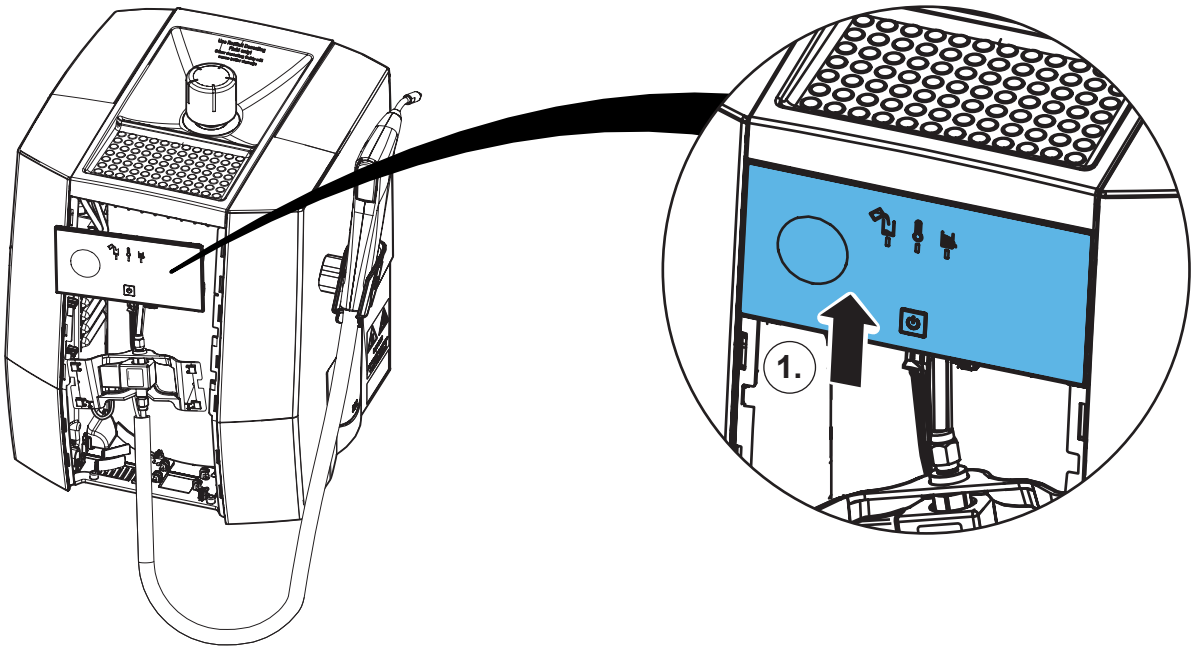

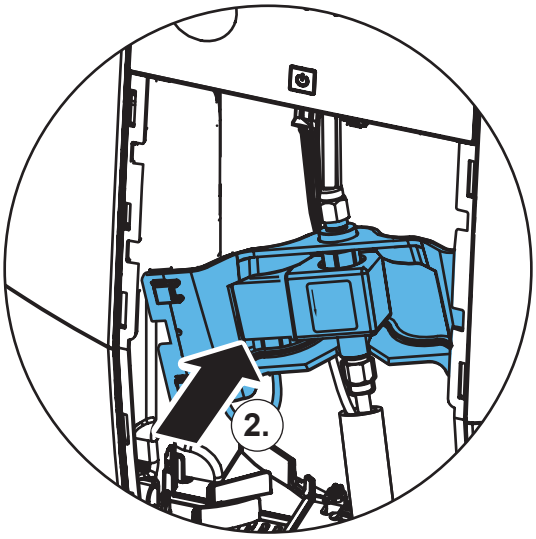

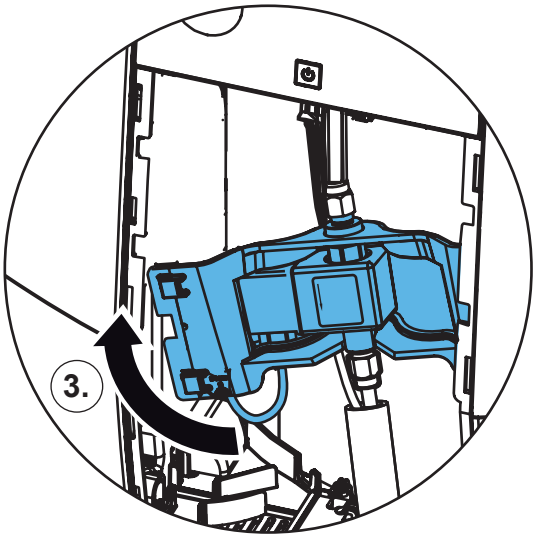

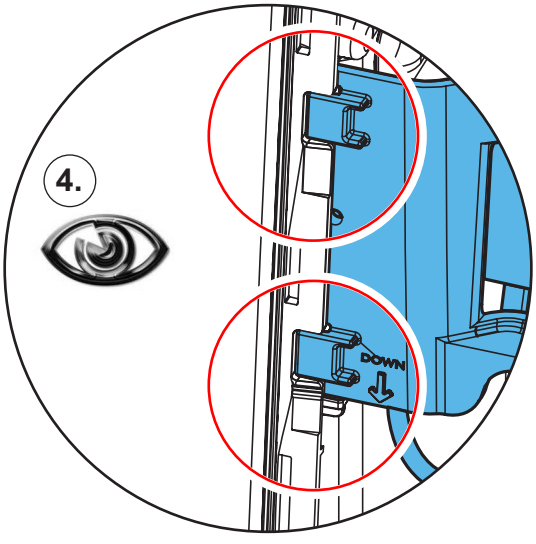

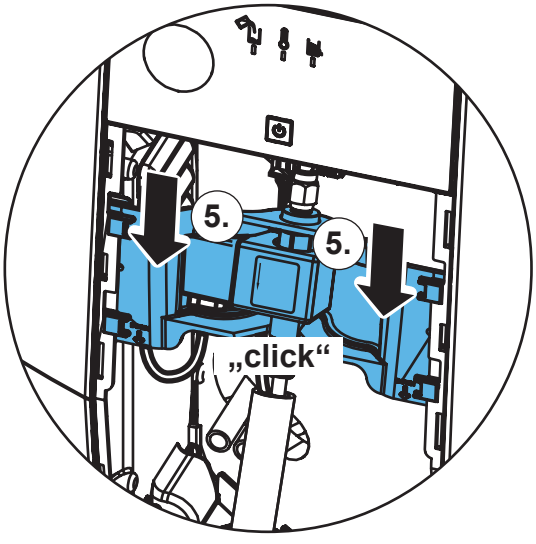

22.

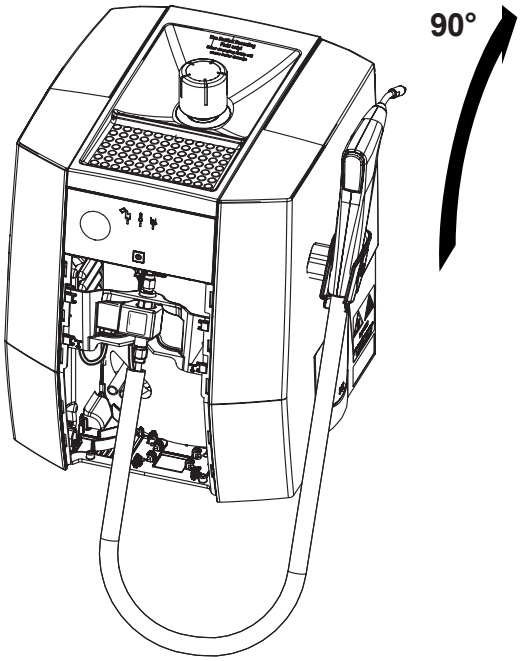

23.

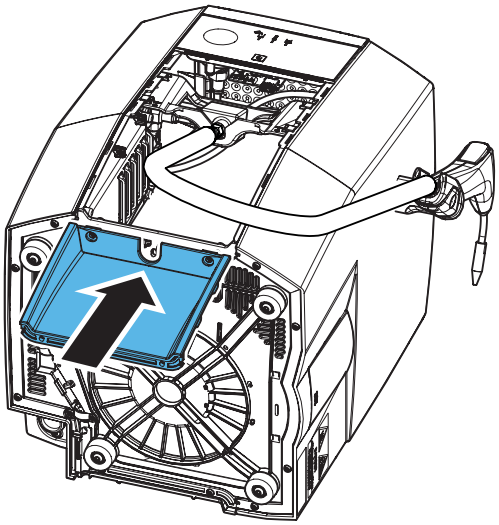

24.

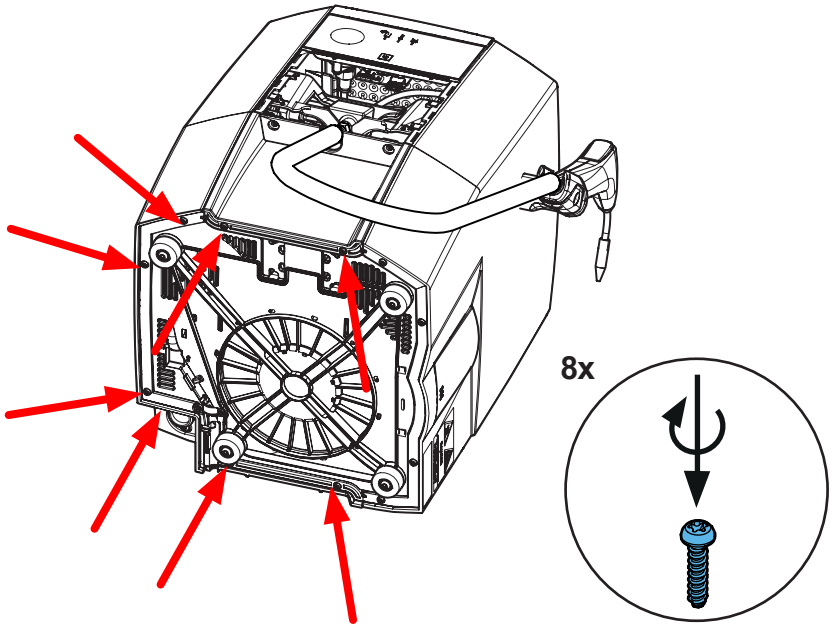

25.

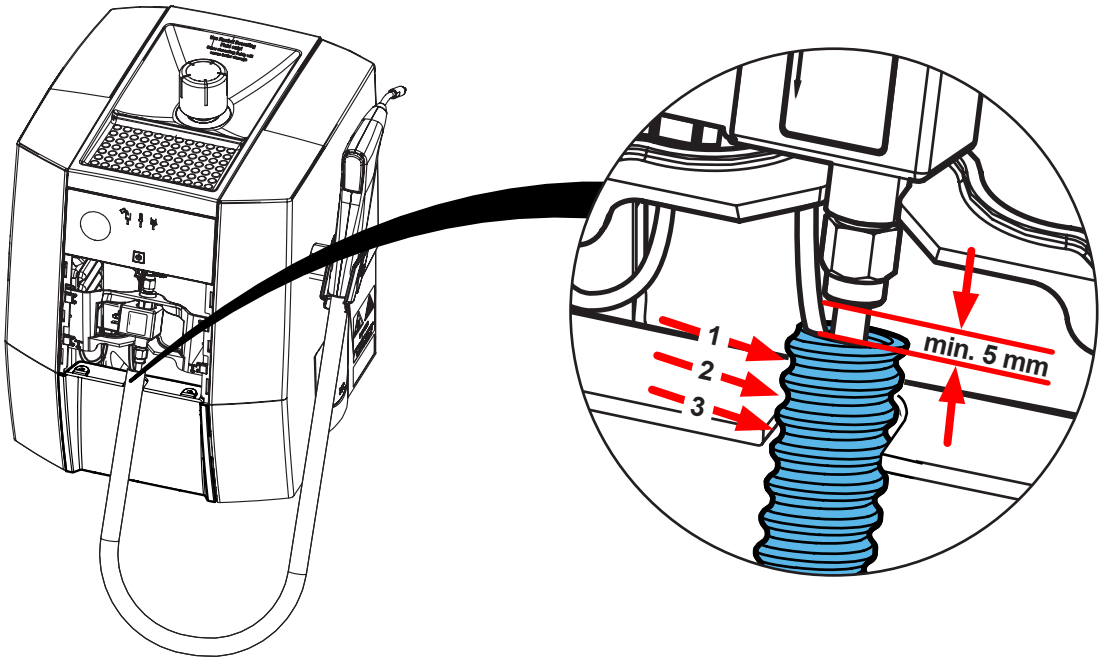

26.

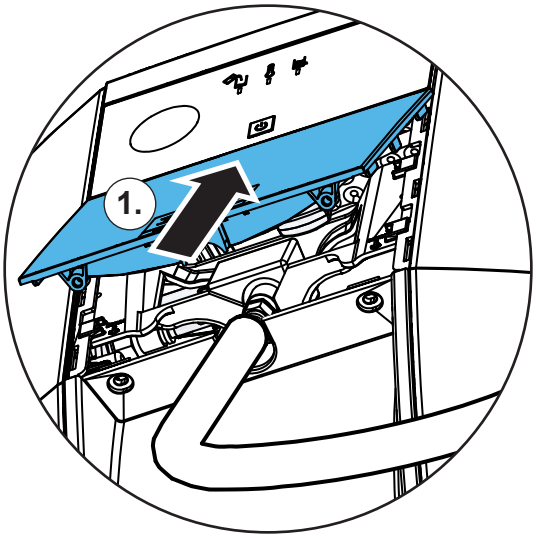

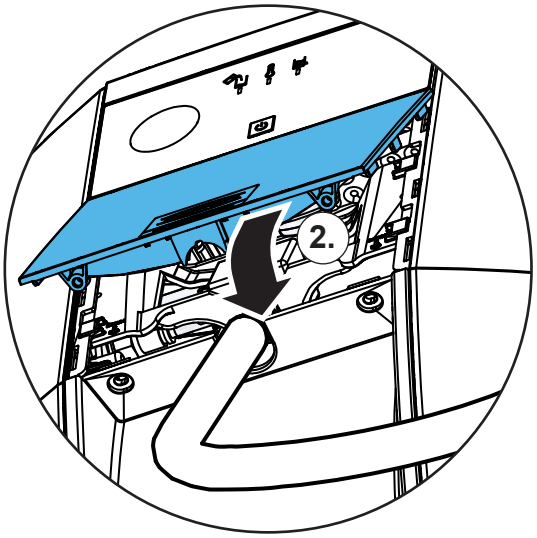

27.

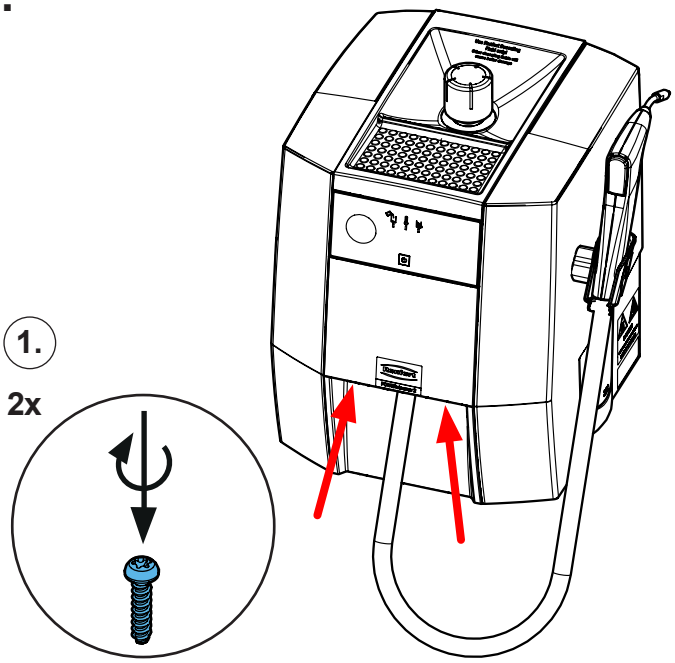

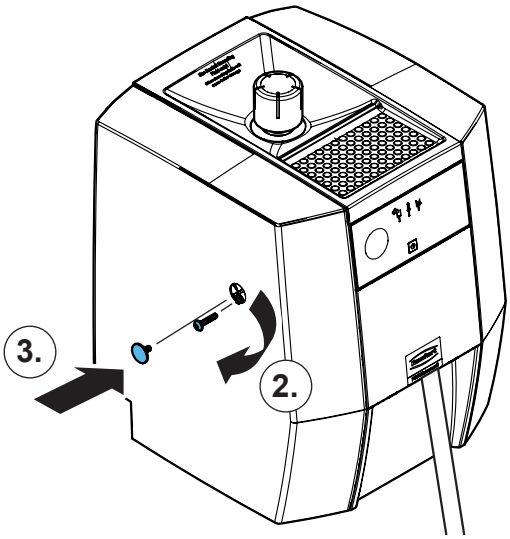



Schutzleiterprüfung durchführen: siehe am Ende der „Service Instructions“.
Performing the protective conductor test: see at the end of the “Service instructions”.
Pour vérifier le conducteur de protection: voir à la fin des “Instructions de service”.
Per la verifica del conduttore di terra: vedere alla fine delle “Istruzioni di servizio”.
Realizar la prueba del conductor de protección: véase al final de las “Instrucciones de servicio”.
Выполнить проверку защитного провода: см. в конце „Инструкции по обслуживанию“.



Renfert

making work easy

Montageanleitung • Assembly Instruction • Instruction d'installation Istruzioni l'istallazione • Instrucciones de montaje • Руководство по монтажу

90003 36xx

Leiterkarte (Steuerung) • Circuit board (control) • Carte de circuit imprimé (commande) • Scheda del circuito (controllo) • Placa de circuito (control) • Печатная плата (управление)

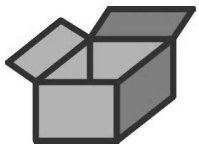

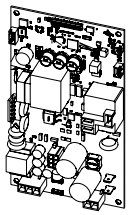

900033611 / PS1 230 V
900033616 / PS1 100 V
900033617 / PS1 120 V
900033623 / PS2 100 V
900033624 / PS2 120 V
900033625 / PS2 230 V

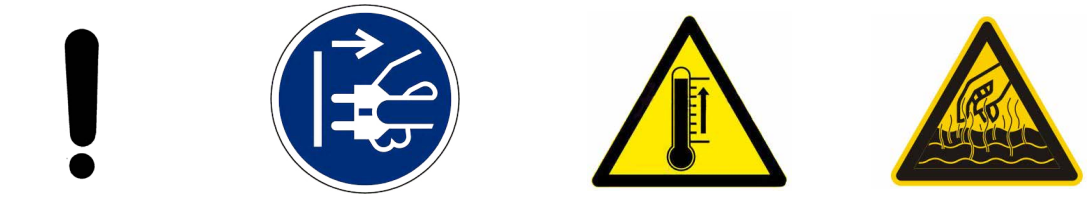



1.

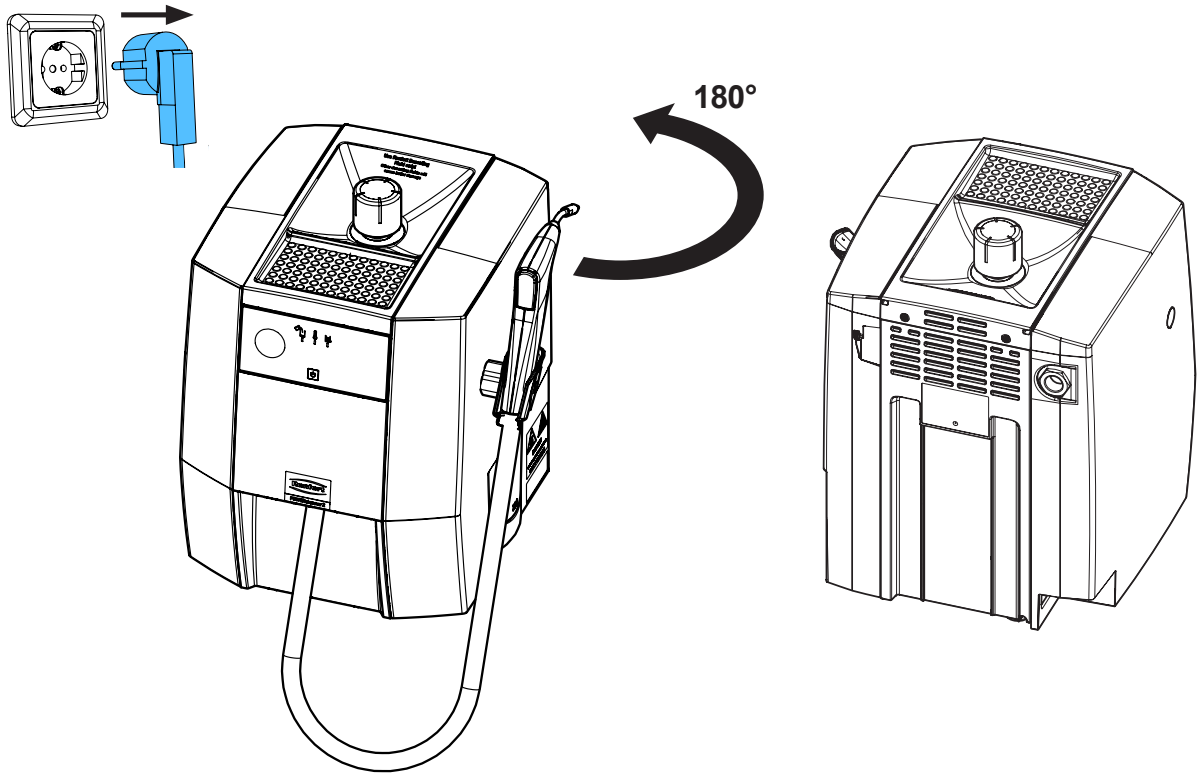

21-6925 07112024

2.

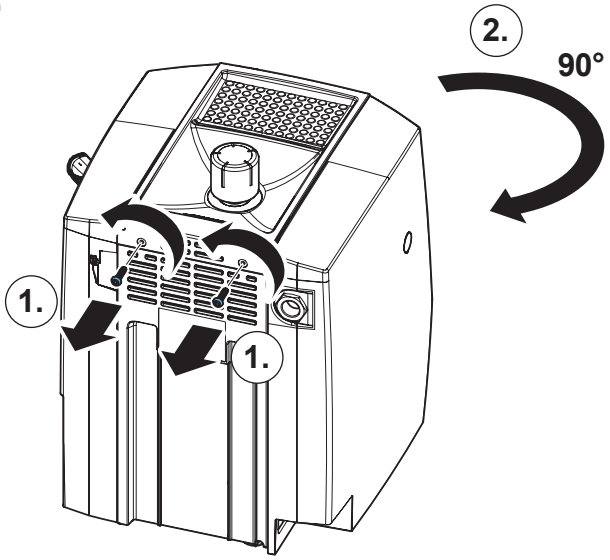

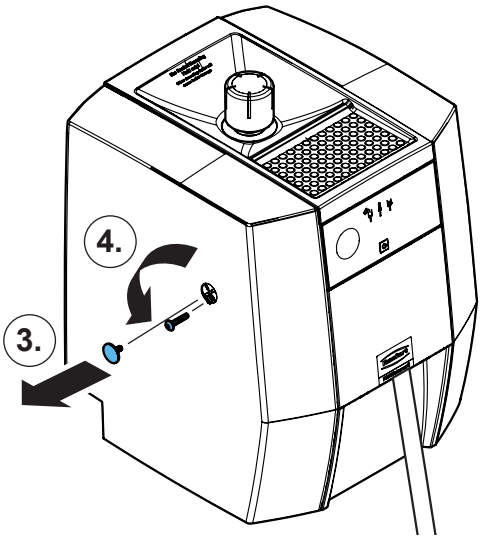

3.

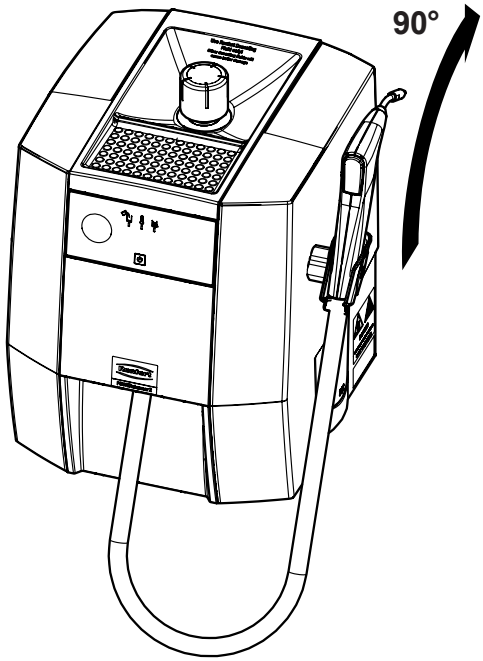

4.

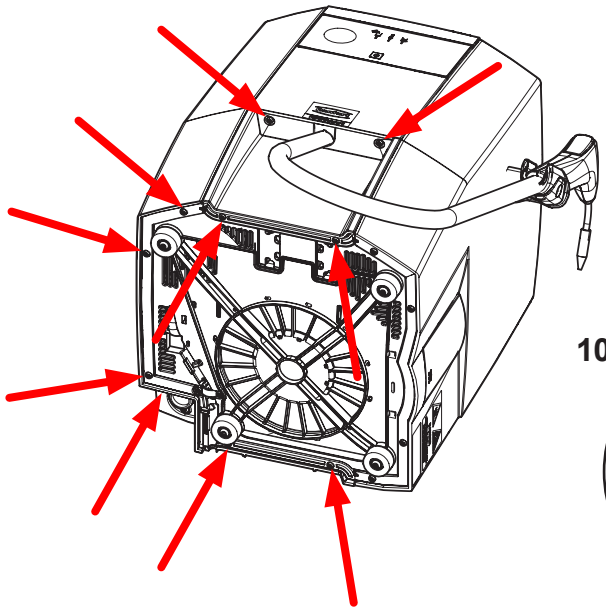

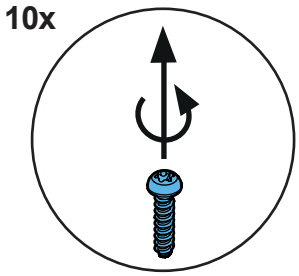

5.

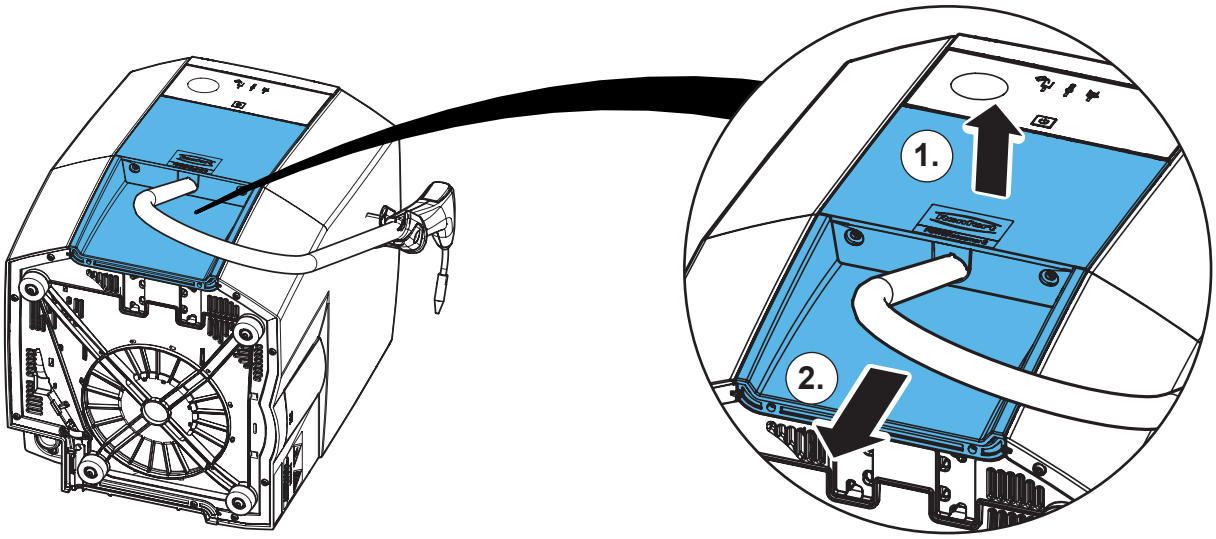

6.

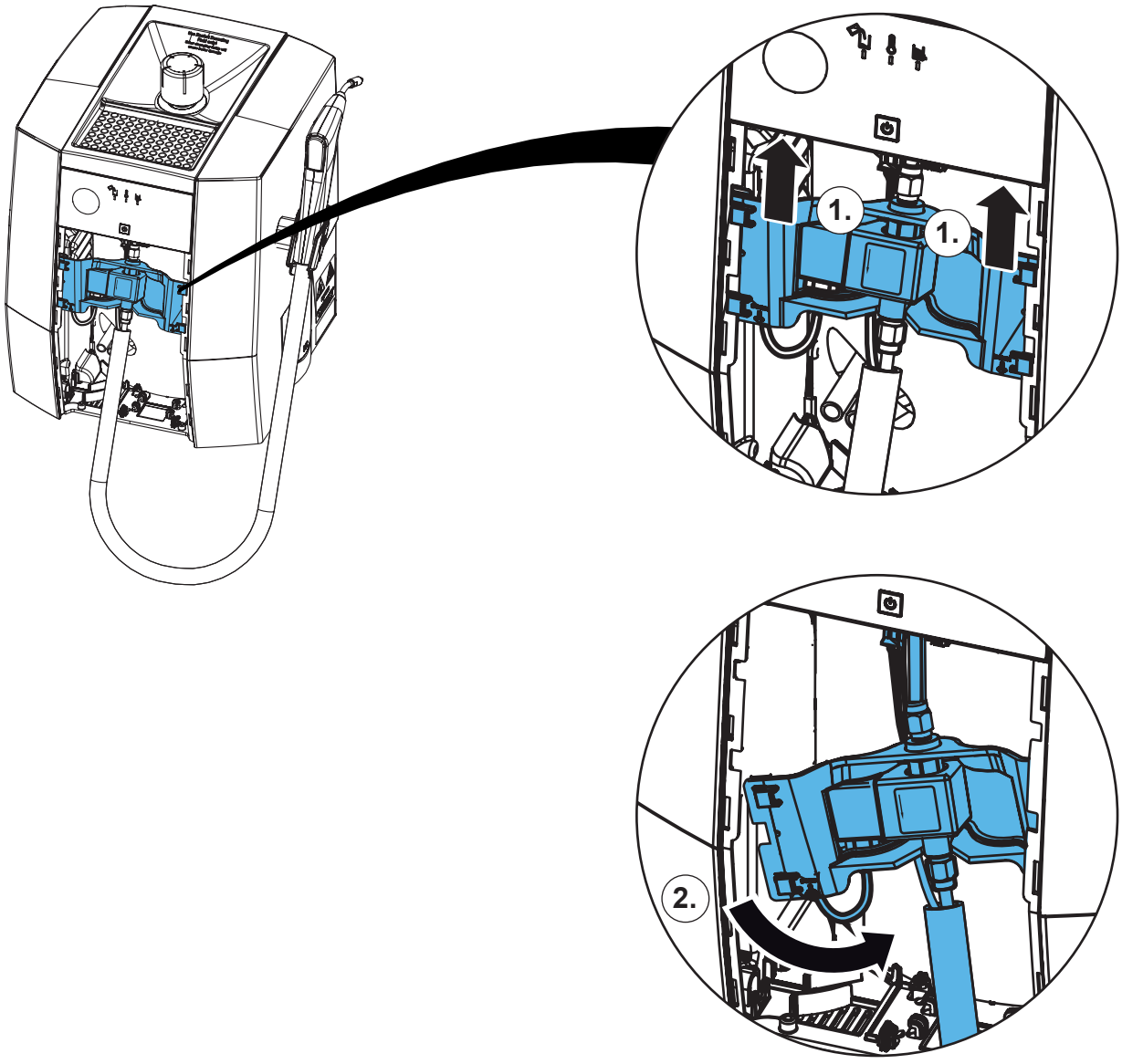

7.

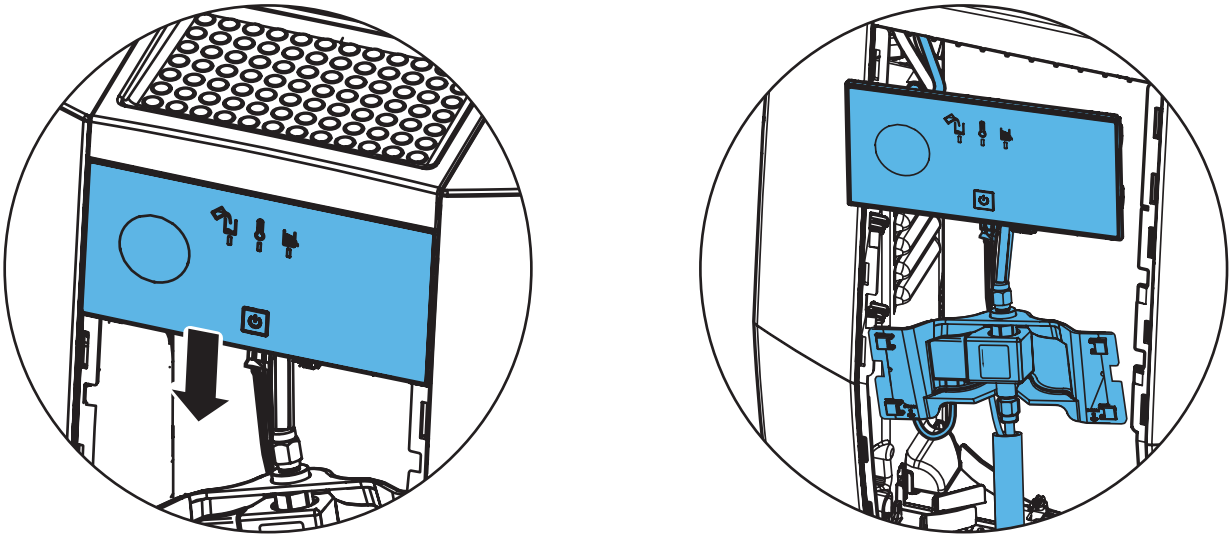

8.

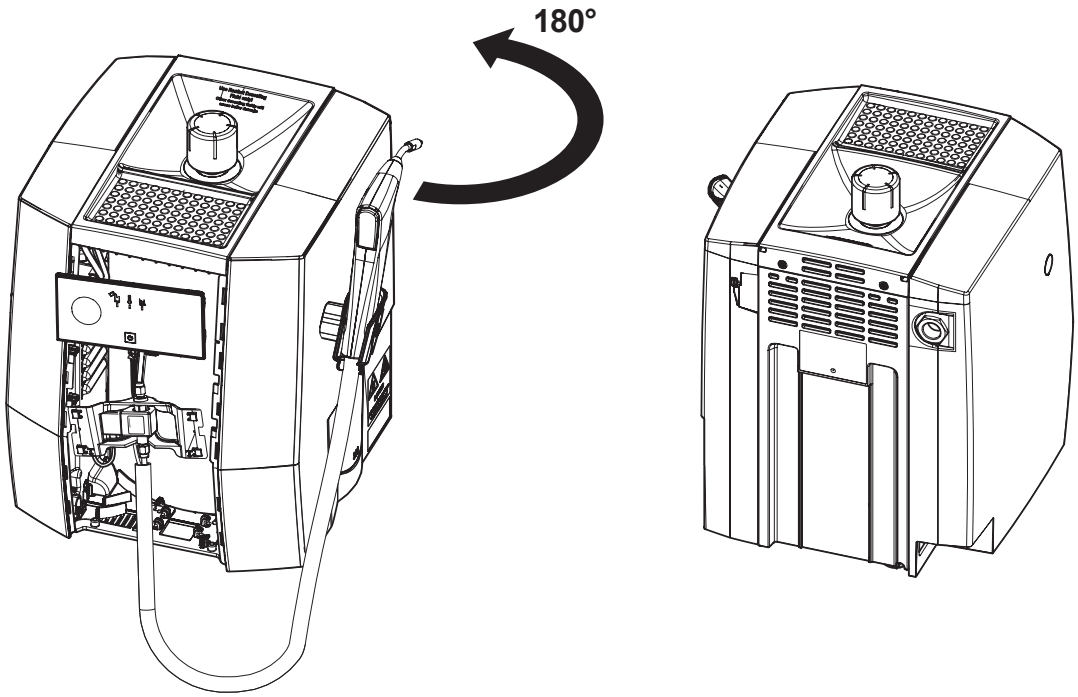

9.

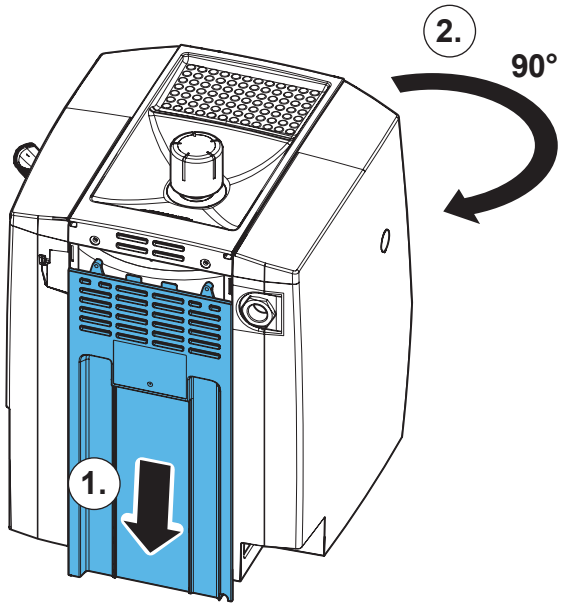

10.

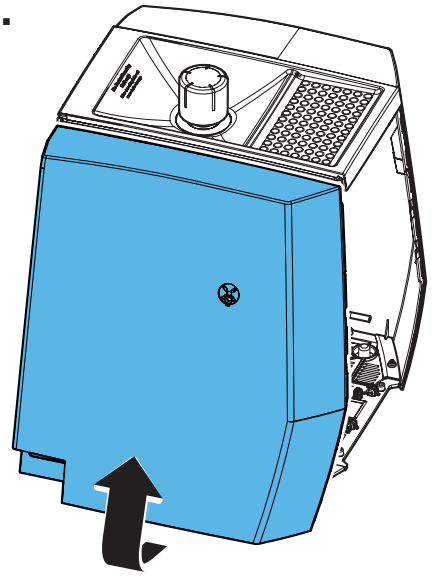

11.

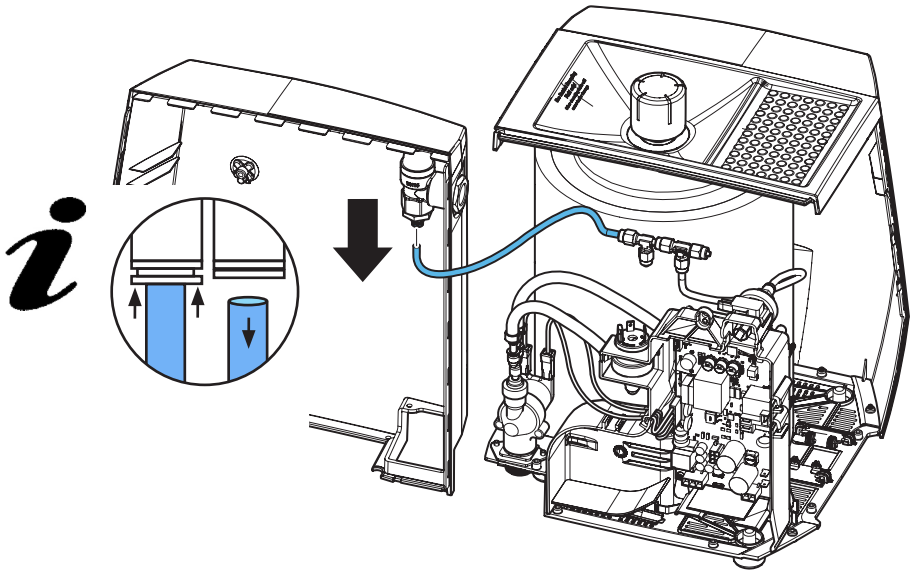

12.

PS2

9x

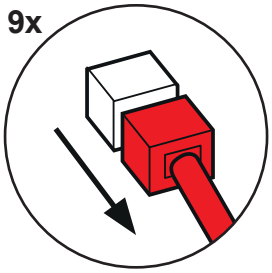

only PS2 120/100V

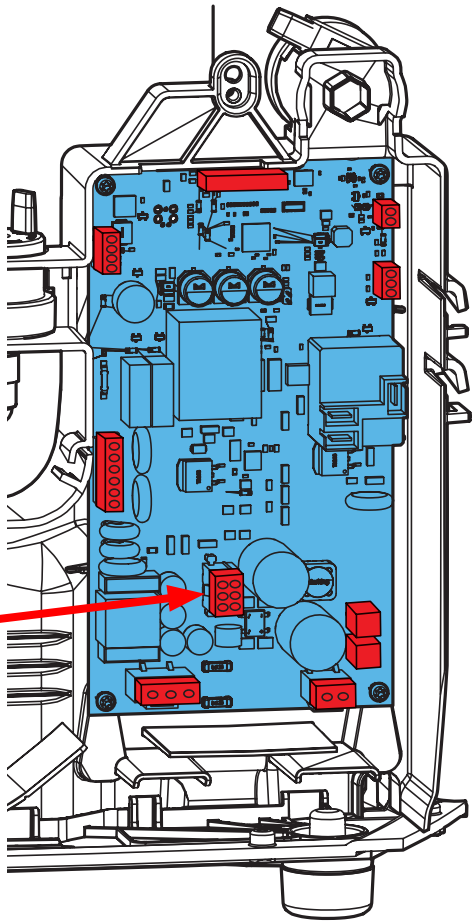

PS1

7x

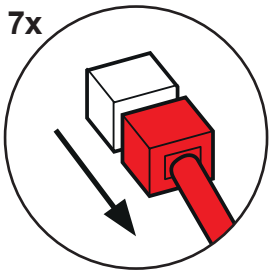

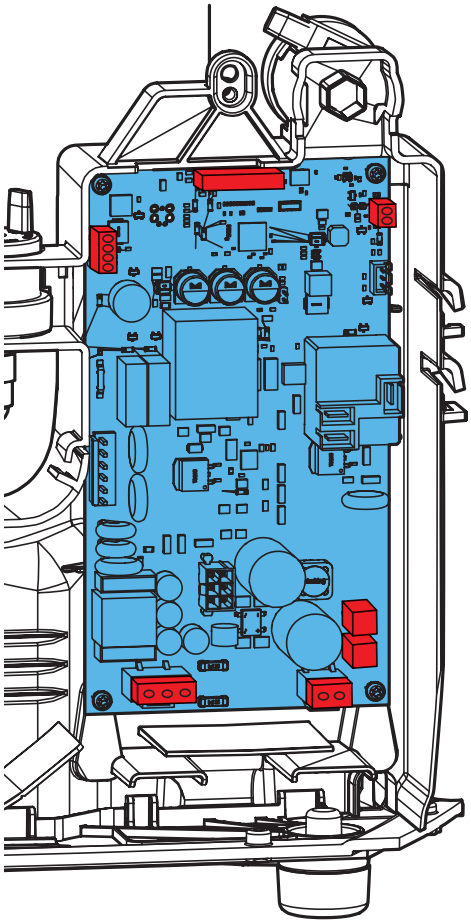

13.

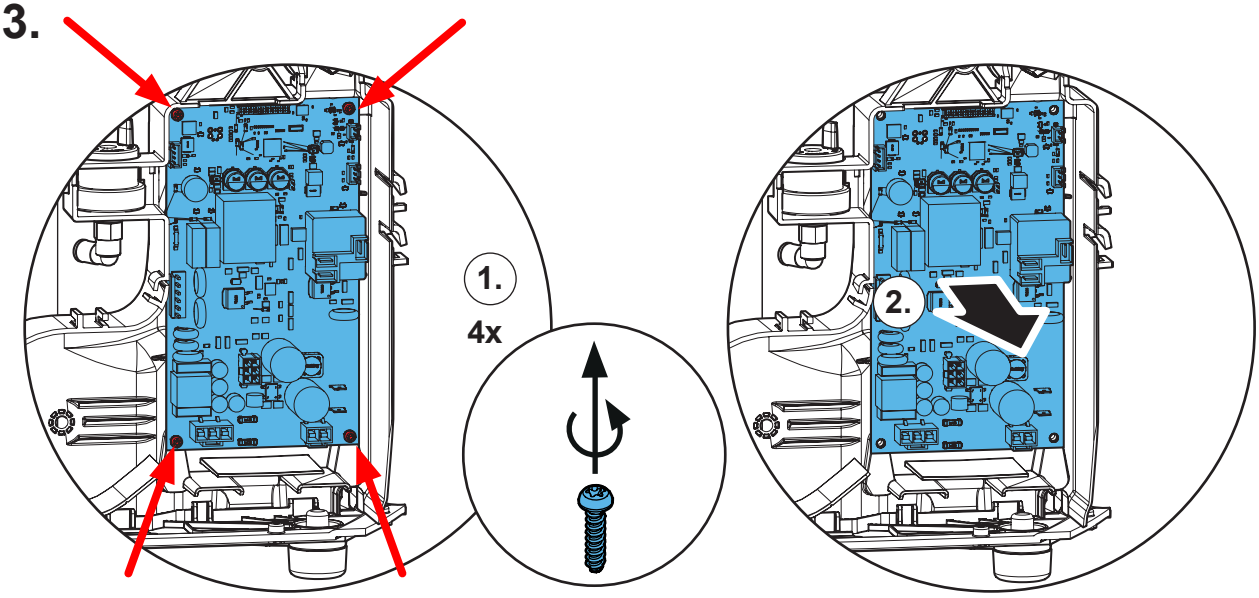

14.

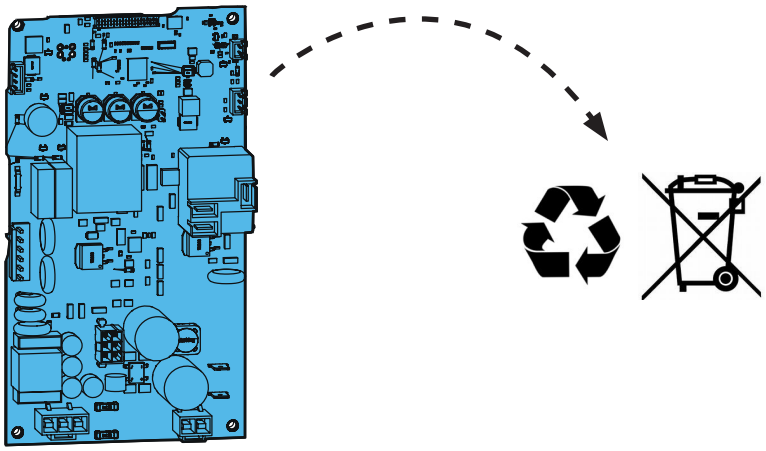

15.

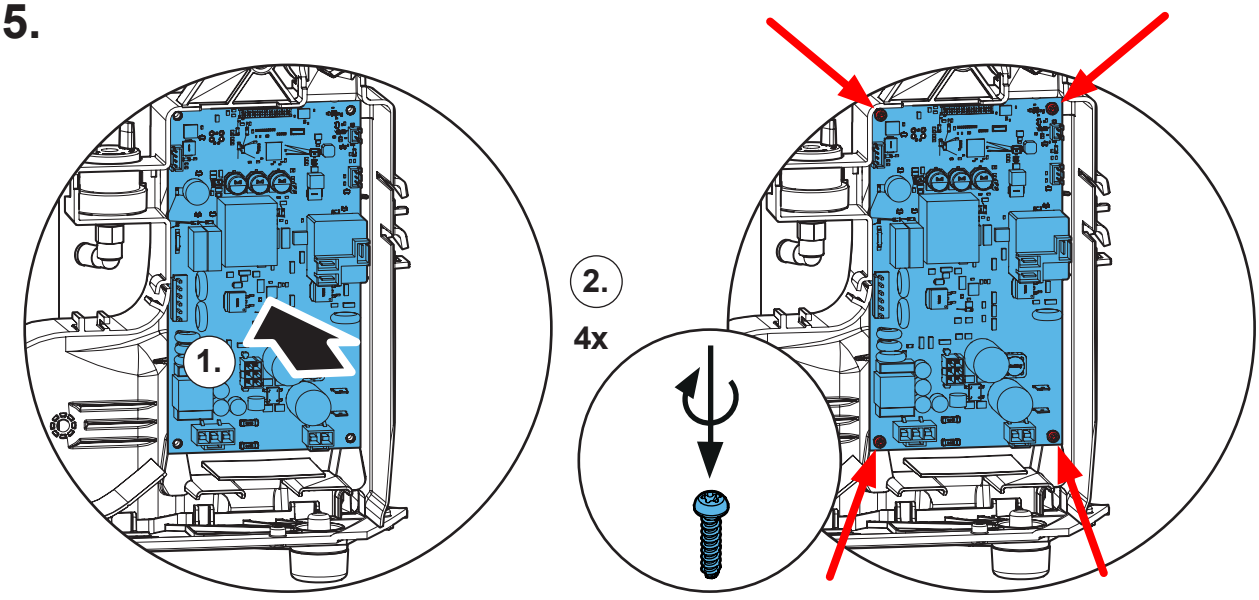

16.

PS2

9x

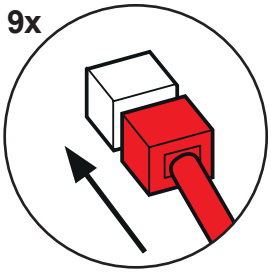

„click“

only PS2

120/100V

„click“

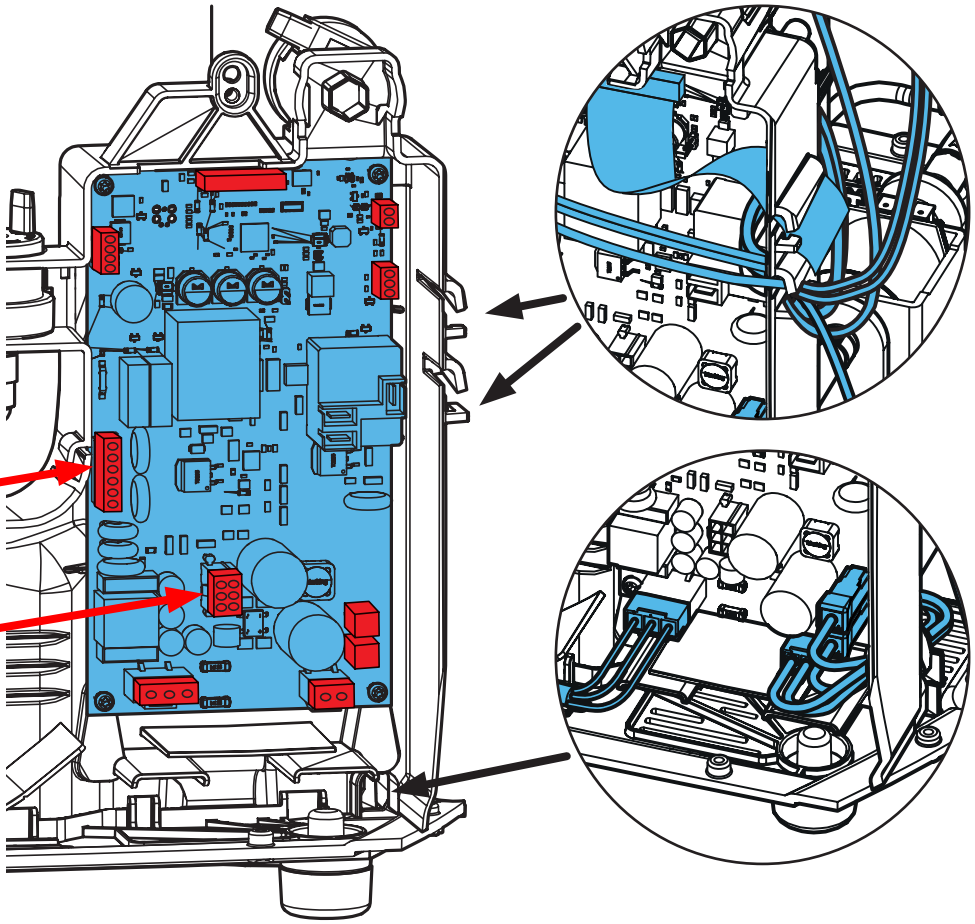

PS1

7x

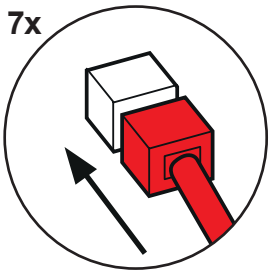

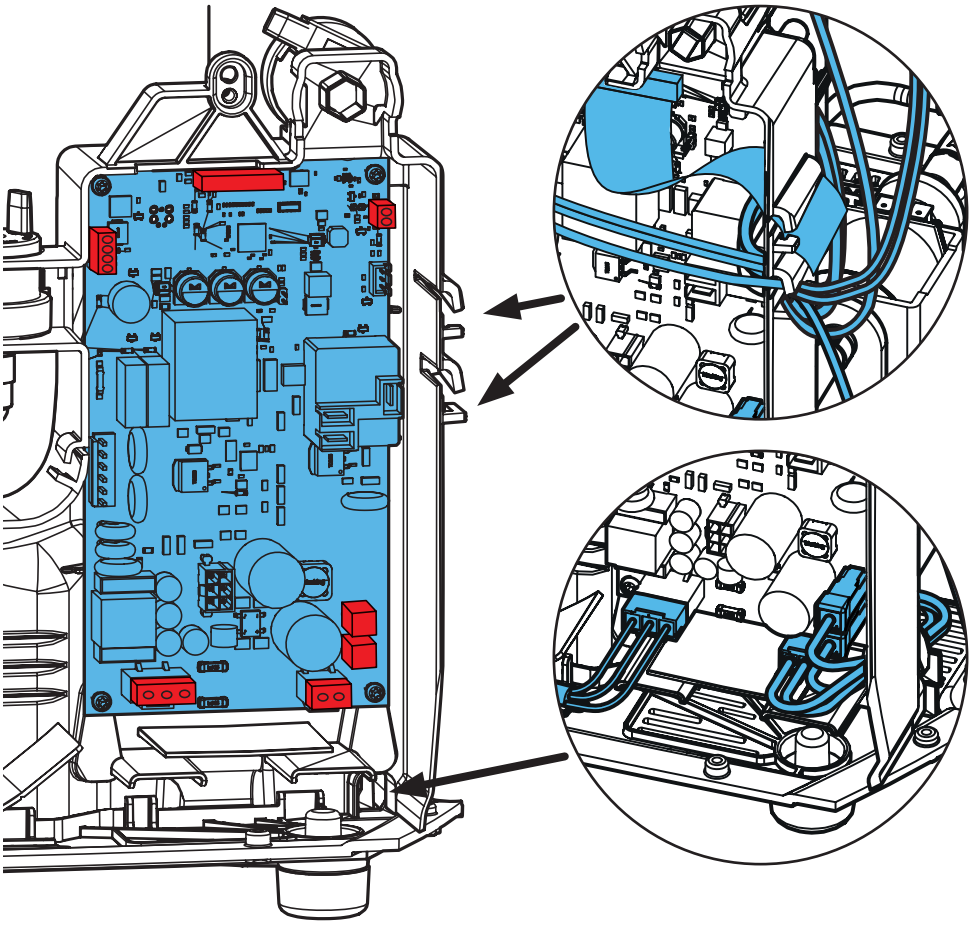

17.

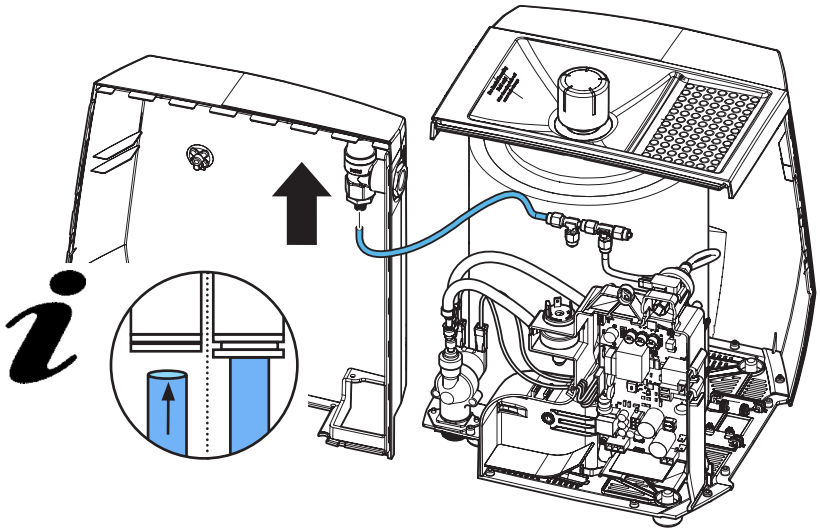

18.

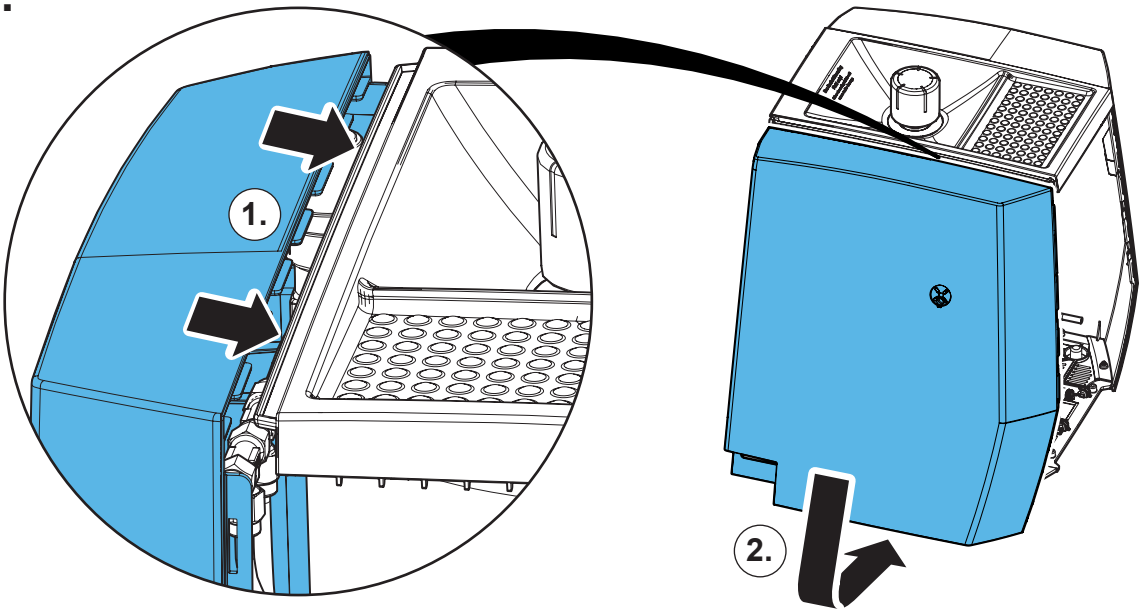

19.

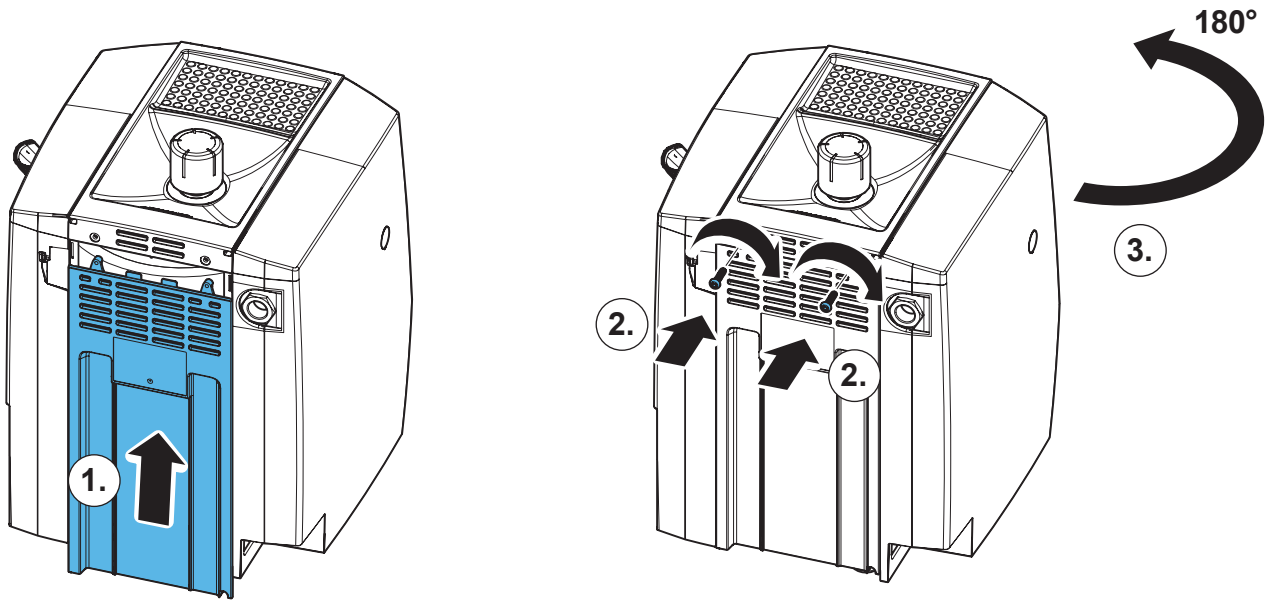

20.

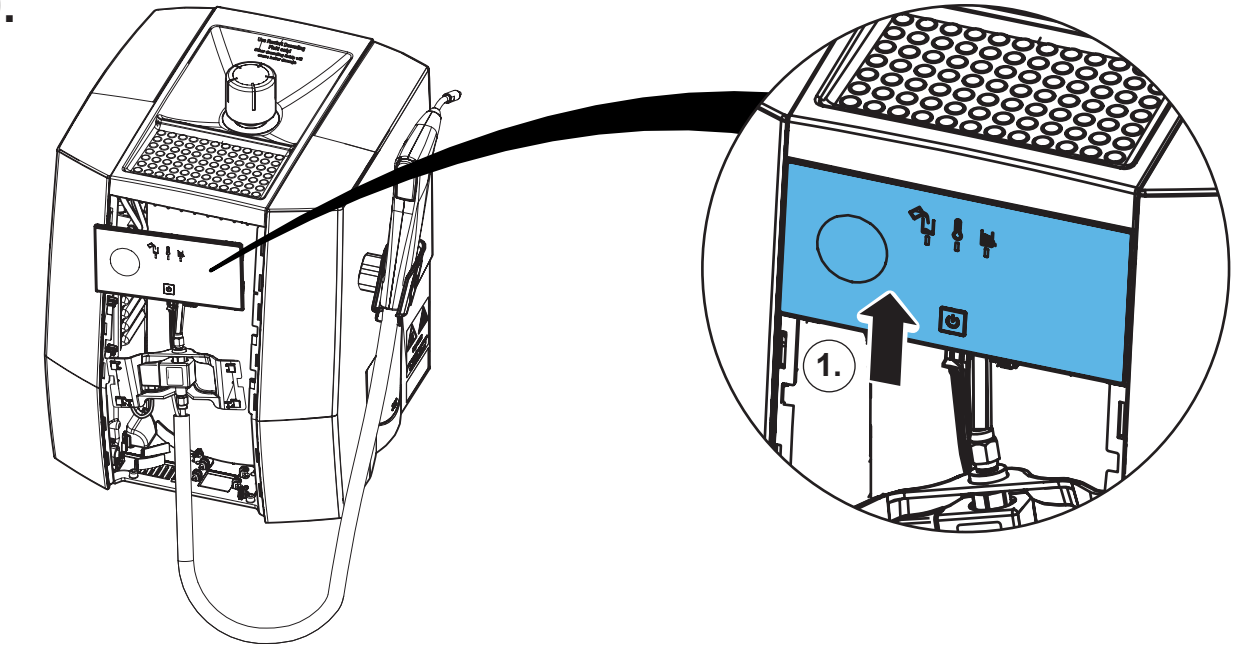

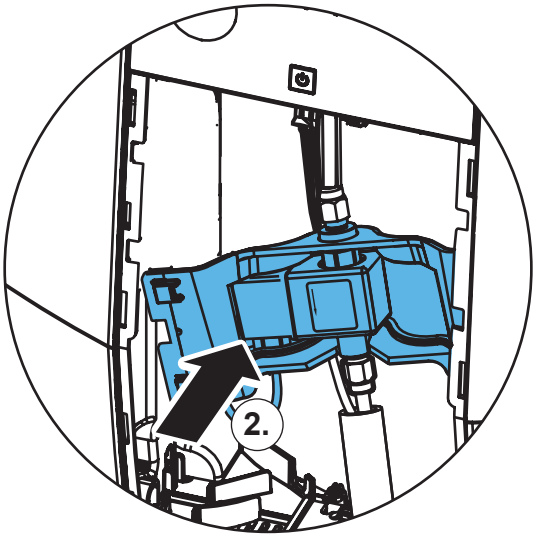

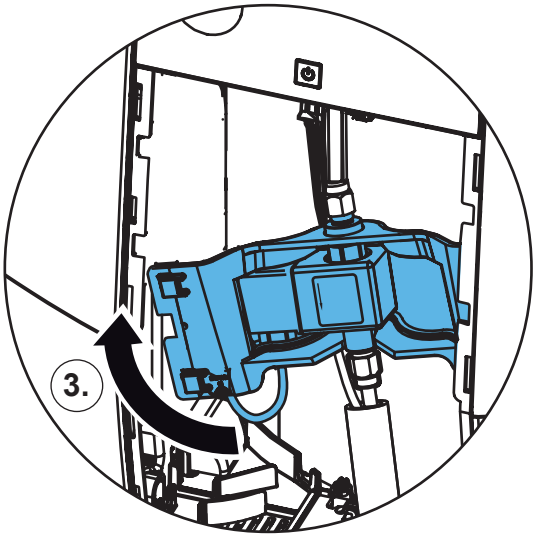

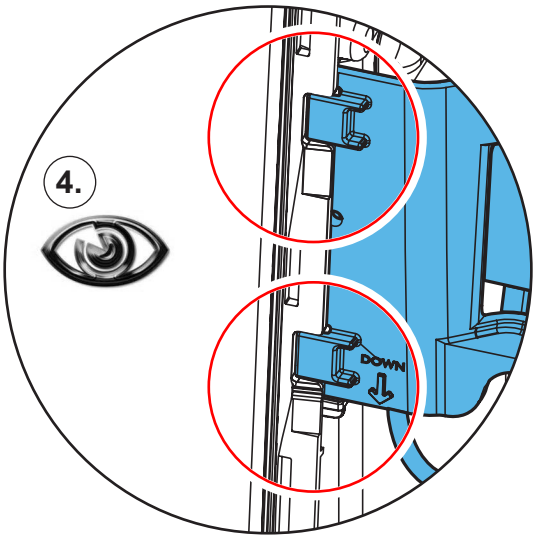

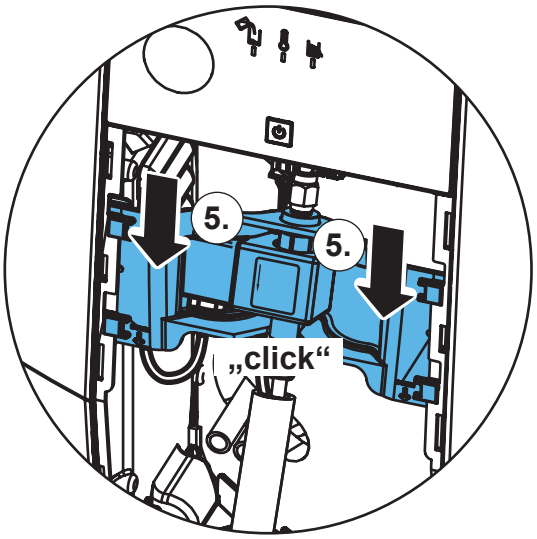

21.

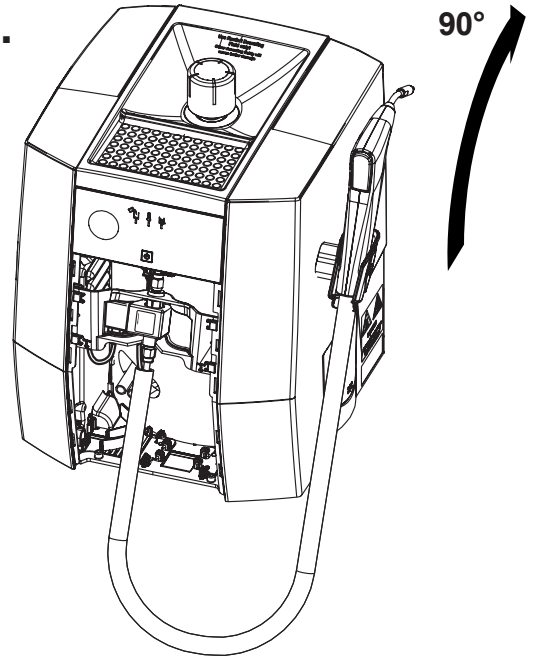

22.

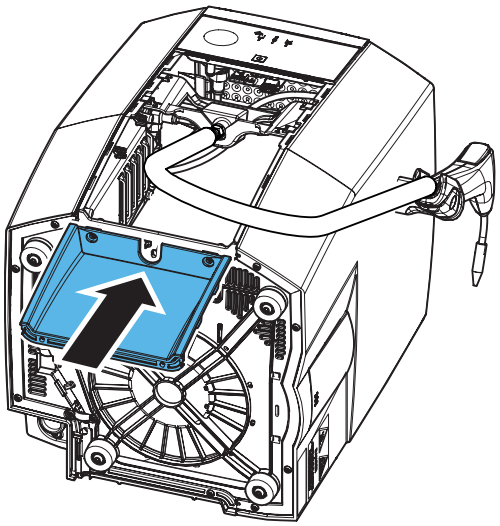

23.

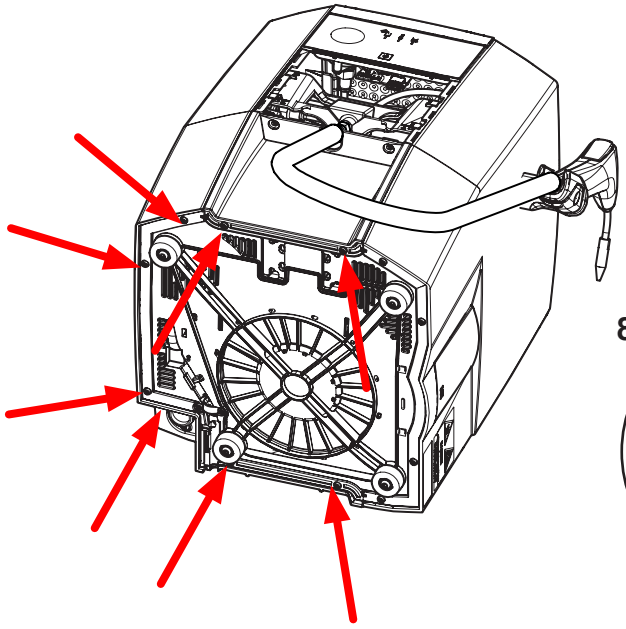

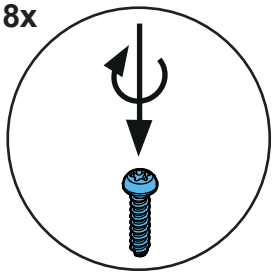

24.

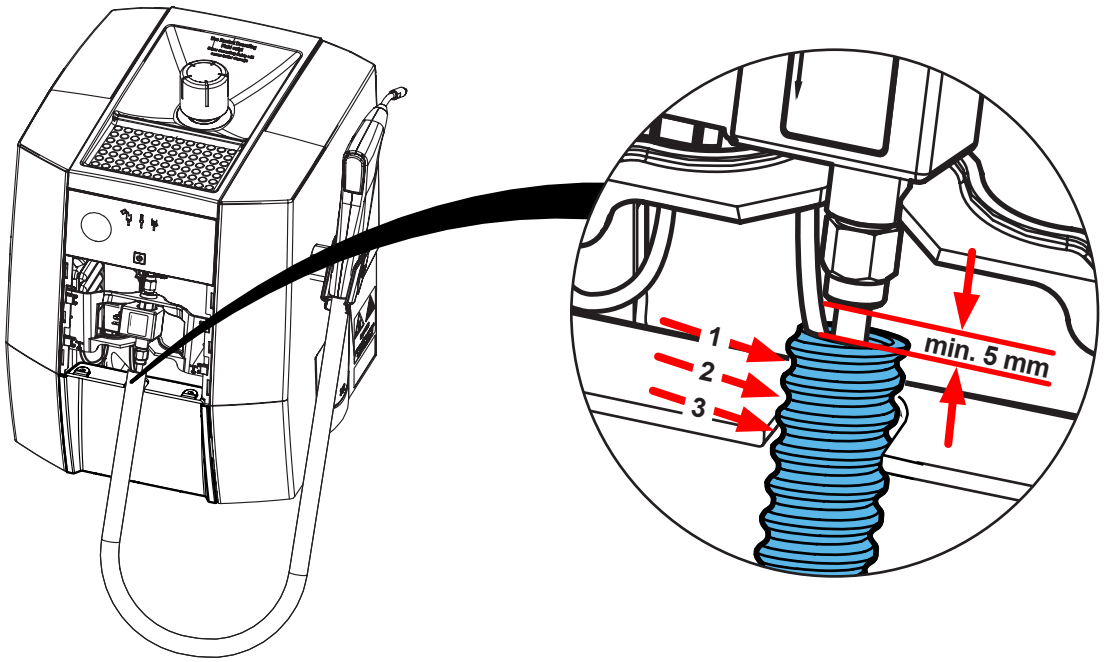

25.

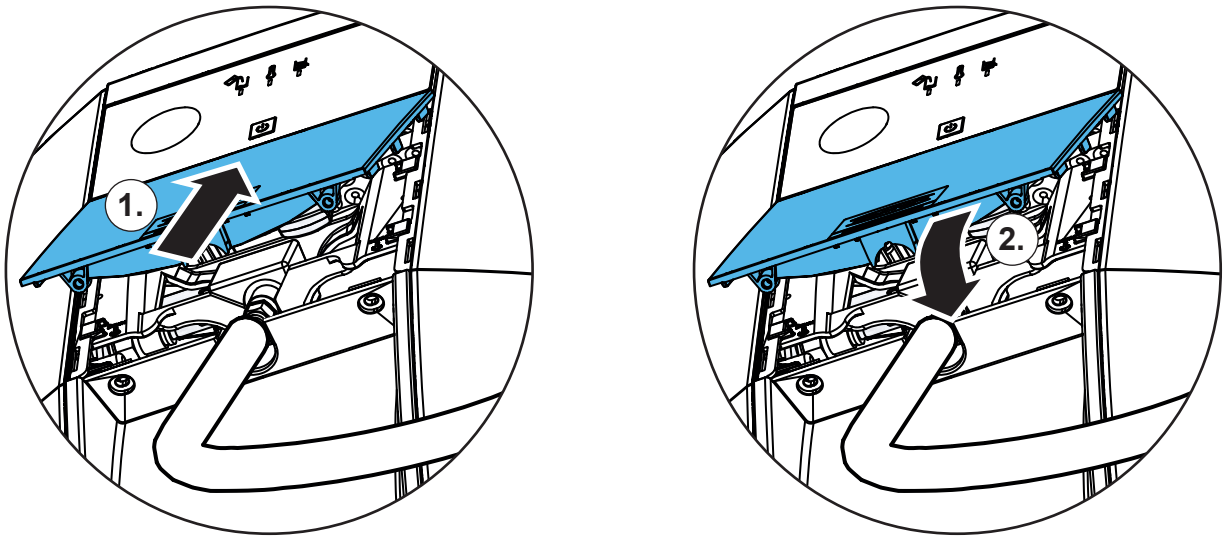

26.

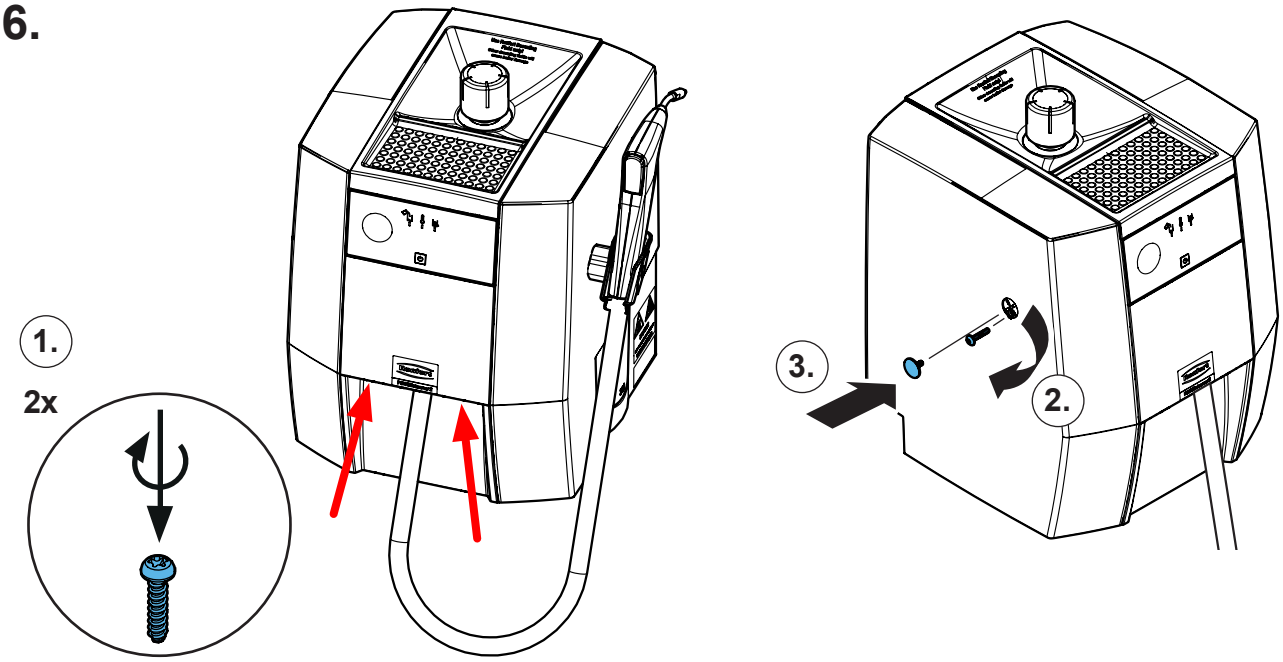

Schutzleiterprüfung durchführen: siehe am Ende der „Service Instructions“.
Performing the protective conductor test: see at the end of the “Service instructions”.
Pour vérifier le conducteur de protection: voir à la fin des “Instructions de service”.
Per la verifica del conduttore di terra: vedere alla fine delle “Istruzioni di servizio”.
Realizar la prueba del conductor de protección: véase al final de las “Instrucciones de servicio”.
Выполнить проверку защитного провода: см. в конце „Инструкции по обслуживанию“.

Renfert

making work easy

Montageanleitung • Assembly Instruction • Instruction d'installation Istruzioni l'istallazione • Instrucciones de montaje • Руководство по монтажу

90003 3626

Leiterkarte (Bedienung) • Circuit board (operation) • Carte de circuit imprimé (commande) • Scheda del circuito (funzionamento) • Placa de circuito (funcionamiento) • Печатная плата (работа)

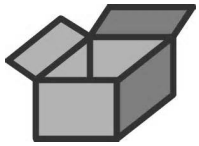

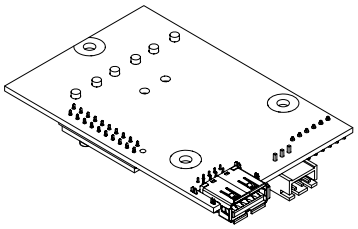



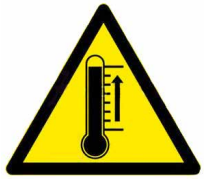





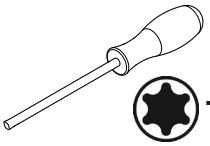

T10 + T20

1.

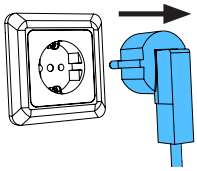

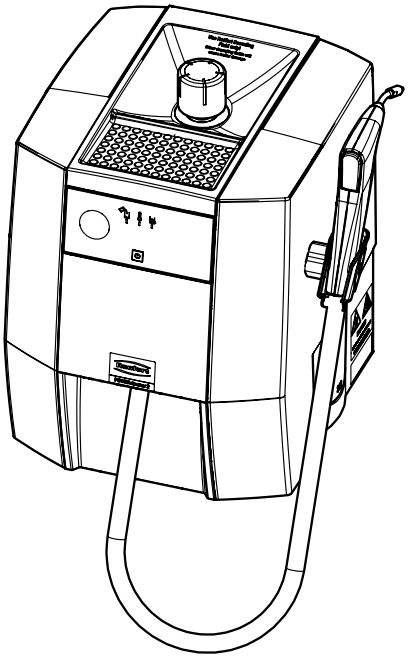

21-6925 07112024

2.

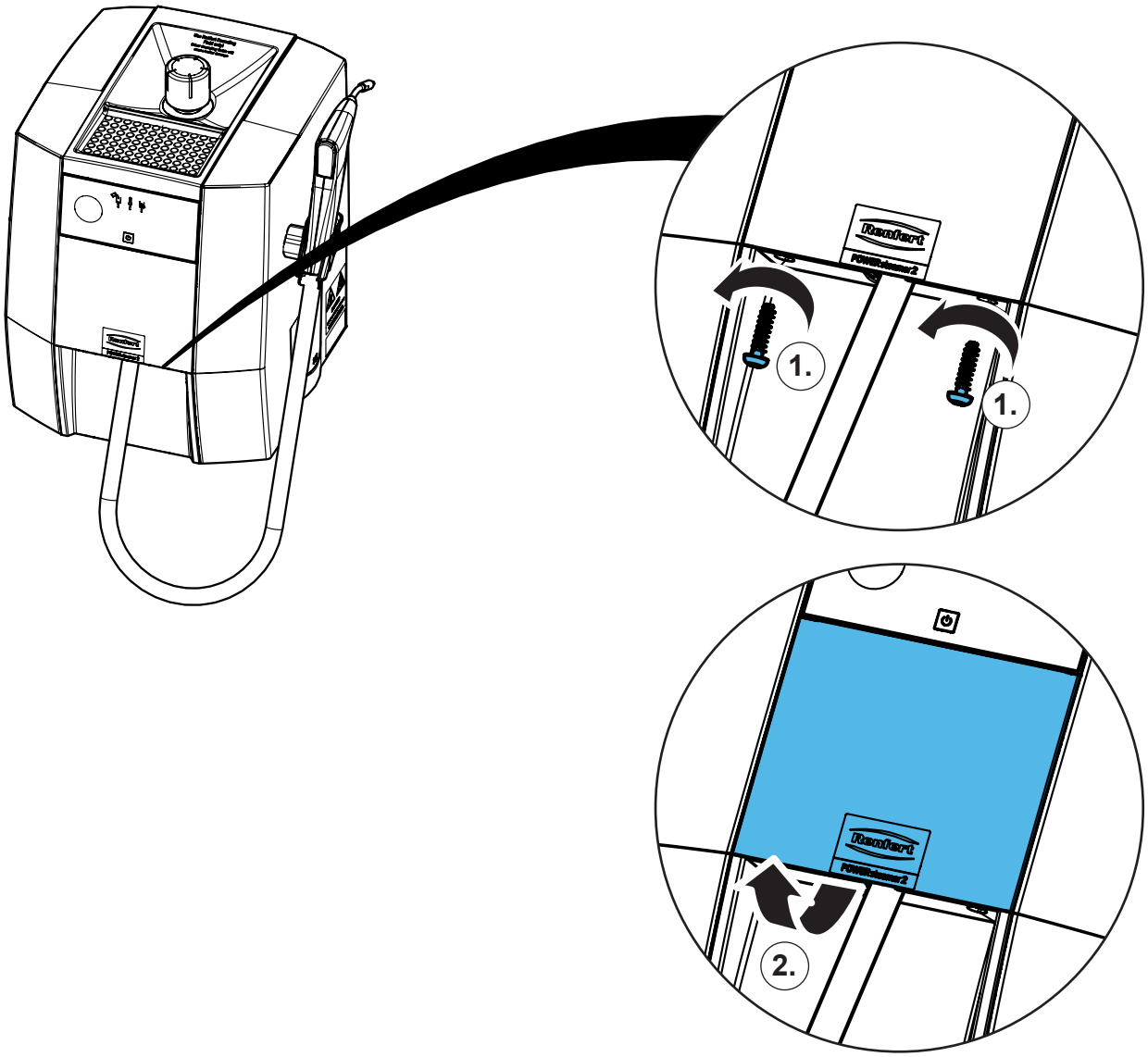

3.

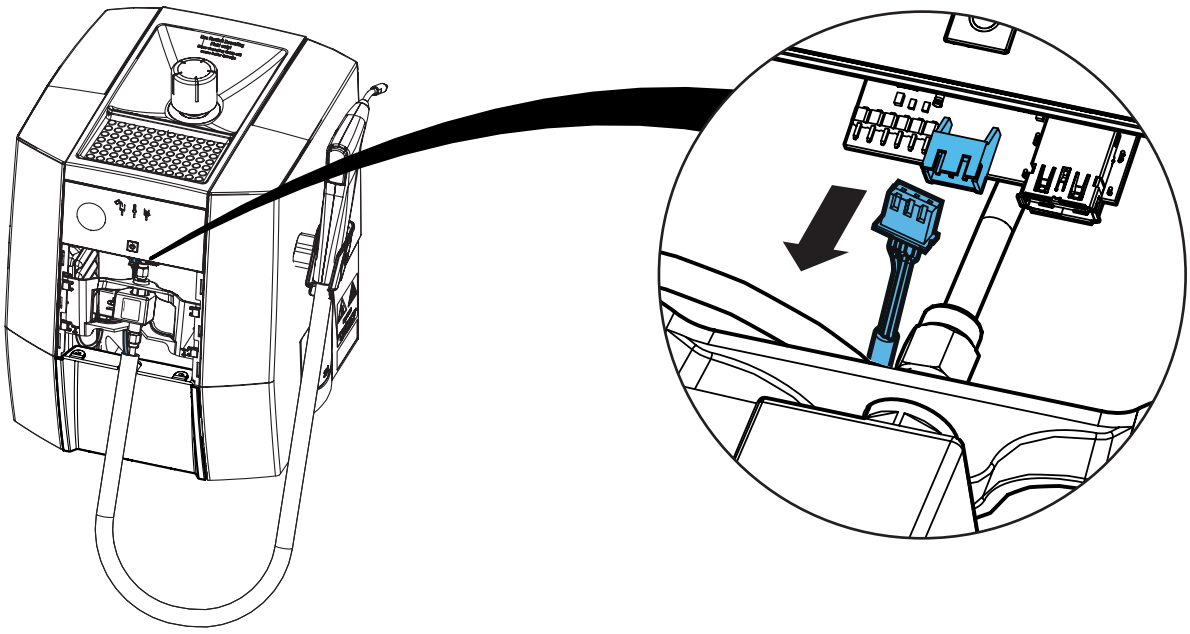

4.

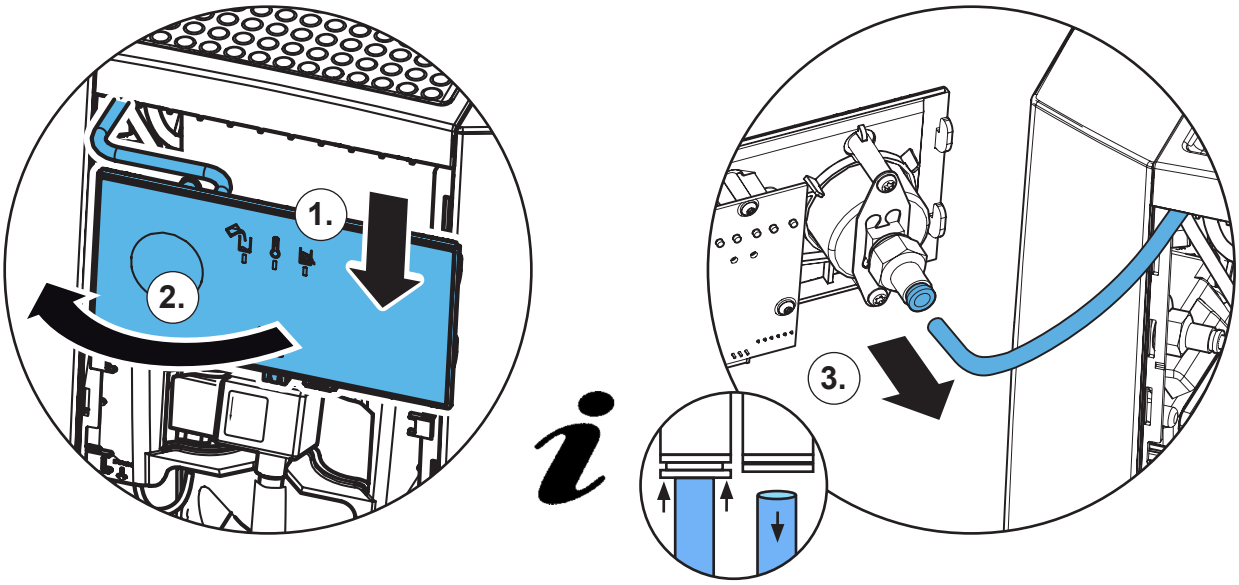

5.

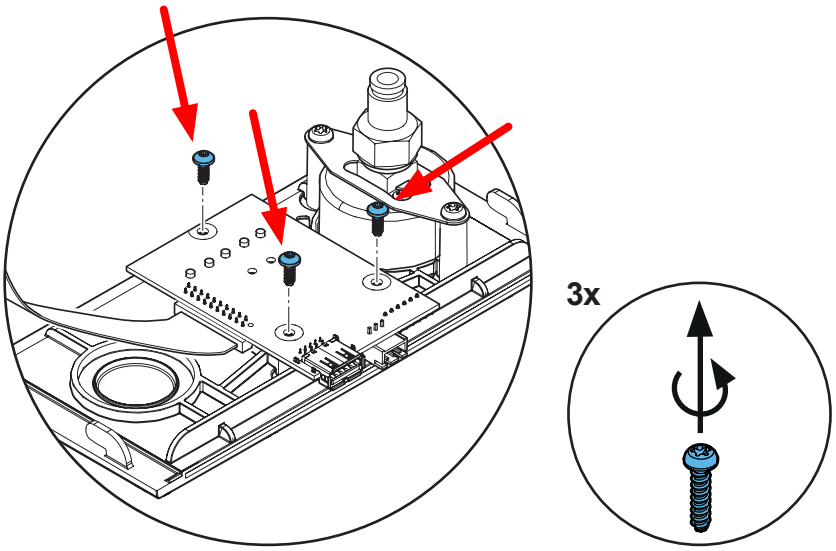

6.

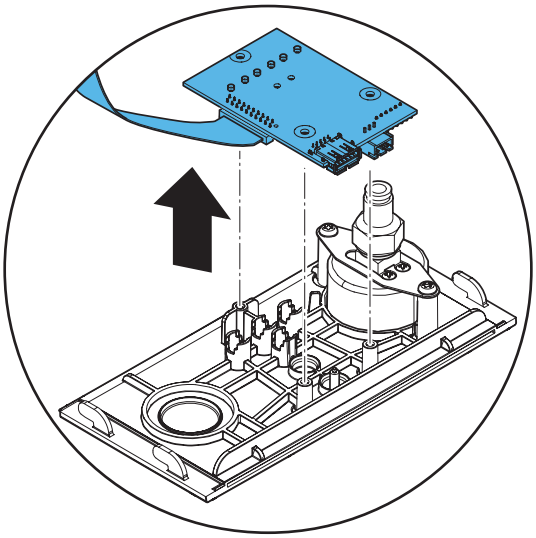

7.

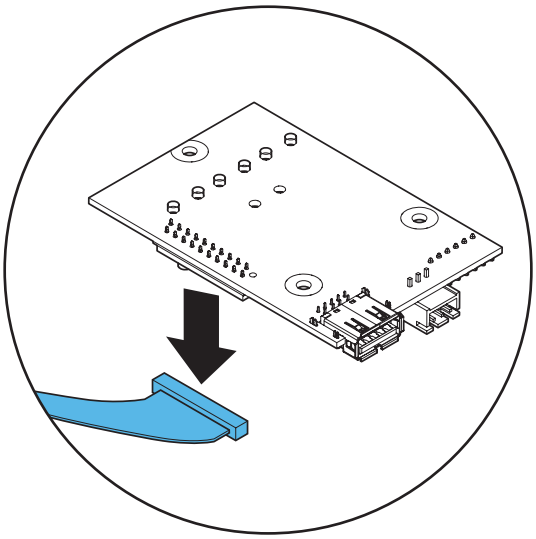

8.

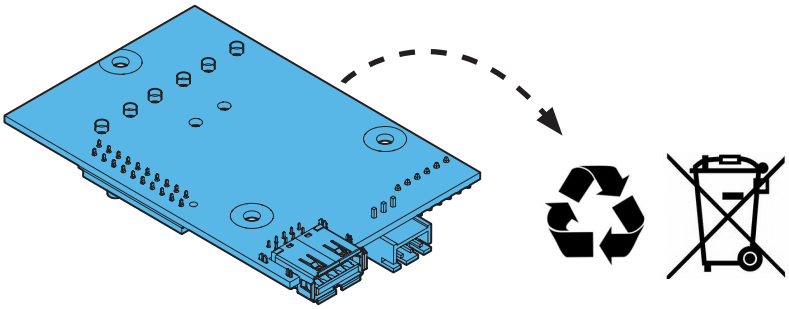

9.

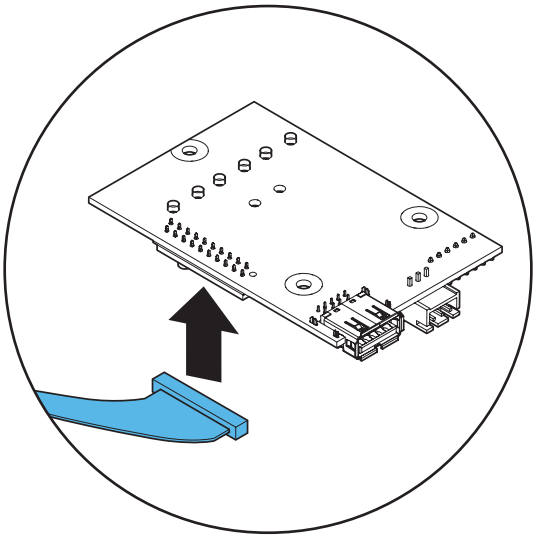

10.

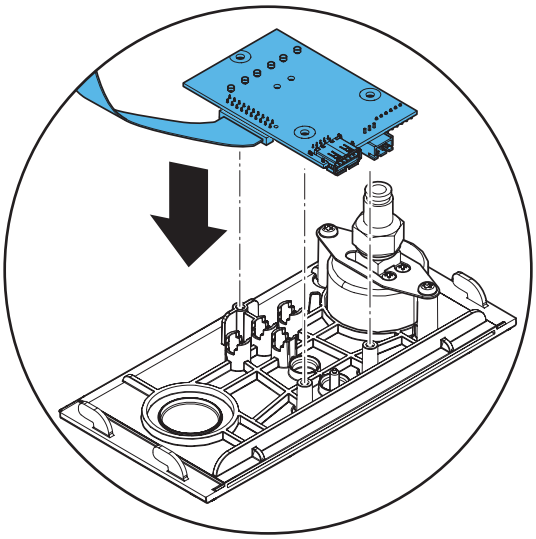

11.

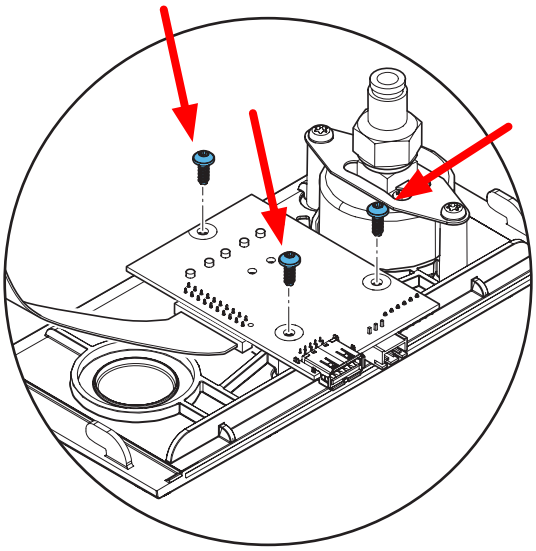

3x

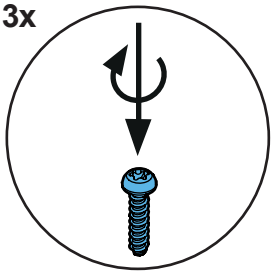

12.

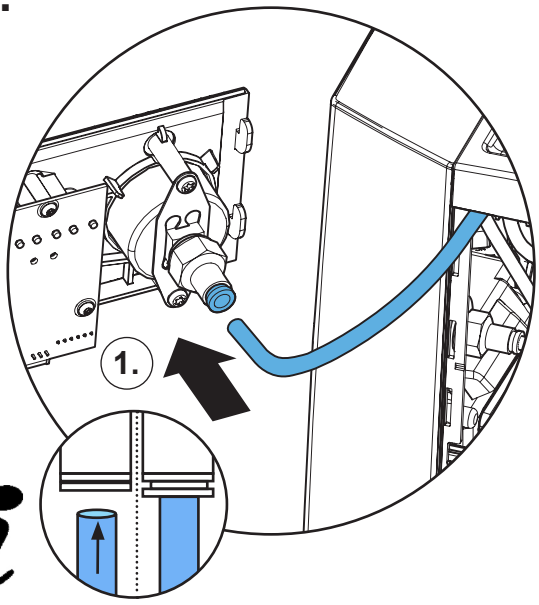

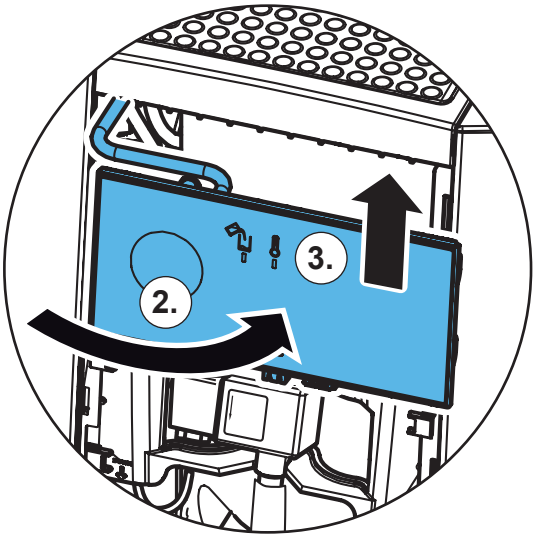

13.

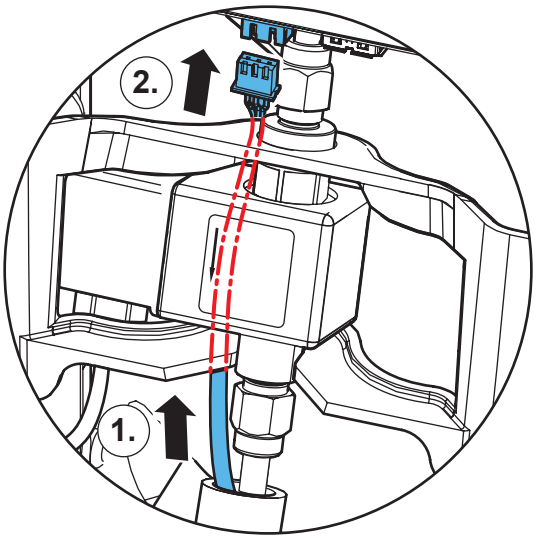

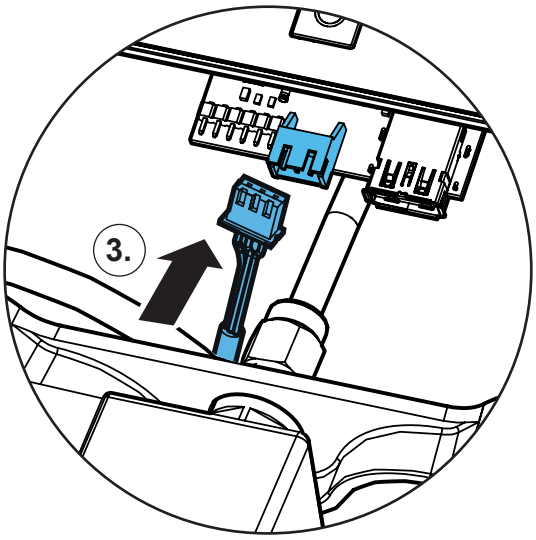



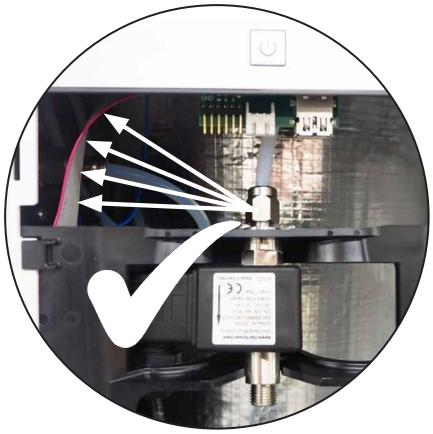

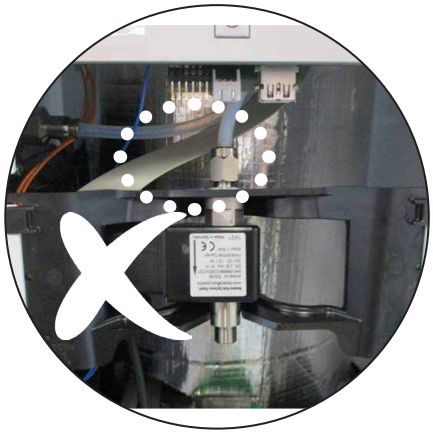

14.

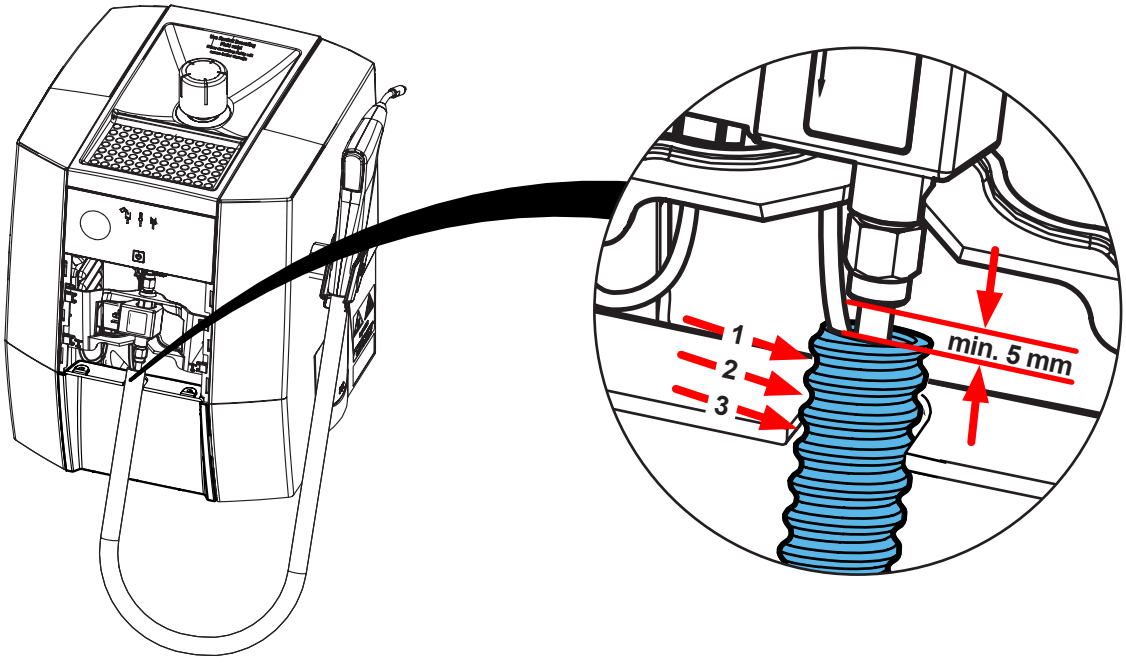

15.

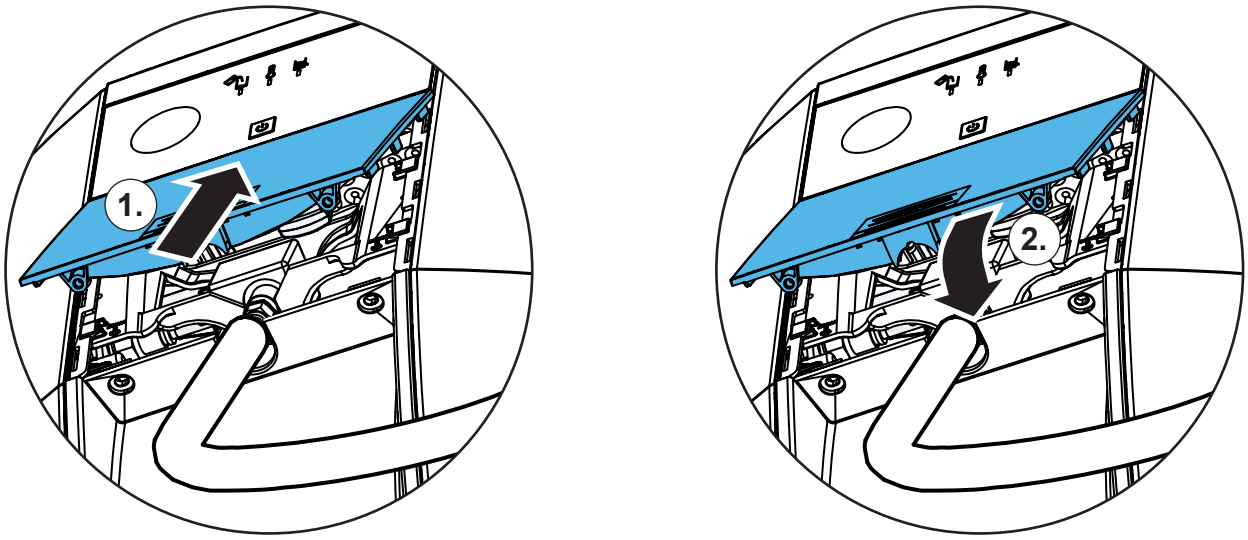

16.

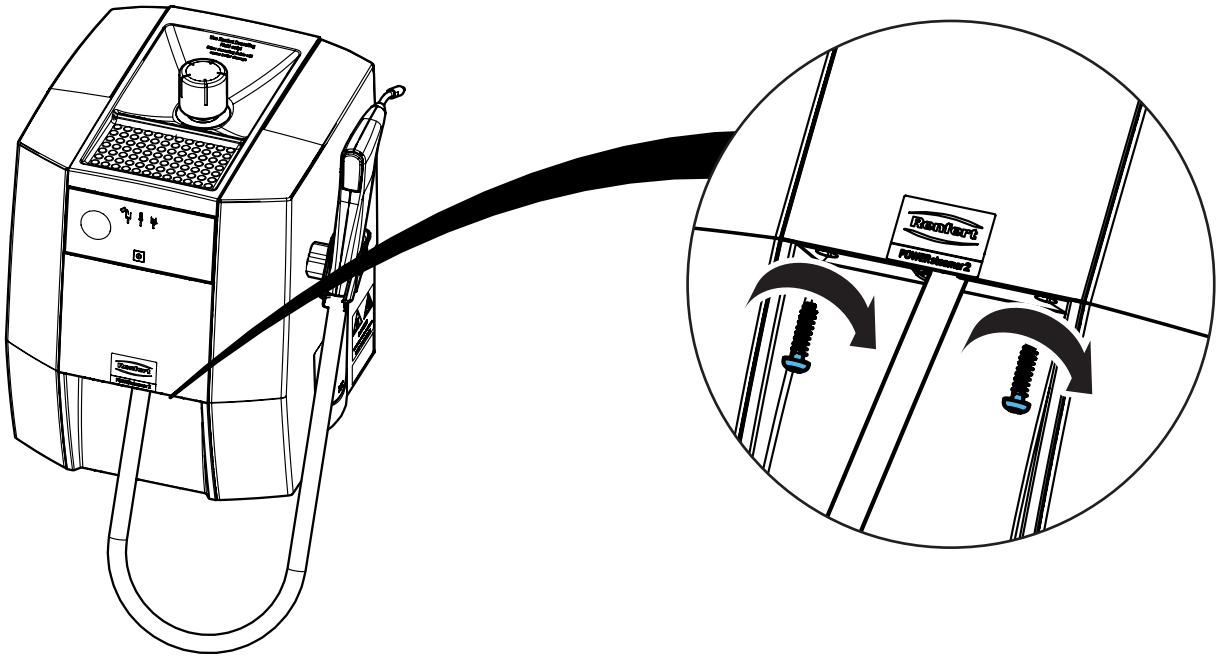

Montageanleitung • Assembly Instruction • Instruction d'installation Istruzioni l'istallazione • Instrucciones de montaje • Руководство по монтажу

90003 4653

Gerätefüße • Rubber foot • Pieds en caoutchouc • Piedini dell'apparecchio • Pies del aparato • Ножки прибора

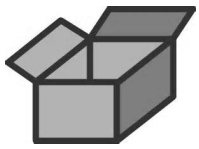

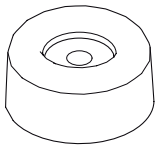

4x





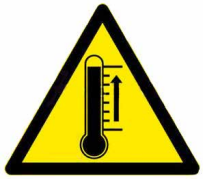



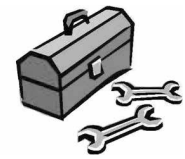

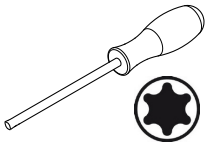

T25

1.

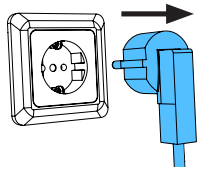

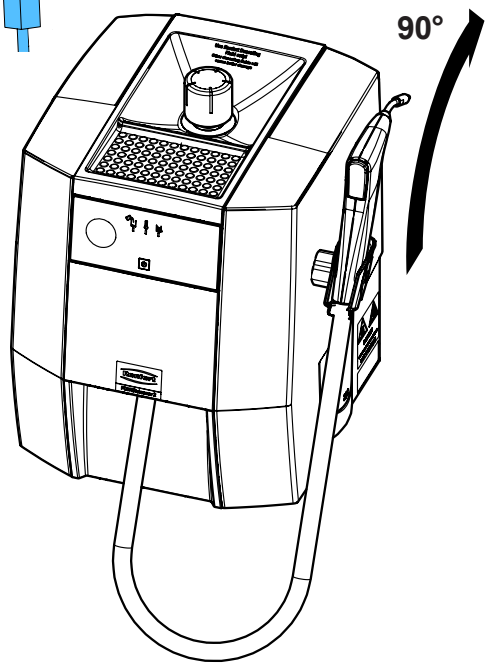

90°

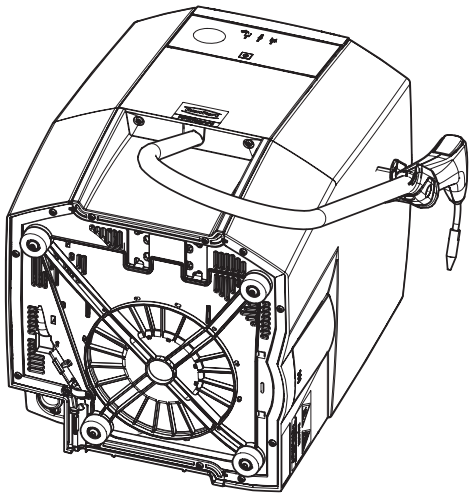

21-6925 07112024

2.

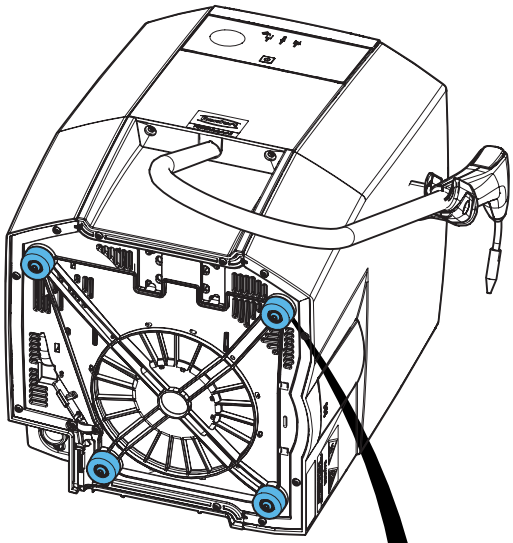

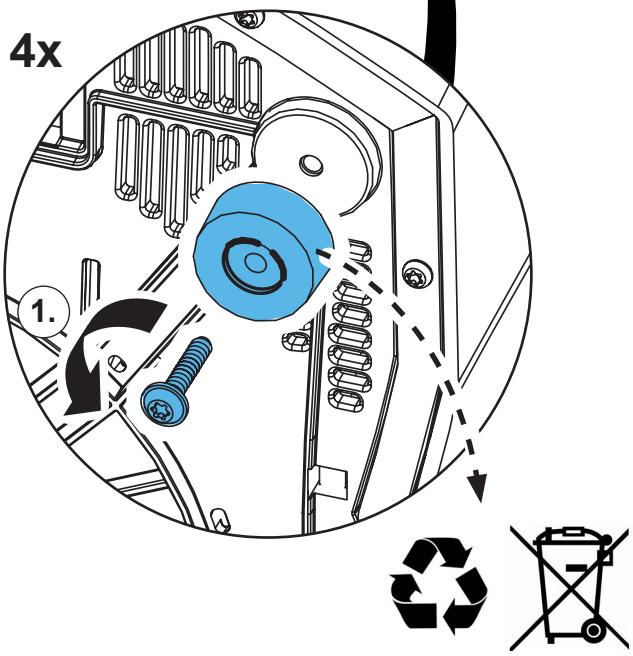

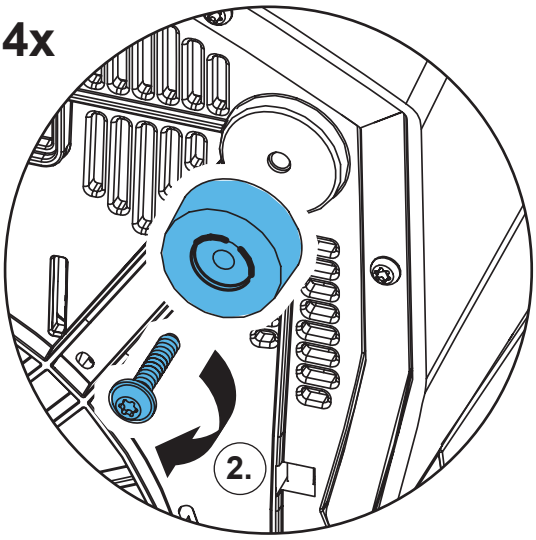

3.

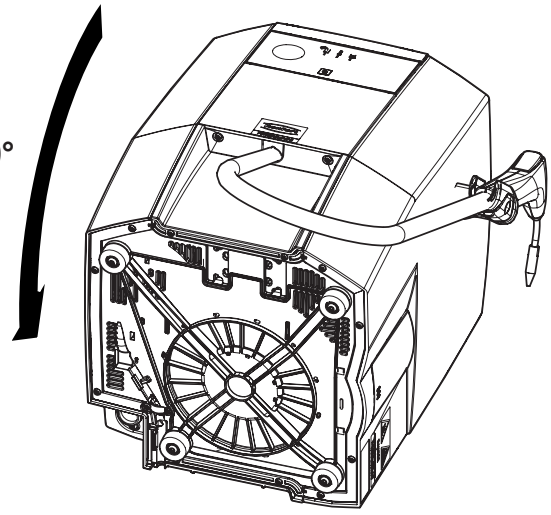

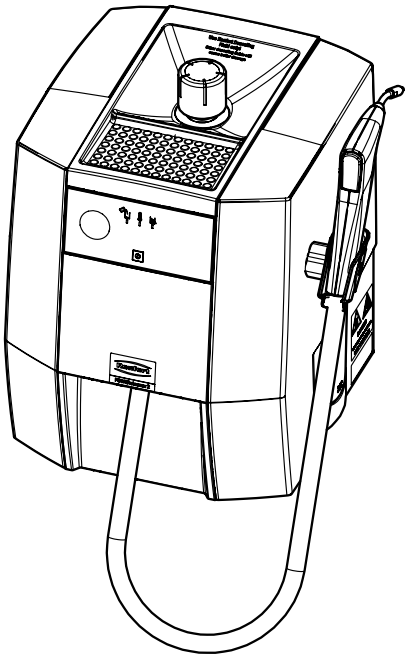

Montageanleitung • Assembly Instruction • Instruction d'installation Istruzioni l'istallazione • Instrucciones de montaje • Руководство по монтажу

90003 3750 / 90003 3735

Frontteil oben inkl. Bedienfolie • Front part, top, incl. key pad • Partie frontale supérieure avec écran tactile • Parte anteriore superiore incl. pannello di controllo • Parte delantera superior incl. teclado de membrana • Верхняя передняя часть, включая рабочую пленку

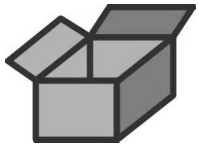

900033750 / PS2

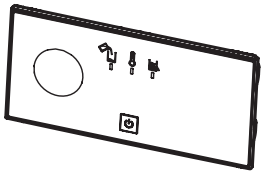

900033735 / PS1

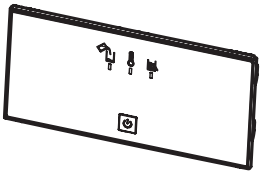





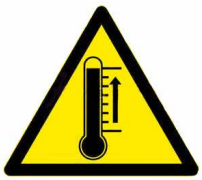





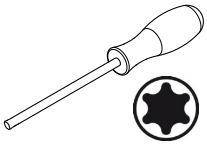

T10 + T20

1.

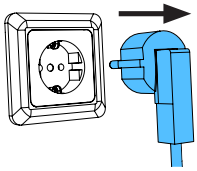

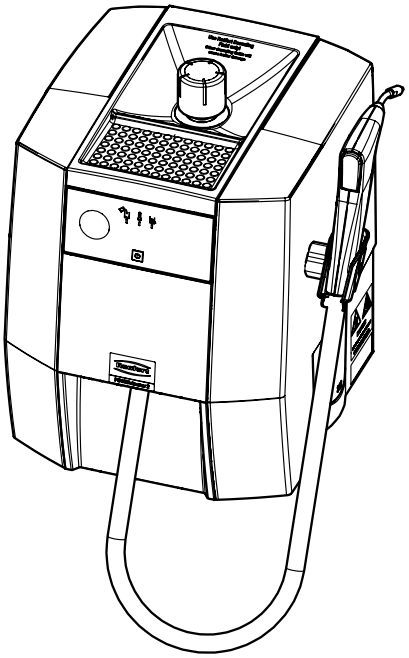

21-6925 07112024

2.

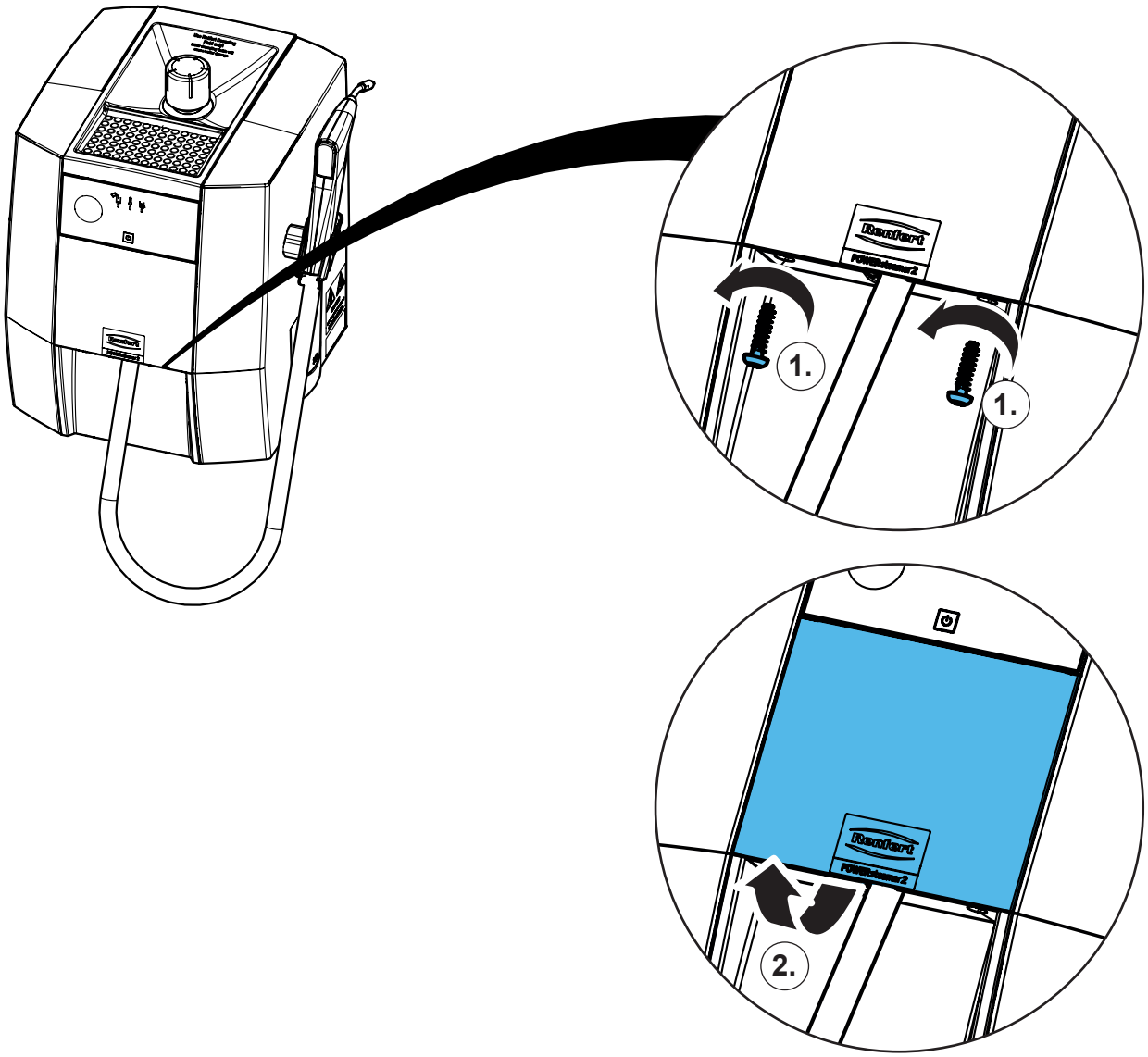

3.

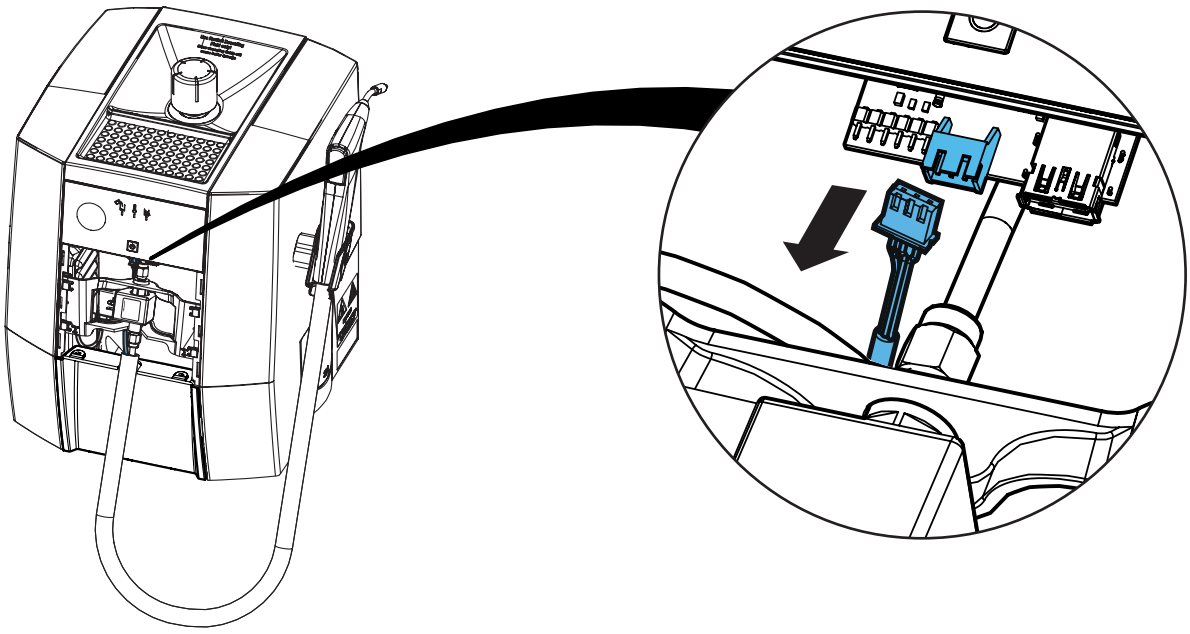

4.

900033750 / PS2

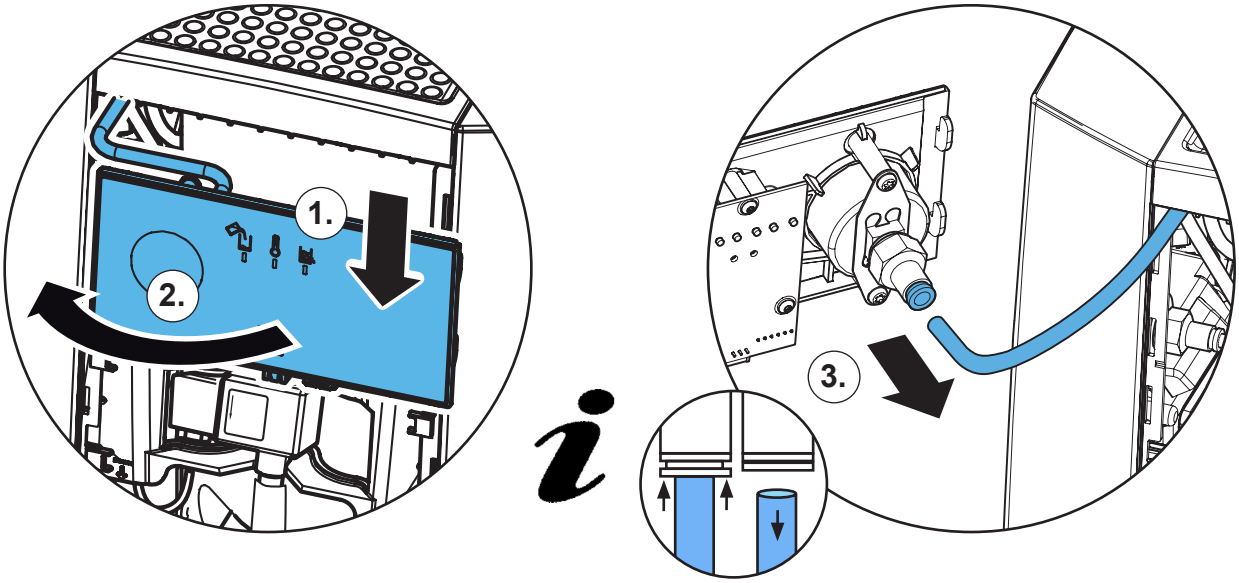

900033735 / PS1

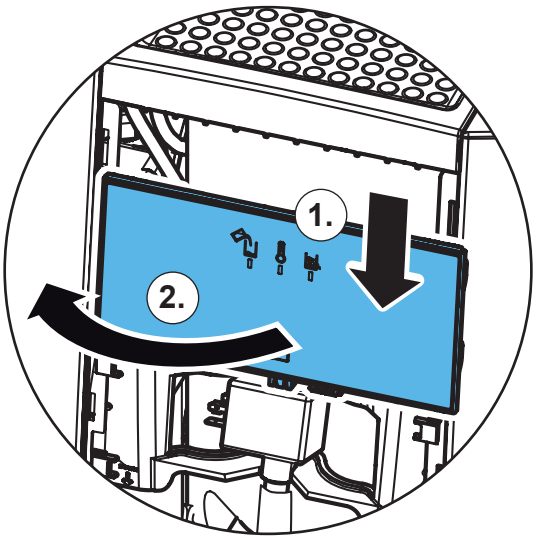

5.

900033750 / PS2

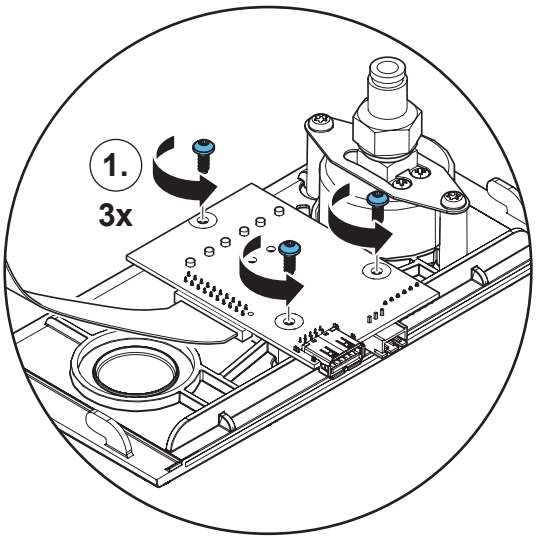

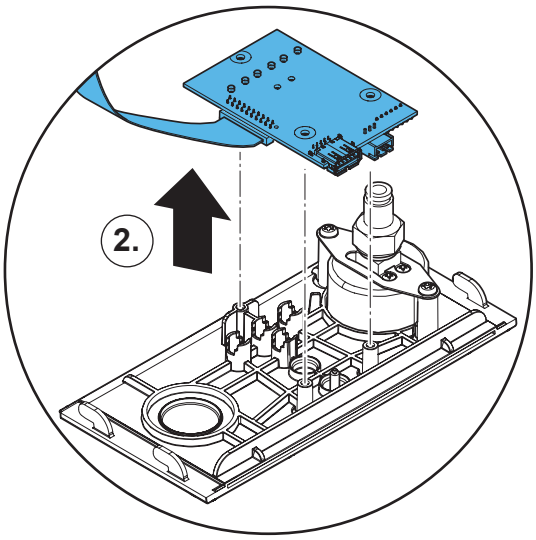

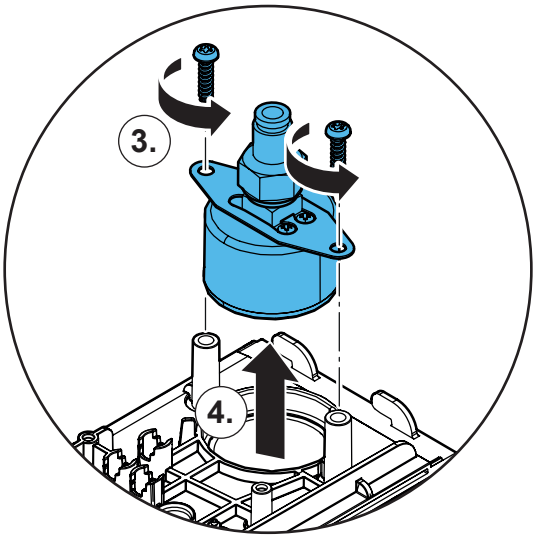

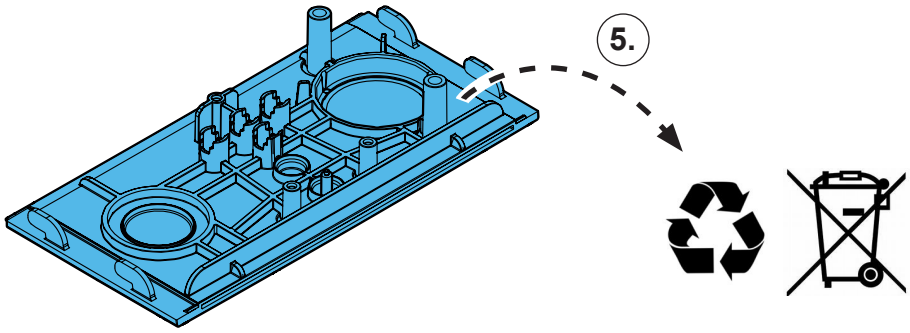

900033735 / PS1

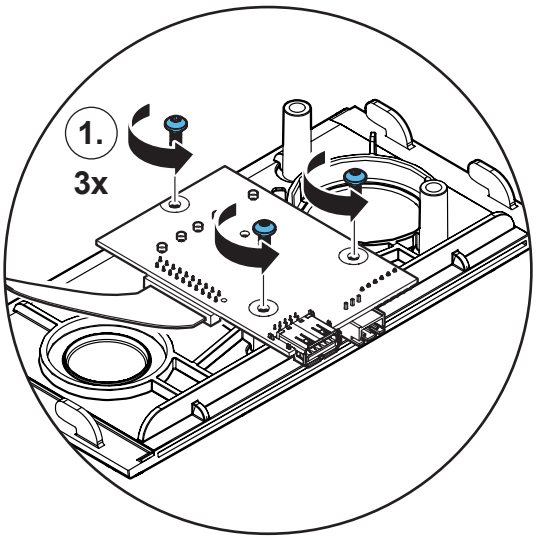

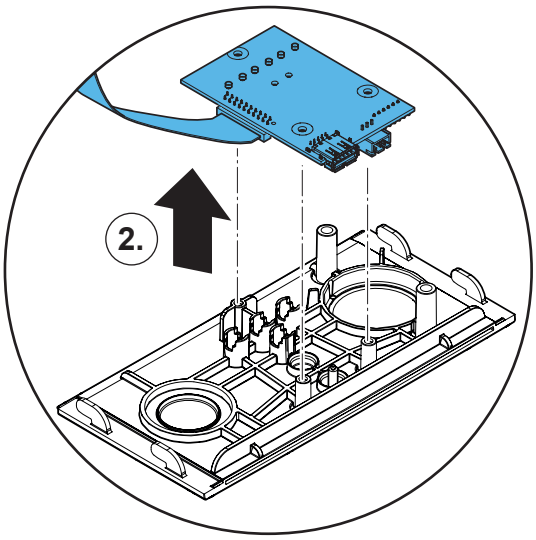

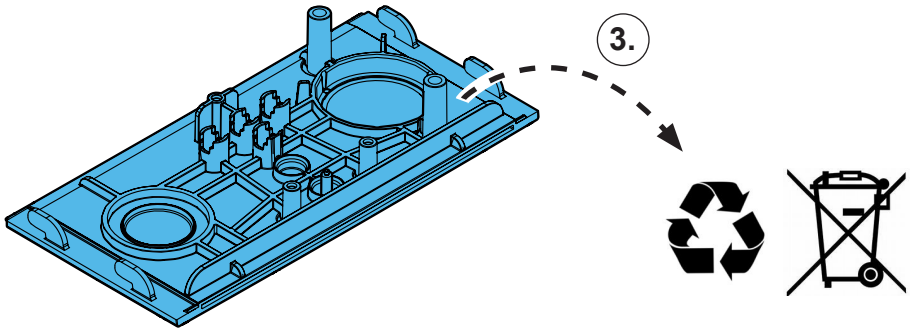

6.

900033750 / PS2

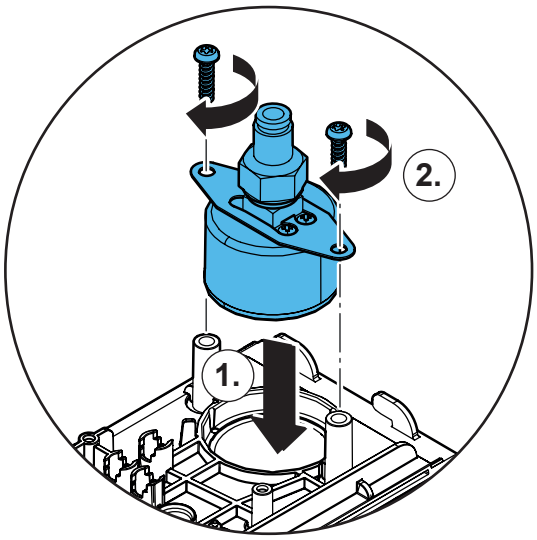

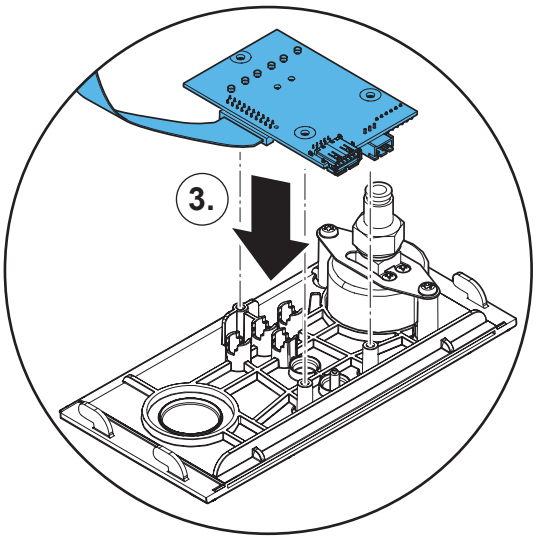

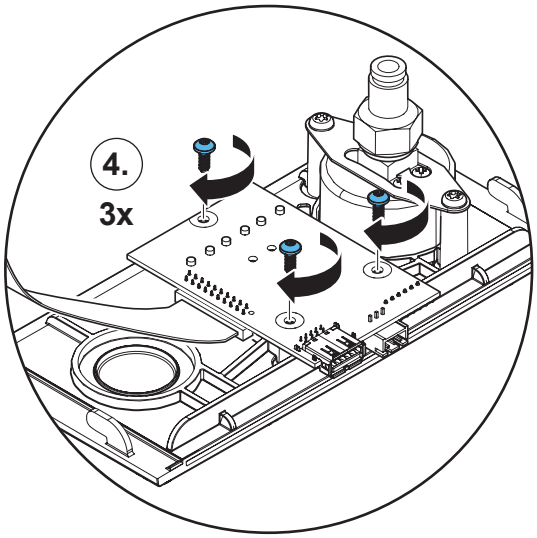

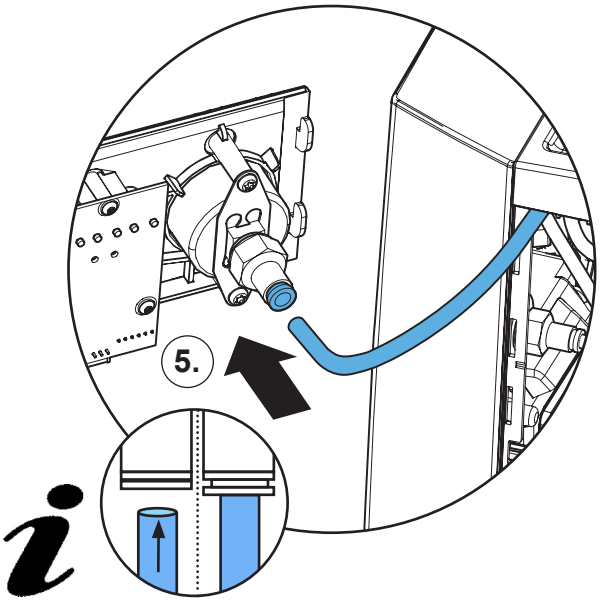

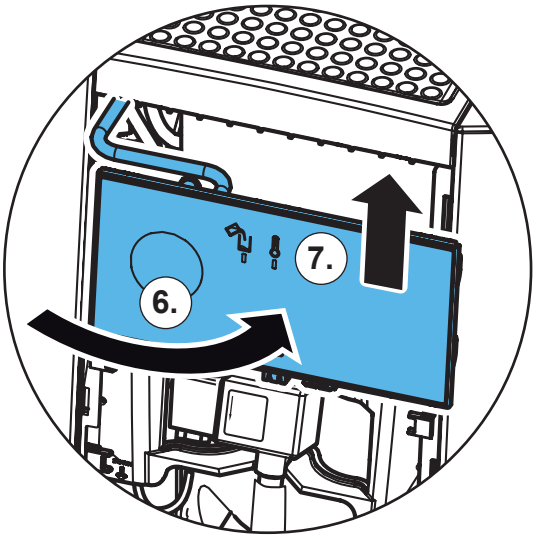

900033735 / PS1

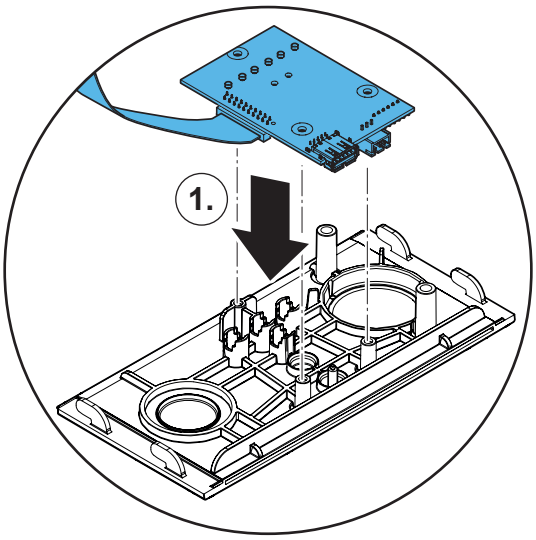

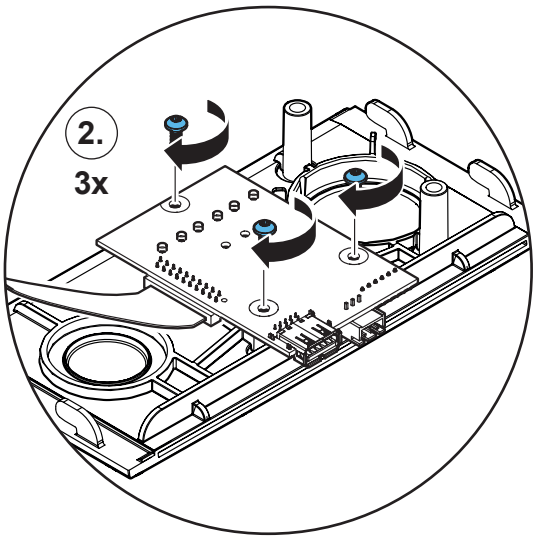

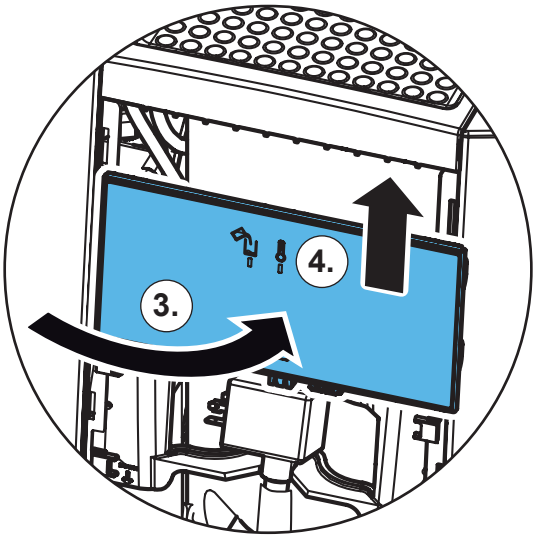

7.

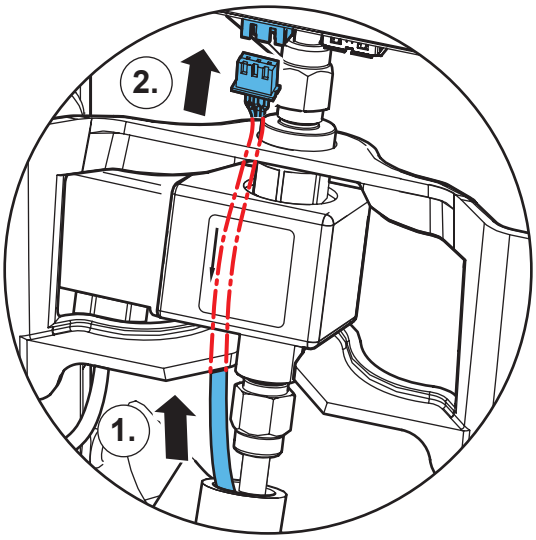

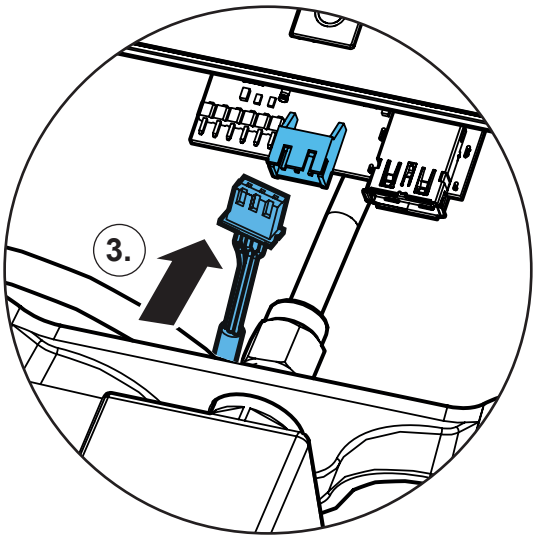

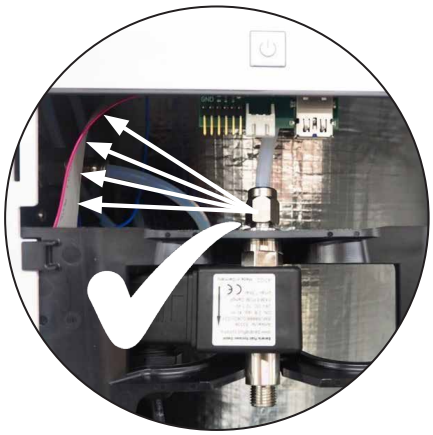

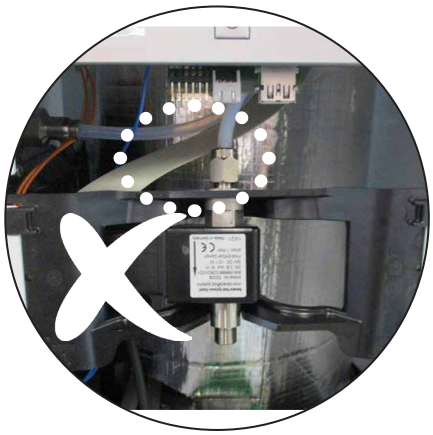

8.

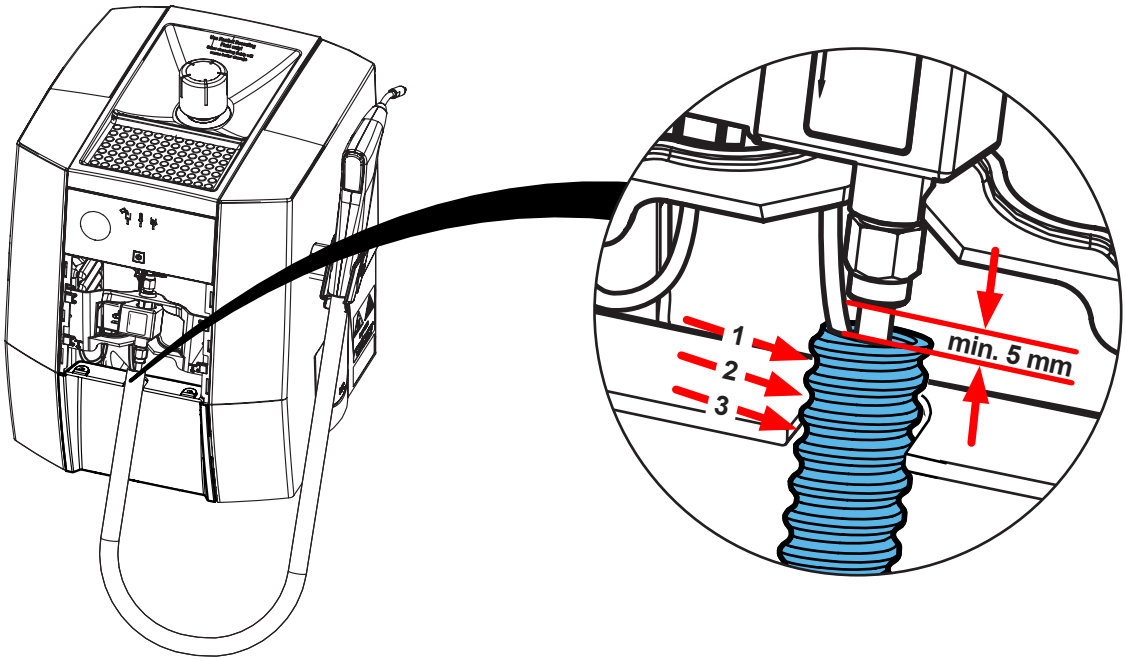

9.

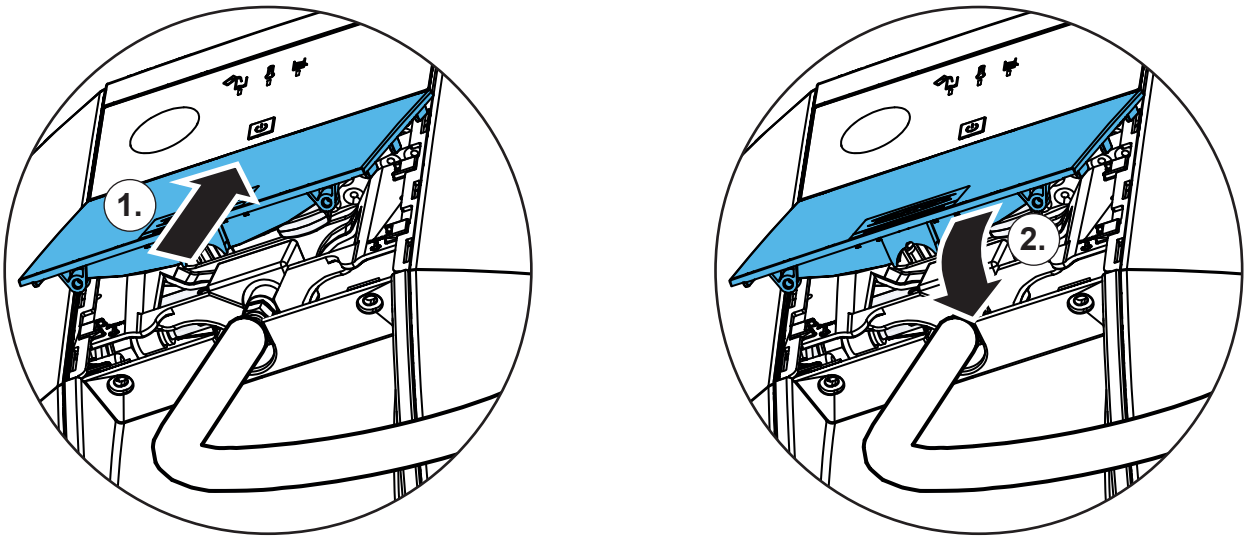

10.

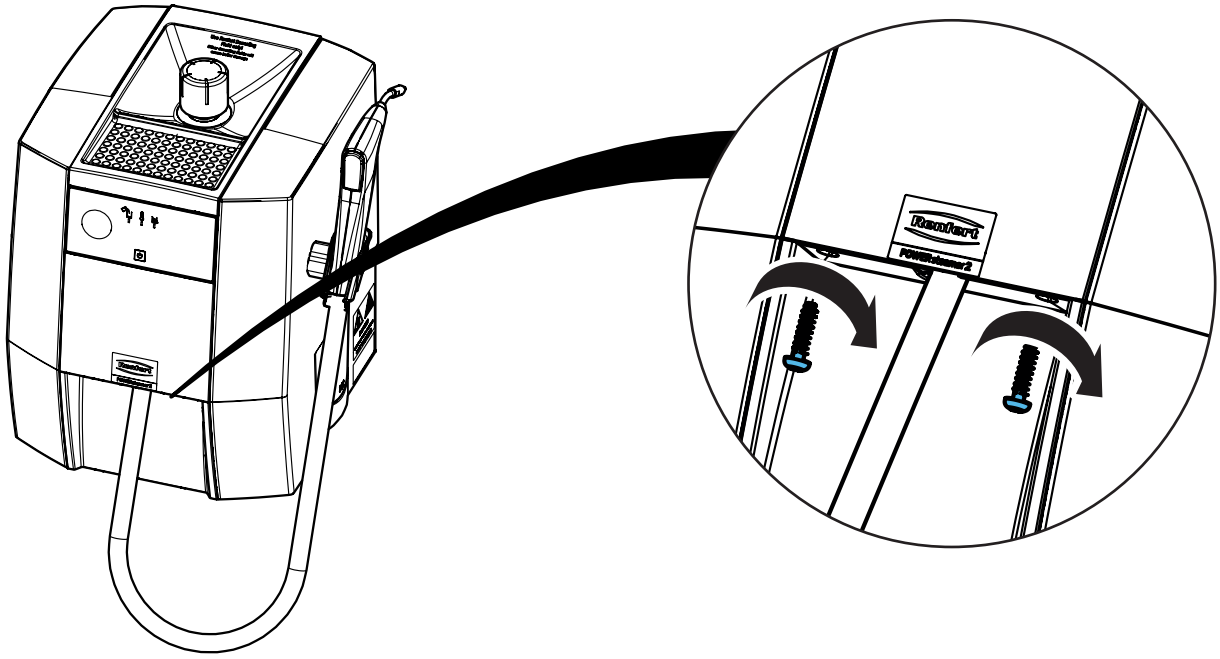

Montageanleitung • Assembly Instruction • Instruction d'installation Istruzioni l'istallazione • Instrucciones de montaje • Руководство по монтажу

90003 3666

Handstückhalter kpl. • Handpiece holder cpl. • Support de la pièce à main cpl. • Porta manipolo cpl. • Soporte e la pieza de mano cpl. • Держатель для наконечника cpl.

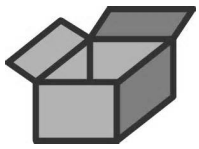

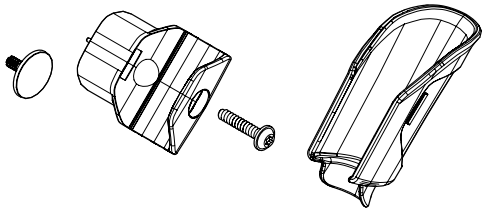



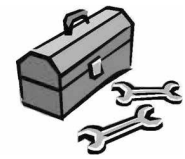

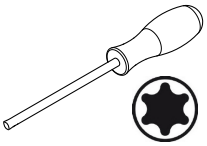

1.

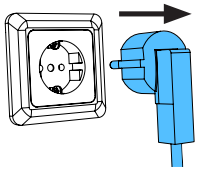

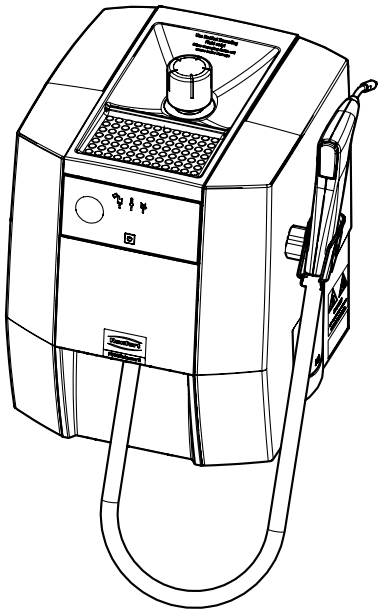

21-6925 07112024

2.

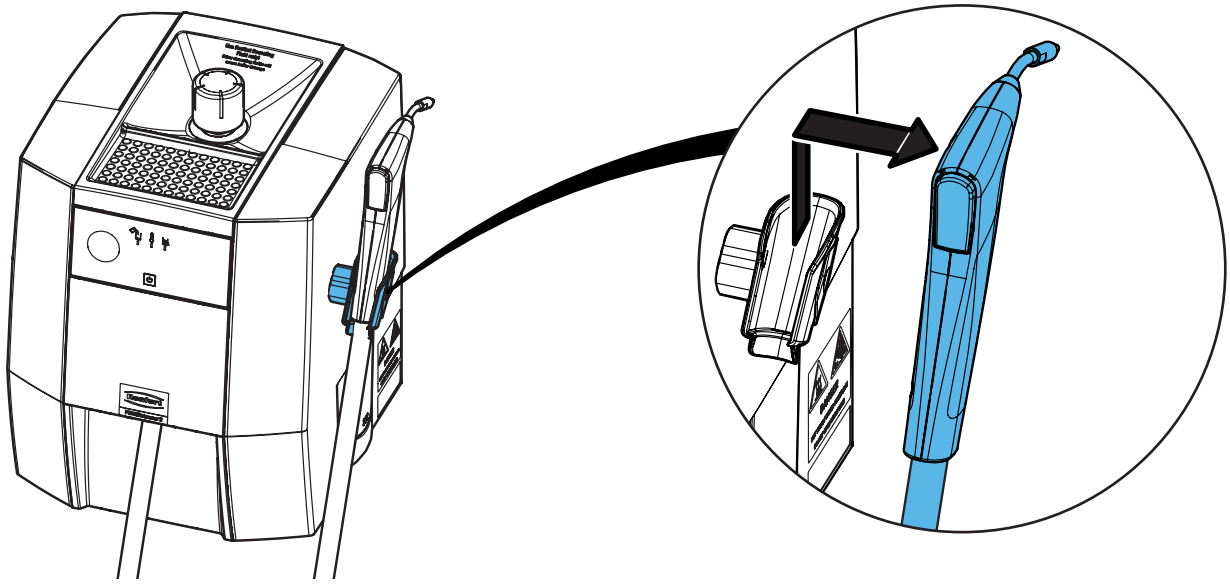

3.

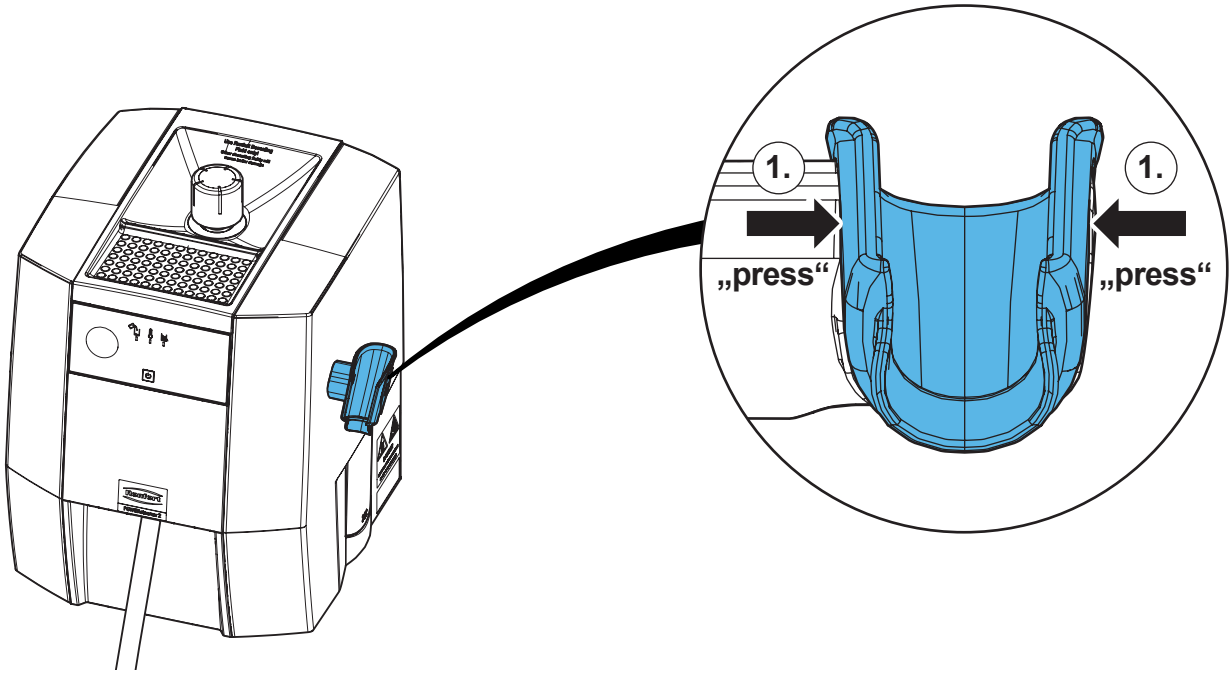

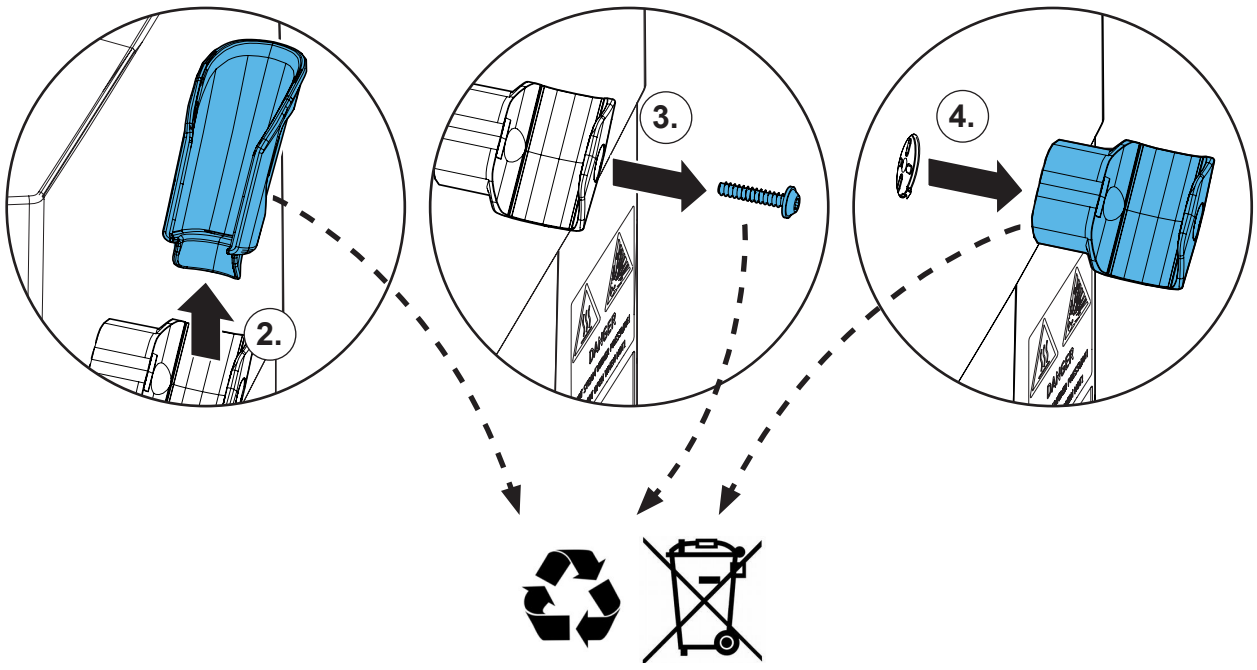

4.

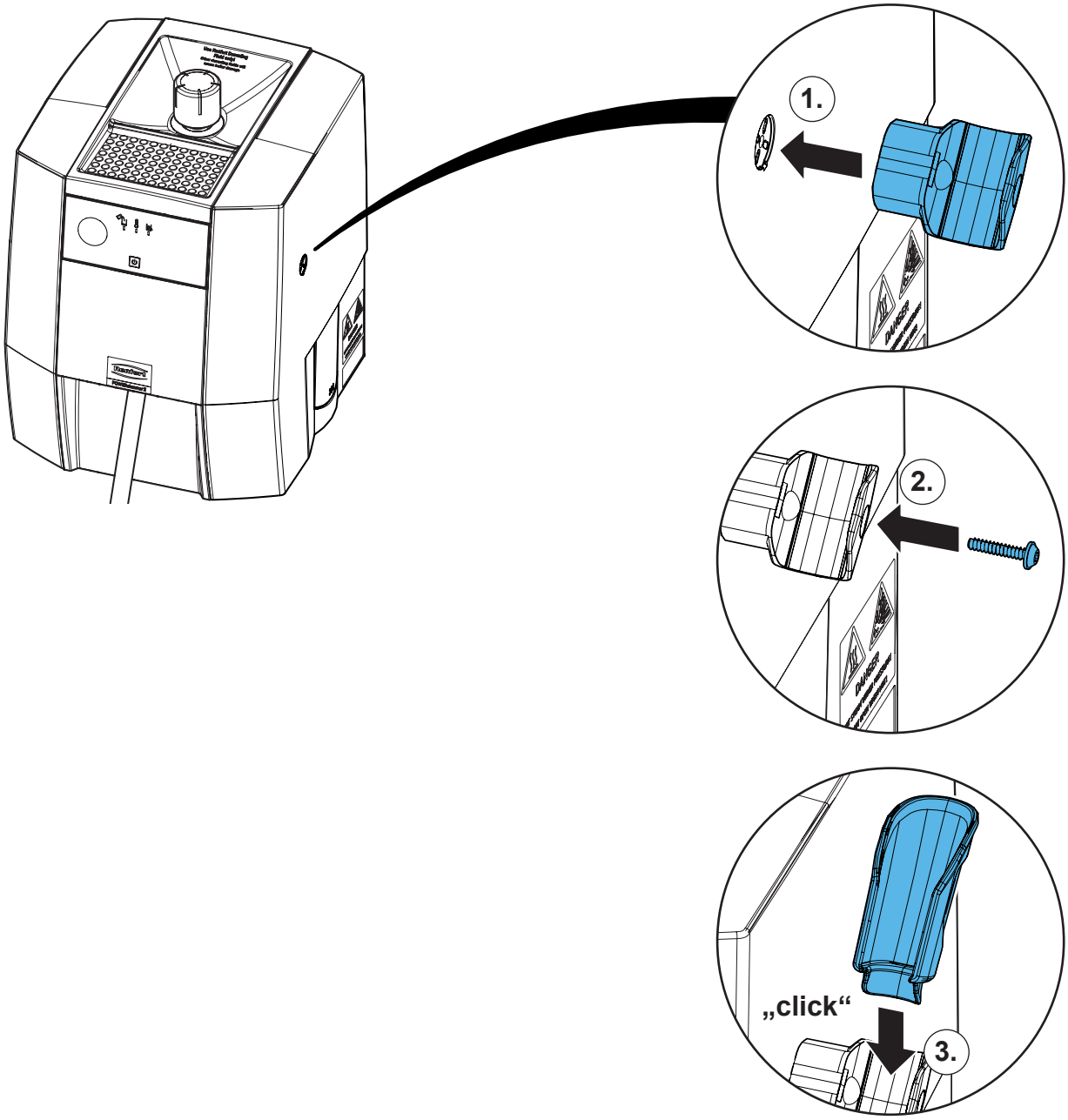

5.

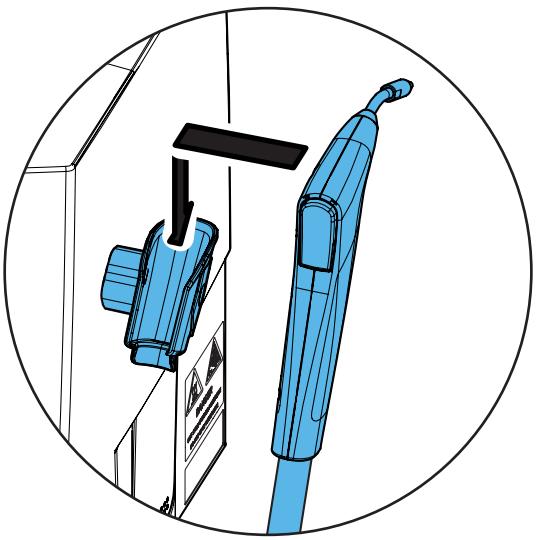

Montageanleitung • Assembly Instruction • Instruction d'installation Istruzioni l'istallazione • Instrucciones de montaje • Руководство по монтажу

90003 3642

Klappe (Revisionsöffnung) • Cap (service opening) • Capuchon (ouverture de révision) • Tappo (apertura di ispezione) • Tapón (abertura de revisión) • Заслонка (смотровое отверстие)

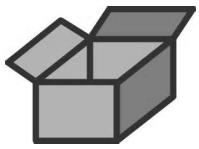

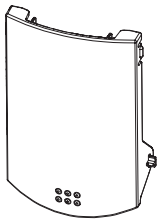



1.

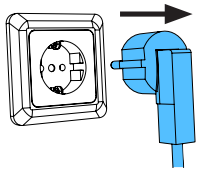

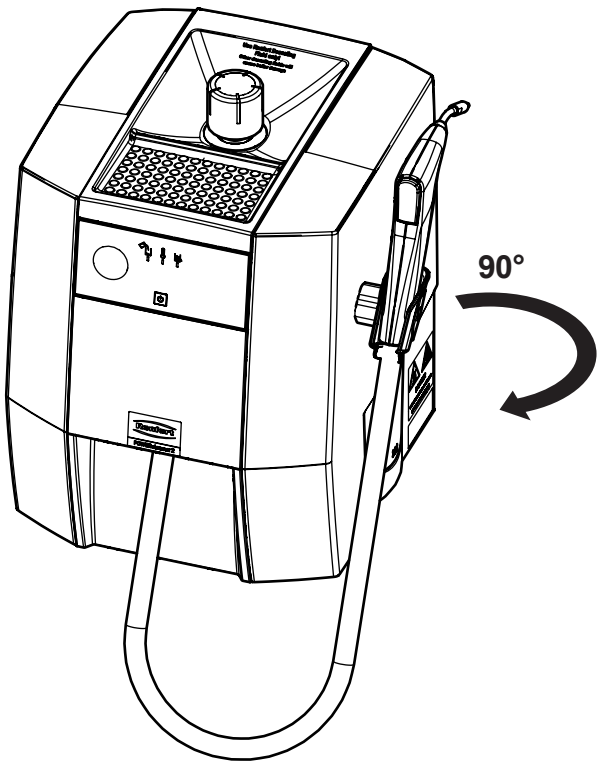

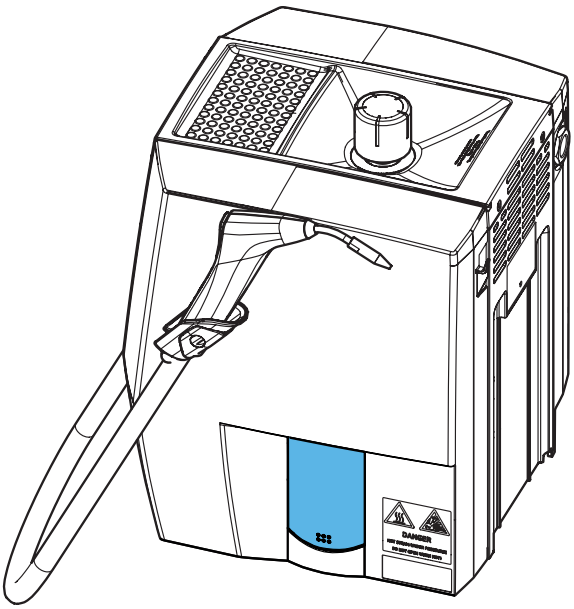

21-6925 07112024

2.

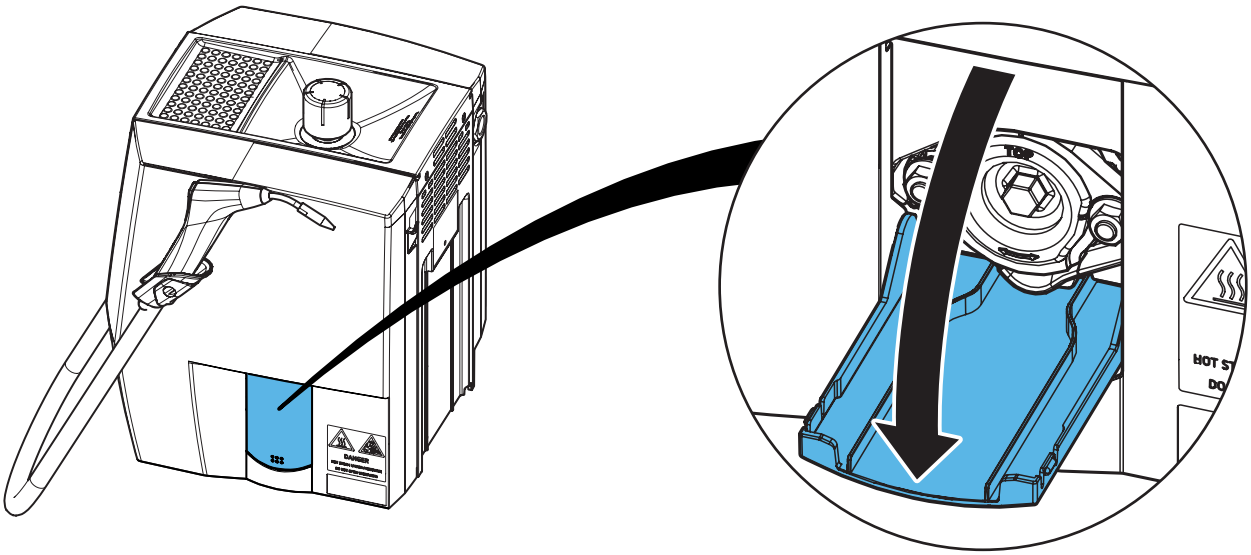

3.

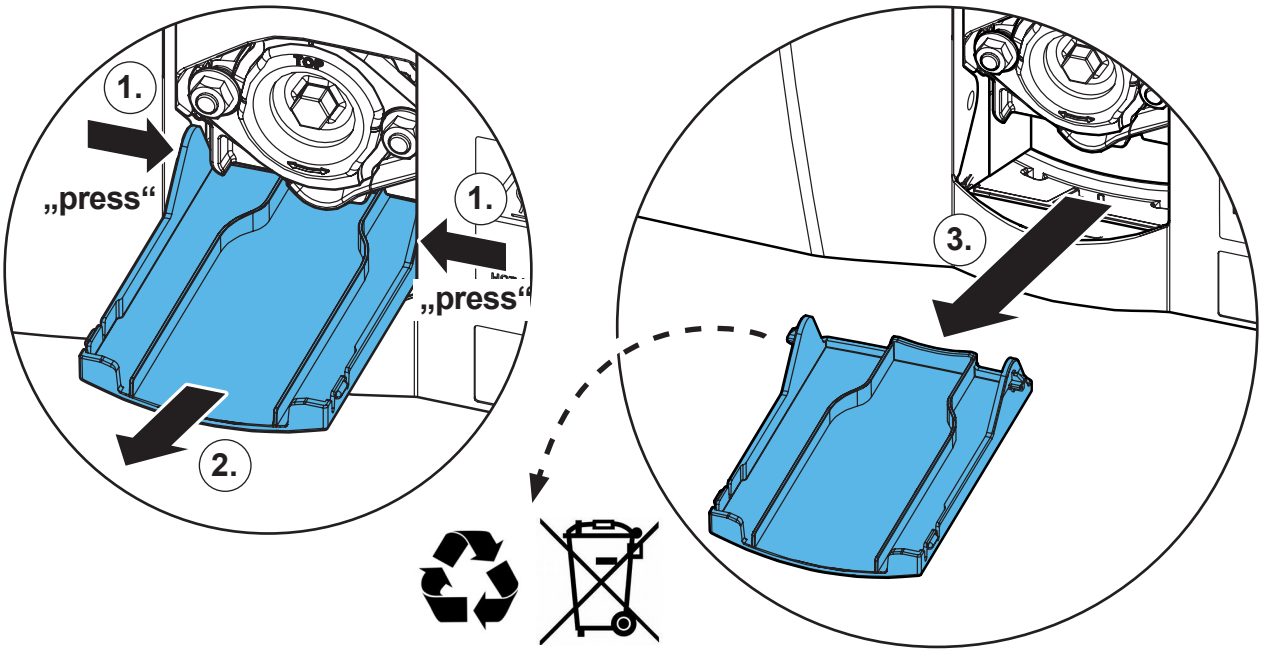

4.

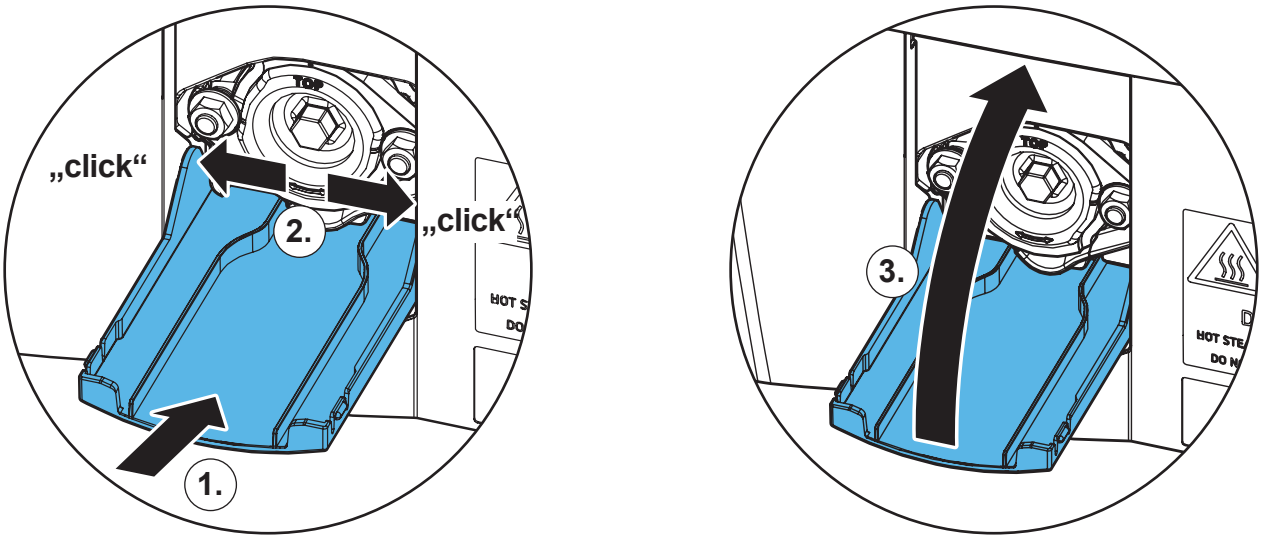

Renfert

making work easy

Montageanleitung • Assembly Instruction • Instruction d'installation Istruzioni l'istallazione • Instrucciones de montaje • Руководство по монтажу

90003 3639 / 90003 3736

Frontteil Mitte • Front part, center • Partie frontale, centrale • Parte anteriore centrale • Parte delantera, centro • Центр спереди

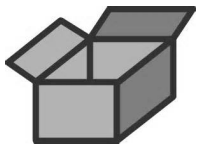

900033639 / PS2

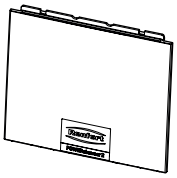

900033736 / PS1

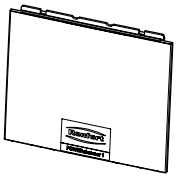





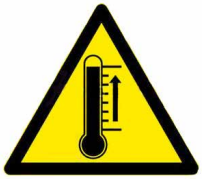





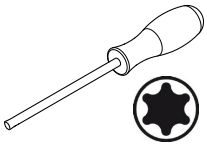

T20

1.

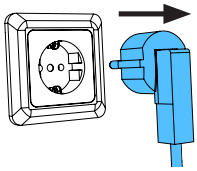

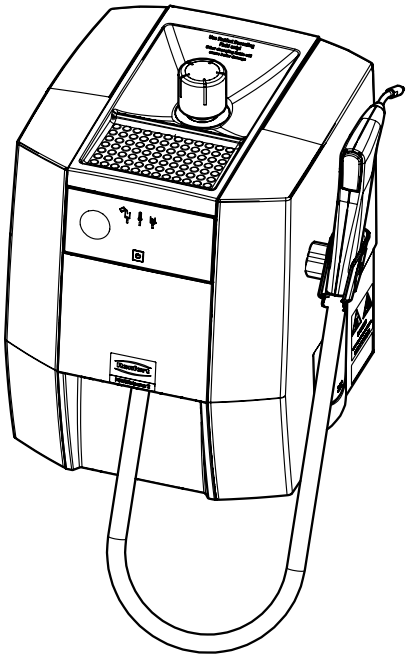

21-6925 07112024

2.

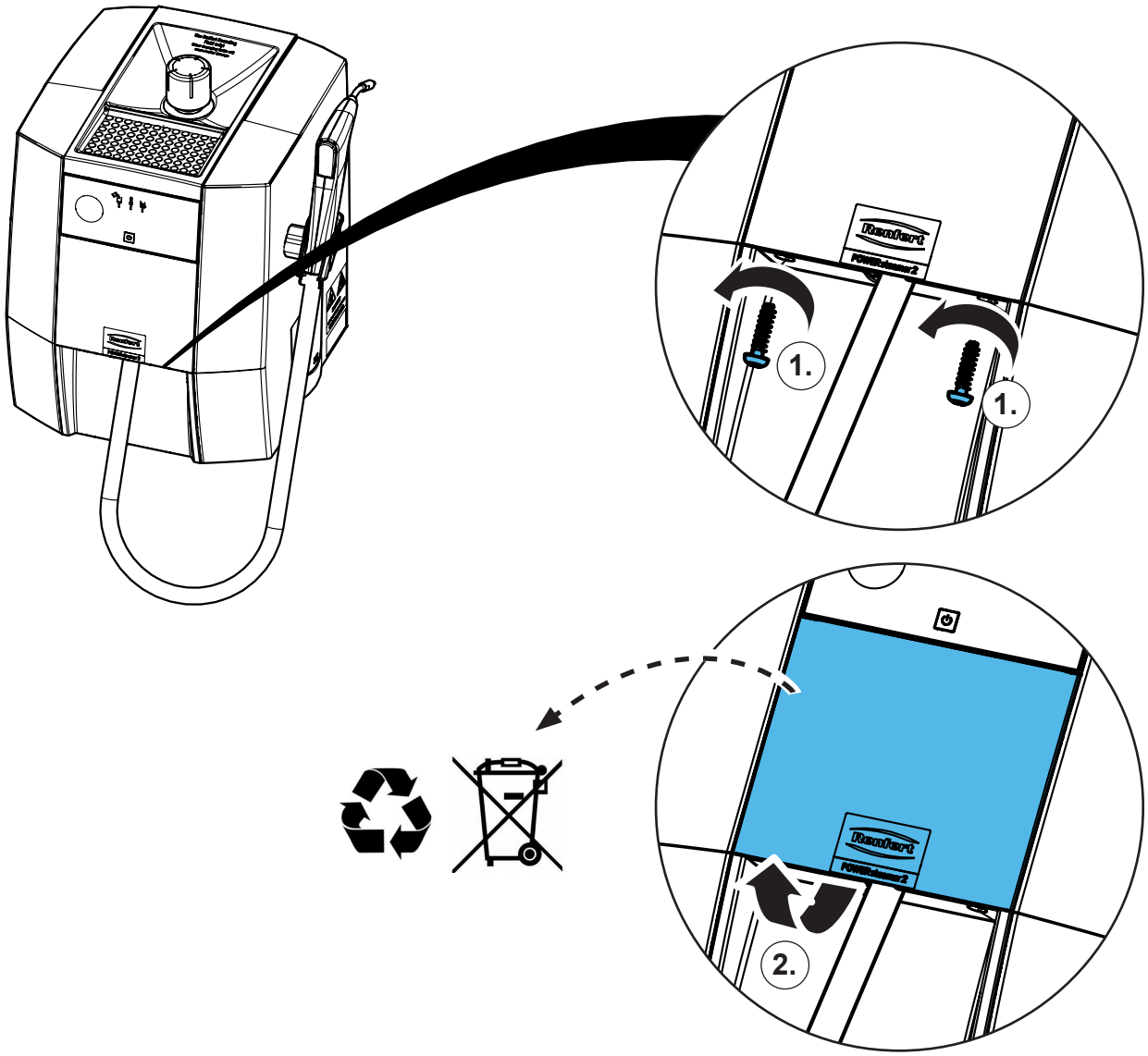

3.

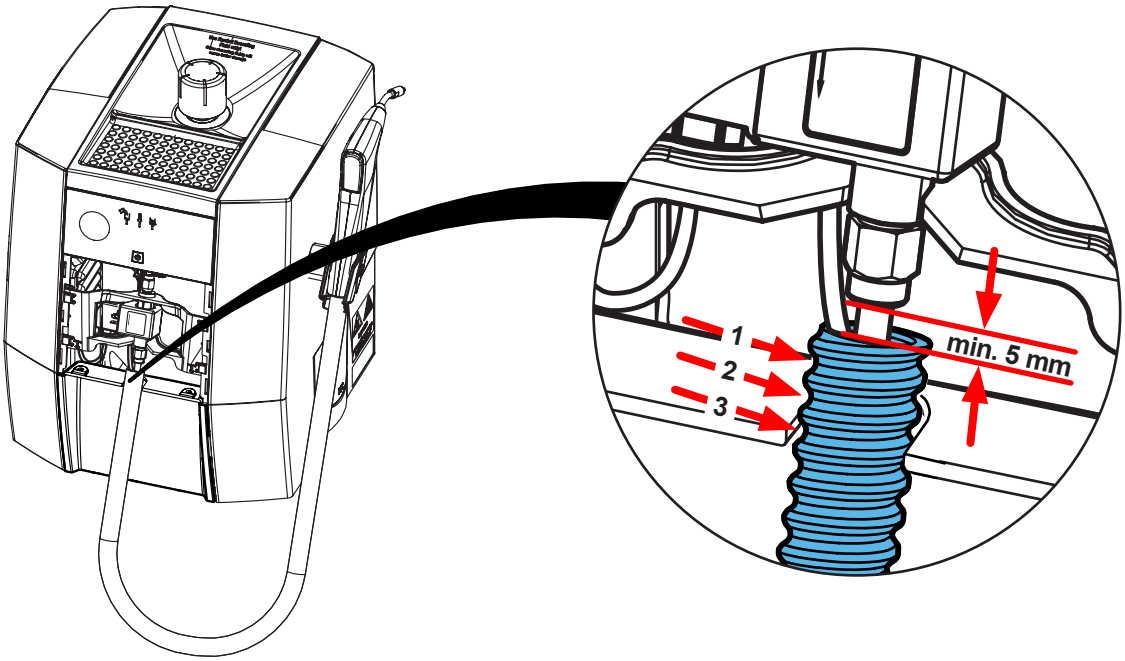

4.

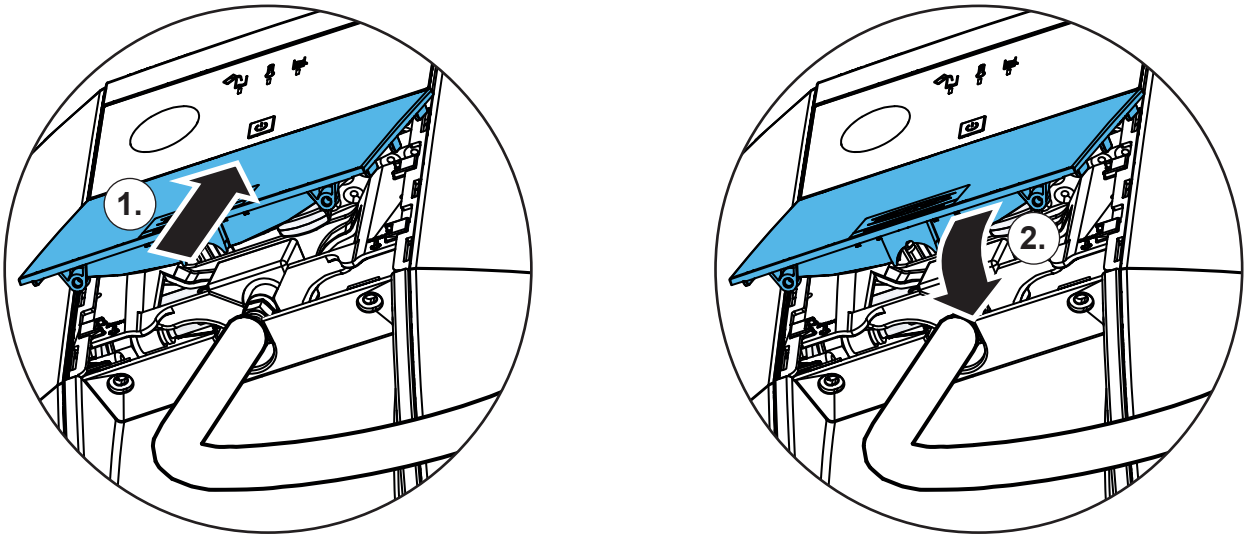

5.

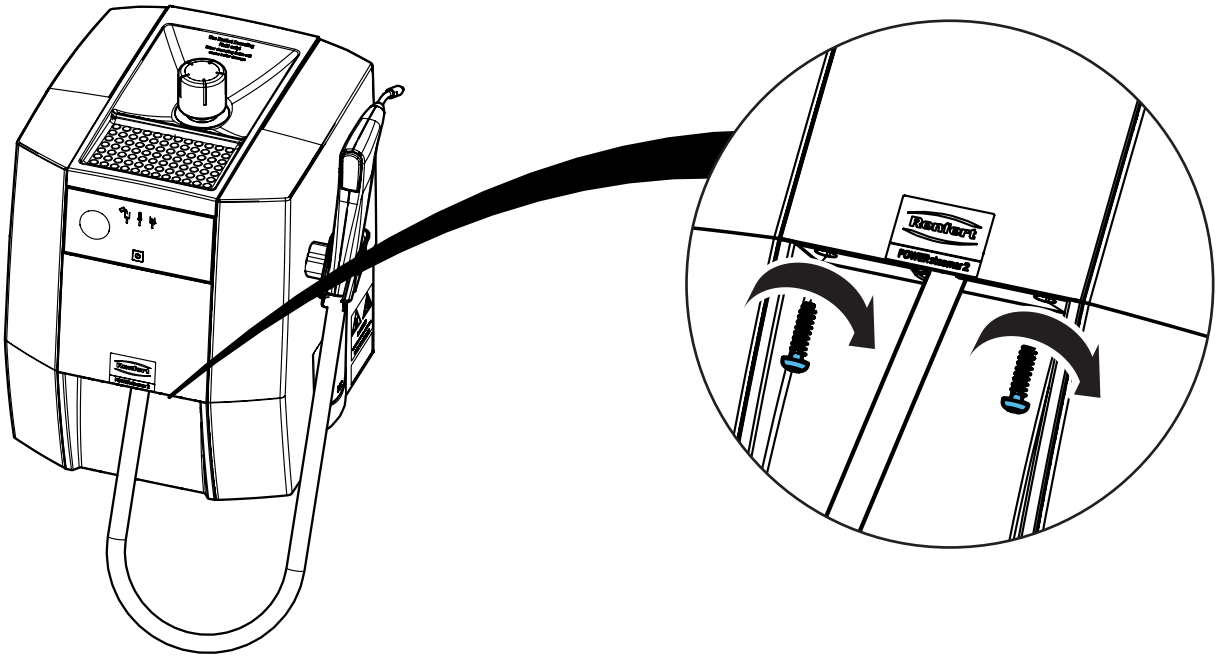

Renfert

making work easy

Montageanleitung • Assembly Instruction • Instruction d'installation Istruzioni l'istallazione • Instrucciones de montaje • Руководство по монтажу

90003 3651

Stutzendichtung • Seal for connecting piece • Joint de tubulure • Guarnizione del raccordo • Sello de la manguera • Уплотнение гнезда

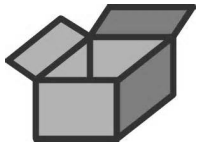

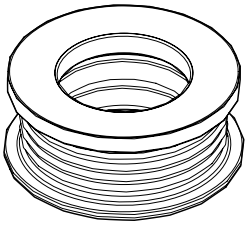





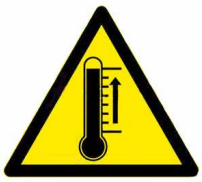





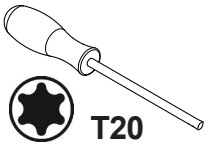

1.

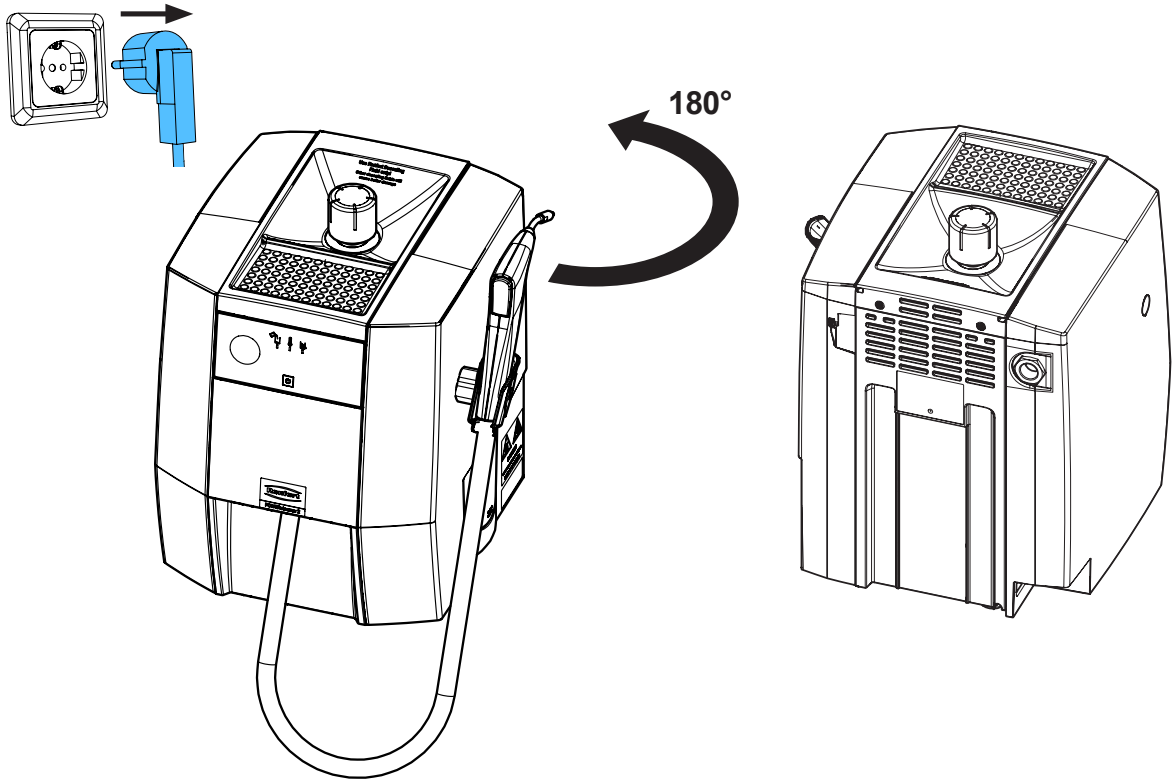

21-6925 07112024

2.

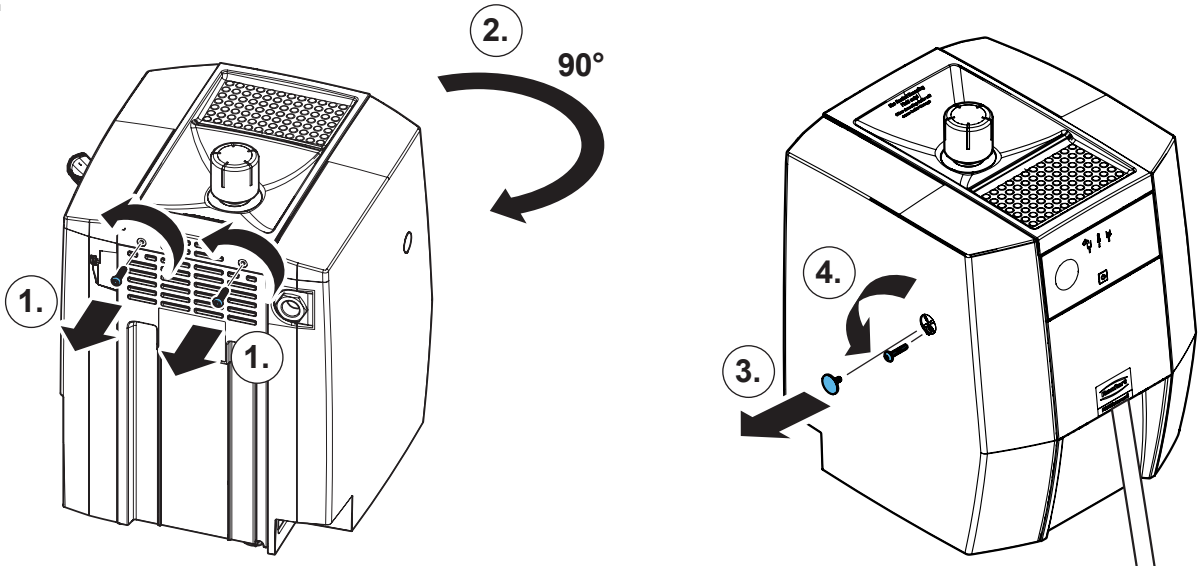

3.

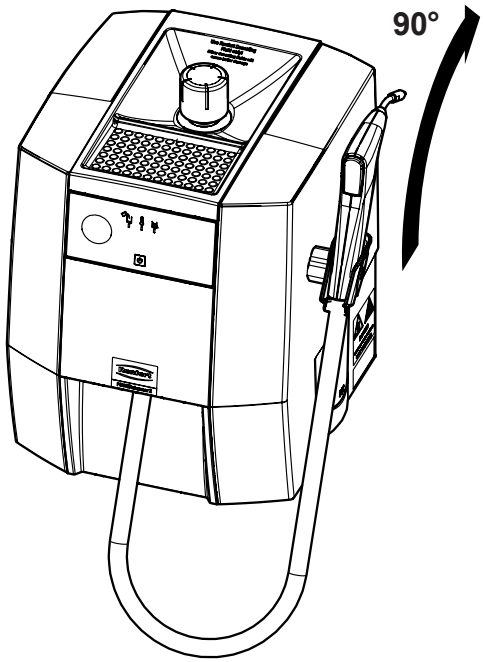

4.

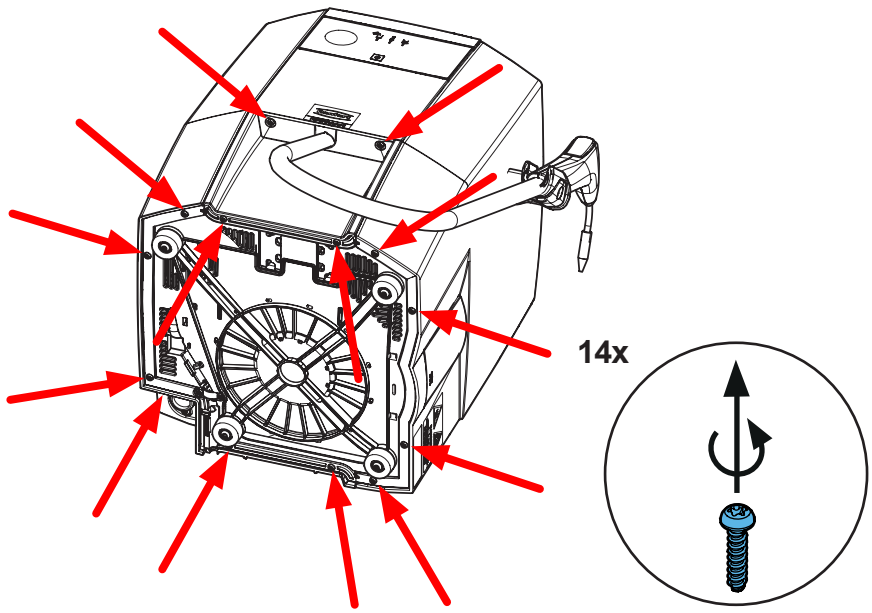

5.

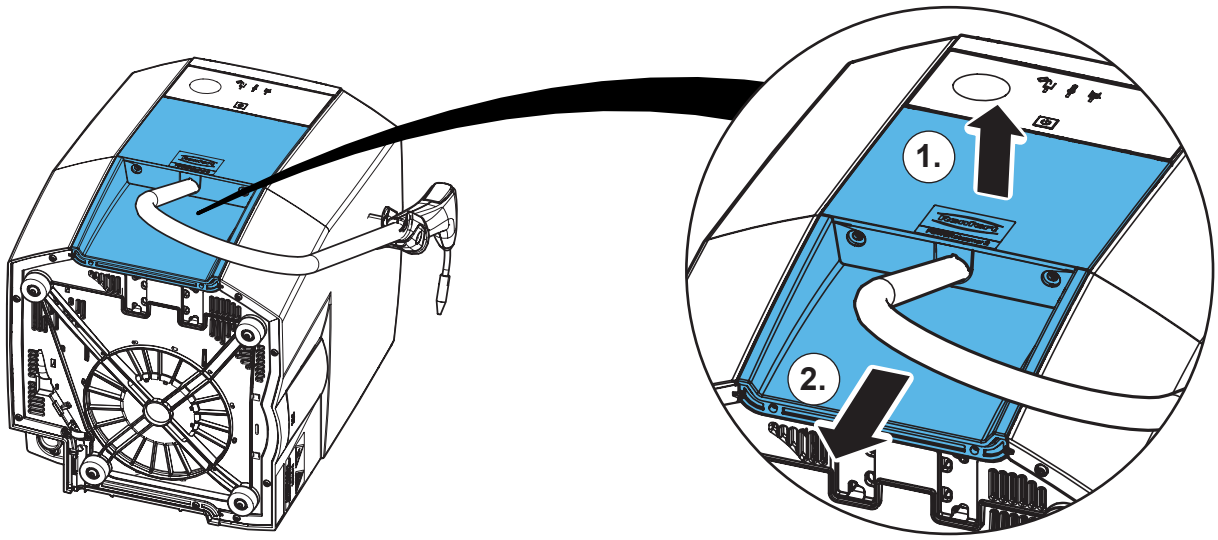

6.

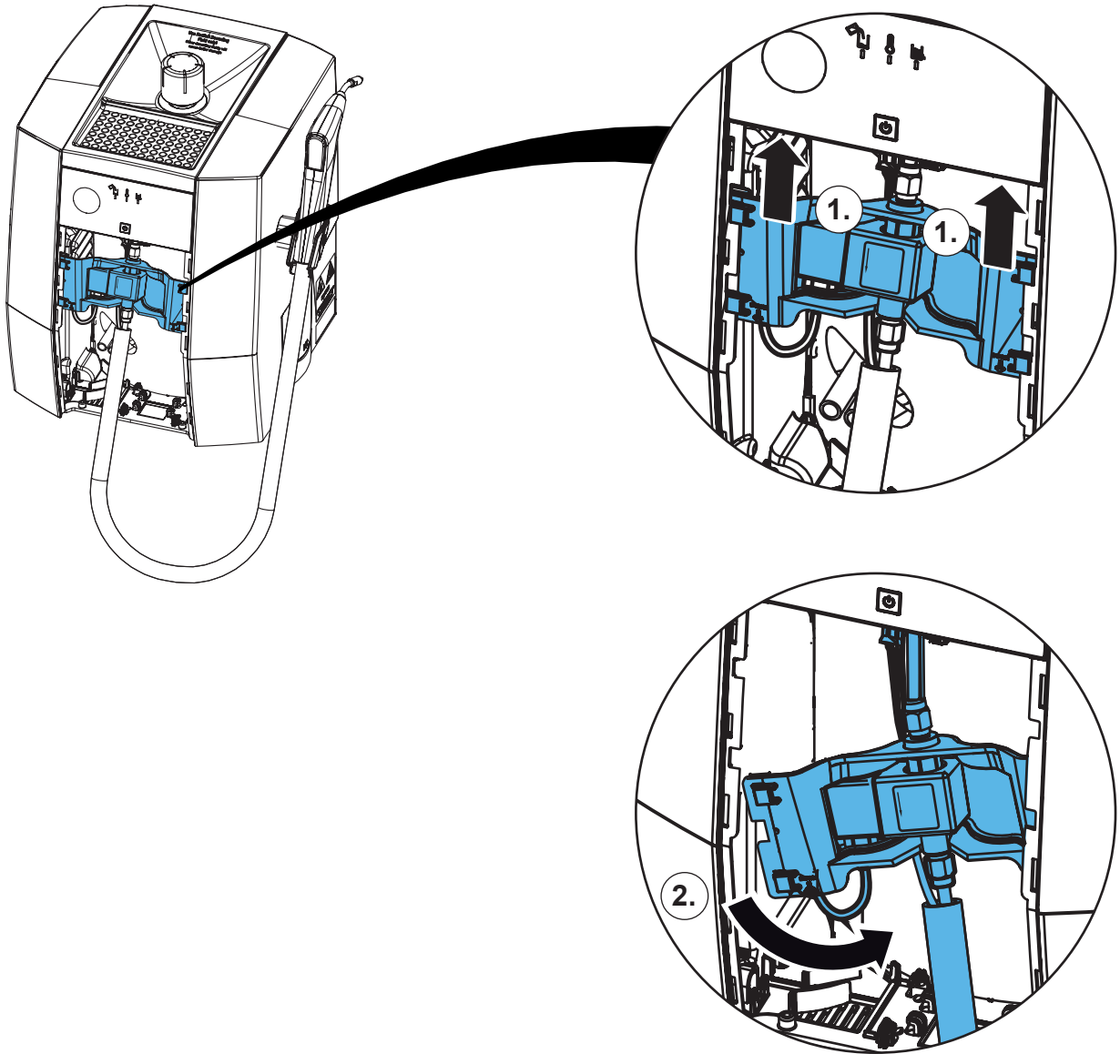

7.

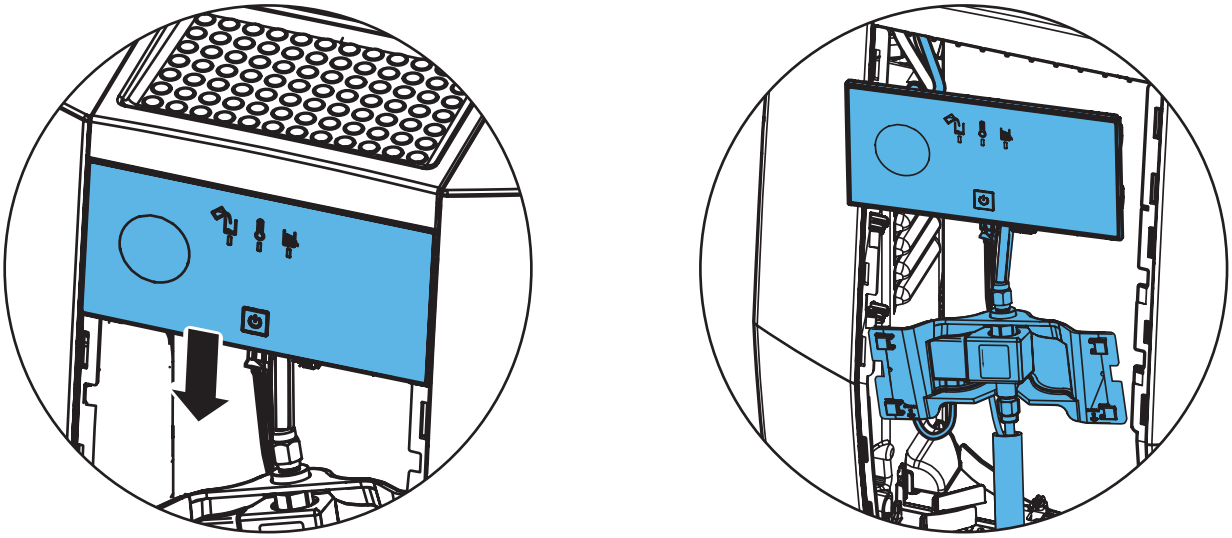

8.

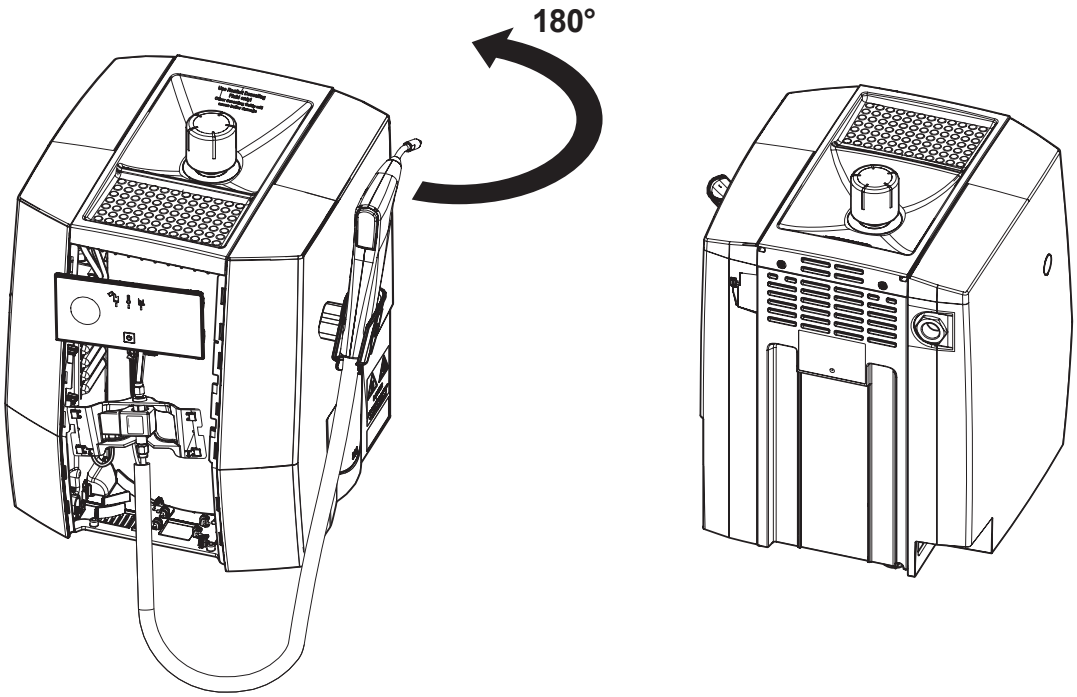

9.

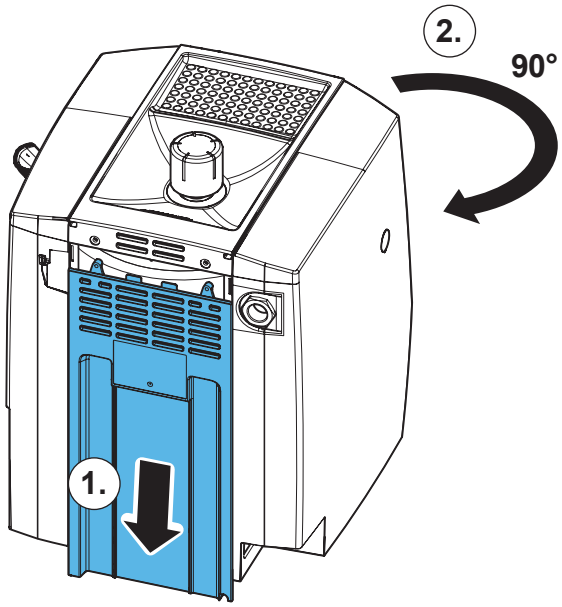

10.

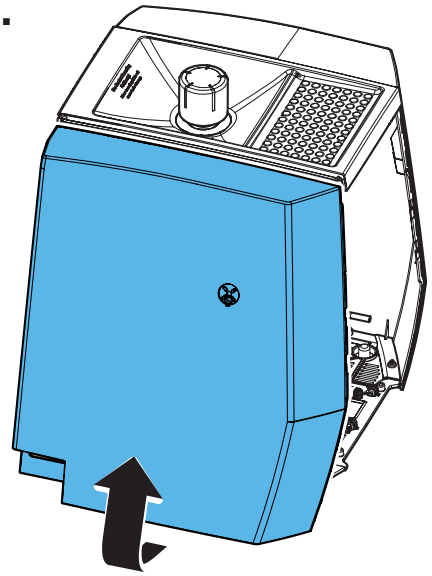

11.

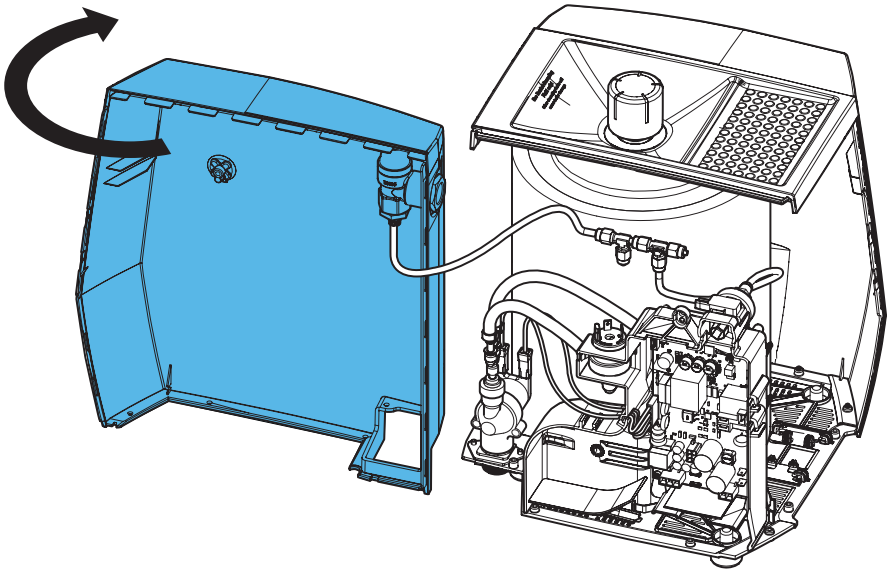

12.

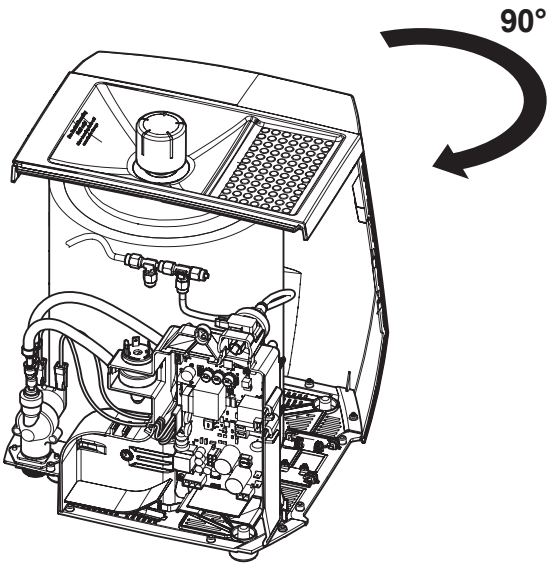

13.

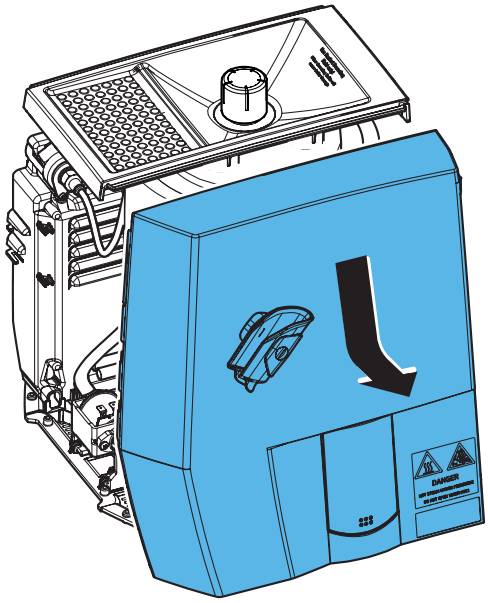

14.

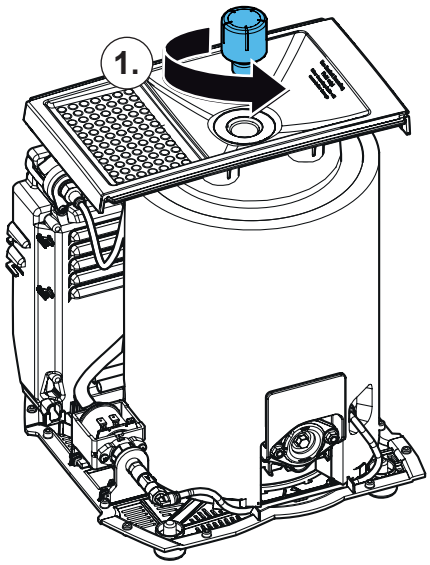

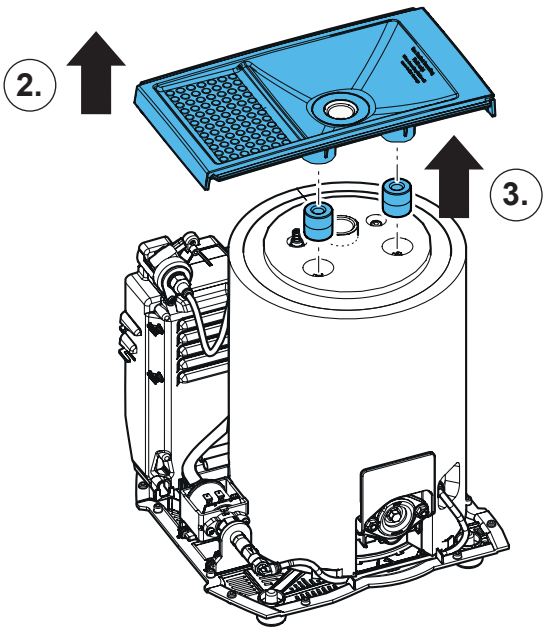

15.

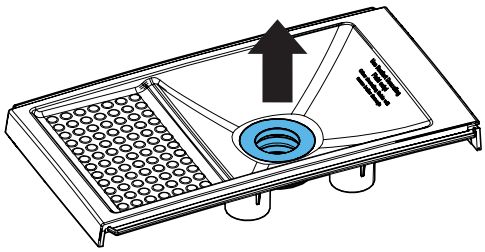

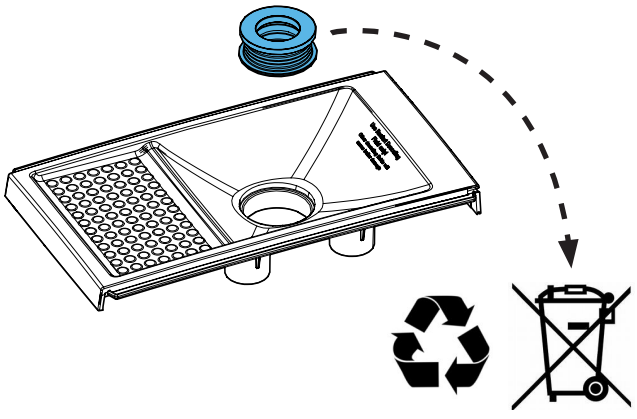

16.

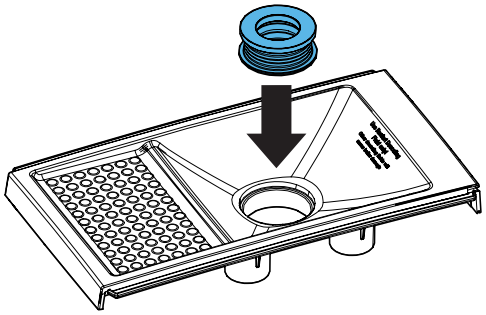

17.

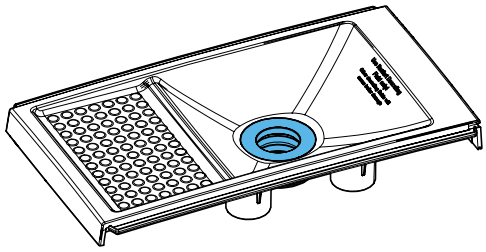

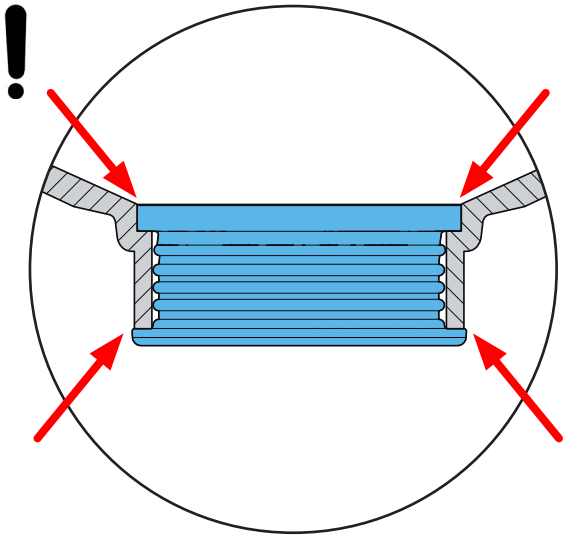

18.

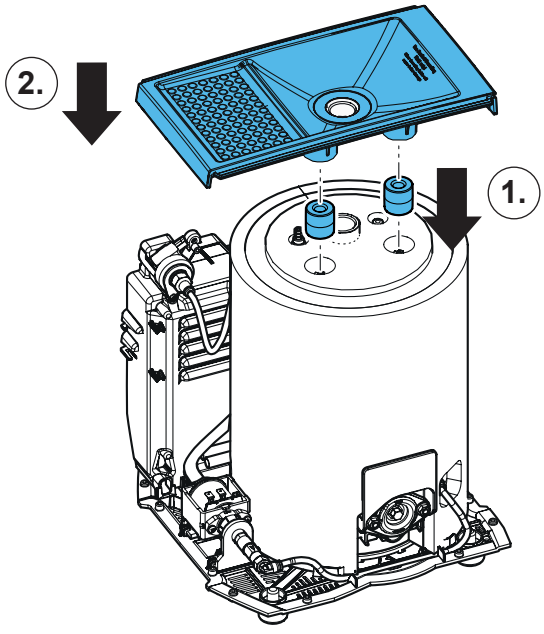

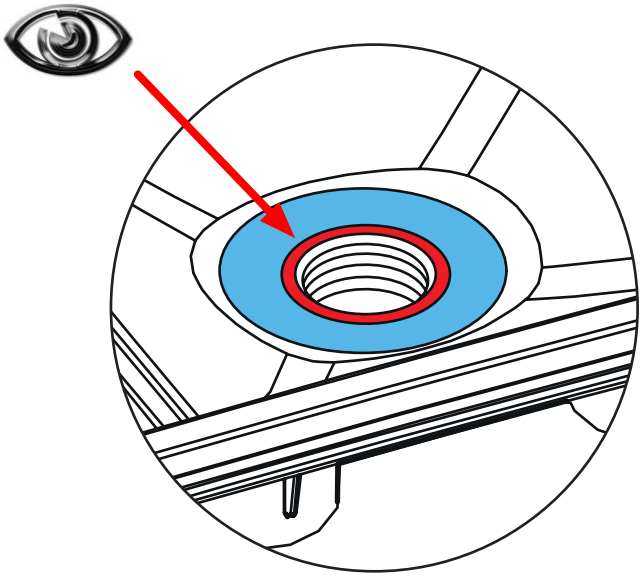

19.

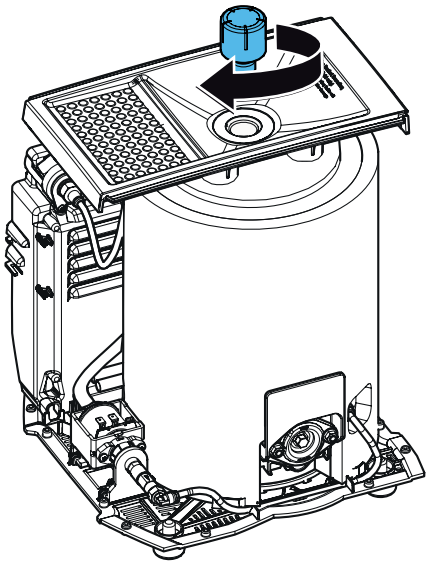

20.

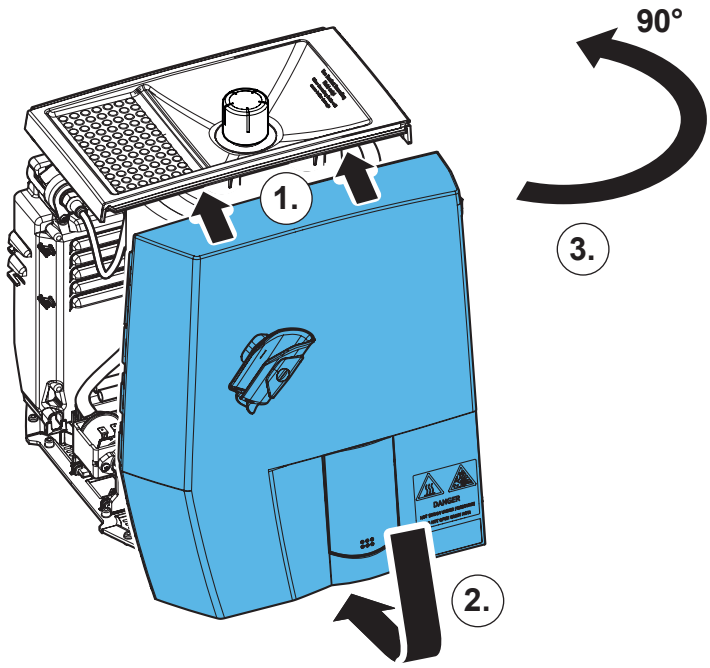

21.

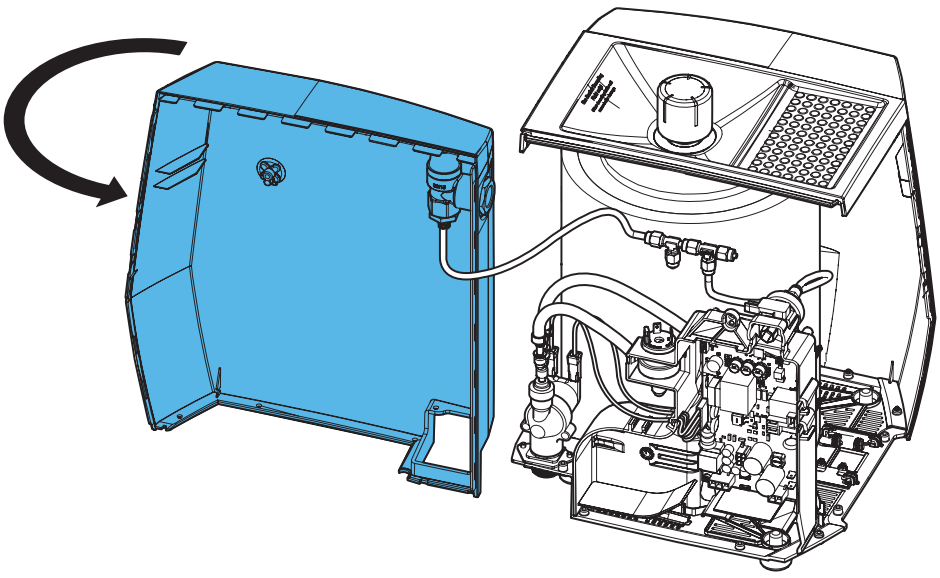

22.

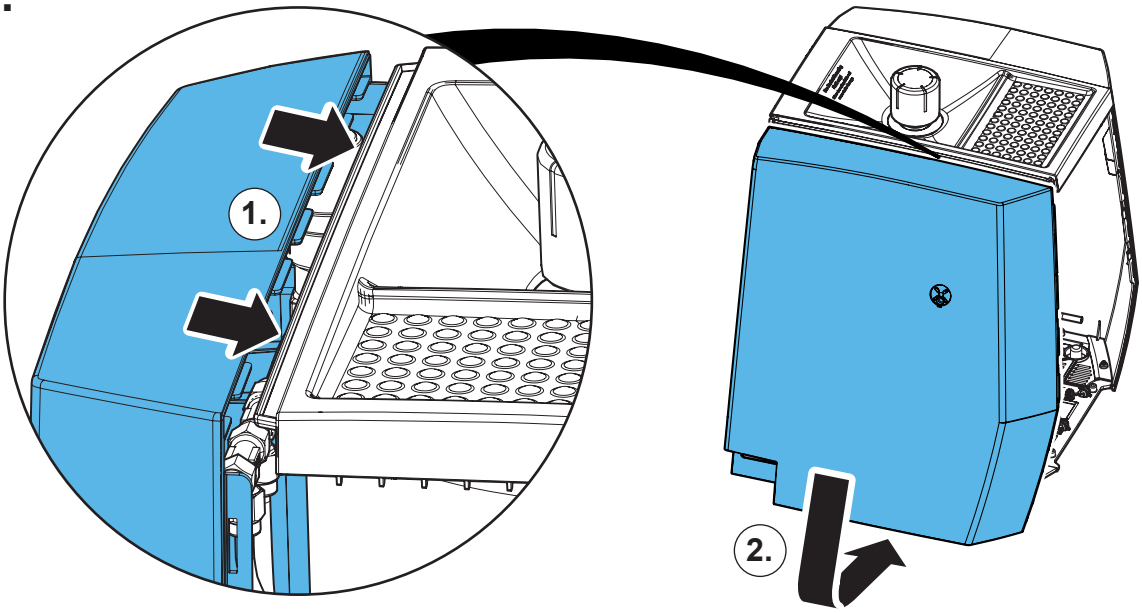

23.

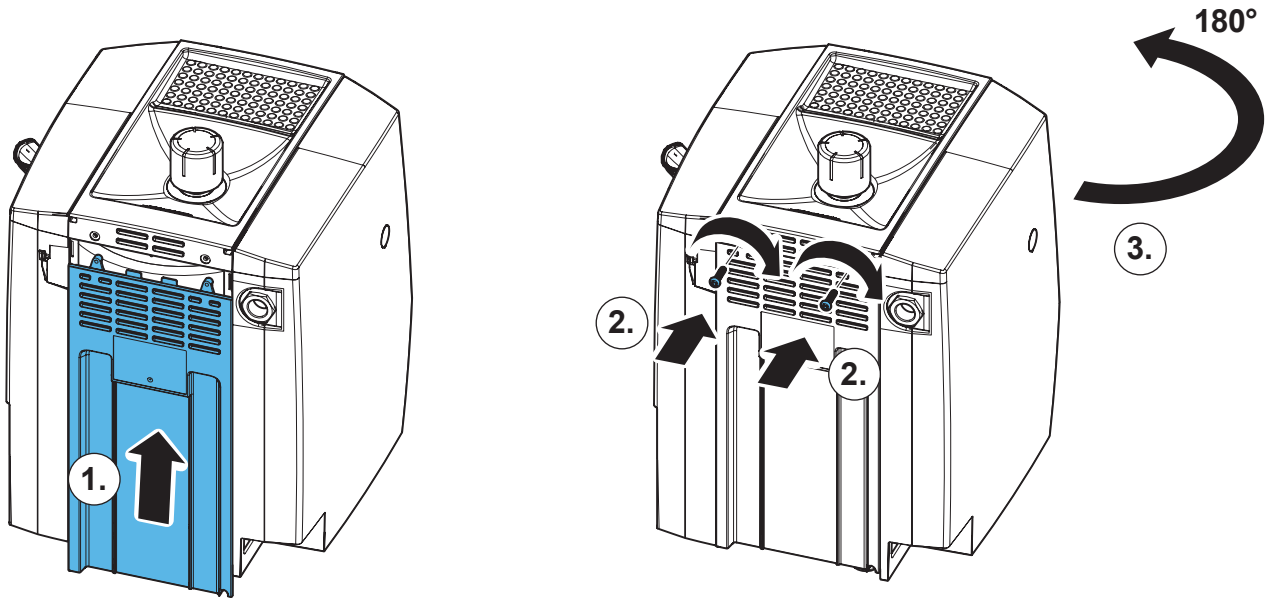

24.

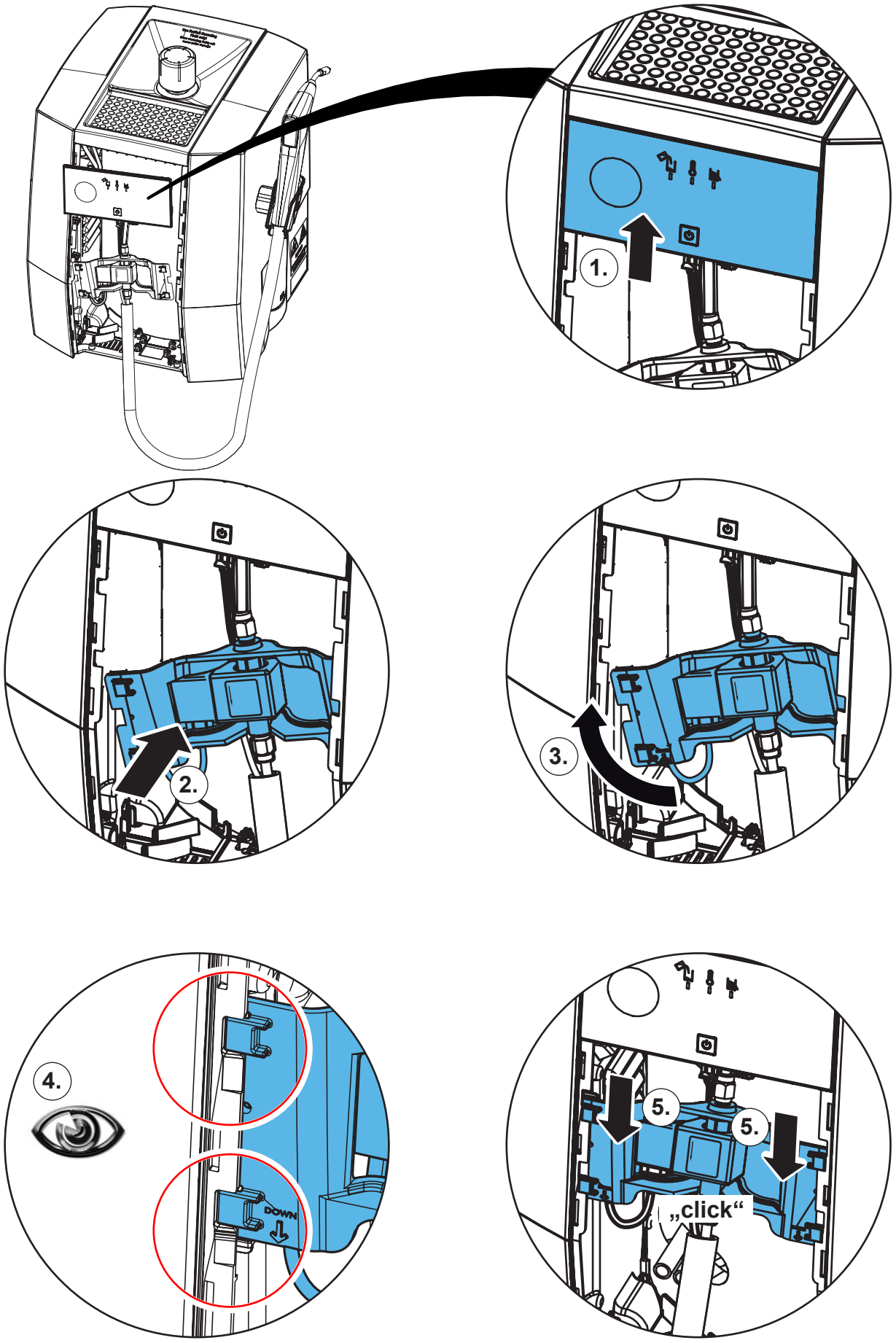

25.

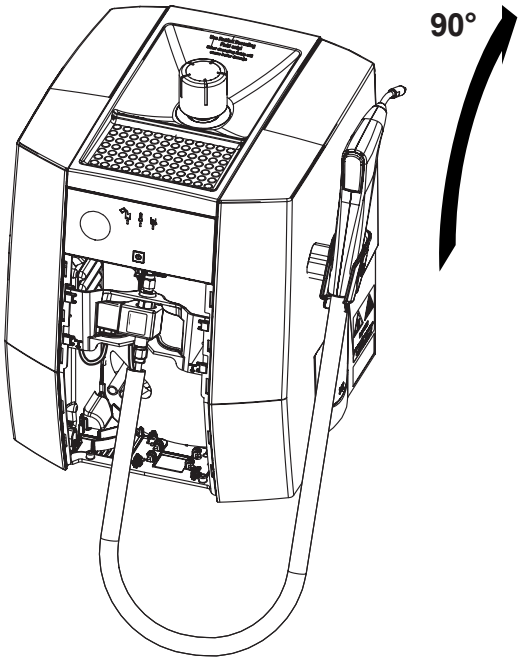

26.

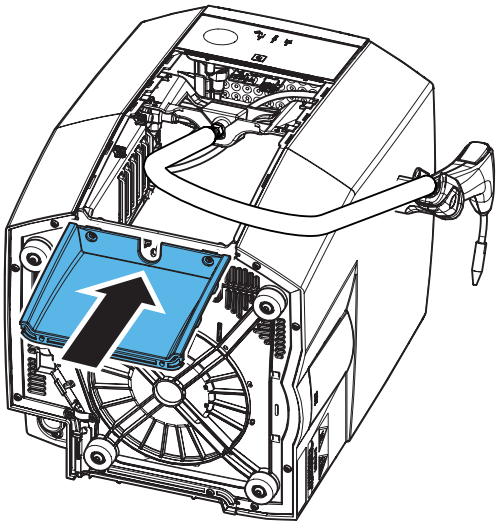

27.

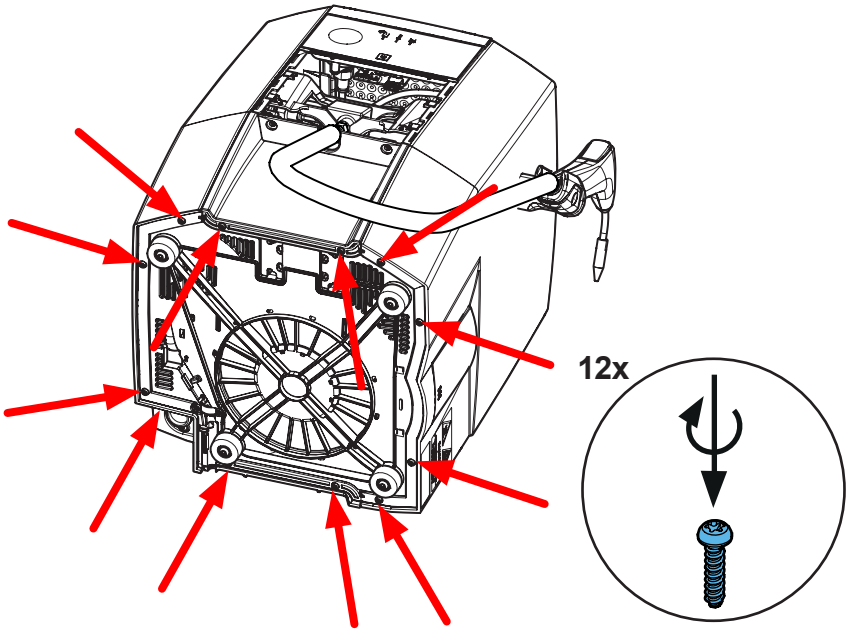

28.

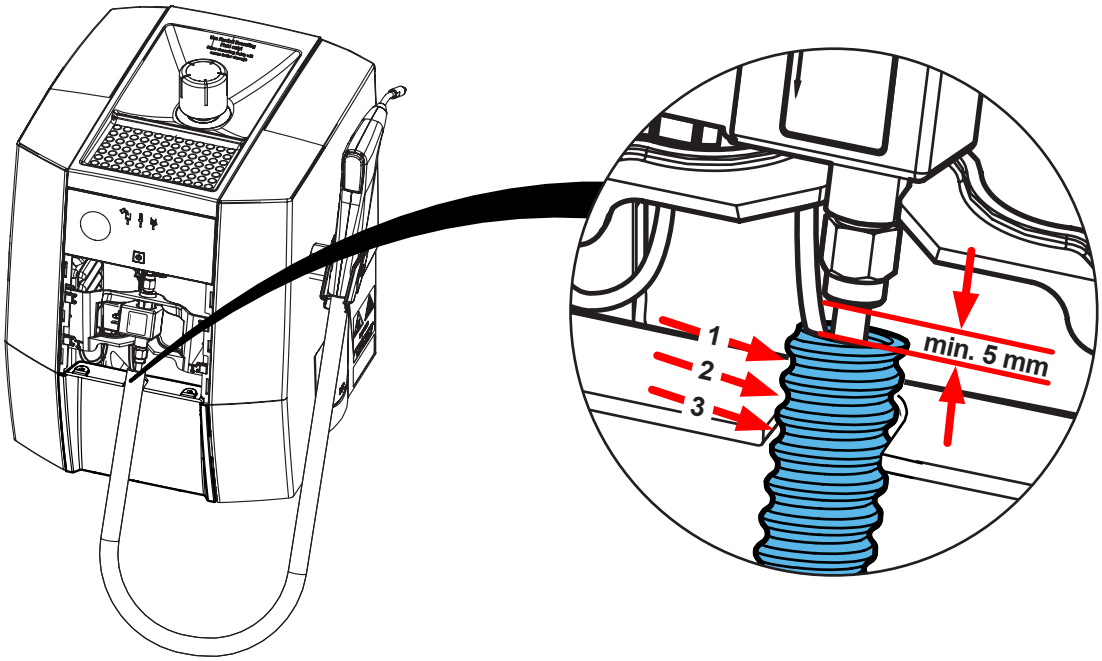

29.

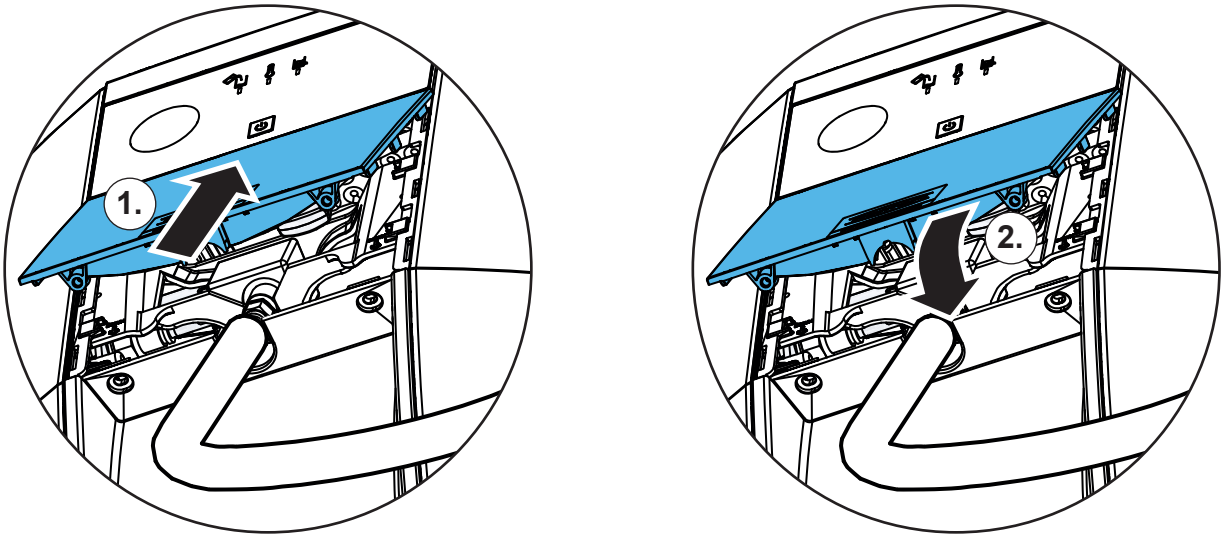

30.

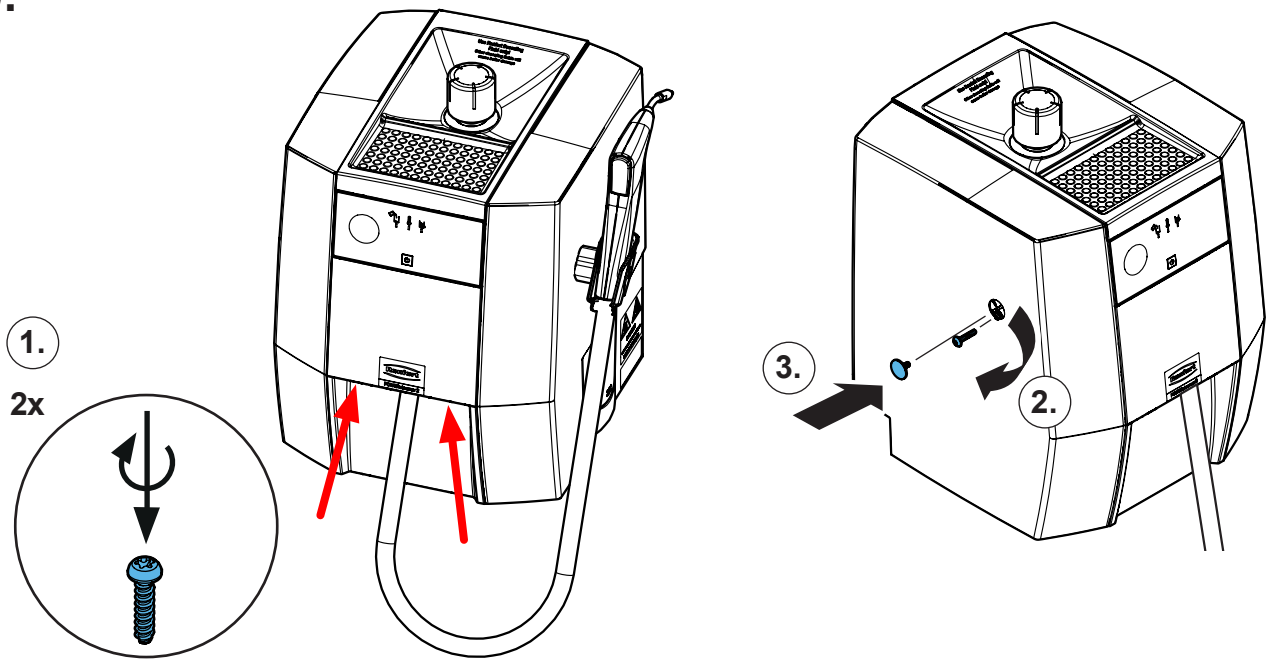

Renfert

making work easy

Montageanleitung • Assembly Instruction • Instruction d'installation Istruzioni l'istallazione • Instrucciones de montaje • Руководство по монтажу

90003 3663

Halteblöcke Set • Support blocks set • Jeu de blocs de support • Set di blocchi di supporto • Juego de bloques de soporte • Комплект удерживающих блоков



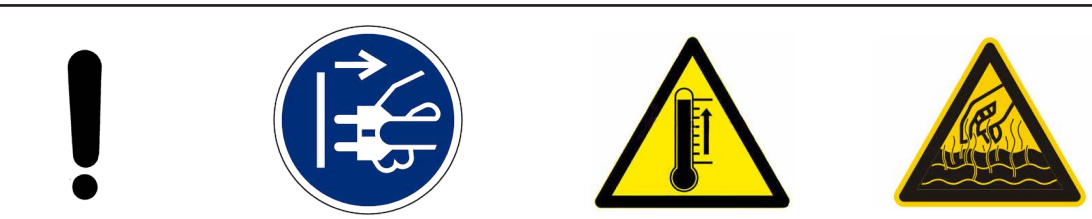



1.

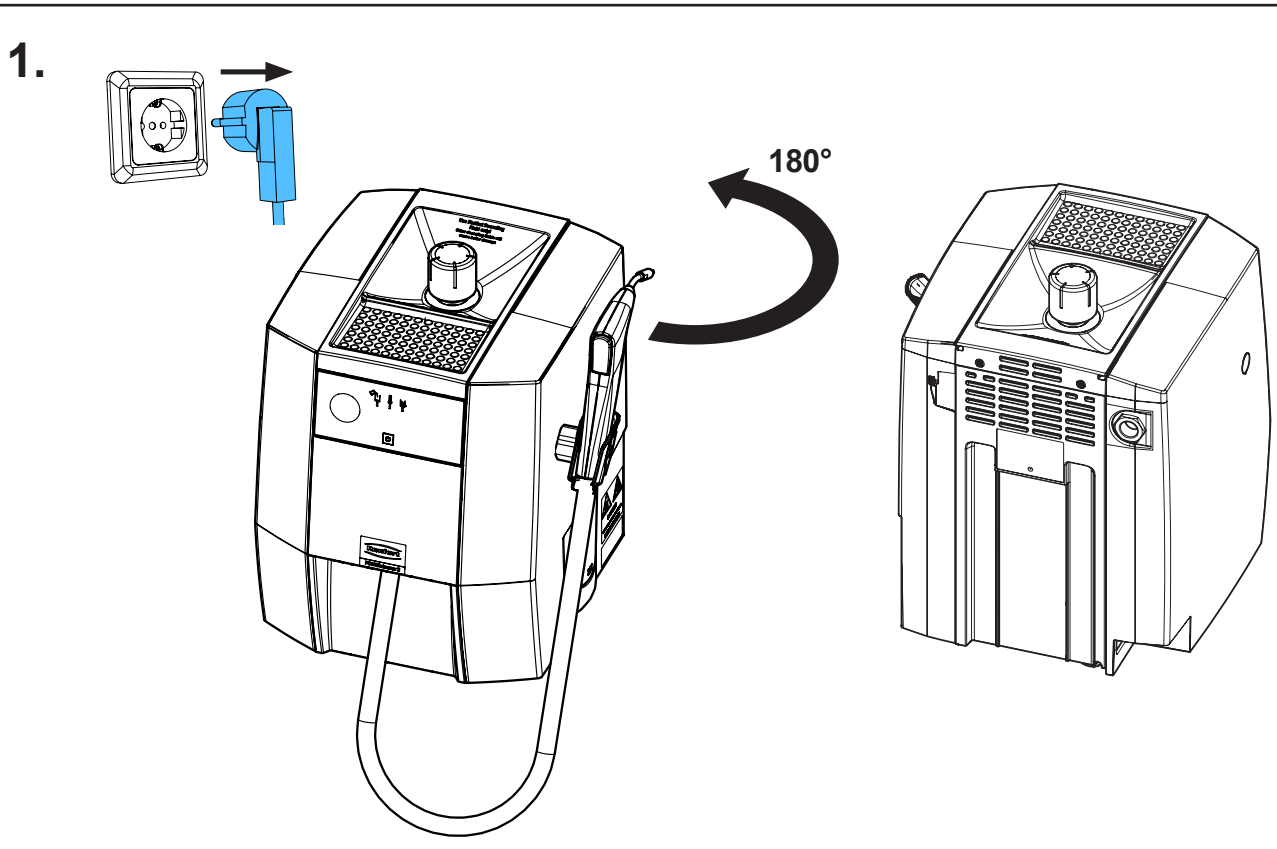

21-6925 20102025

2.

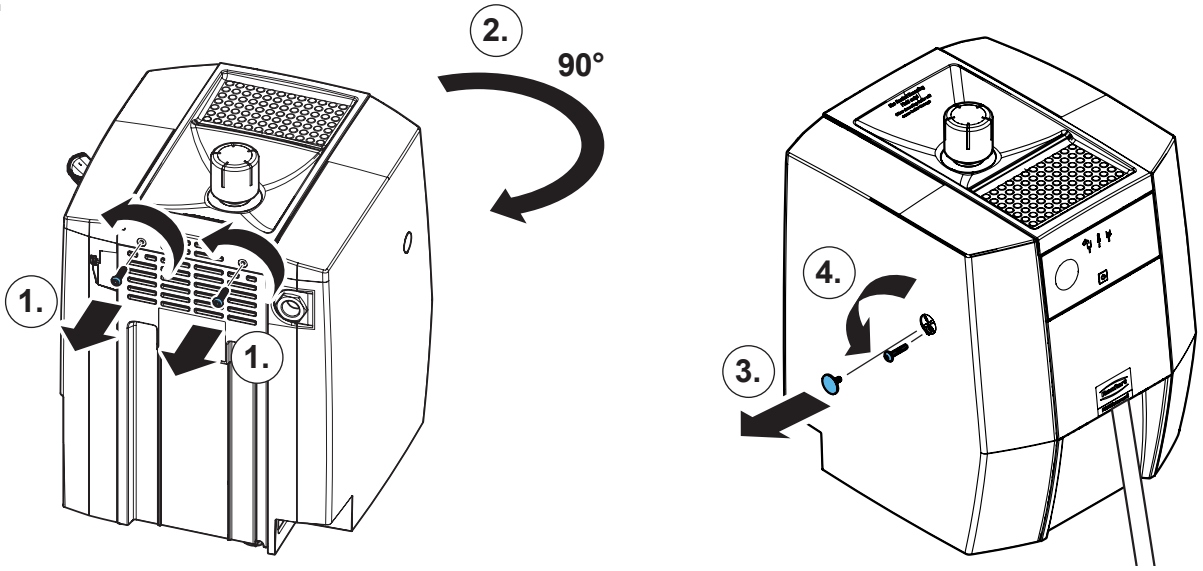

3.

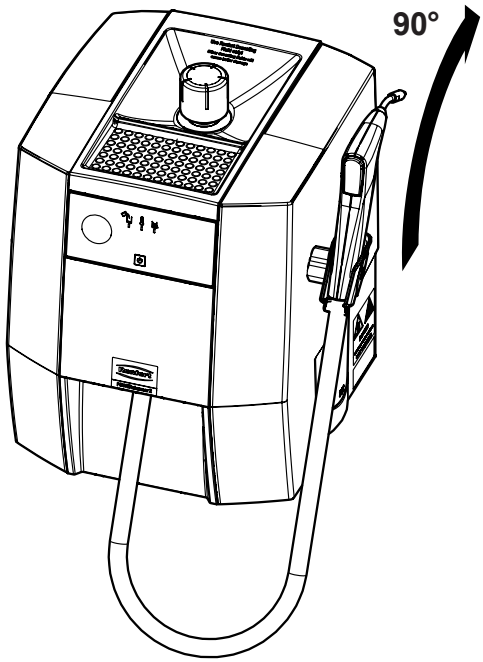

4.

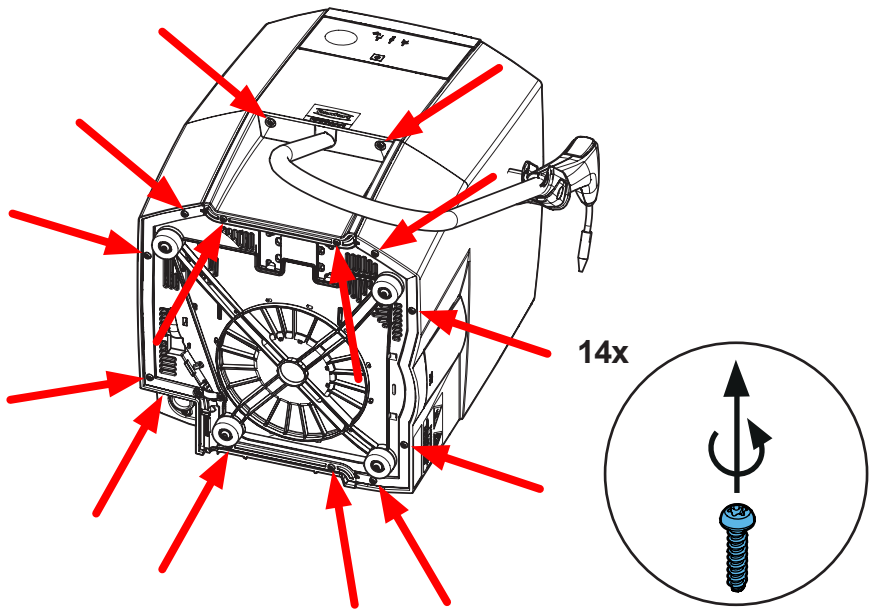

5.

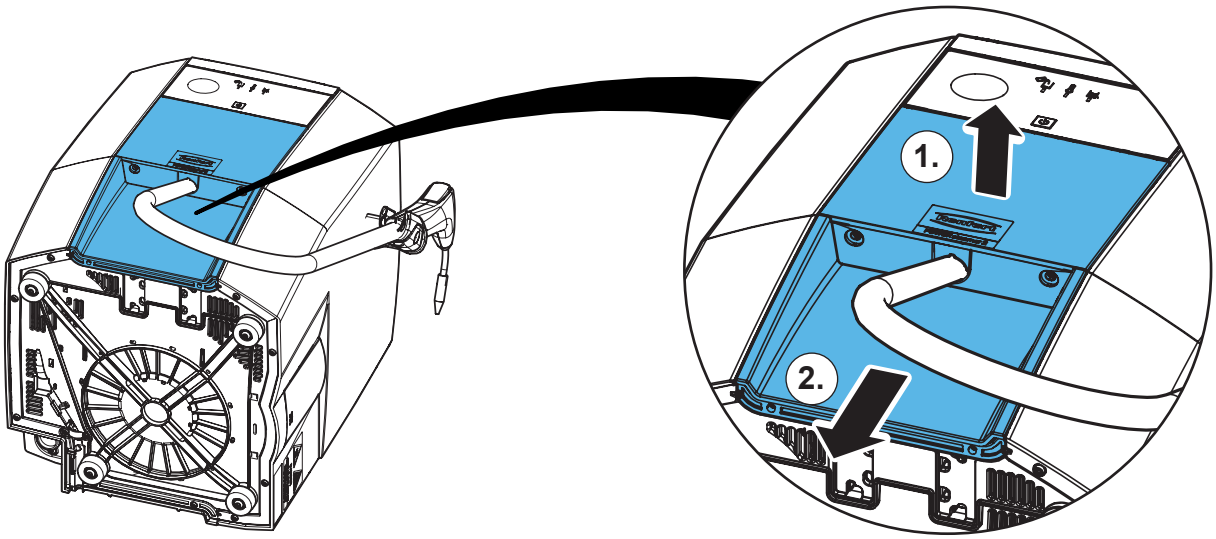

6.

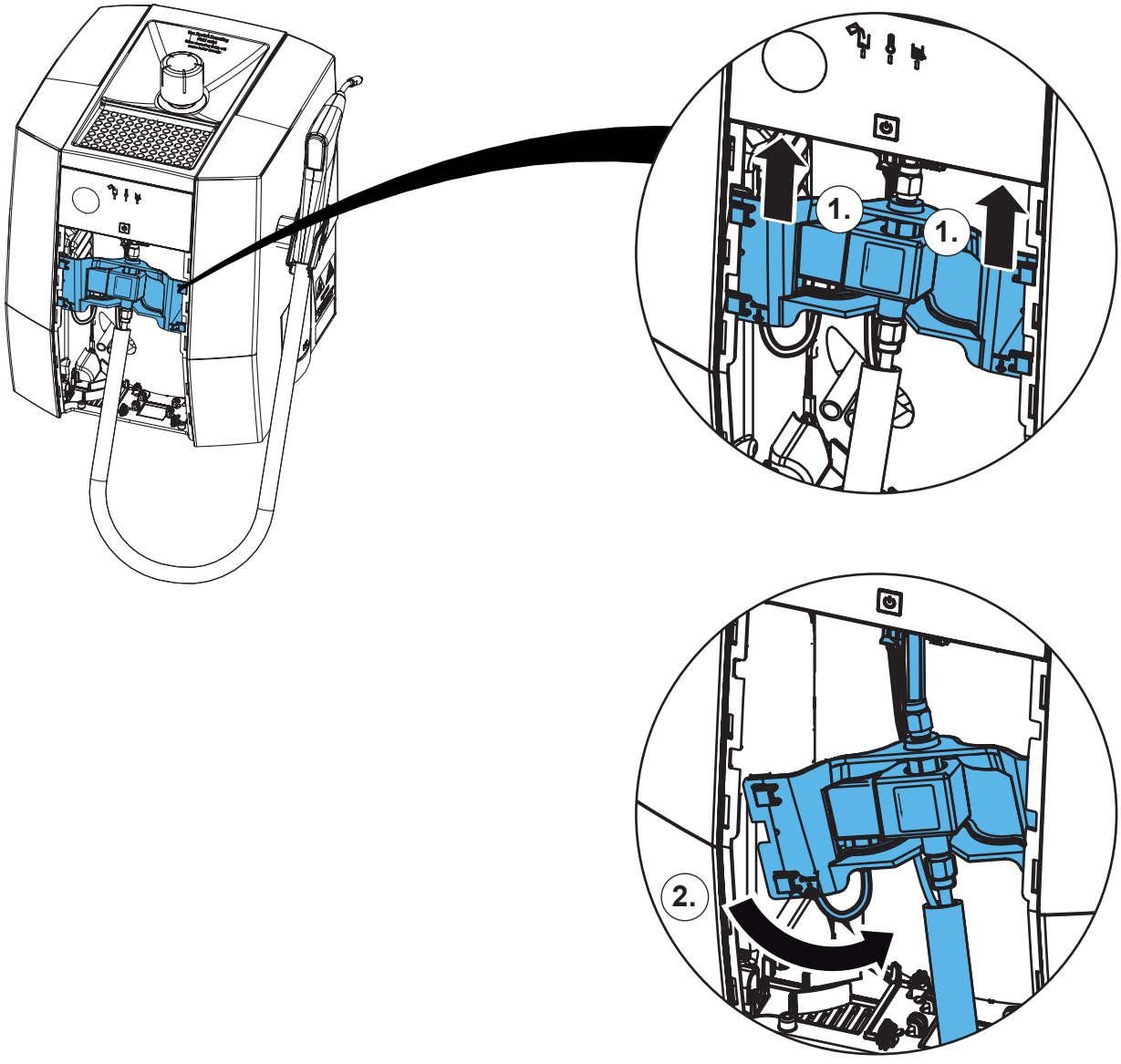

7.

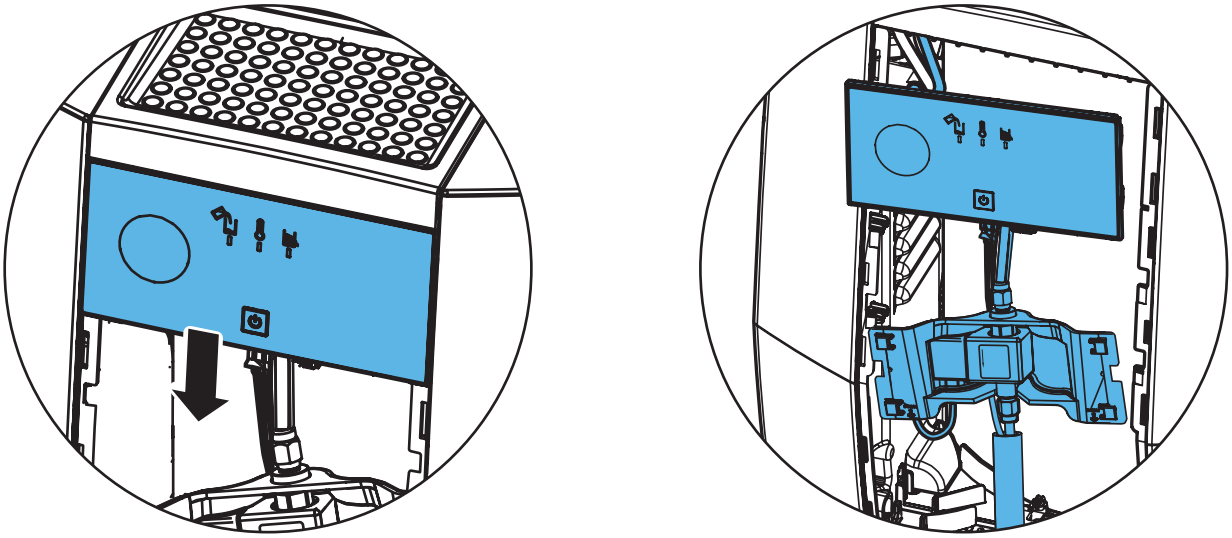

8.

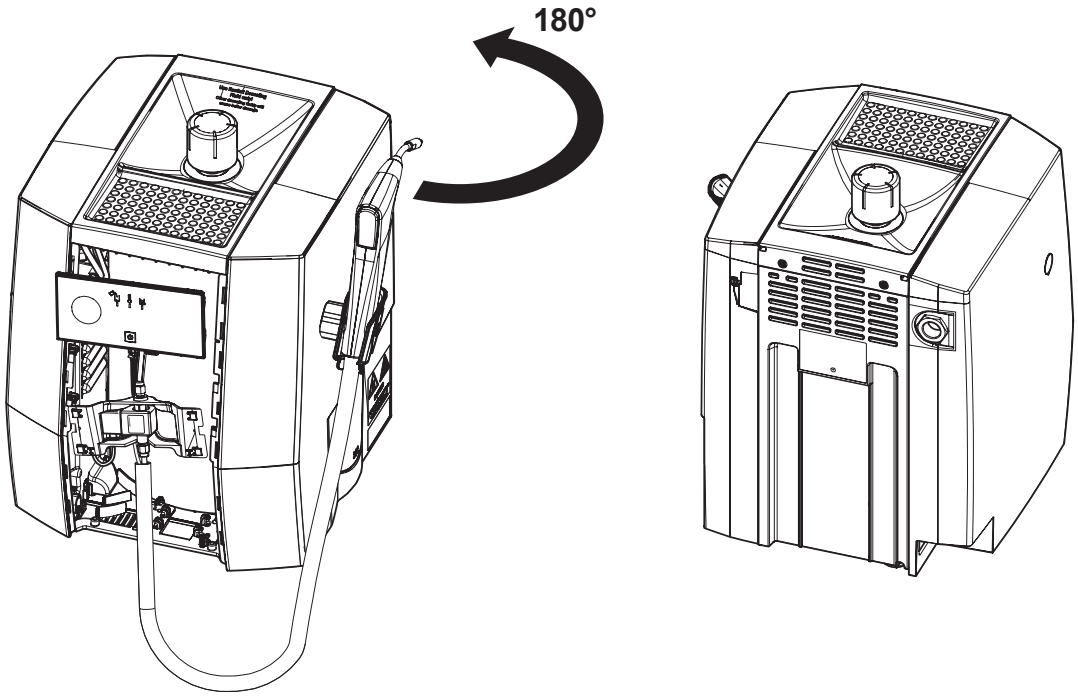

9.

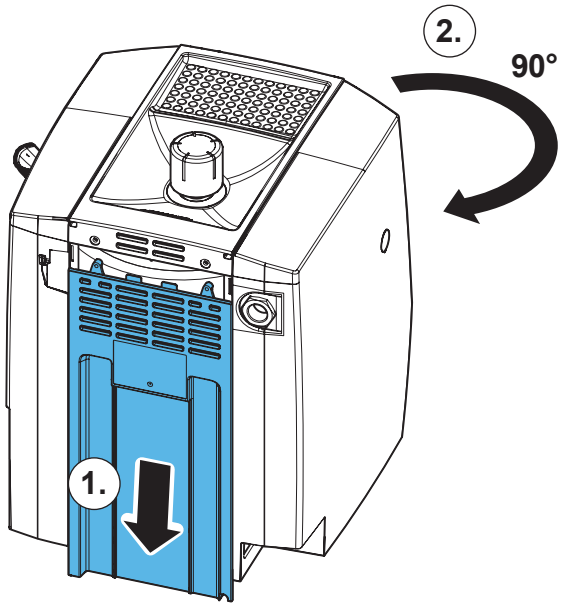

10.

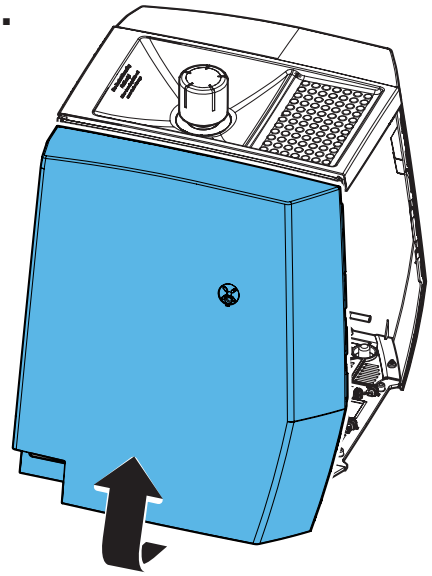

11.

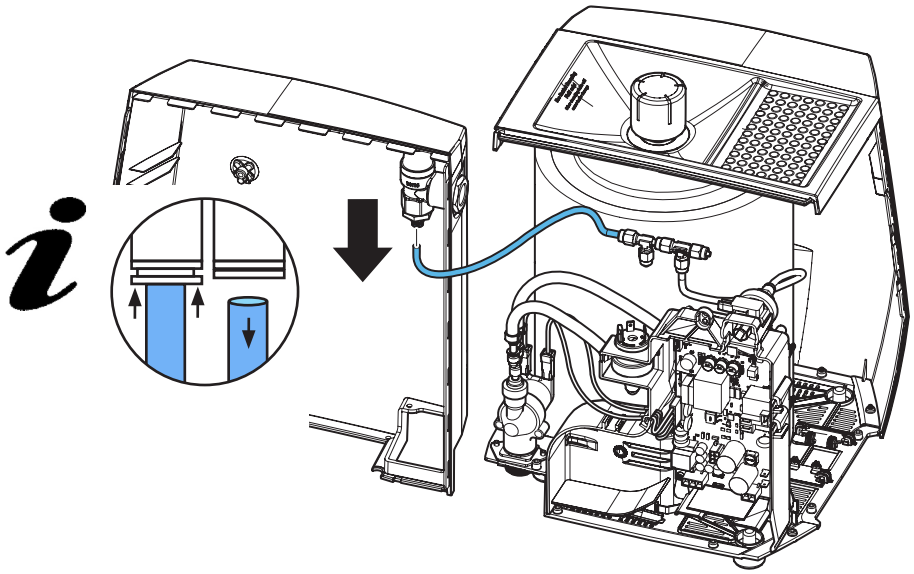

12.

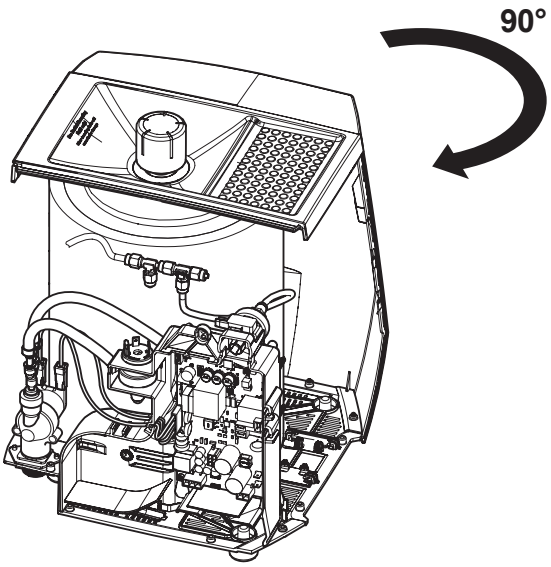

13.

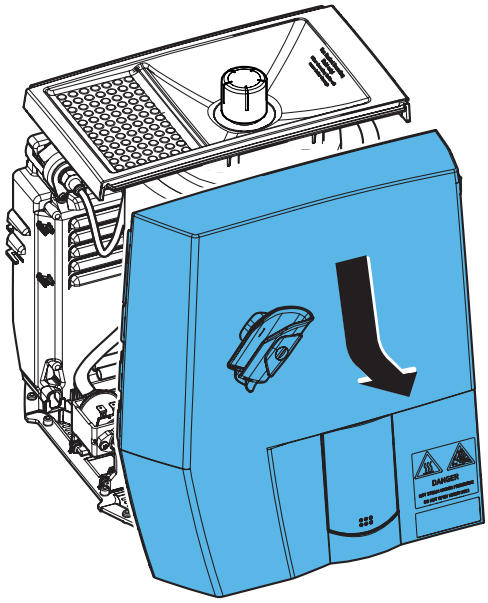

14.

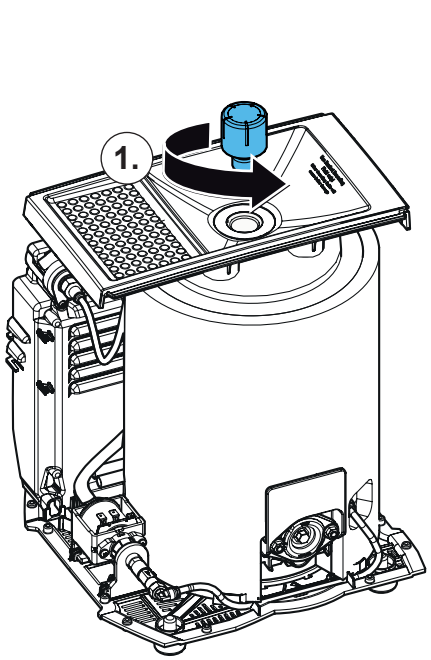

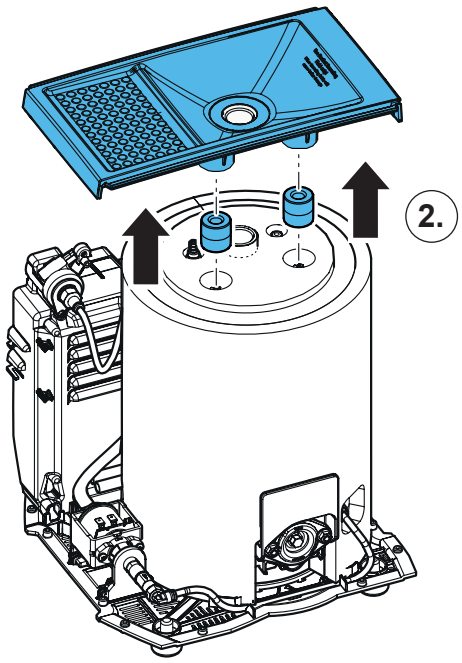

15.

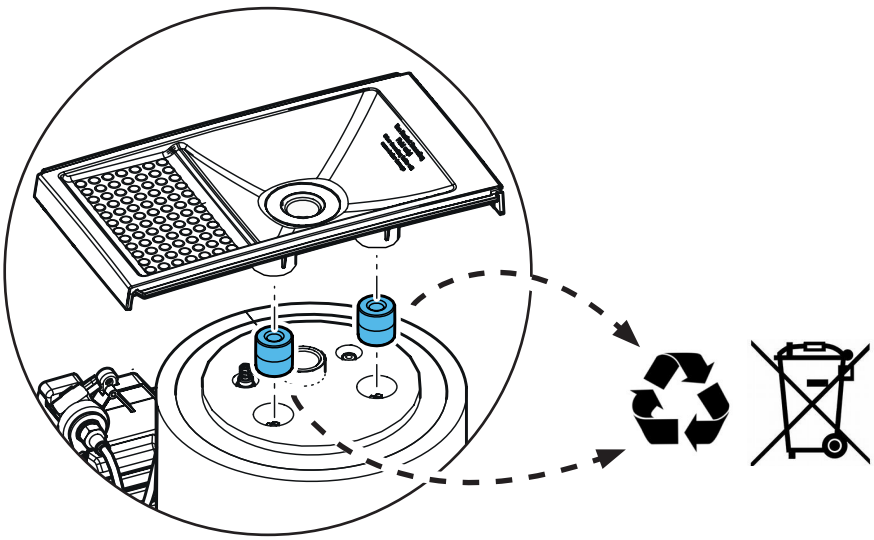

16.

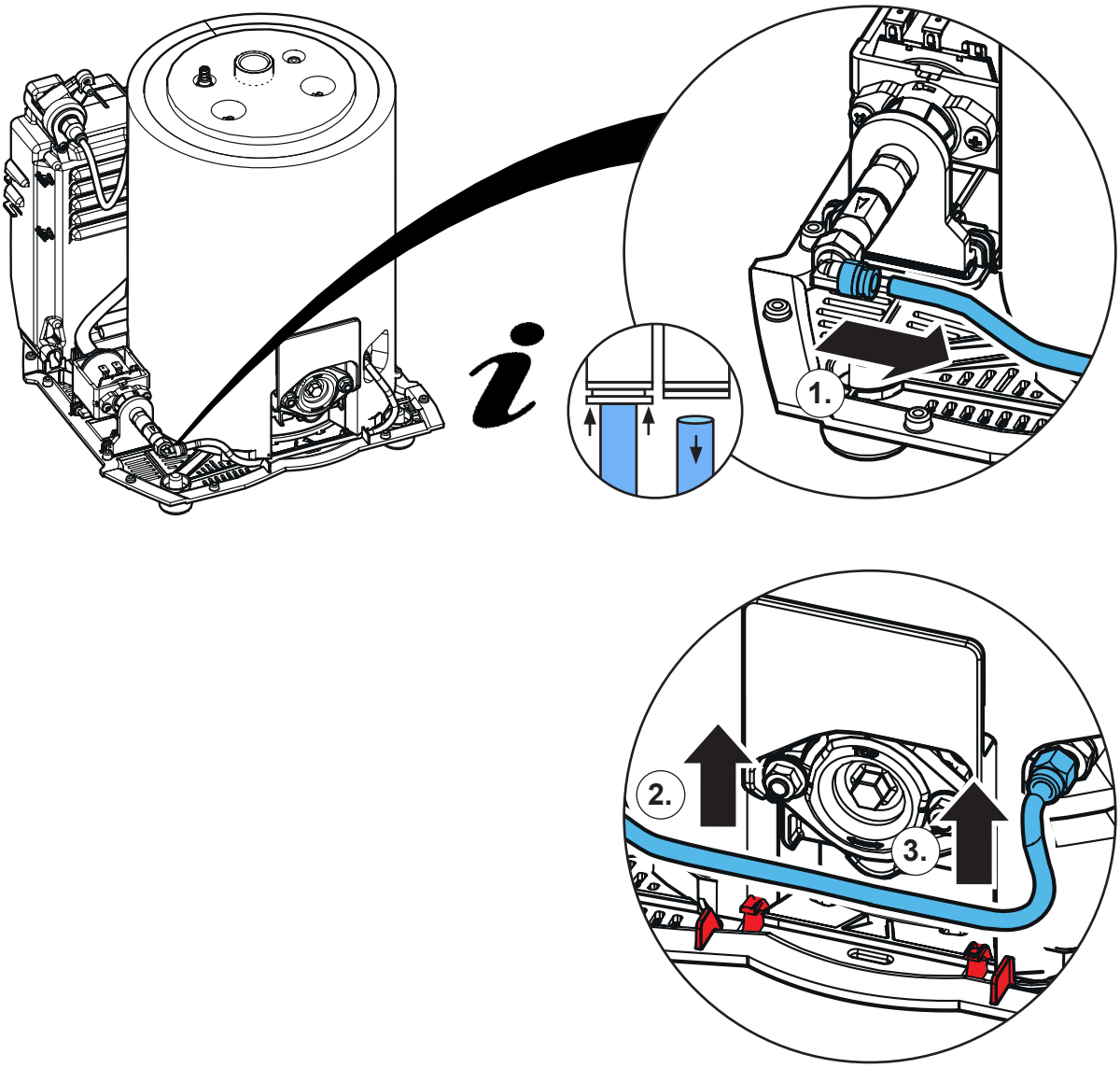

17.

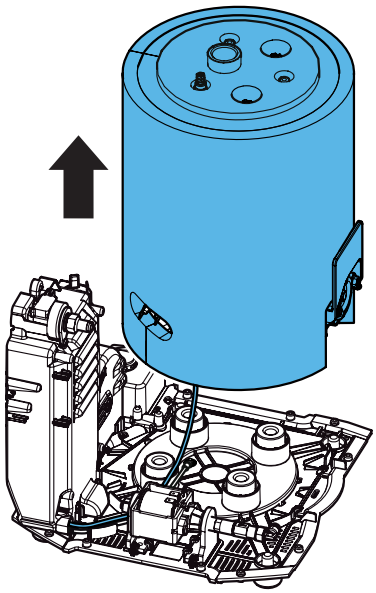

18.

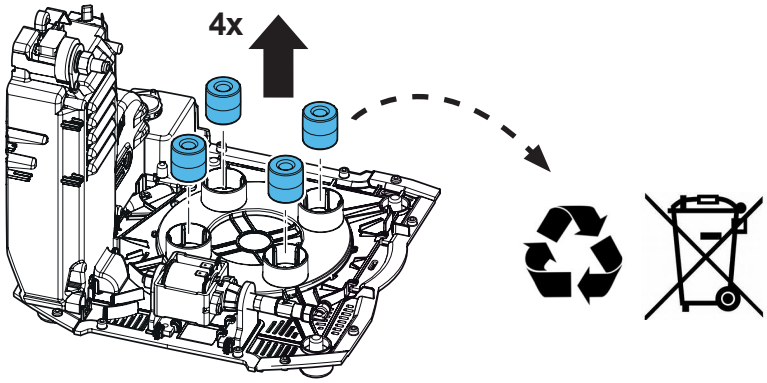

19.

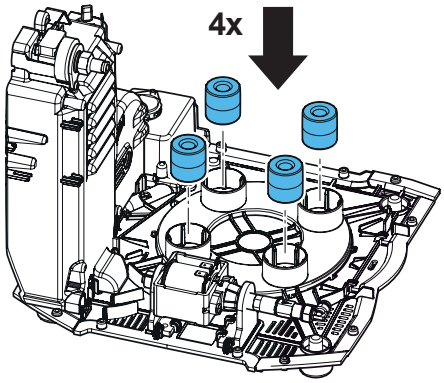

20.

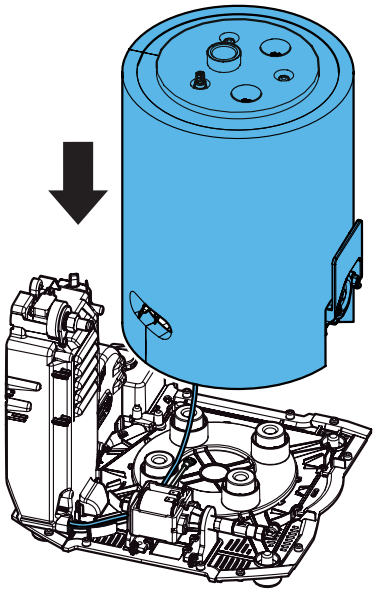

21.

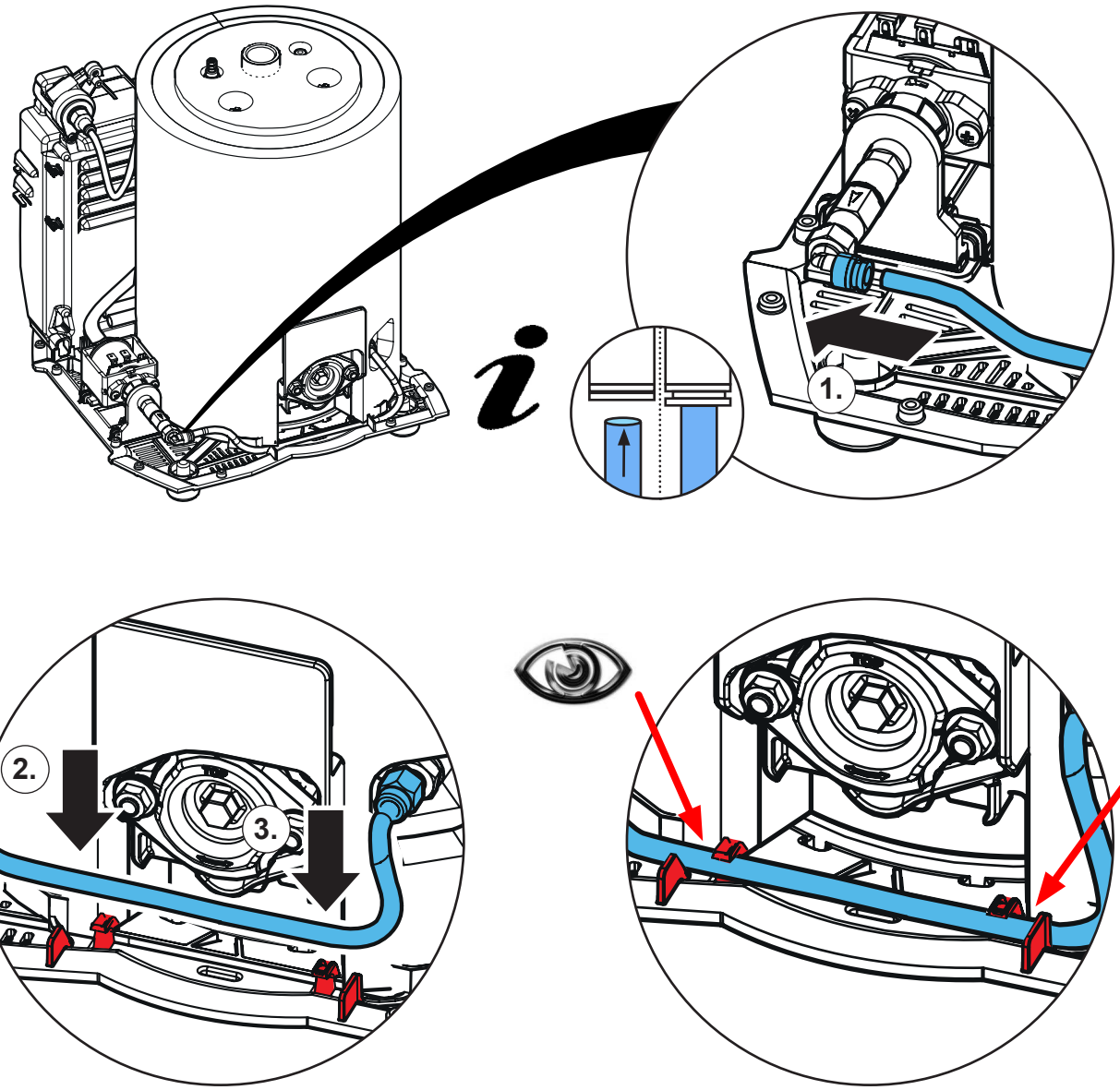

22.

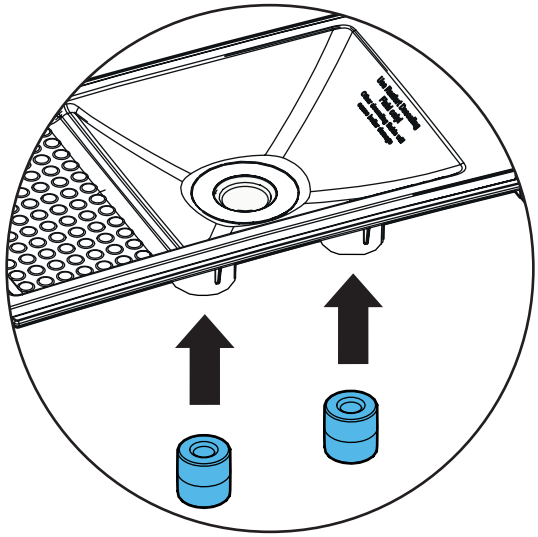

23.

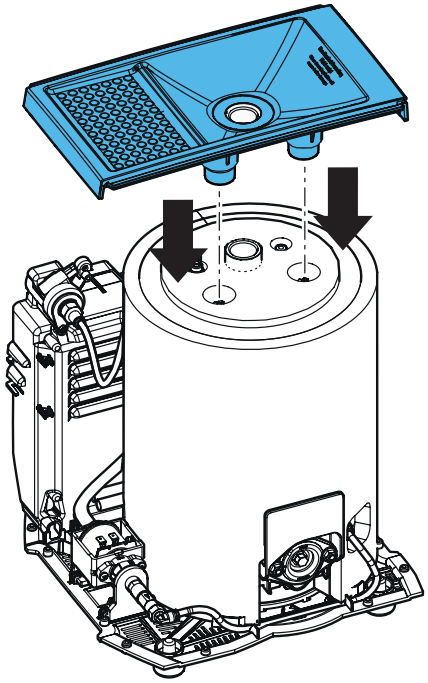

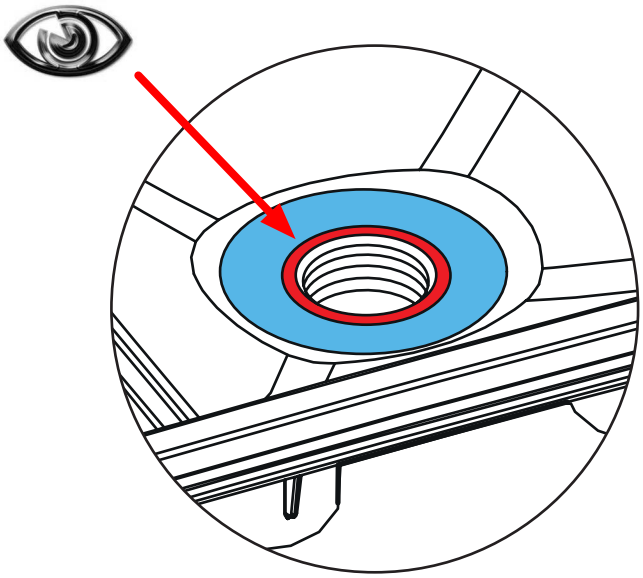

24.

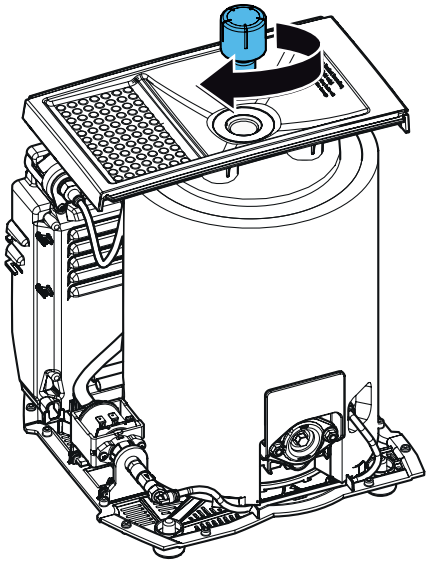

25.

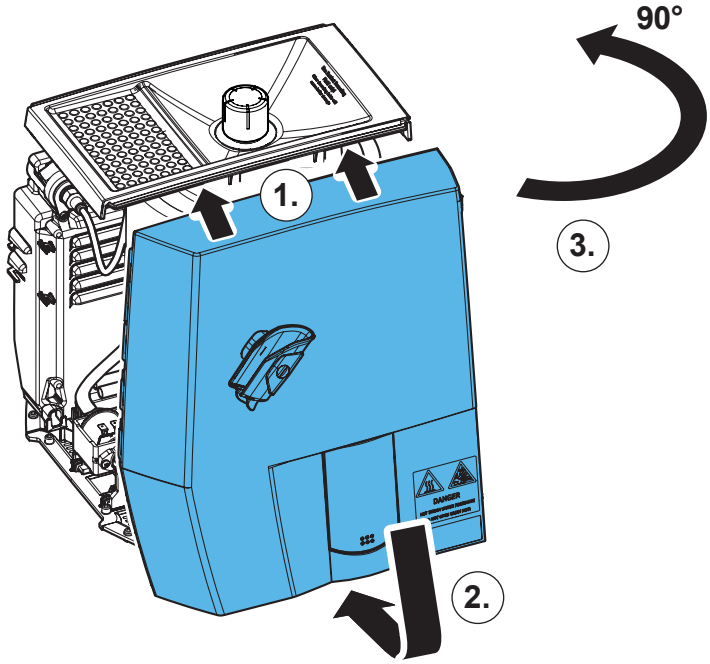

26.

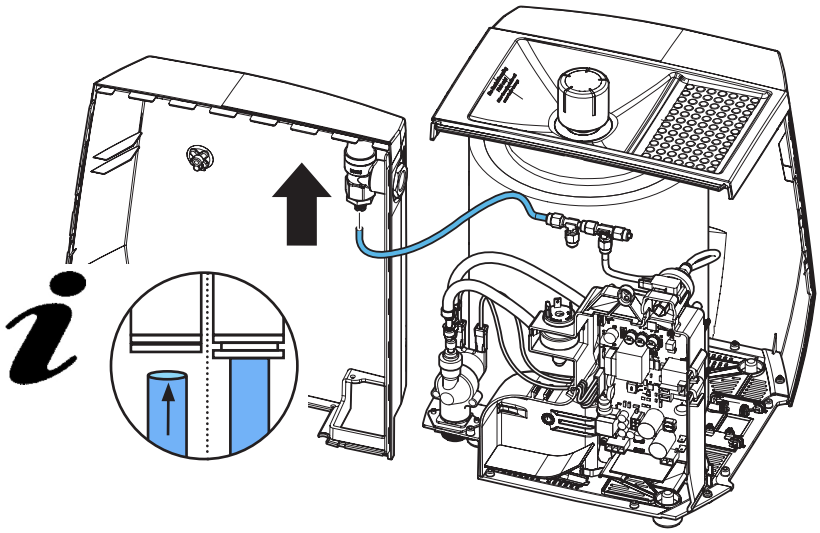

27.

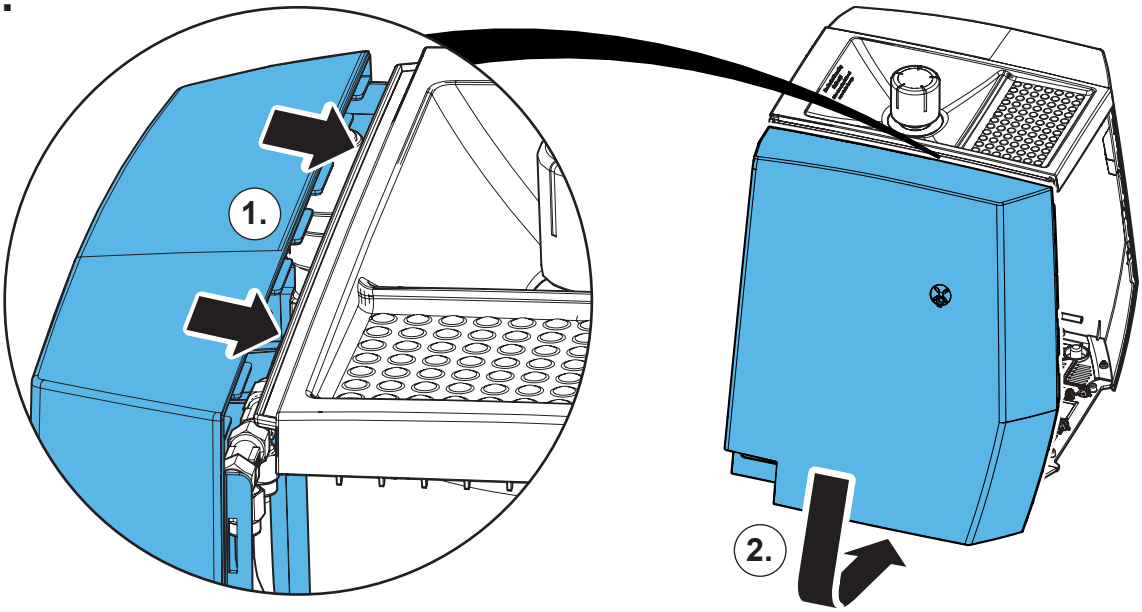

28.

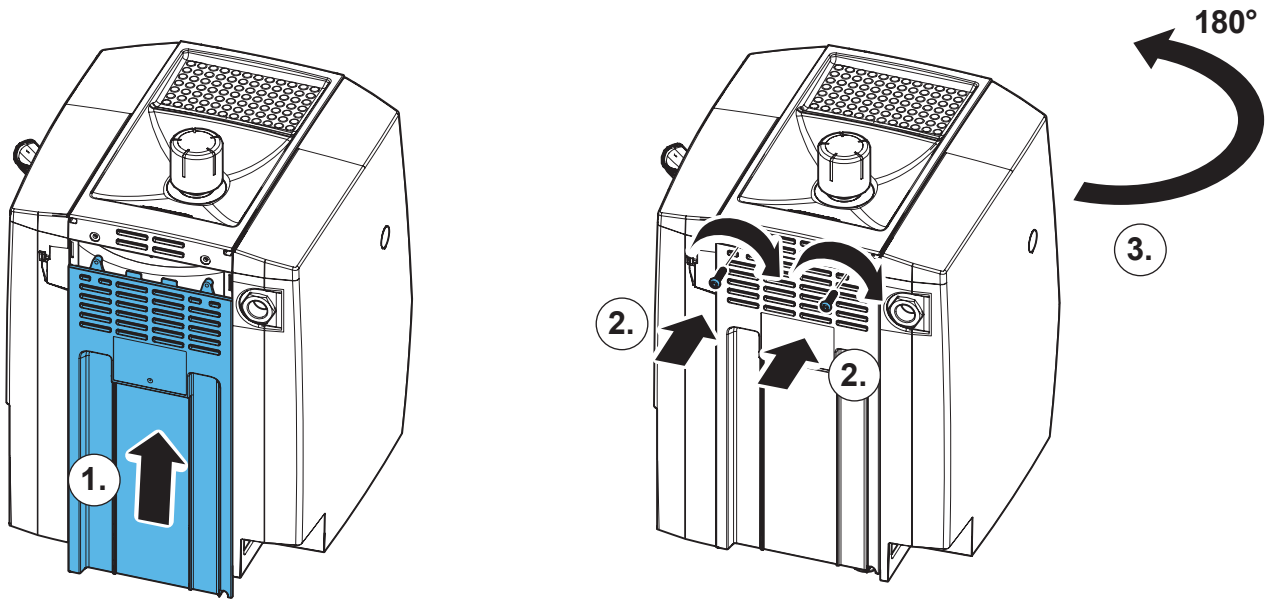

29.

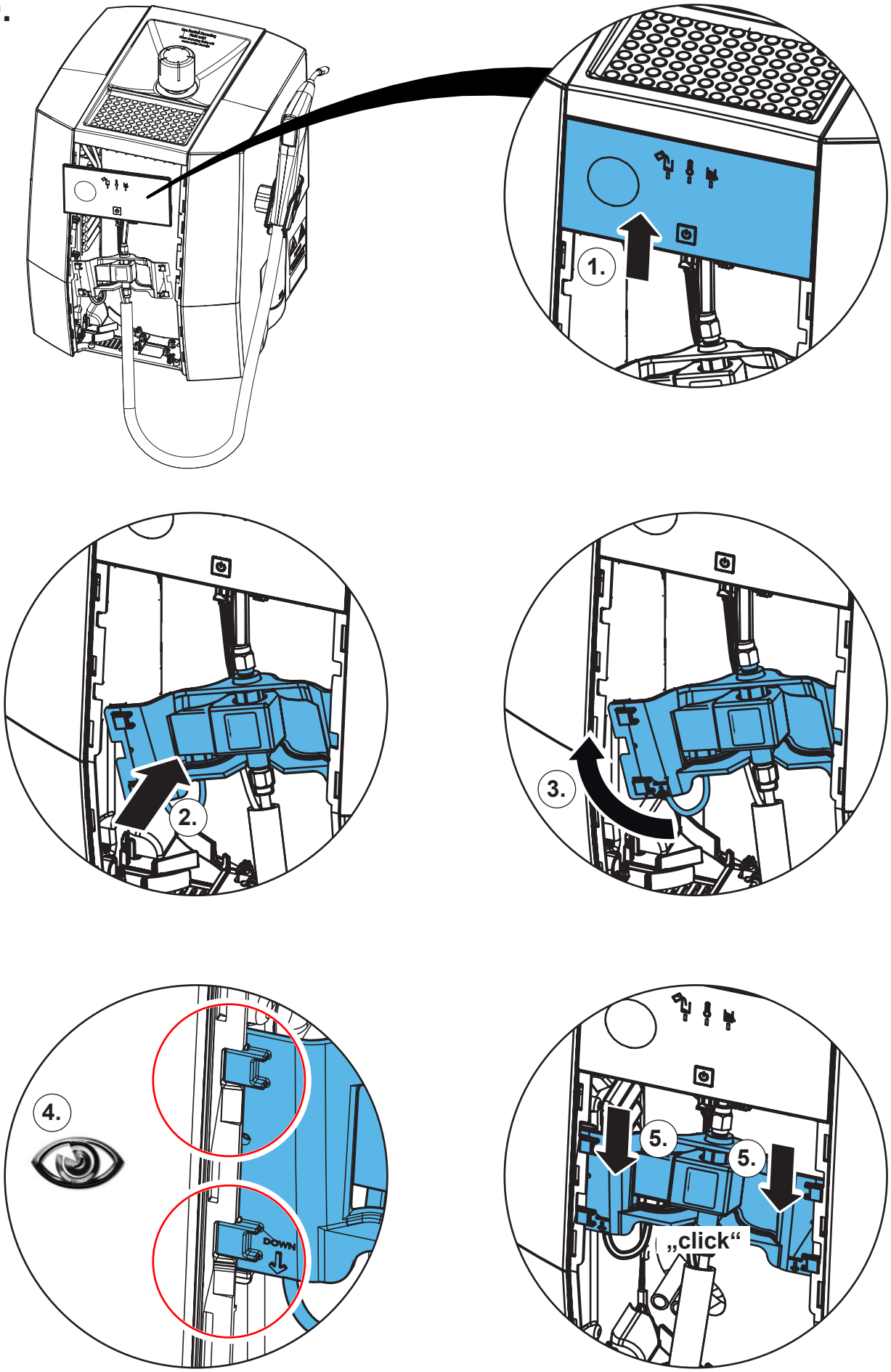

30.

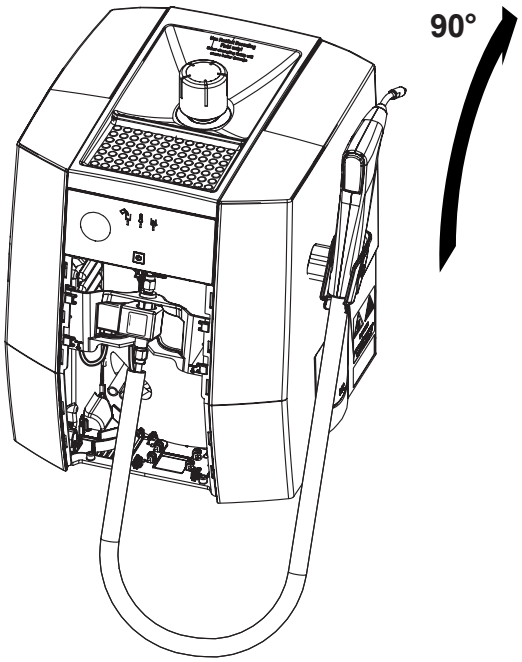

31.

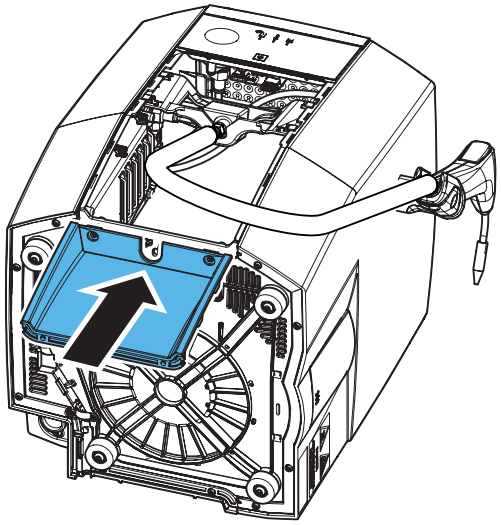

32.

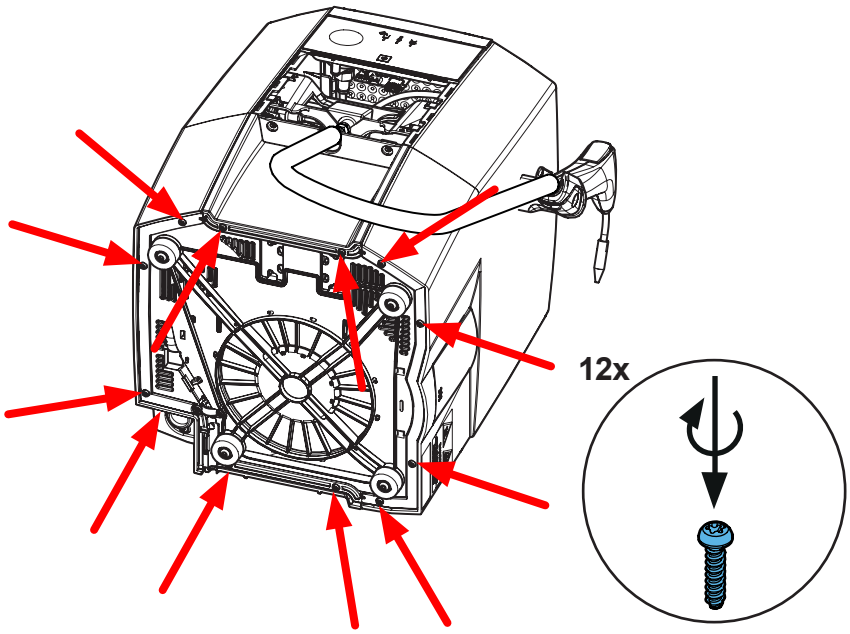

33.

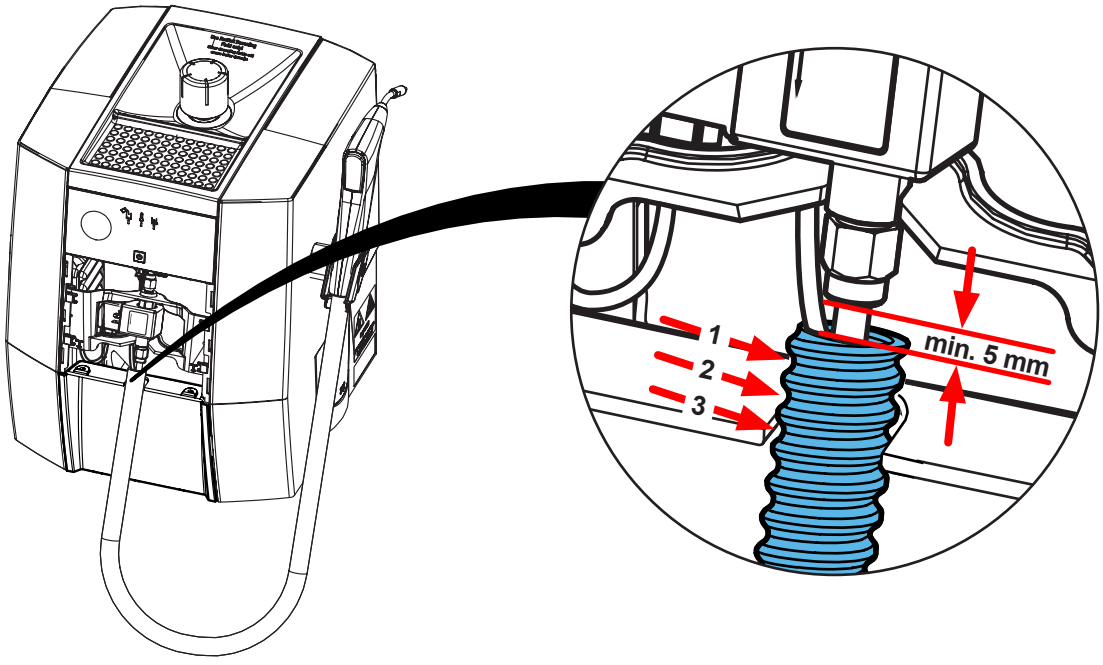

34.

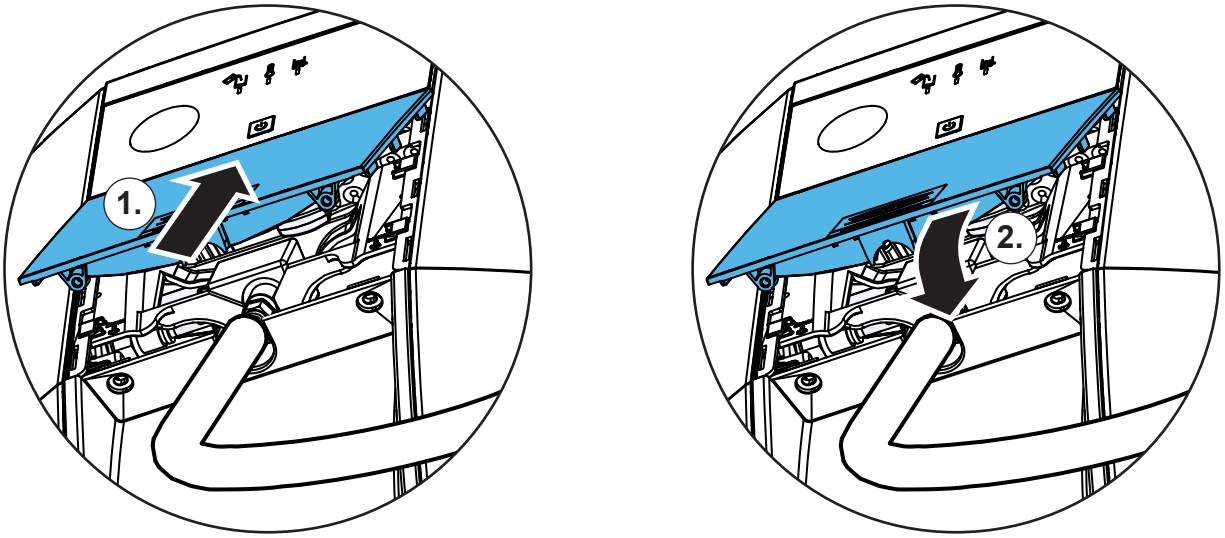

35.

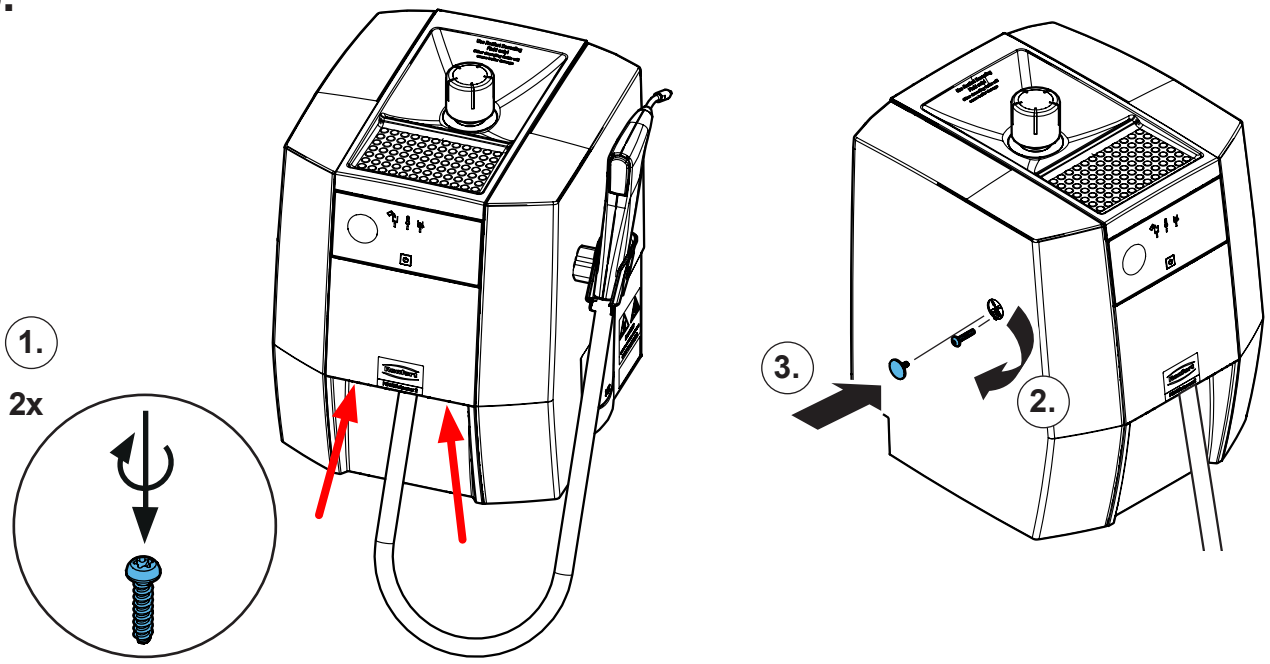

Schutzleiterprüfung durchführen: siehe am Ende der „Service Instructions“.
Performing the protective conductor test: see at the end of the “Service instructions”.
Pour vérifier le conducteur de protection: voir à la fin des “Instructions de service”.
Per la verifica del conduttore di terra: vedere alla fine delle “Istruzioni di servizio”.
Realizar la prueba del conductor de protección: véase al final de las “Instrucciones de servicio”.
Выполнить проверку защитного провода: см. в конце „Инструкции по обслуживанию“.

Renfert

making work easy

Montageanleitung • Assembly Instruction • Instruction d'installation Istruzioni l'istallazione • Instrucciones de montaje • Руководство по монтажу

90003 3709

Temperatursensor • Temperature sensor • Capteur de température • Sensore di temperatura • Sensor de temperatura • Датчик температуры

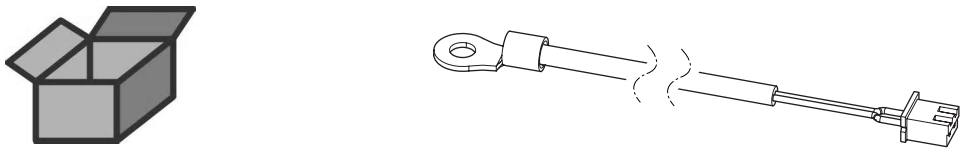





1.

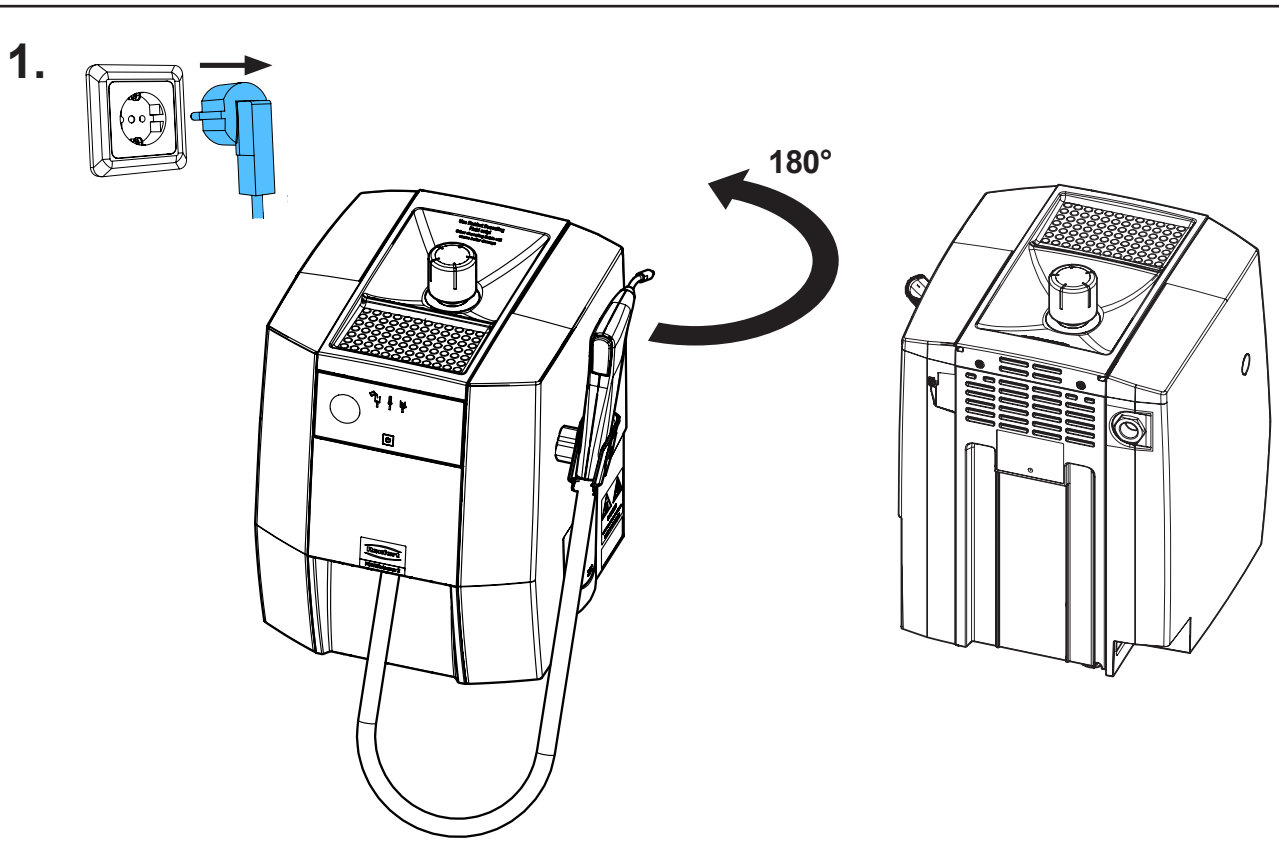

21-6925 20102025

2.

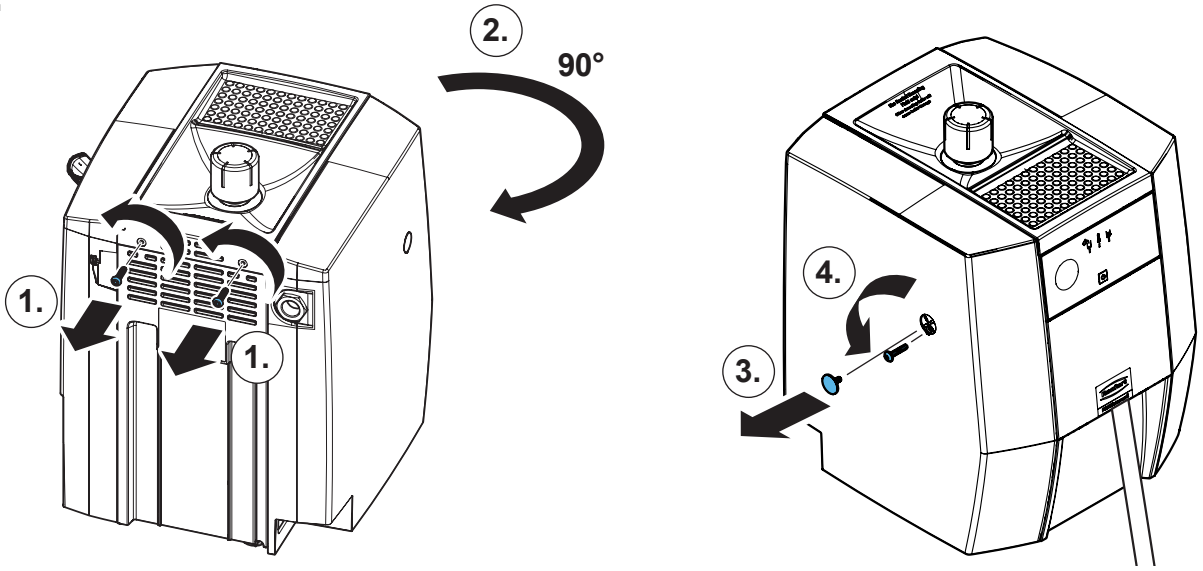

3.

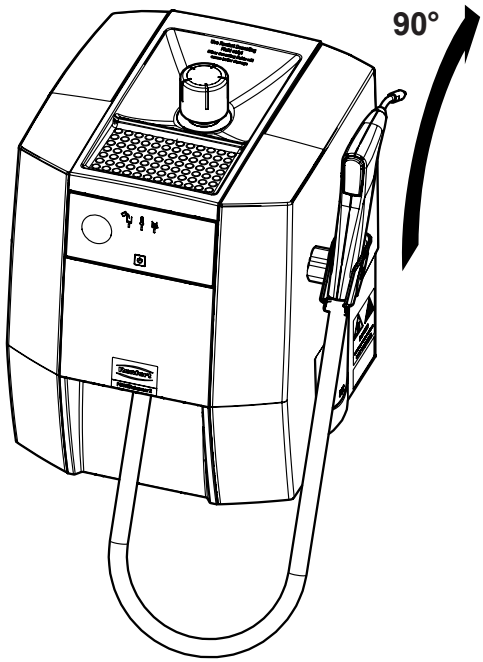

4.

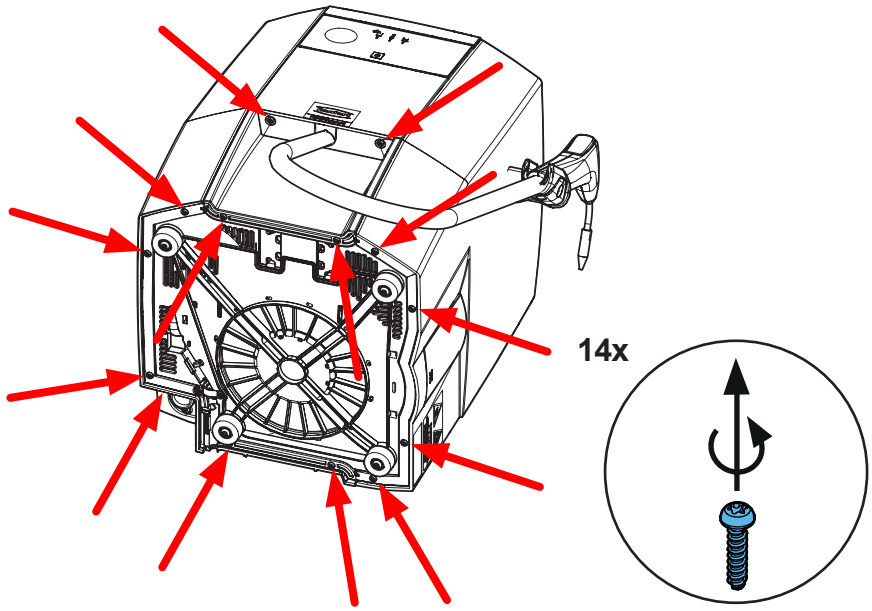

5.

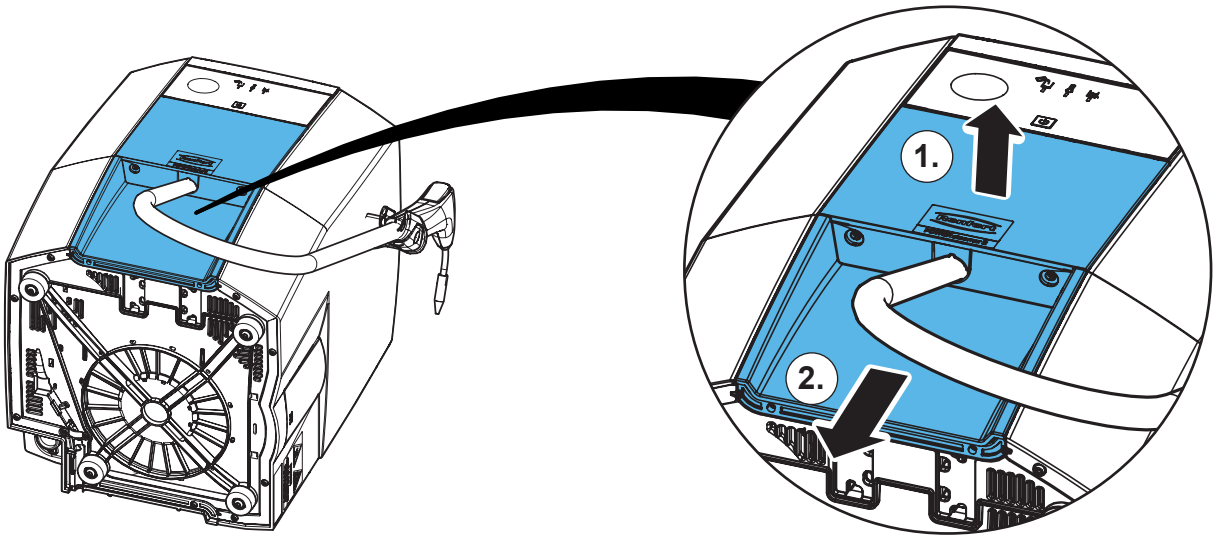

6.

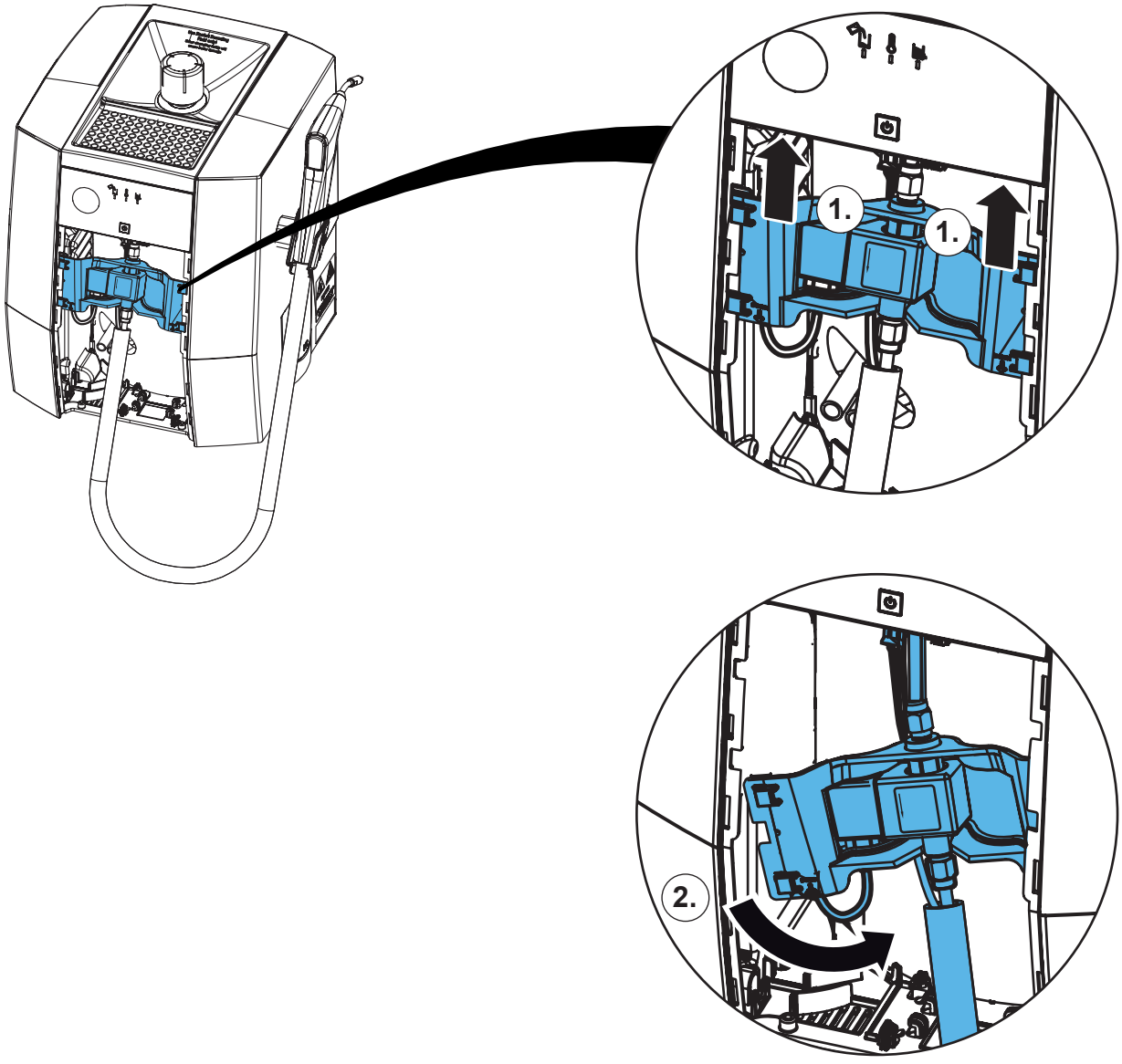

7.

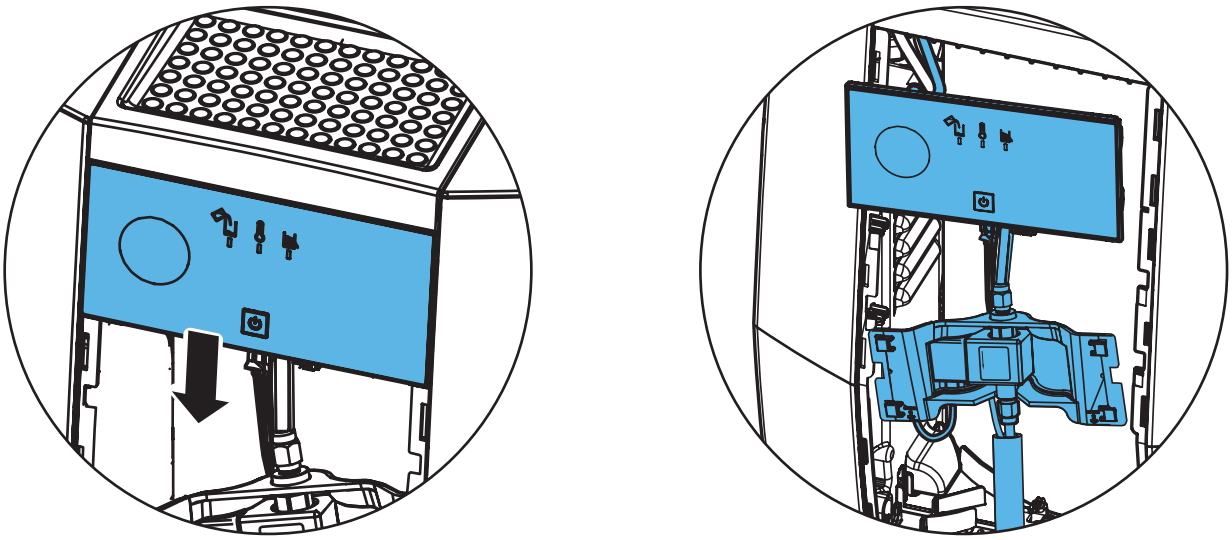

8.

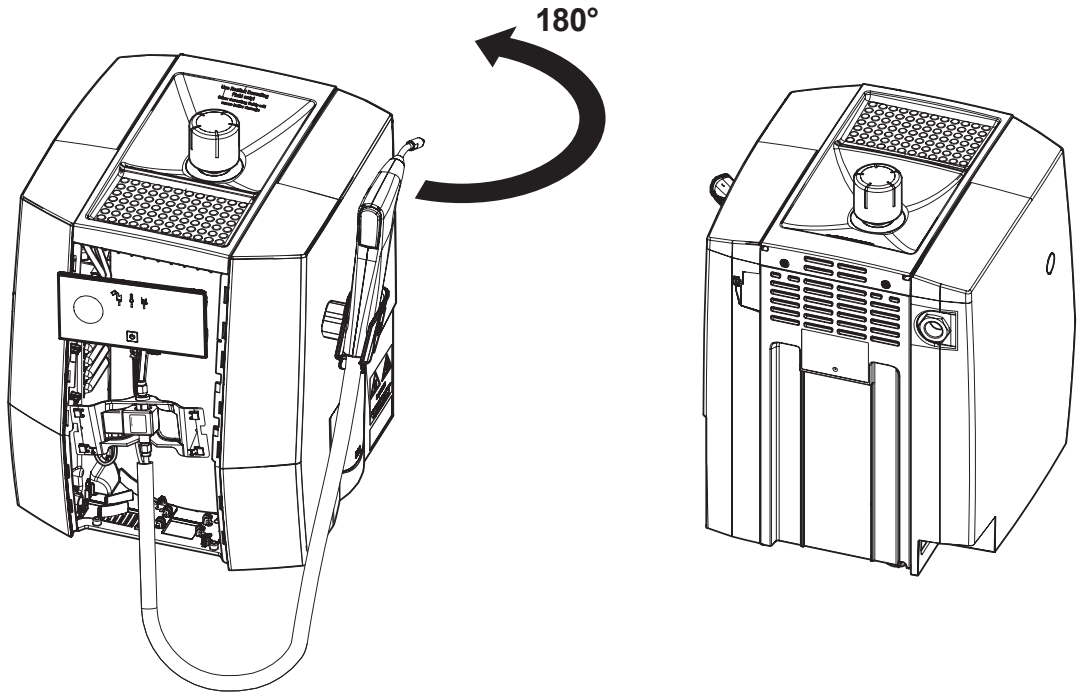

9.

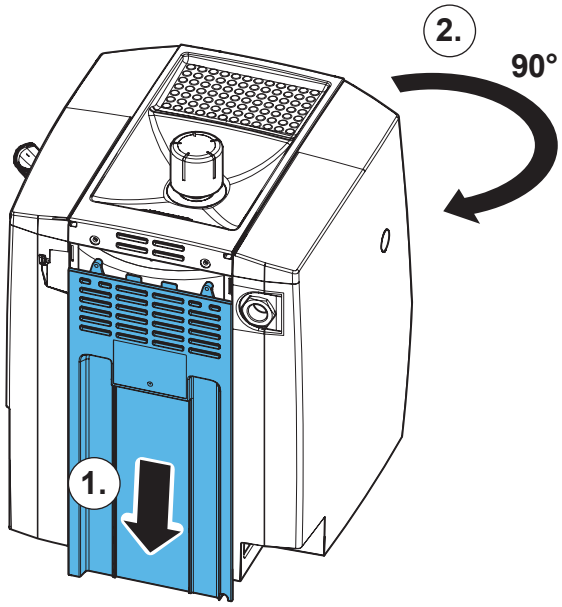

10.

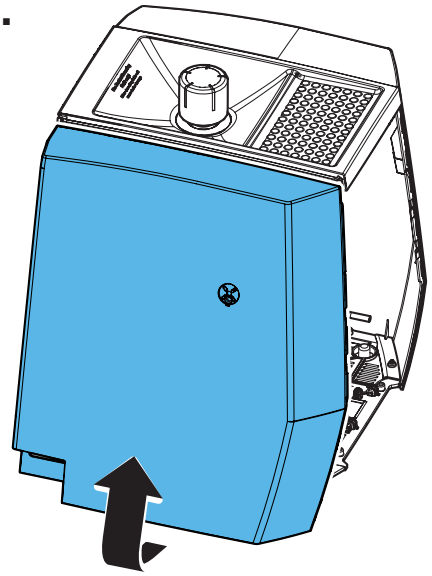

11.

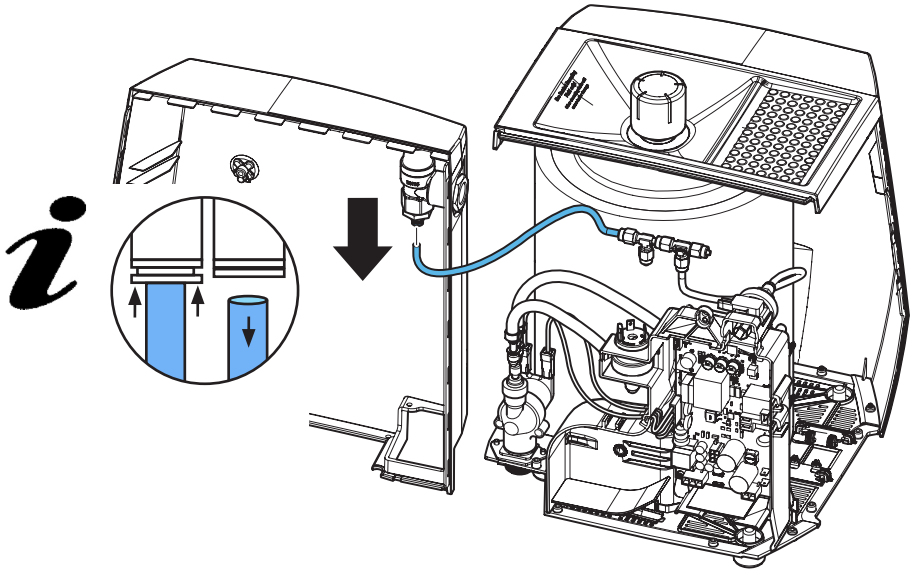

12.

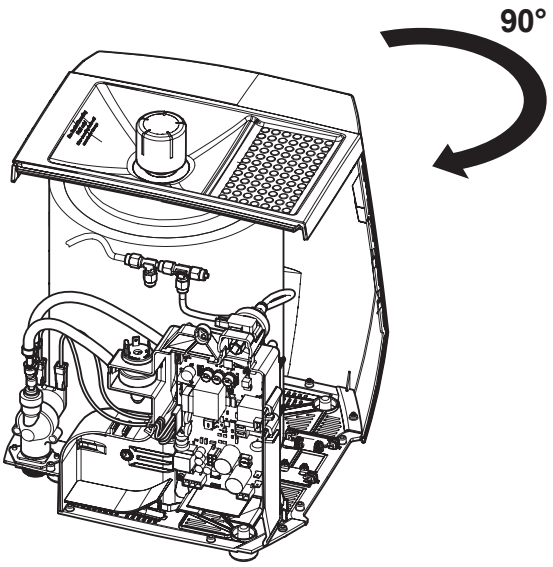

13.

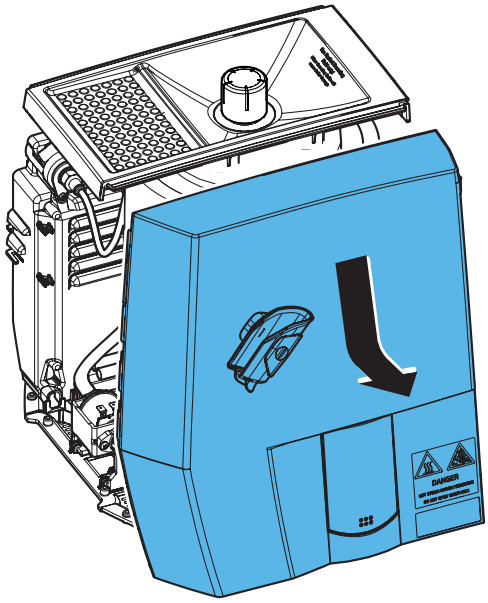

14.

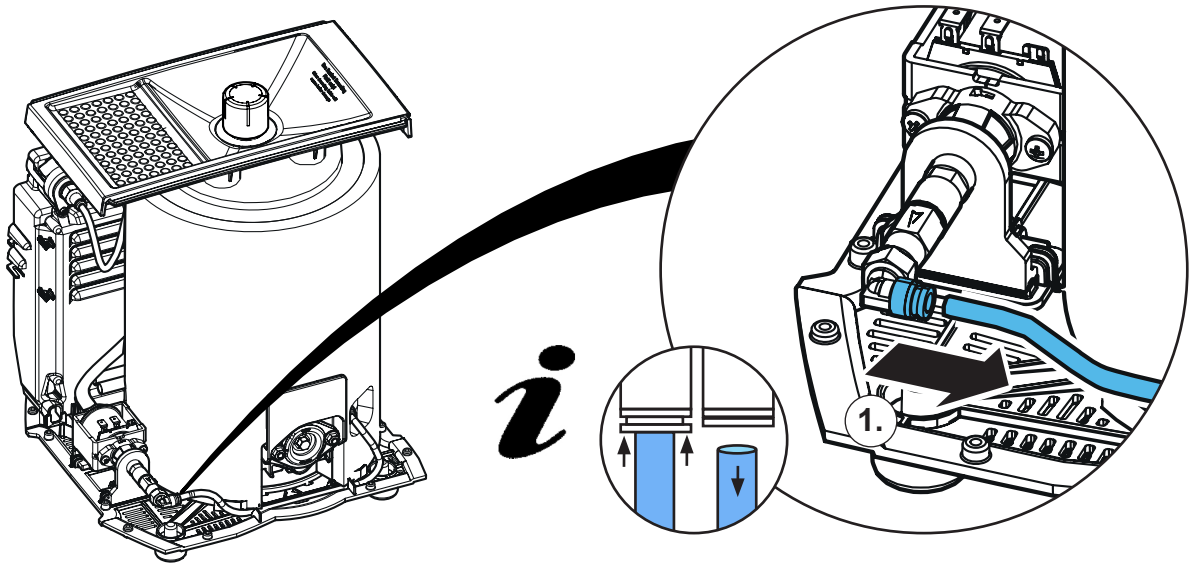

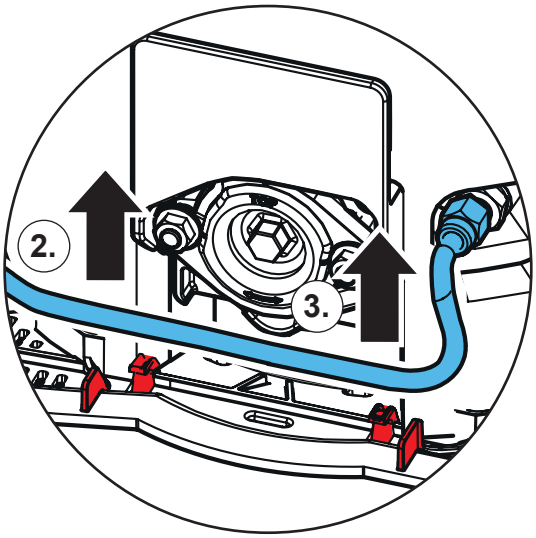

15.

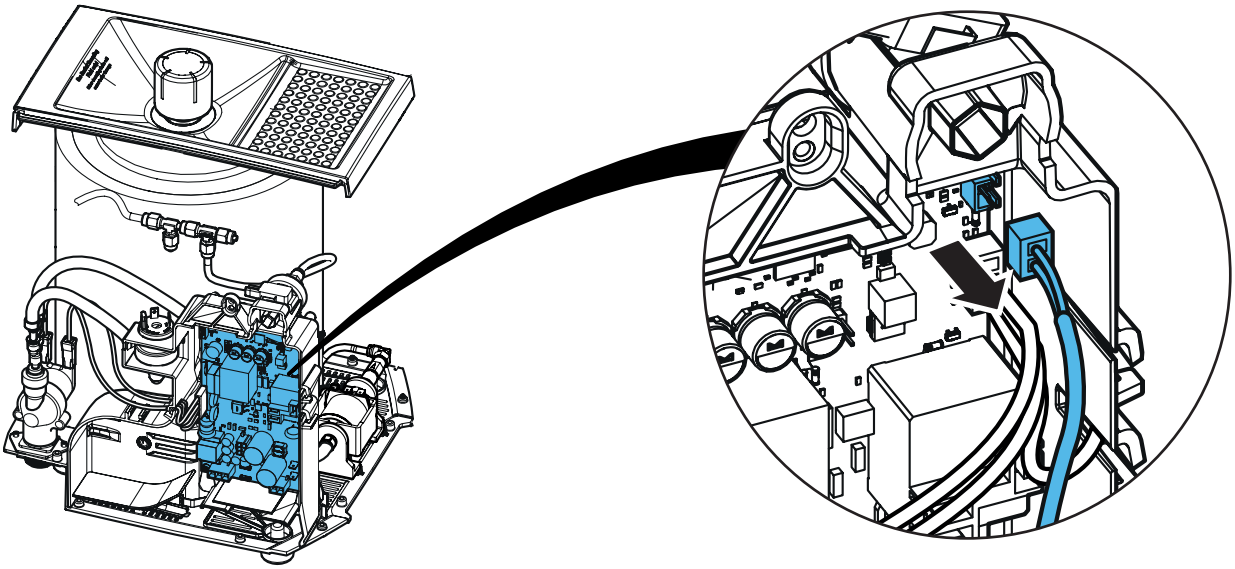

16.

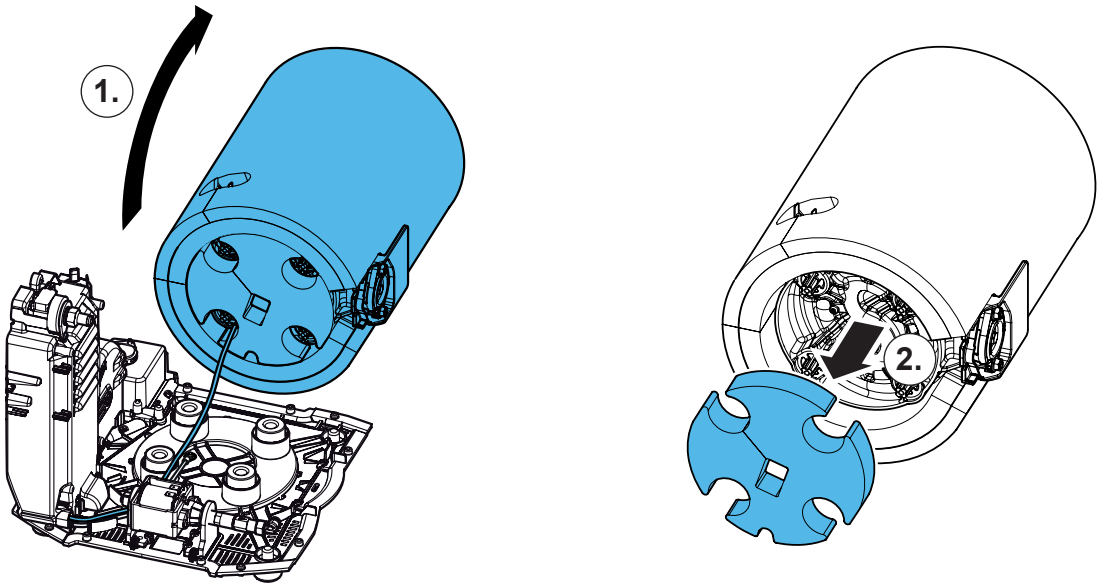

17.

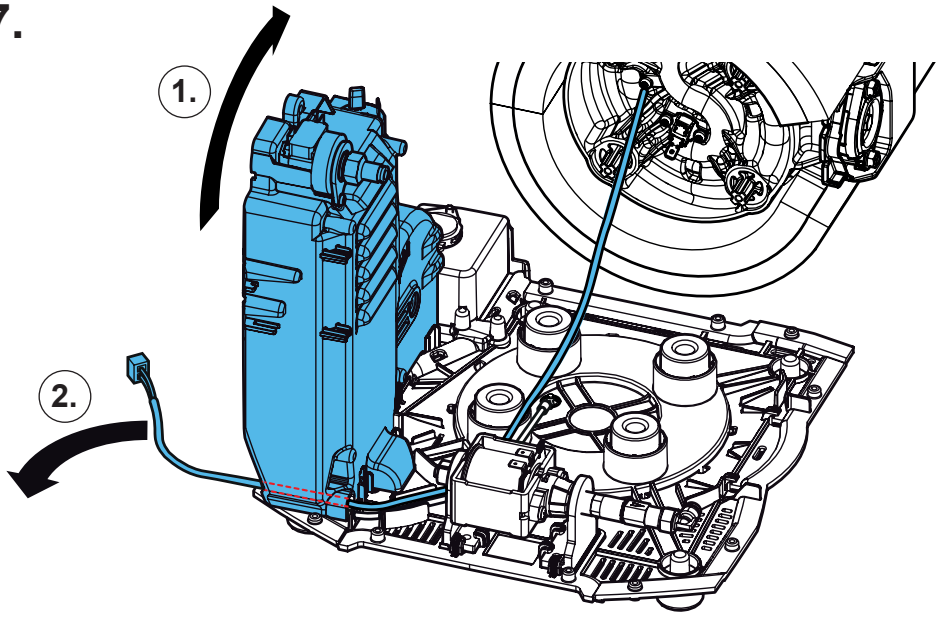

18.

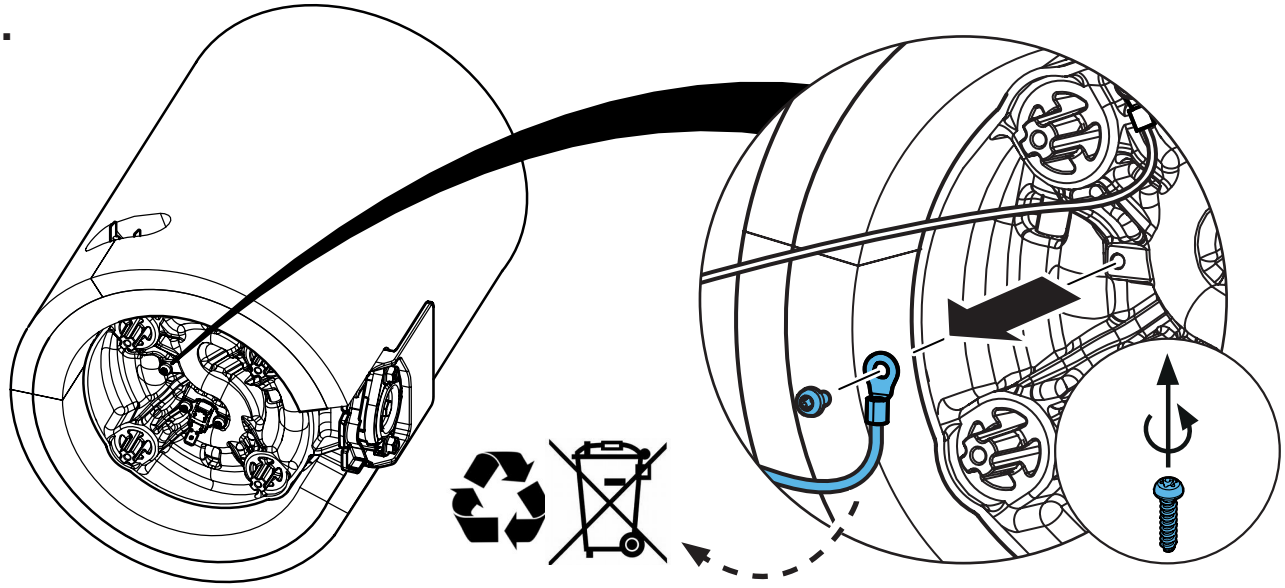

19.

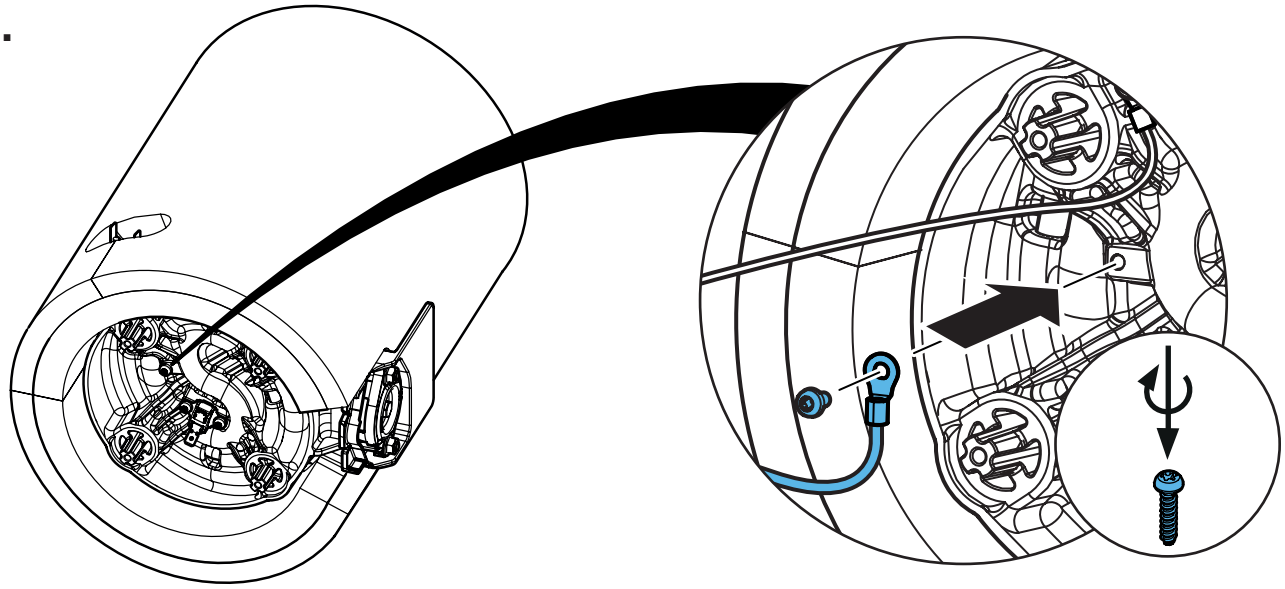

20.

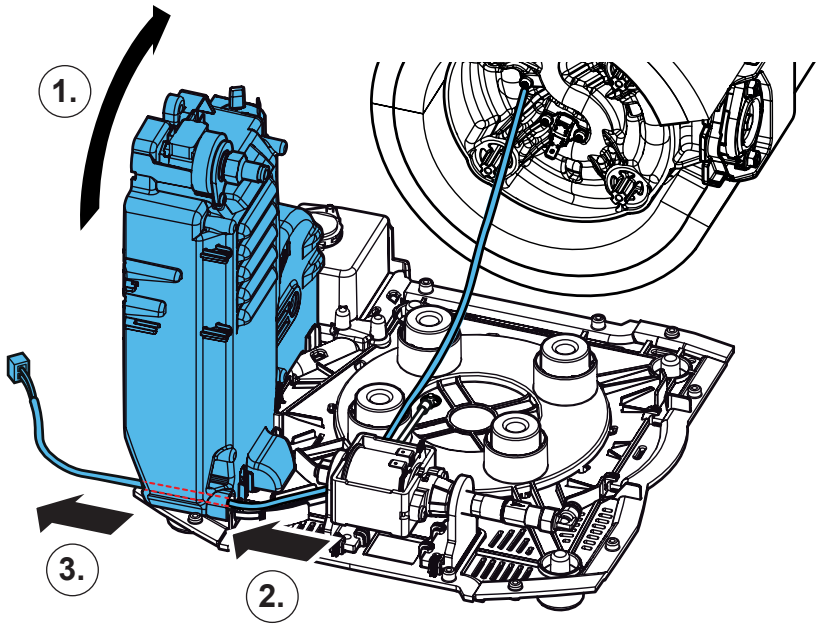

21.

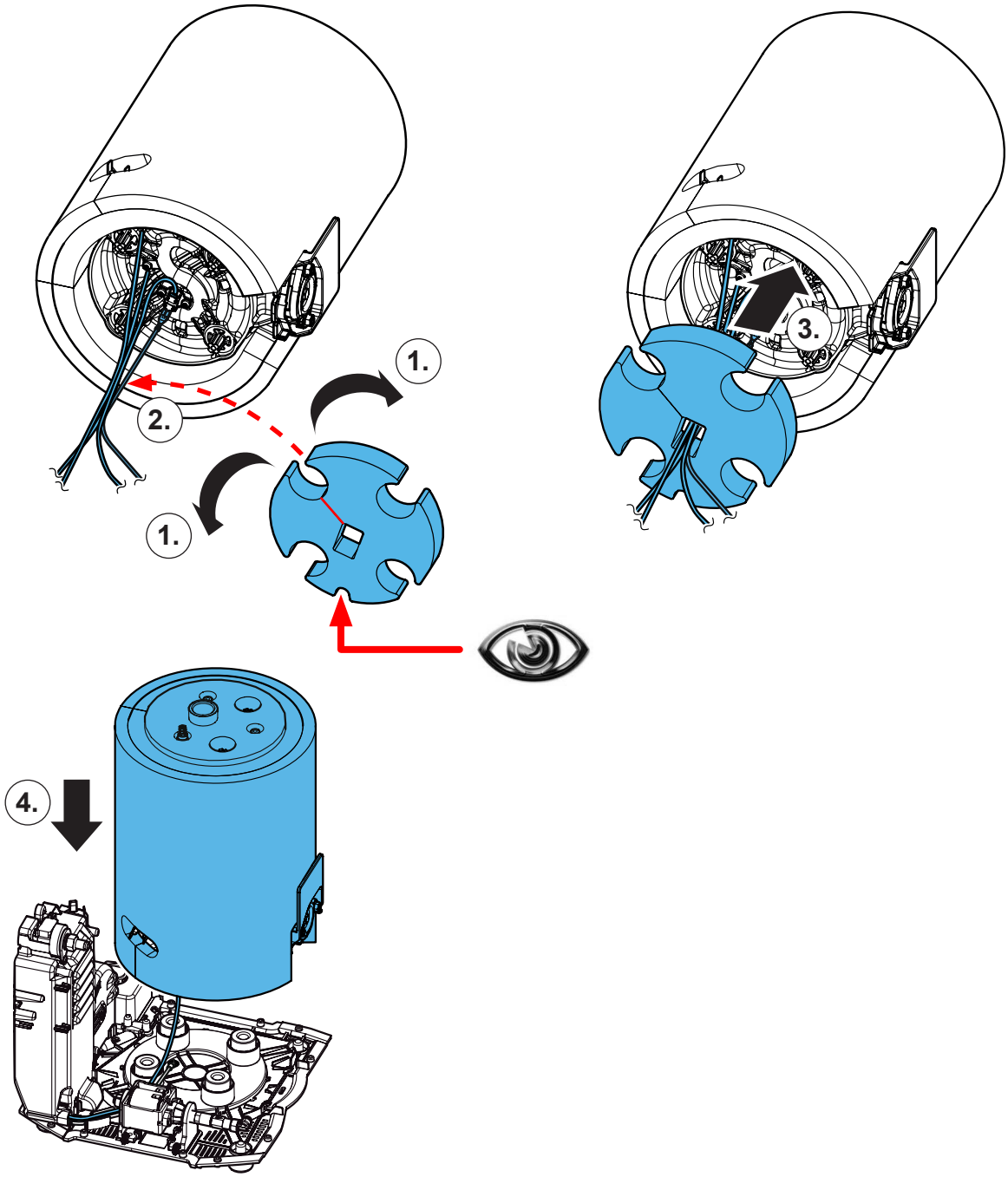

22.

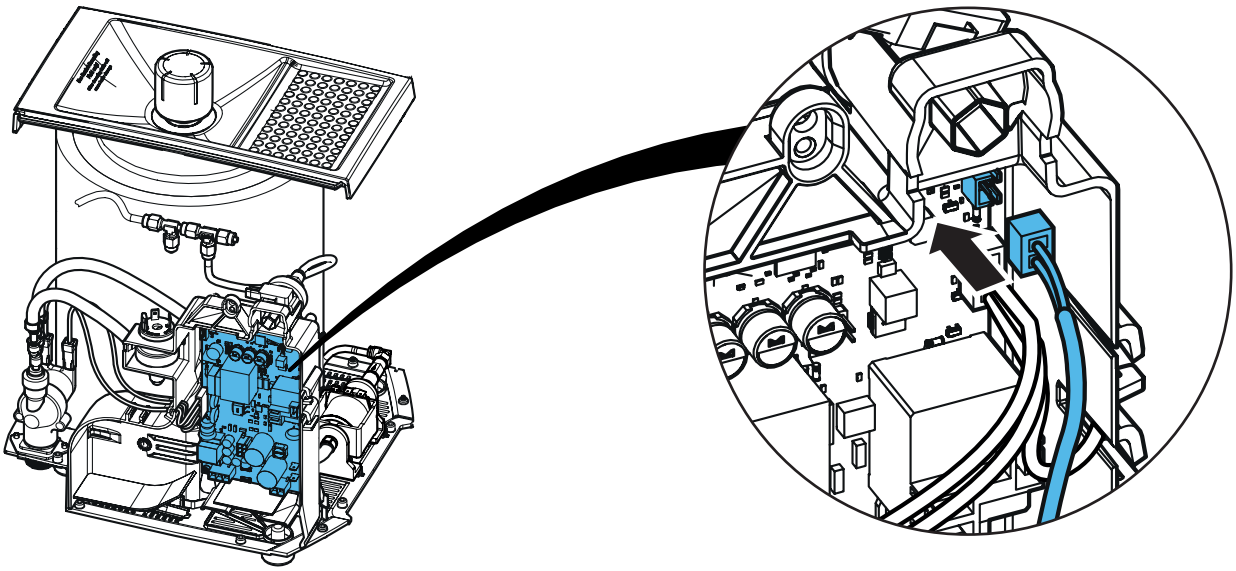

23.

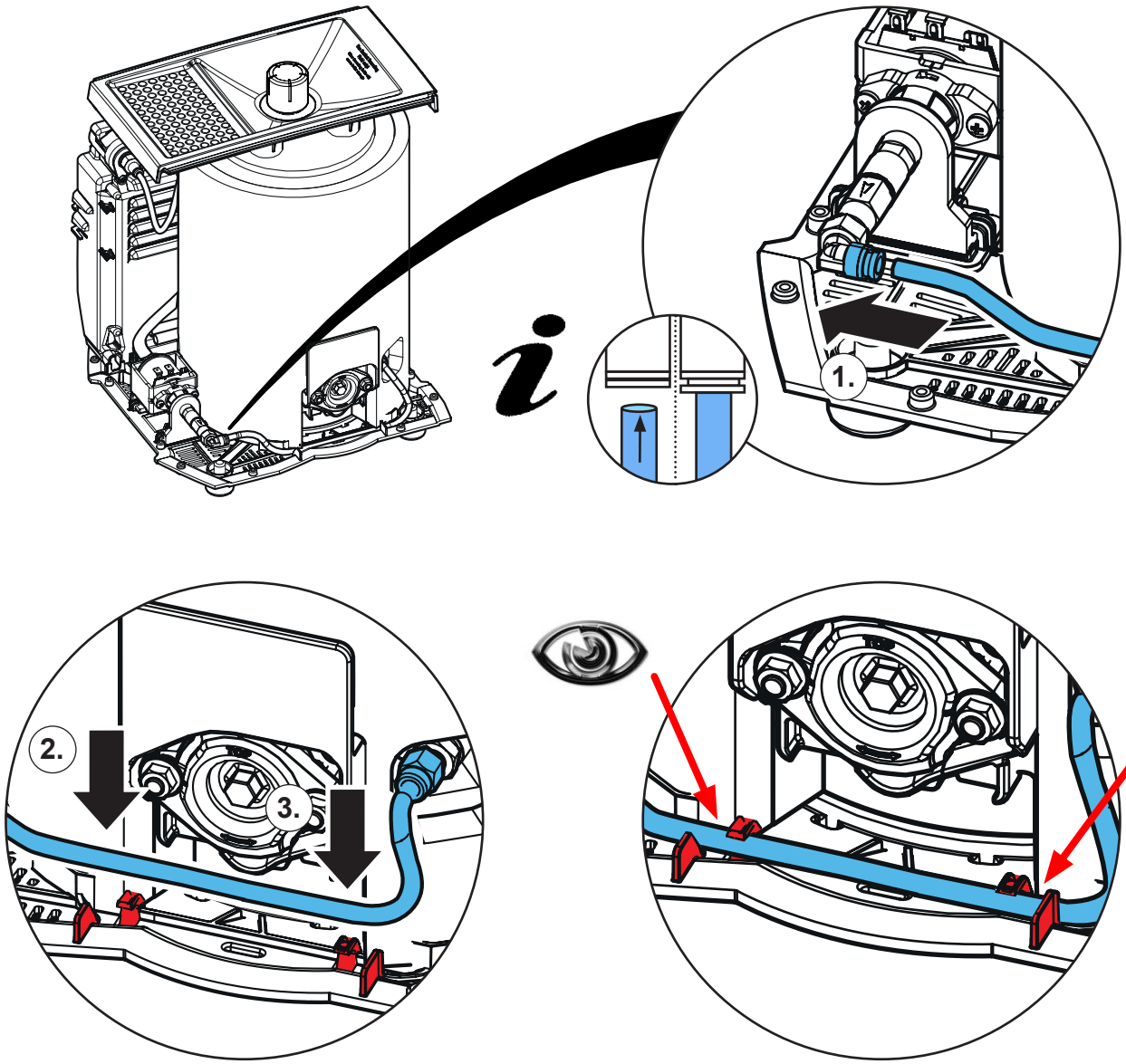

24.

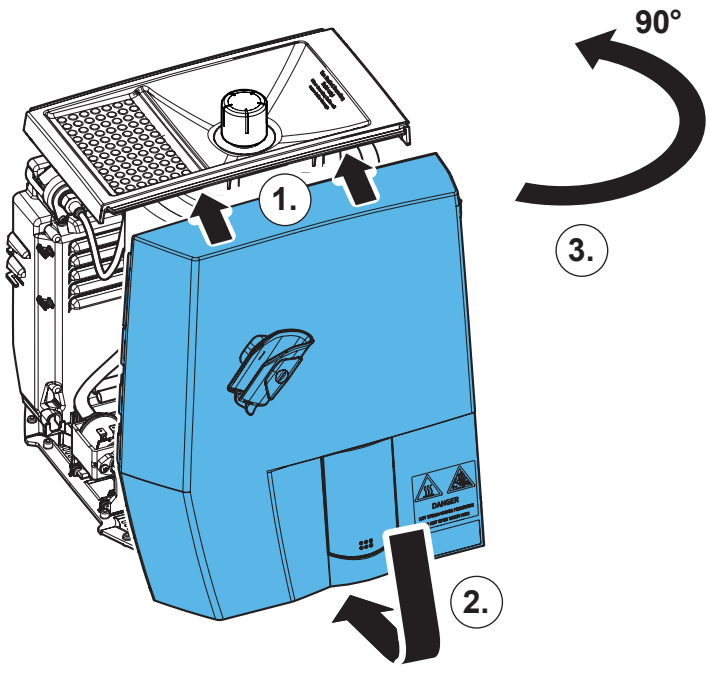

25.

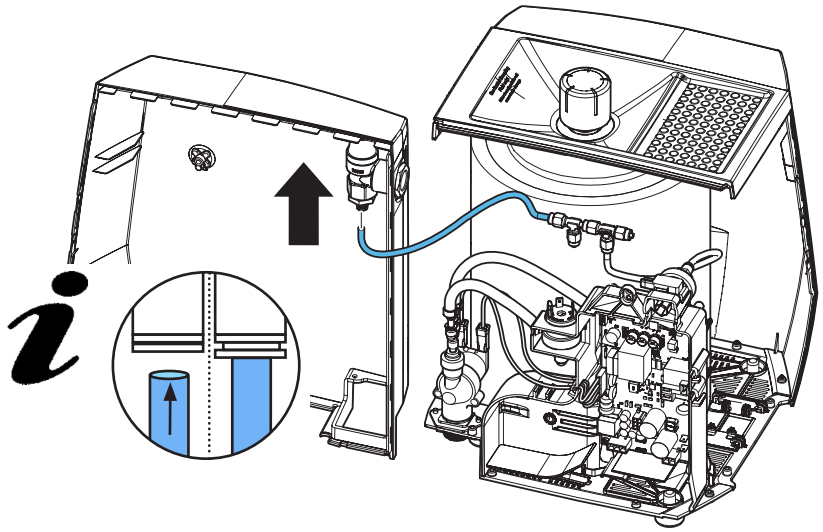

26.

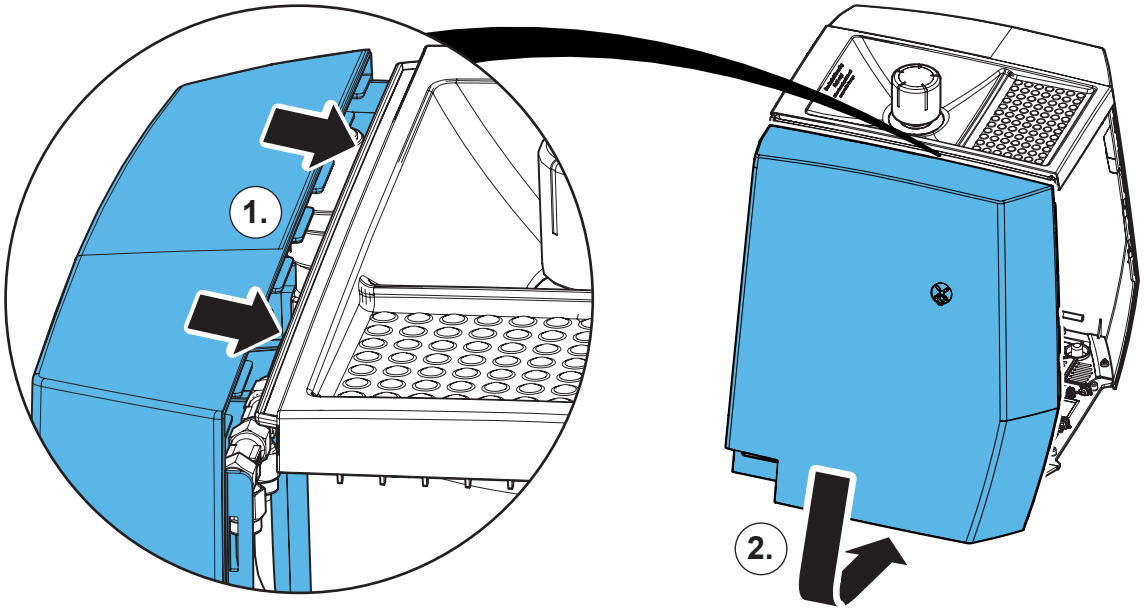

27.

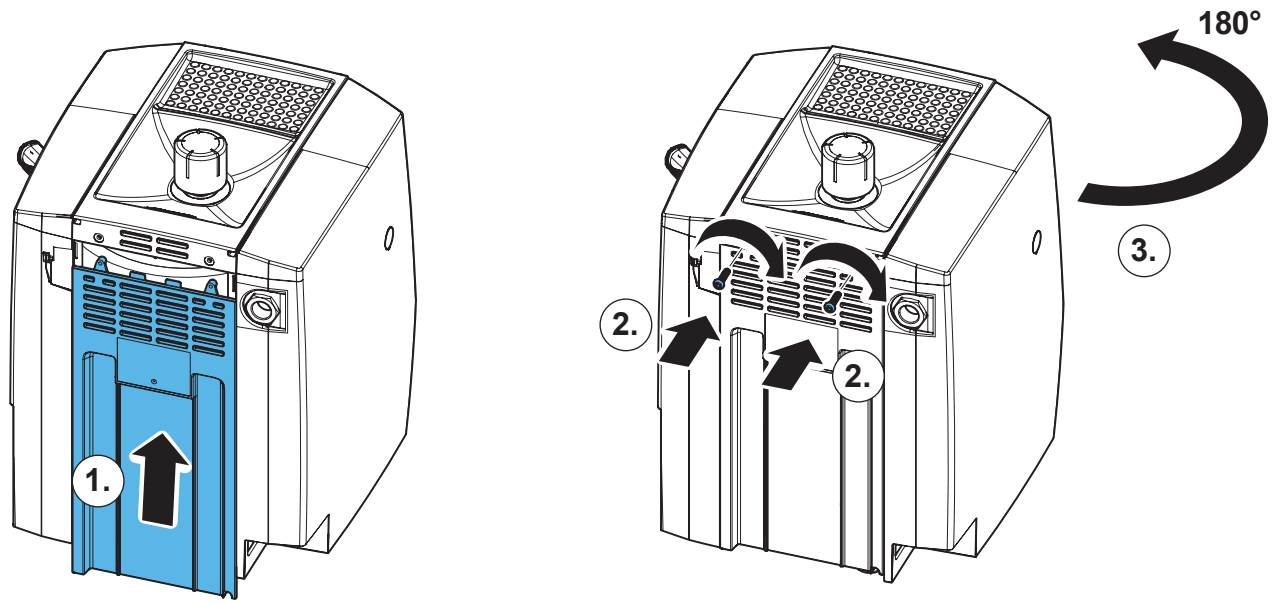

28.

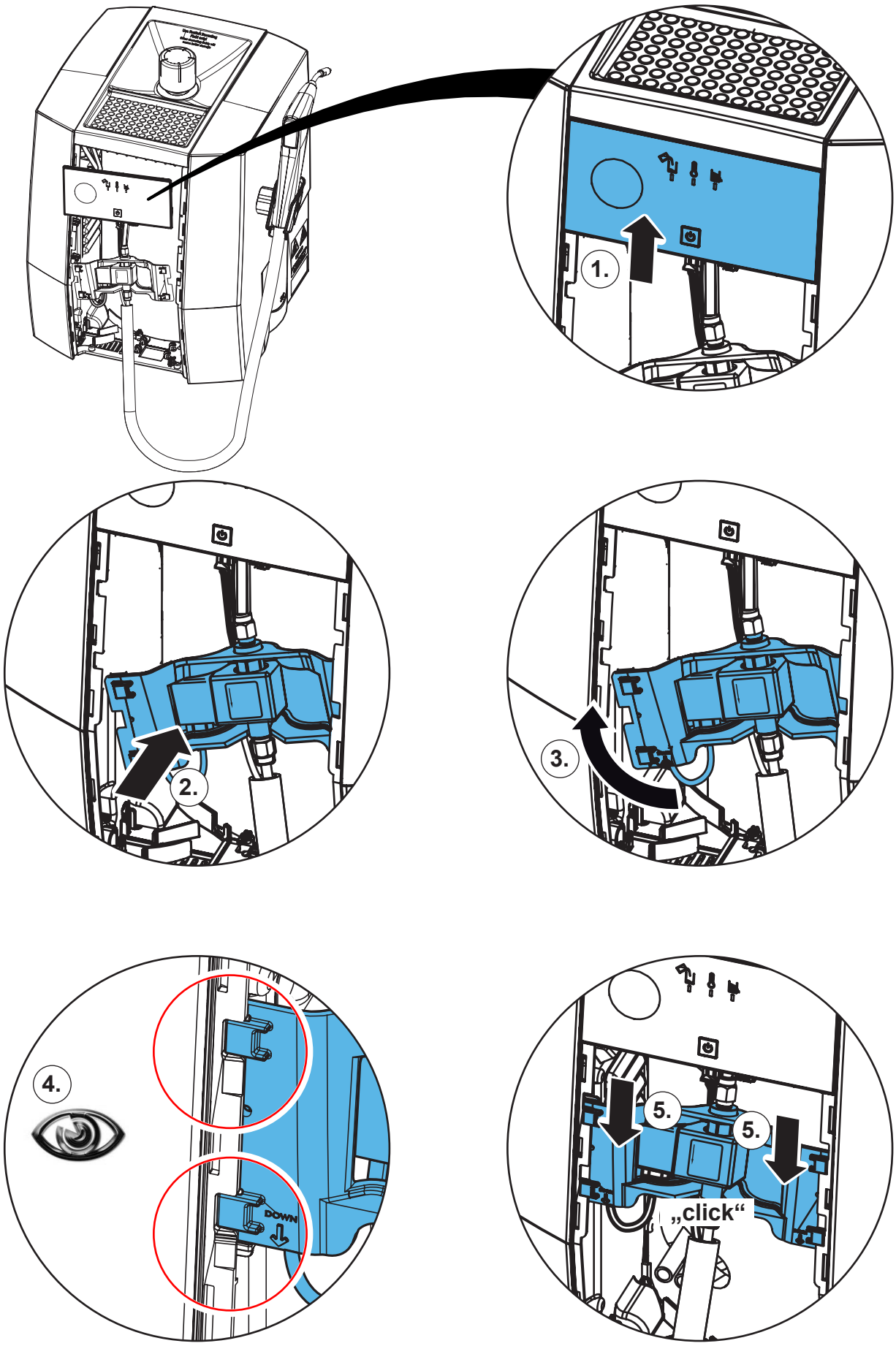

29.

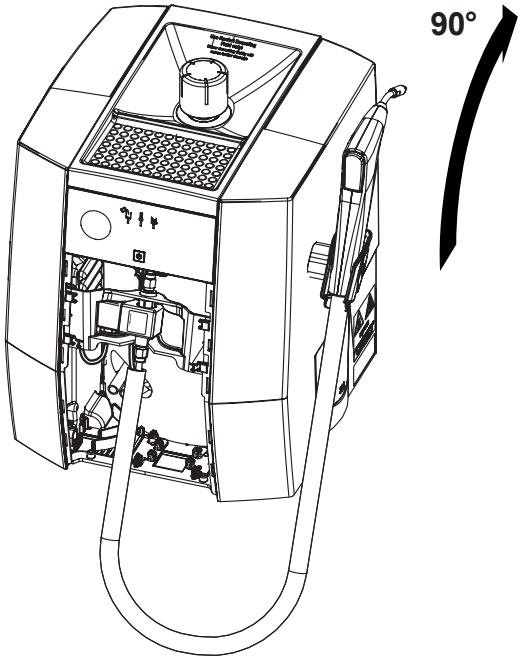

30.

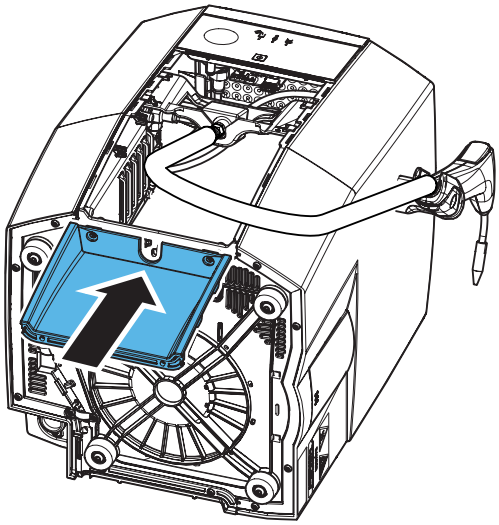

31.

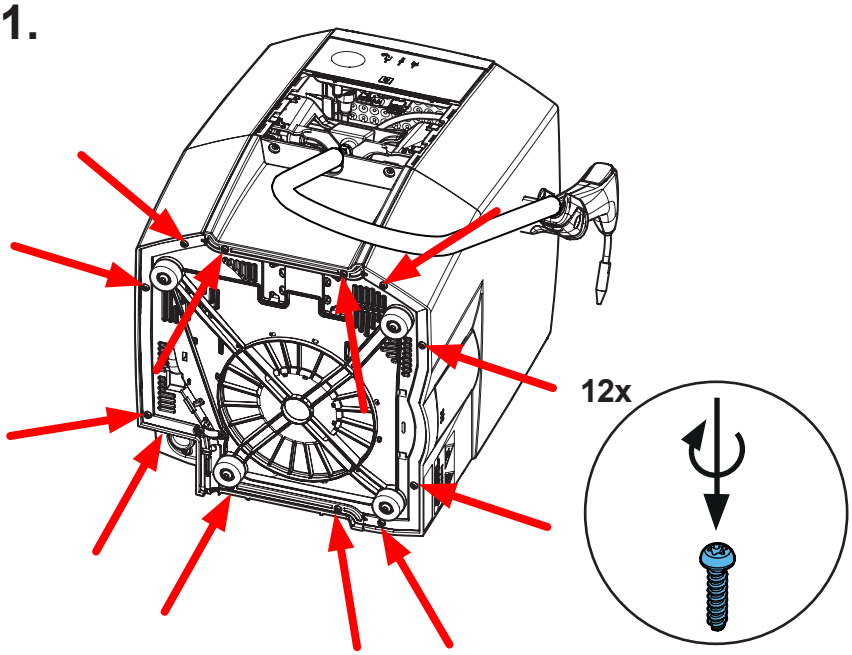

32.

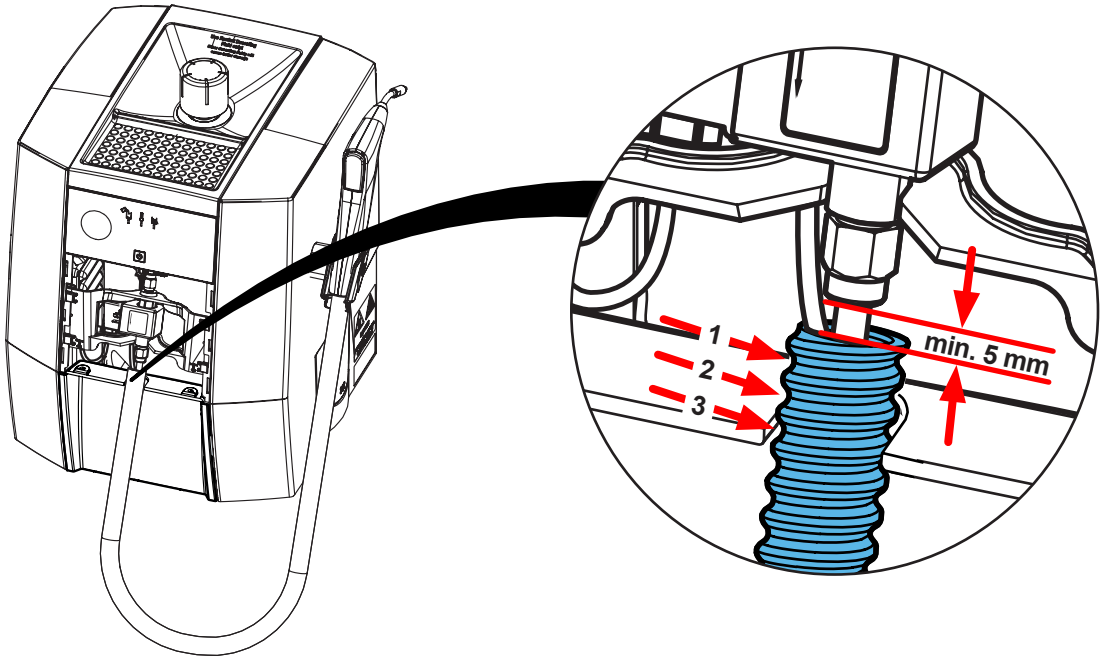

33.

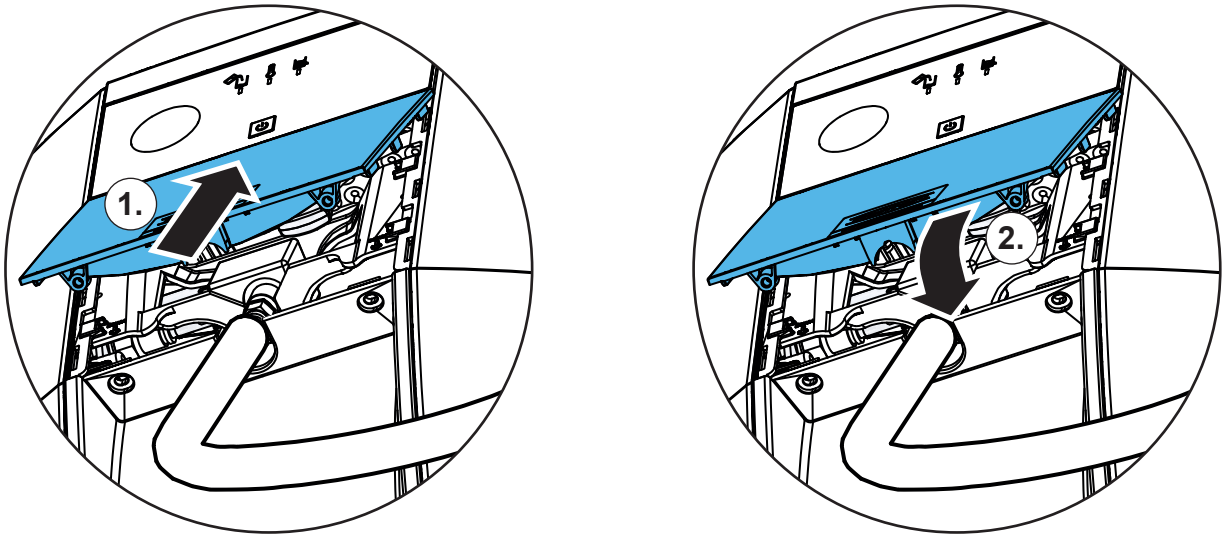

34.

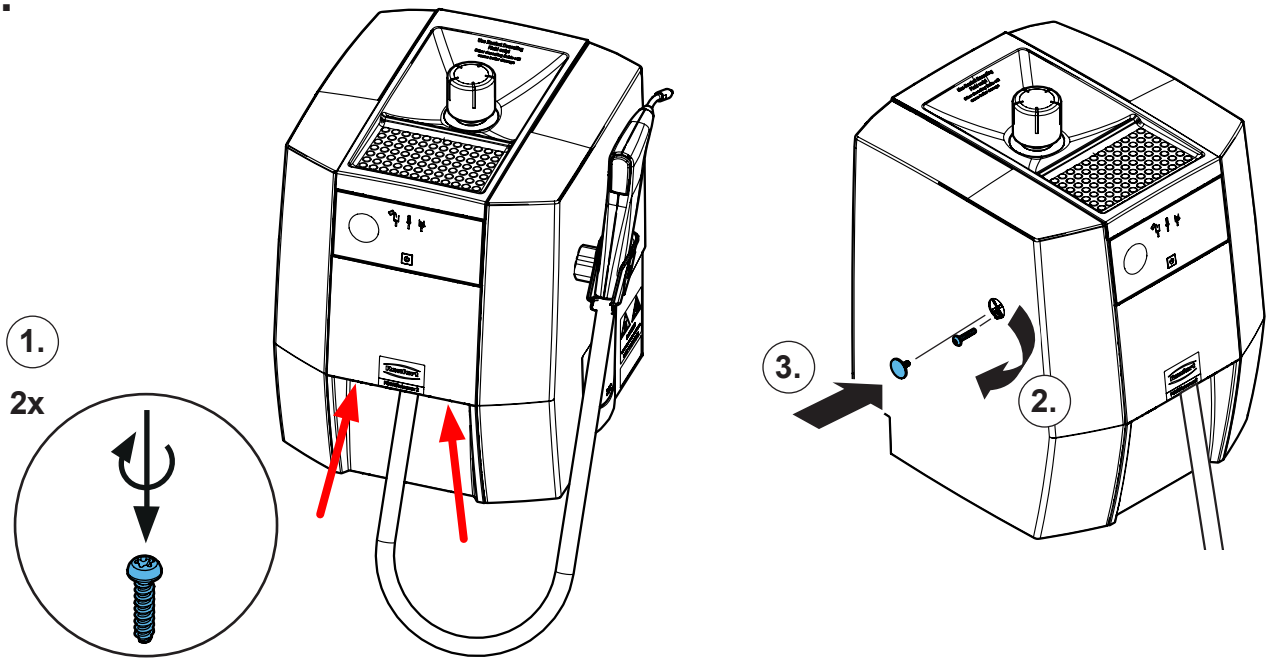



Schutzleiterprüfung durchführen: siehe am Ende der „Service Instructions“.
Performing the protective conductor test: see at the end of the “Service instructions”.
Pour vérifier le conducteur de protection: voir à la fin des “Instructions de service”.
Per la verifica del conduttore di terra: vedere alla fine delle “Istruzioni di servizio”.
Realizar la prueba del conductor de protección: véase al final de las “Instrucciones de servicio”.
Выполнить проверку защитного провода: см. в конце „Инструкции по обслуживанию“.



Renfert

making work easy

Montageanleitung • Assembly Instruction • Instruction d'installation Istruzioni l'istallazione • Instrucciones de montaje • Руководство по монтажу

9000 30258

Temperatursicherung Kessel • Boiler temperature fuse • Thermostat de la chaudière • Protezione temperatura della caldaia • Control de temperatura de la caldera • Термопредохранитель котла

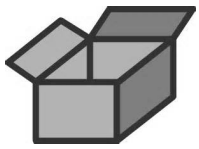

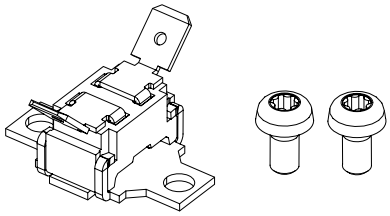





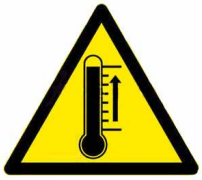



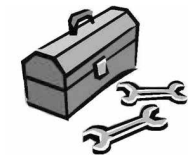

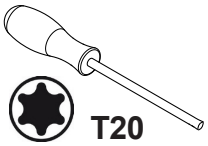

1.

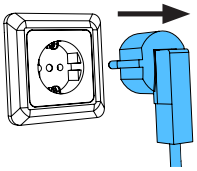

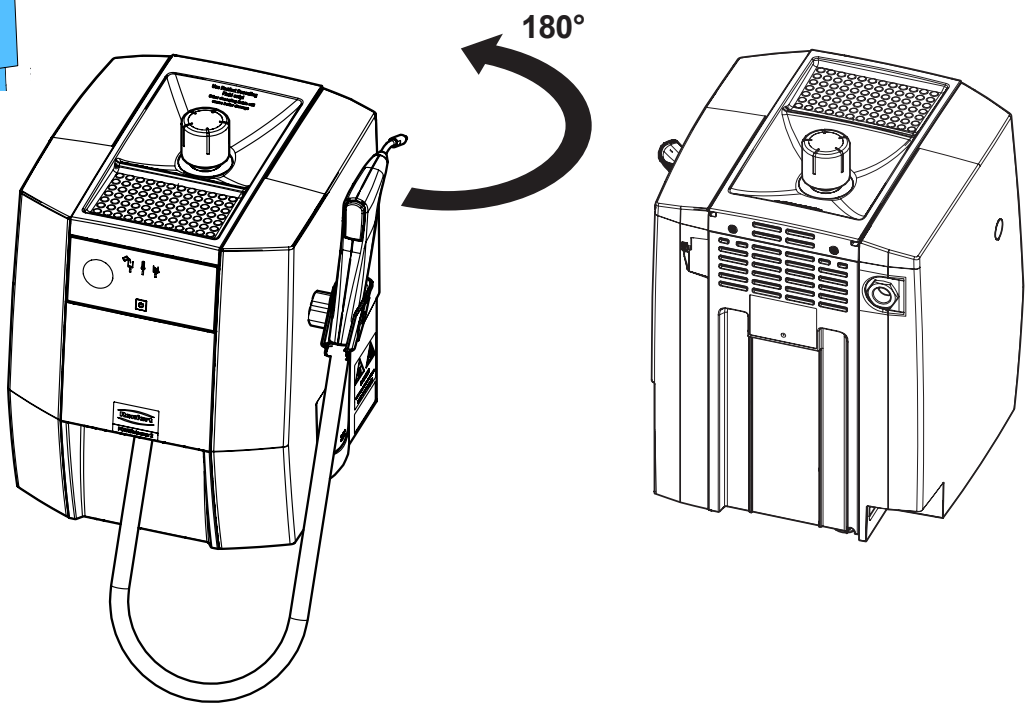

21-6925 20102025

2.

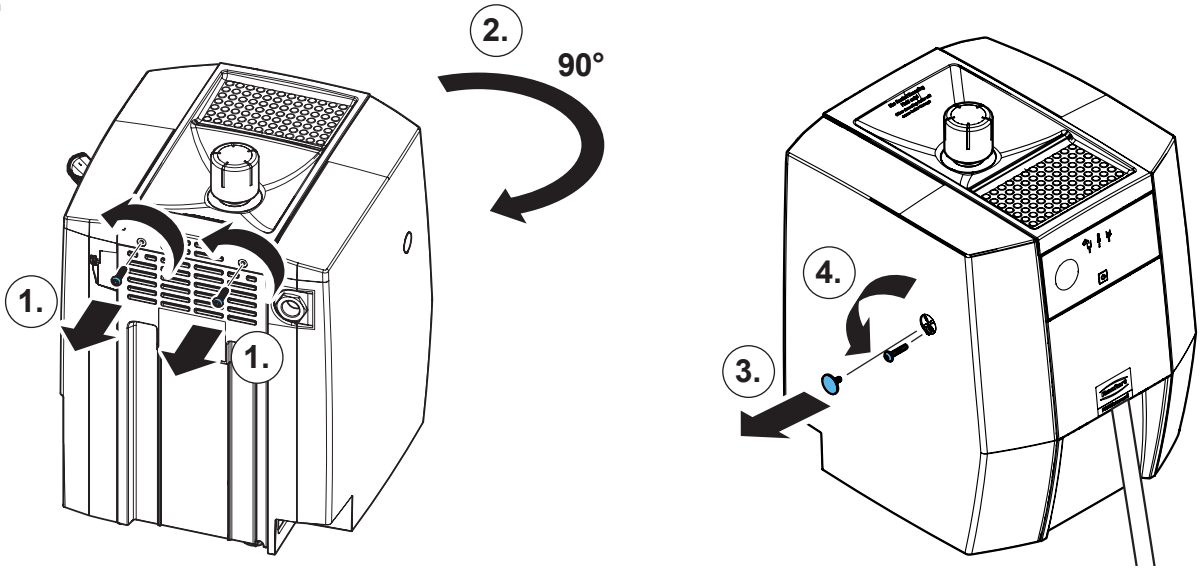

3.

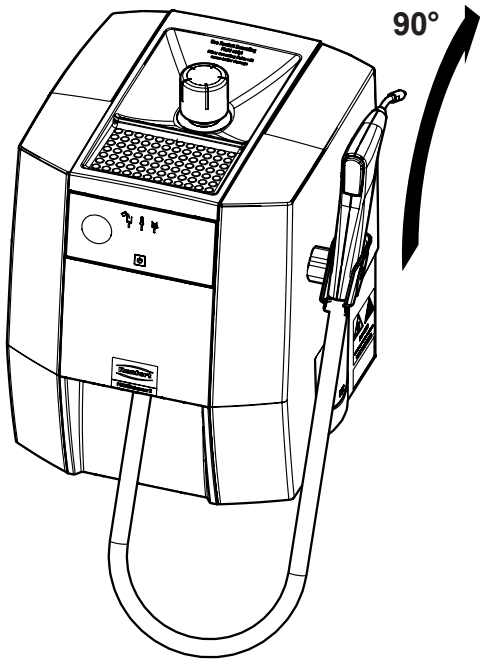

4.

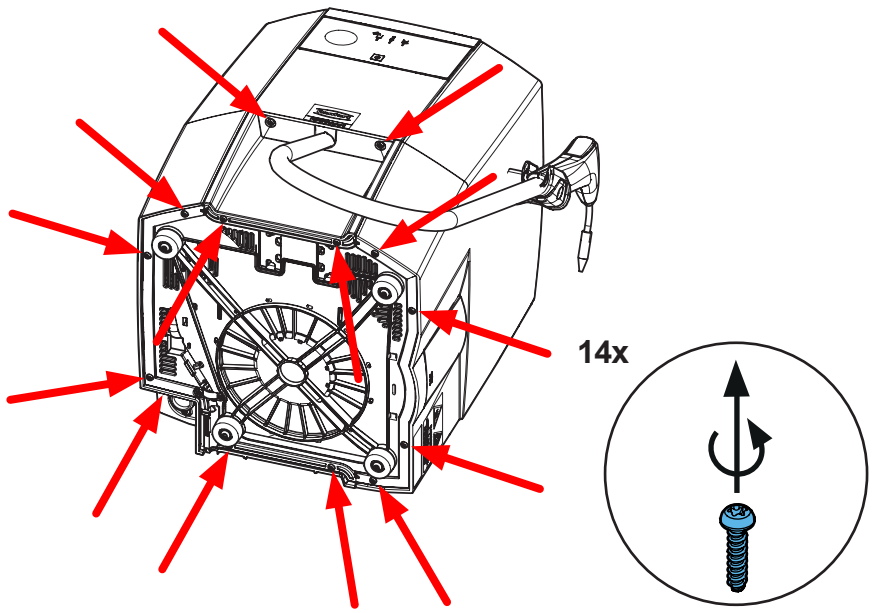

5.

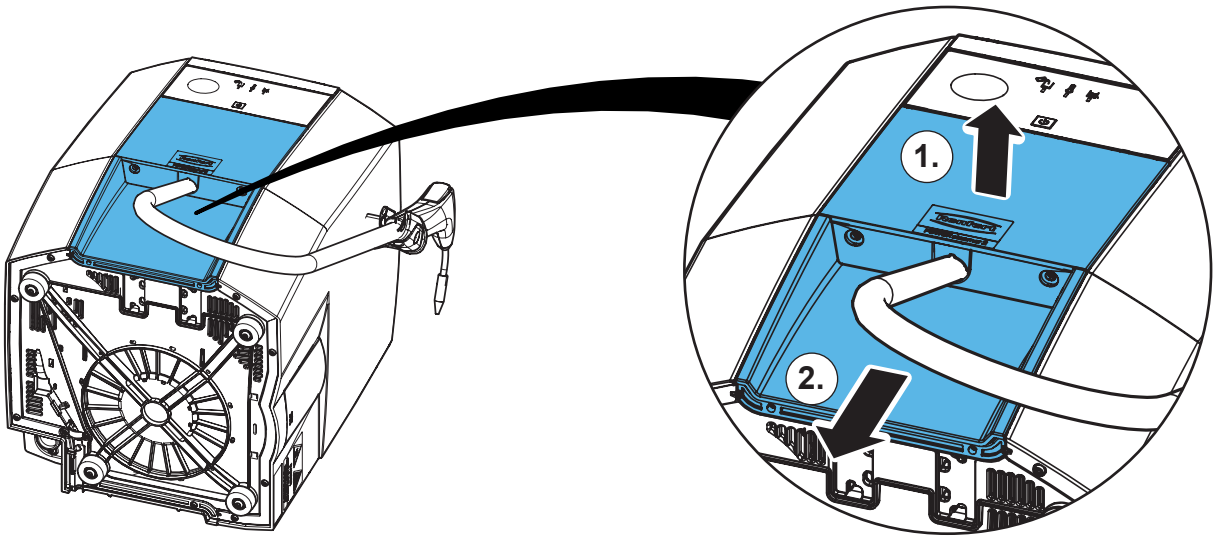

6.

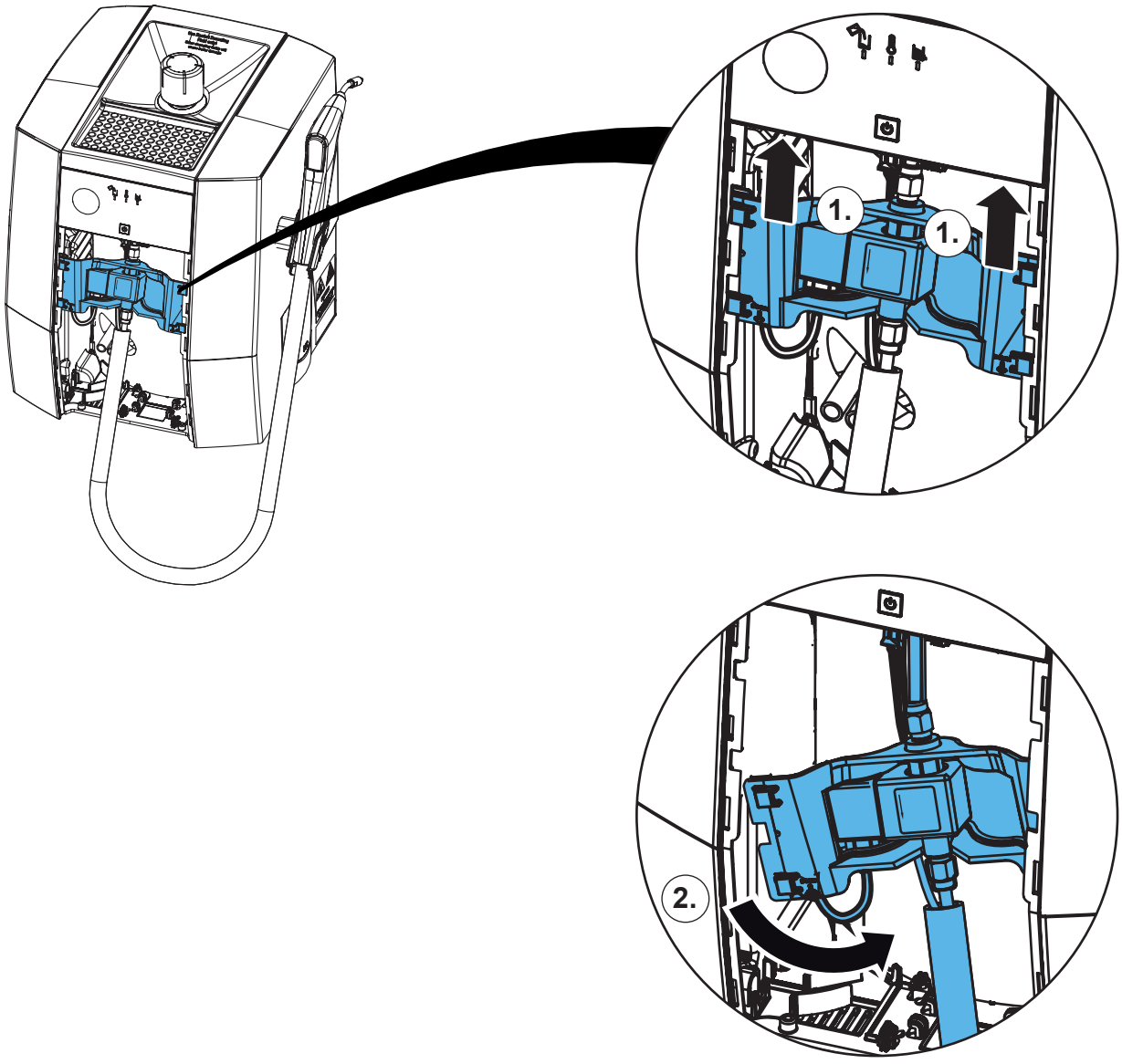

7.

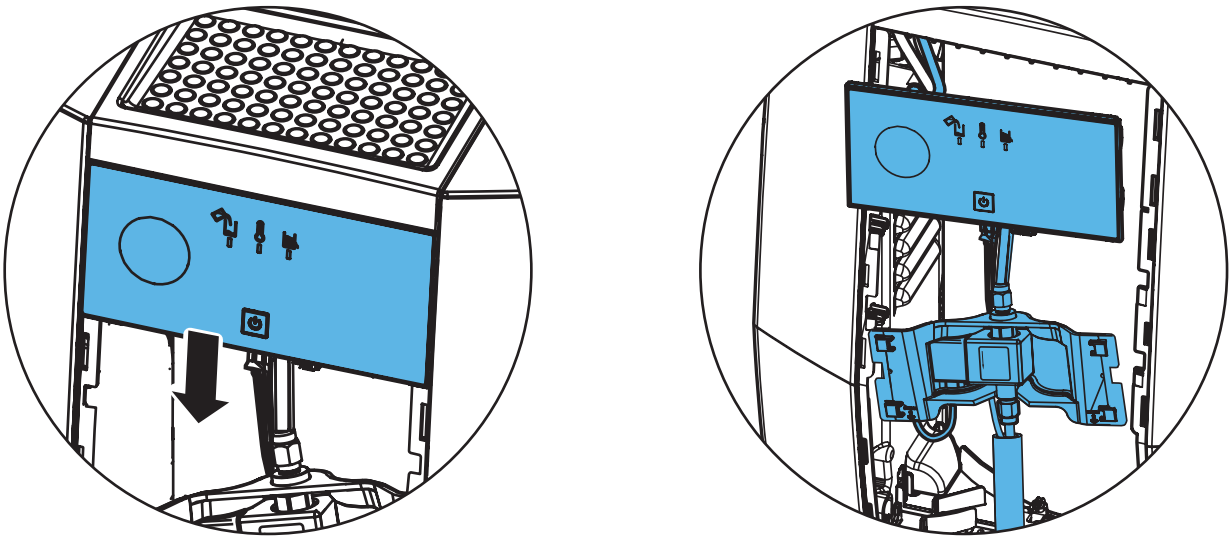

8.

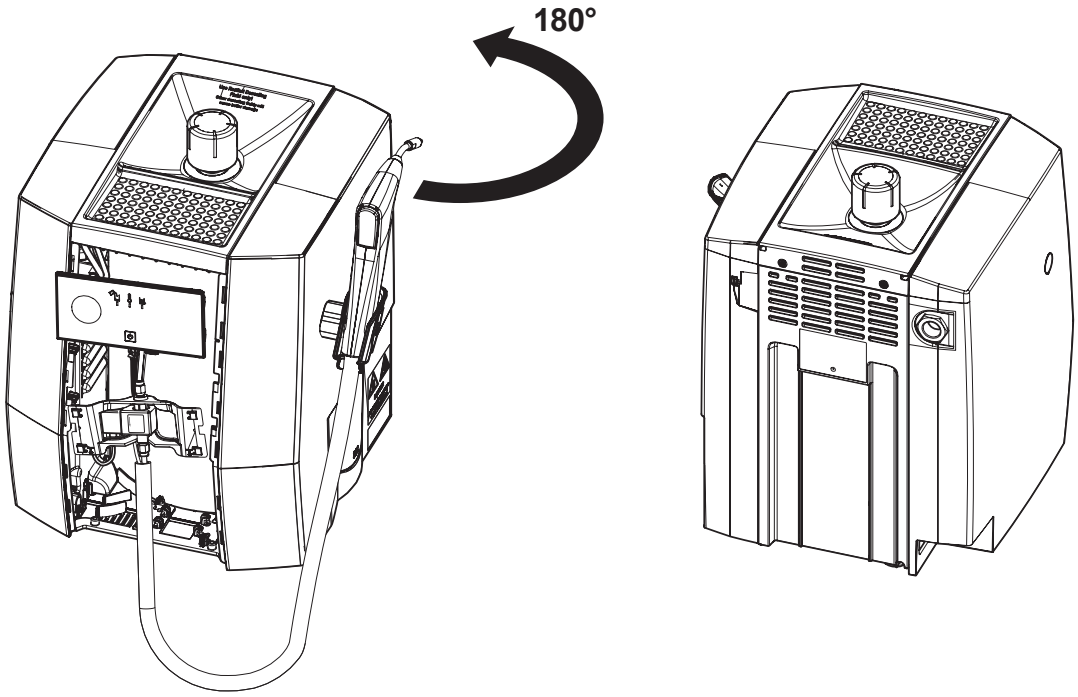

9.

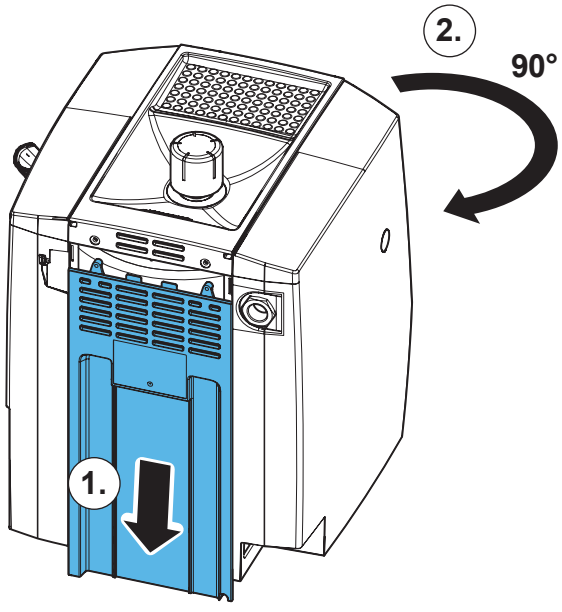

10.

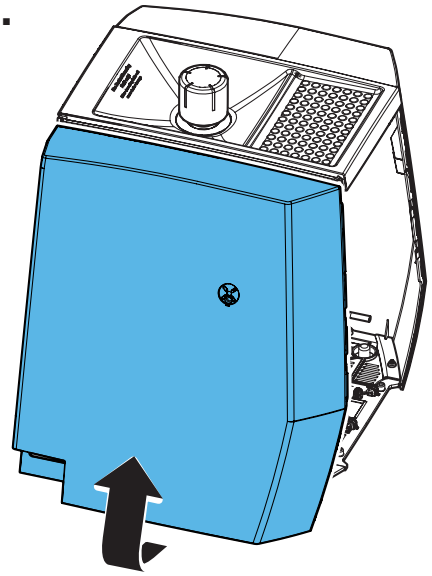

11.

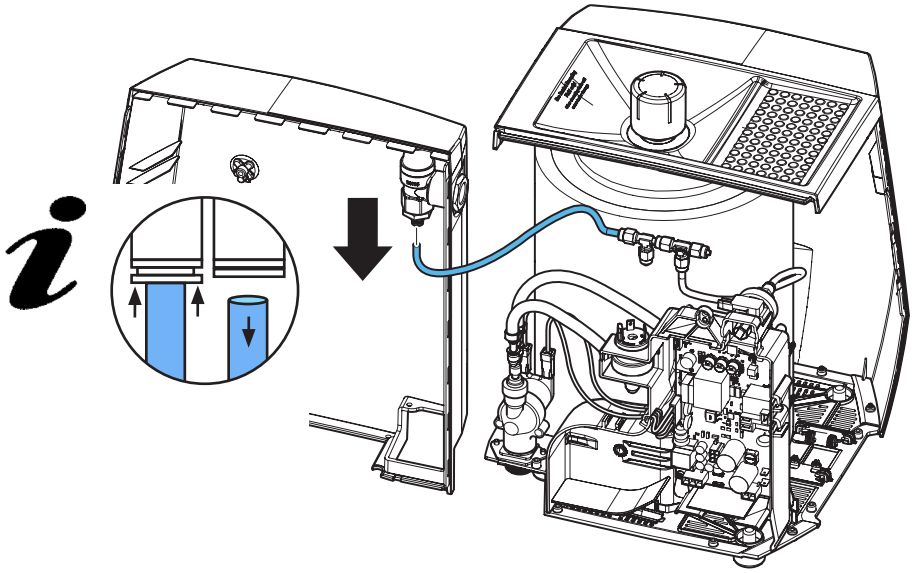

12.

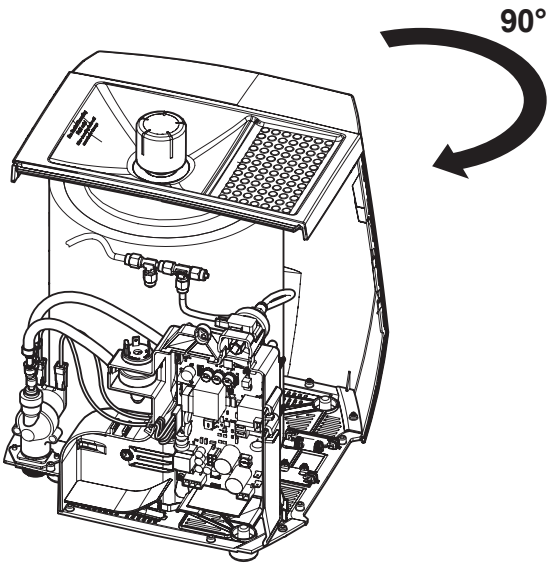

13.

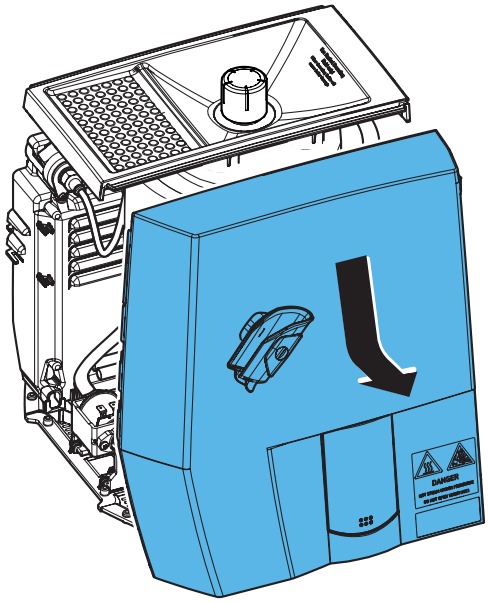

14.

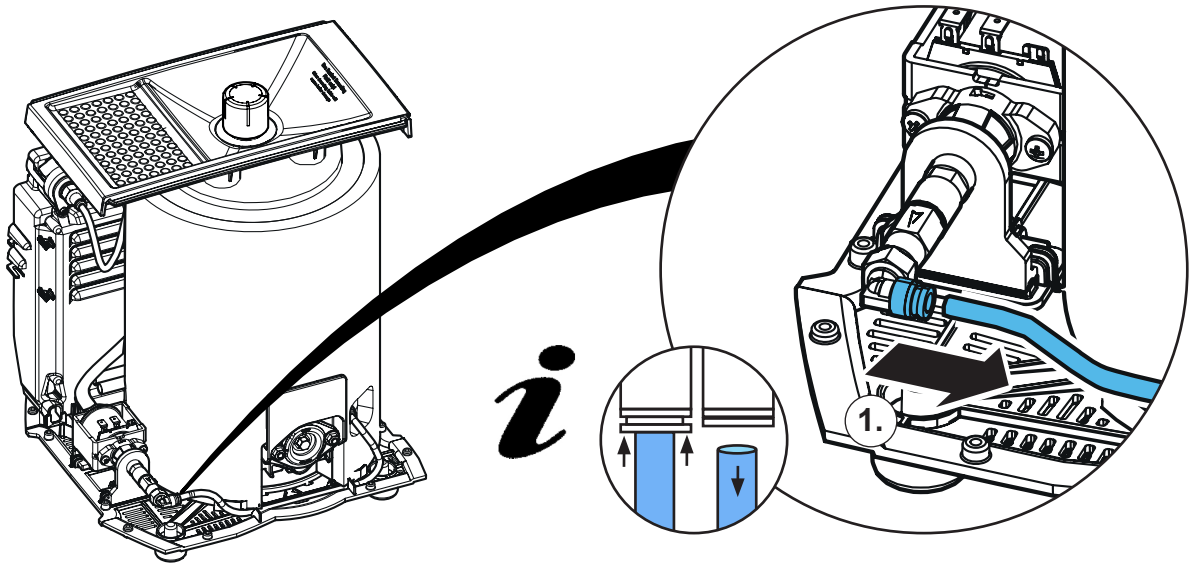

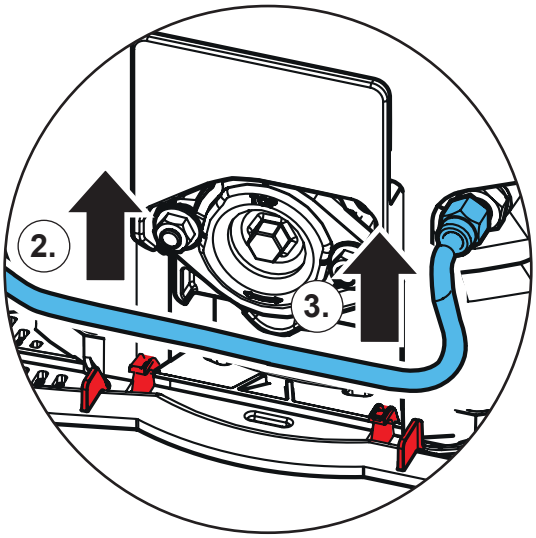

15.

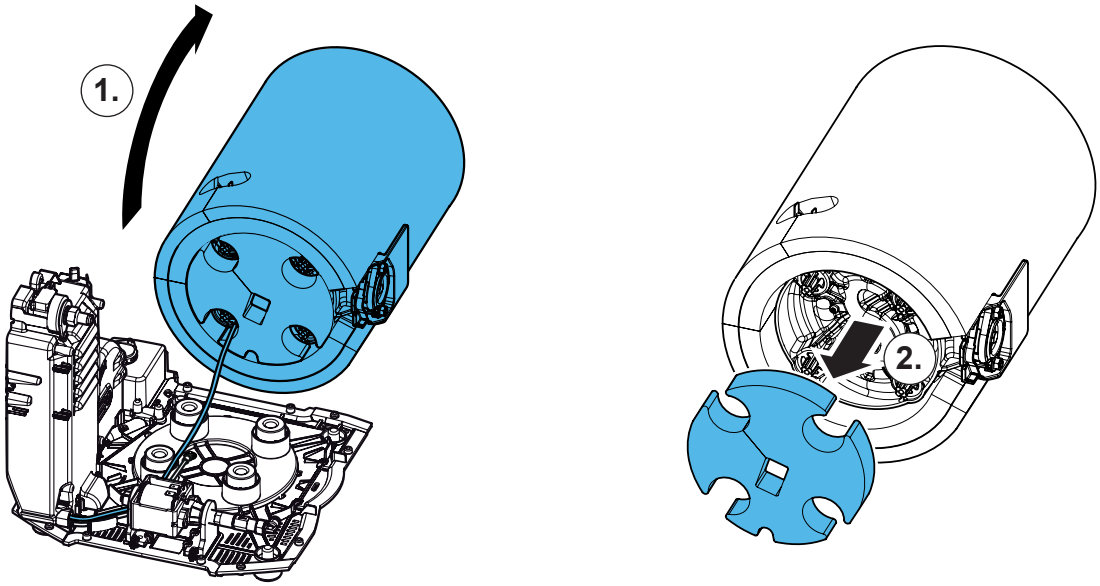

16.

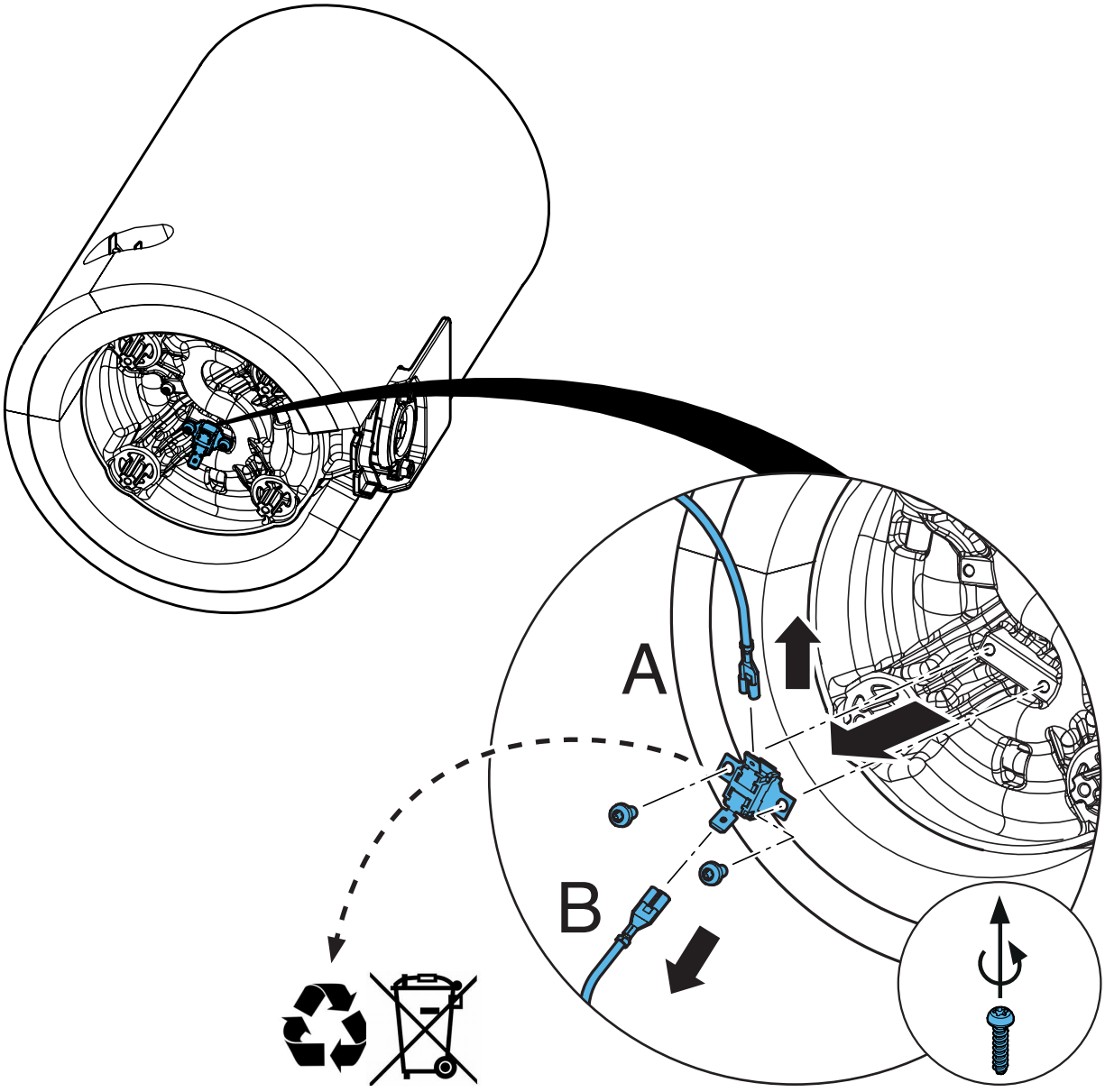

17.

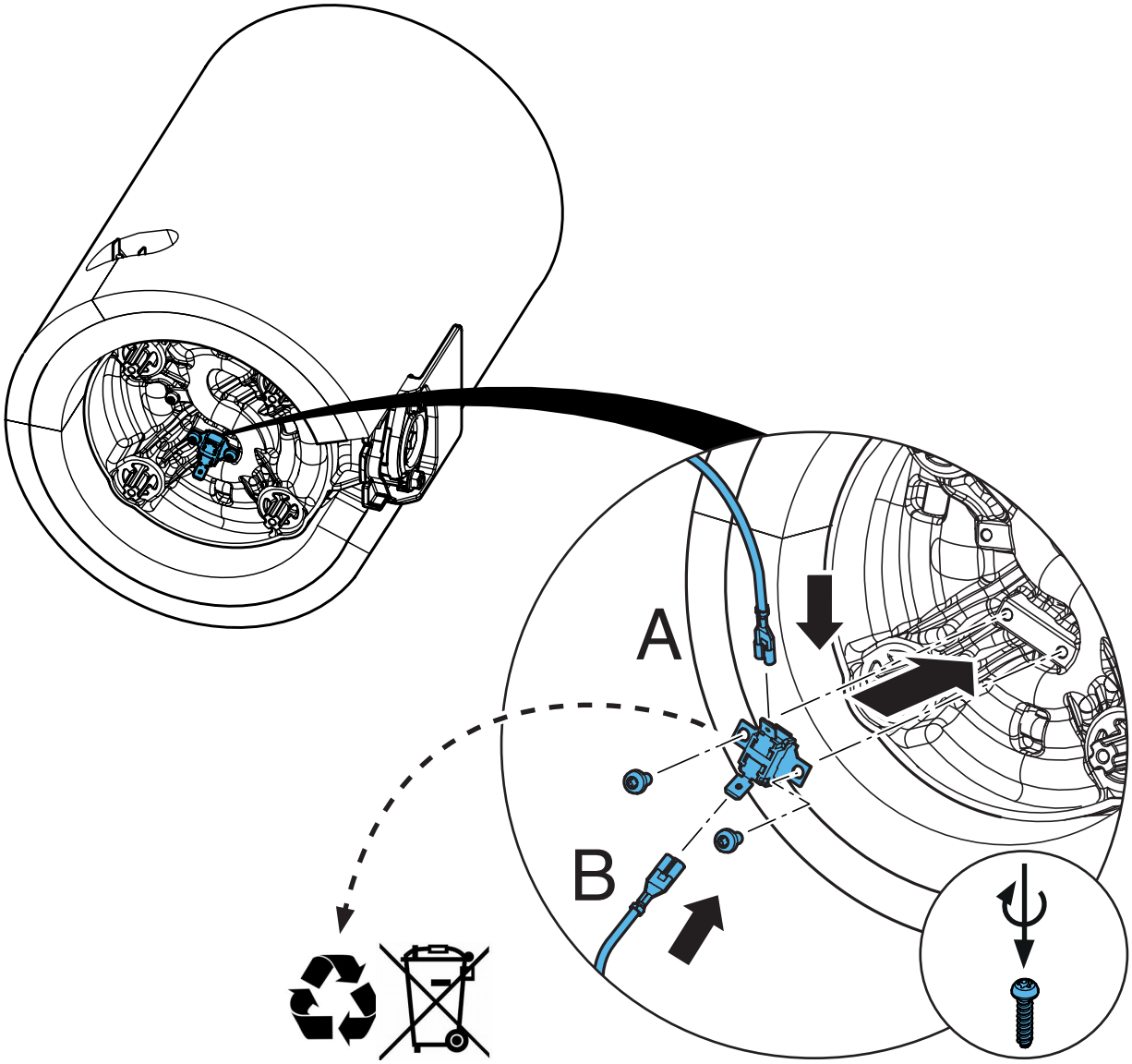

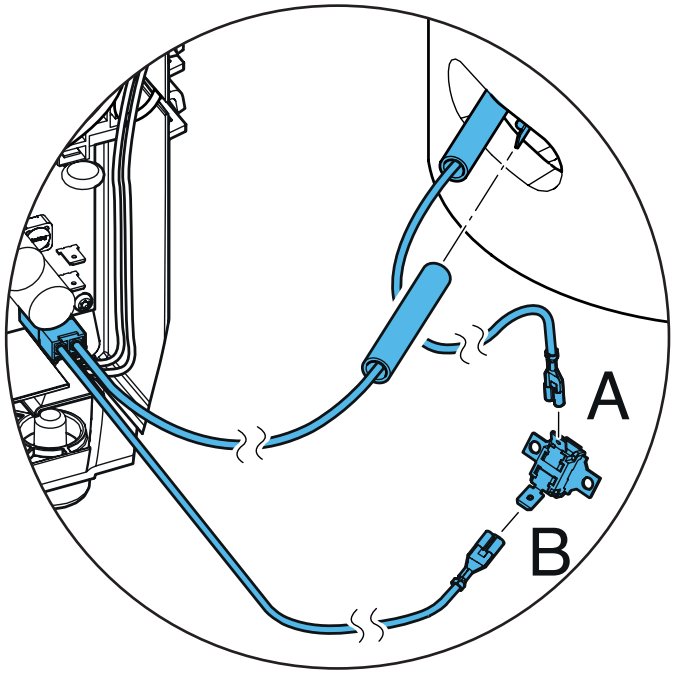

18.

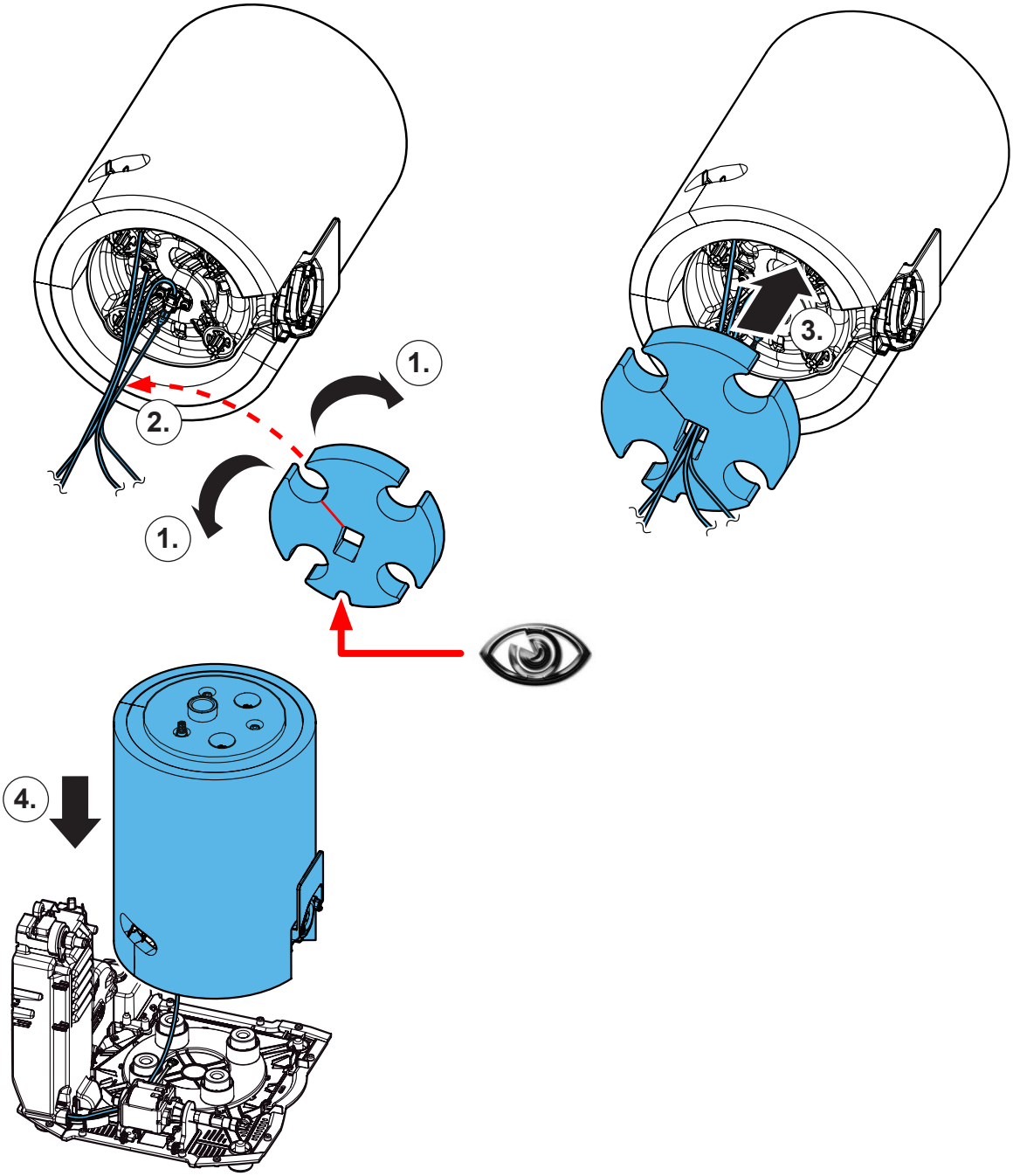

19.

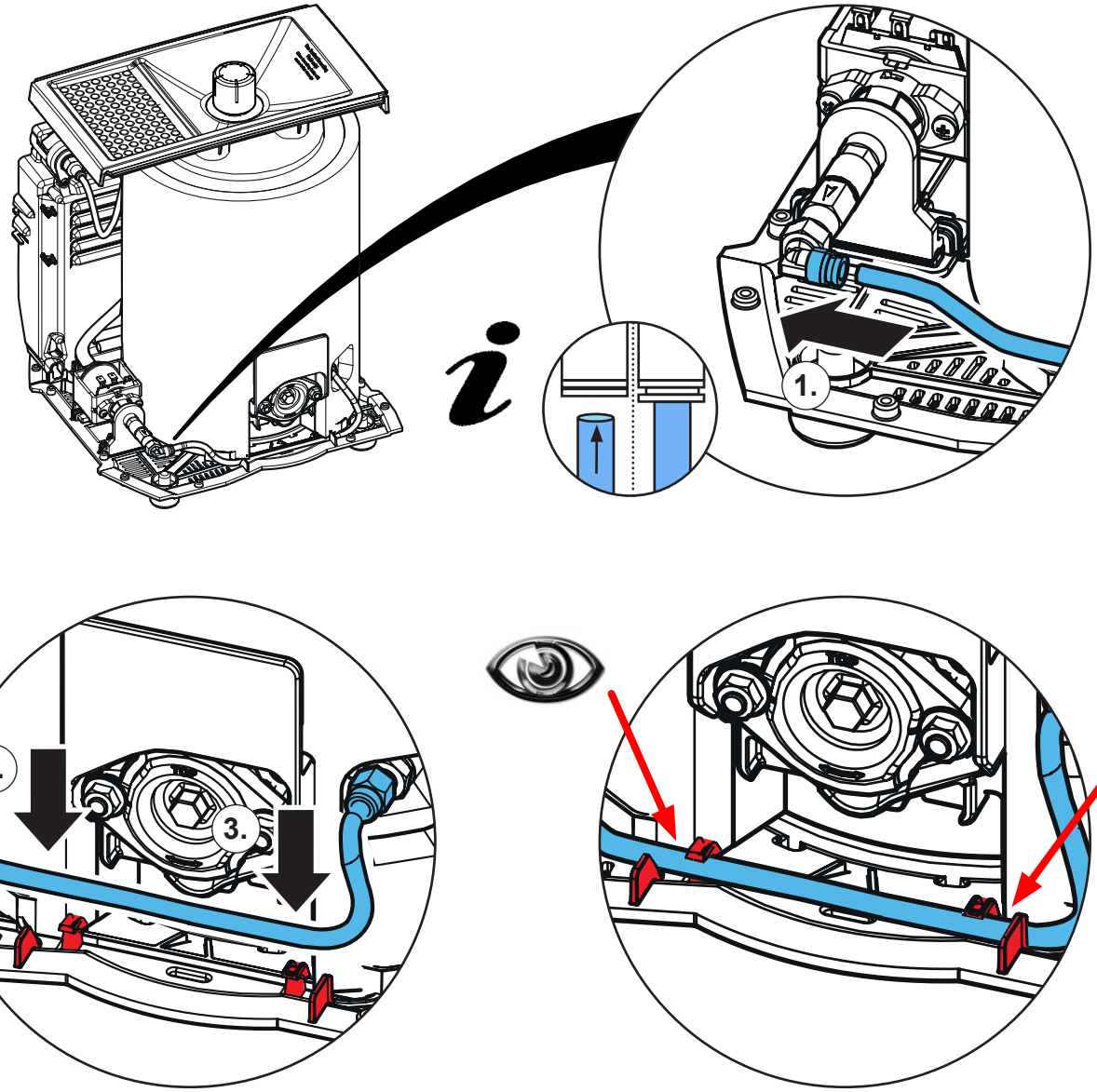

20.

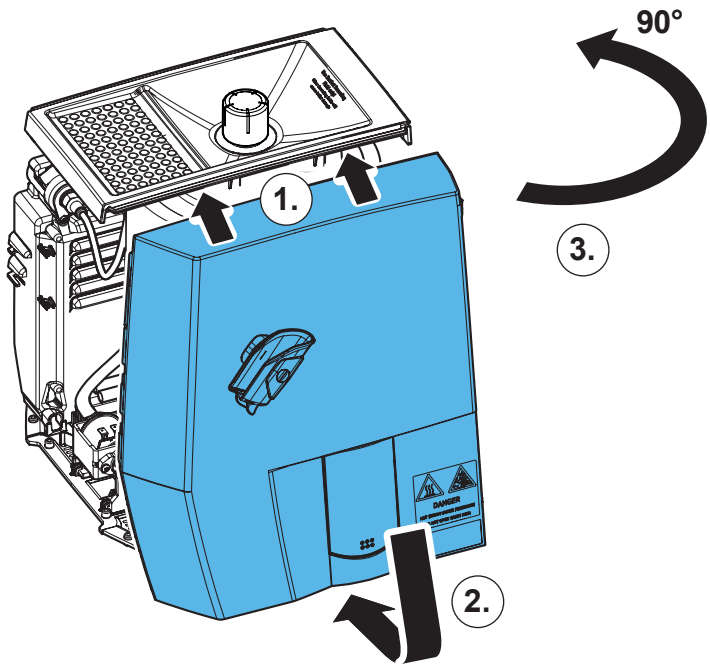

21.

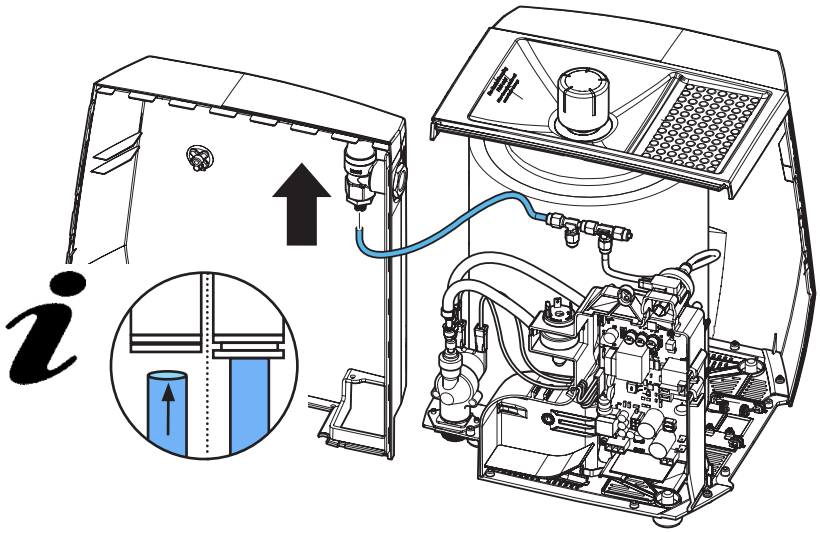

22.

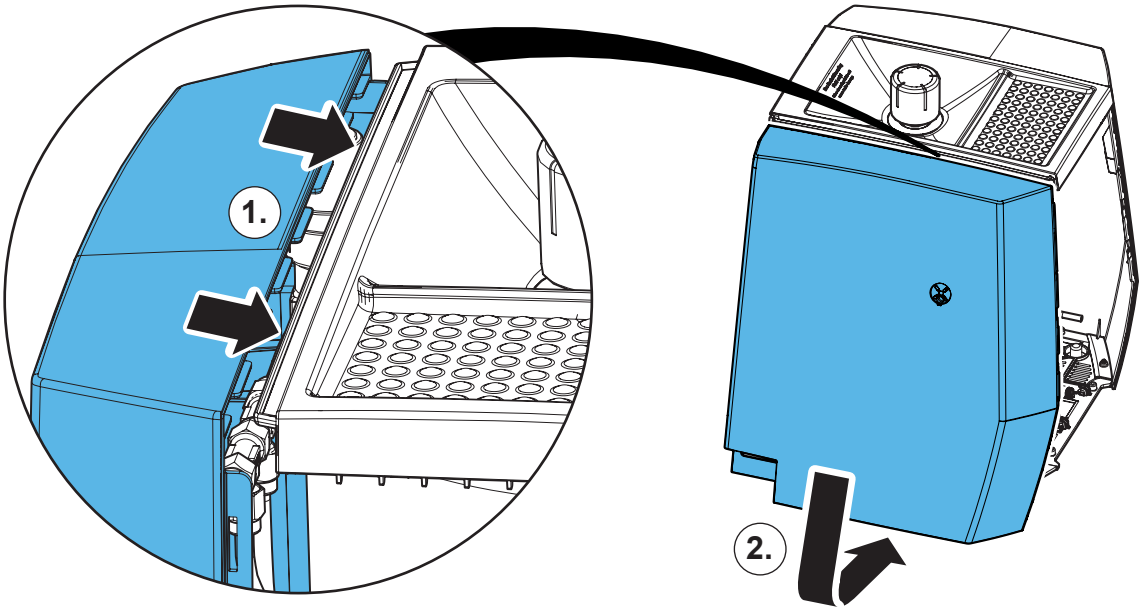

23.

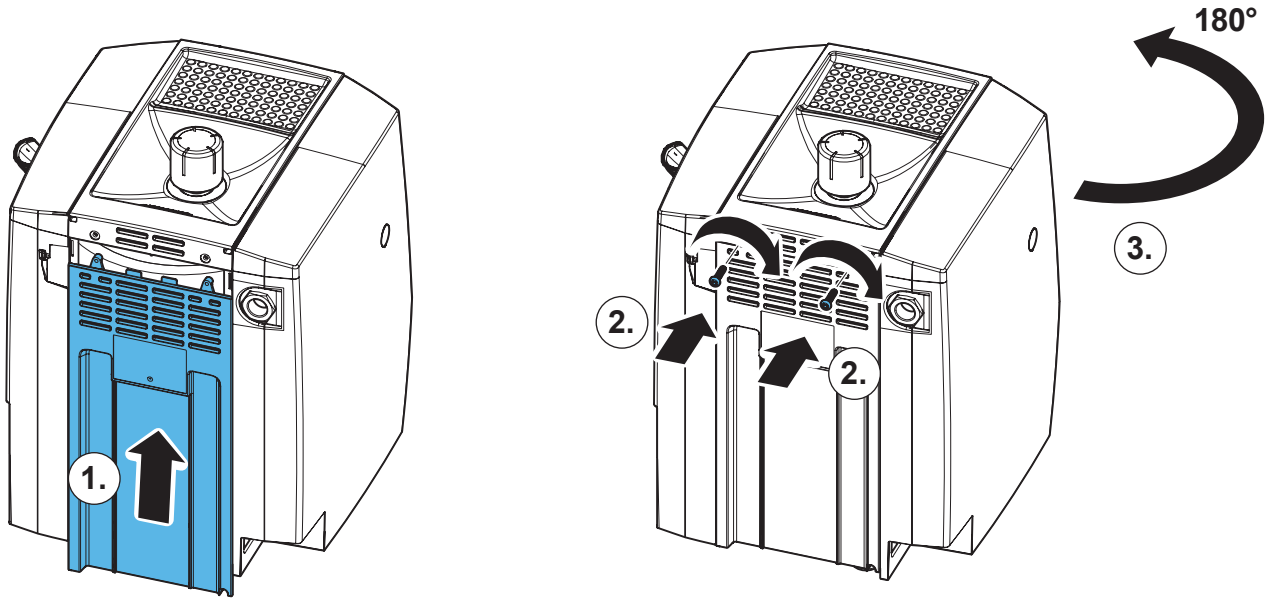

24.

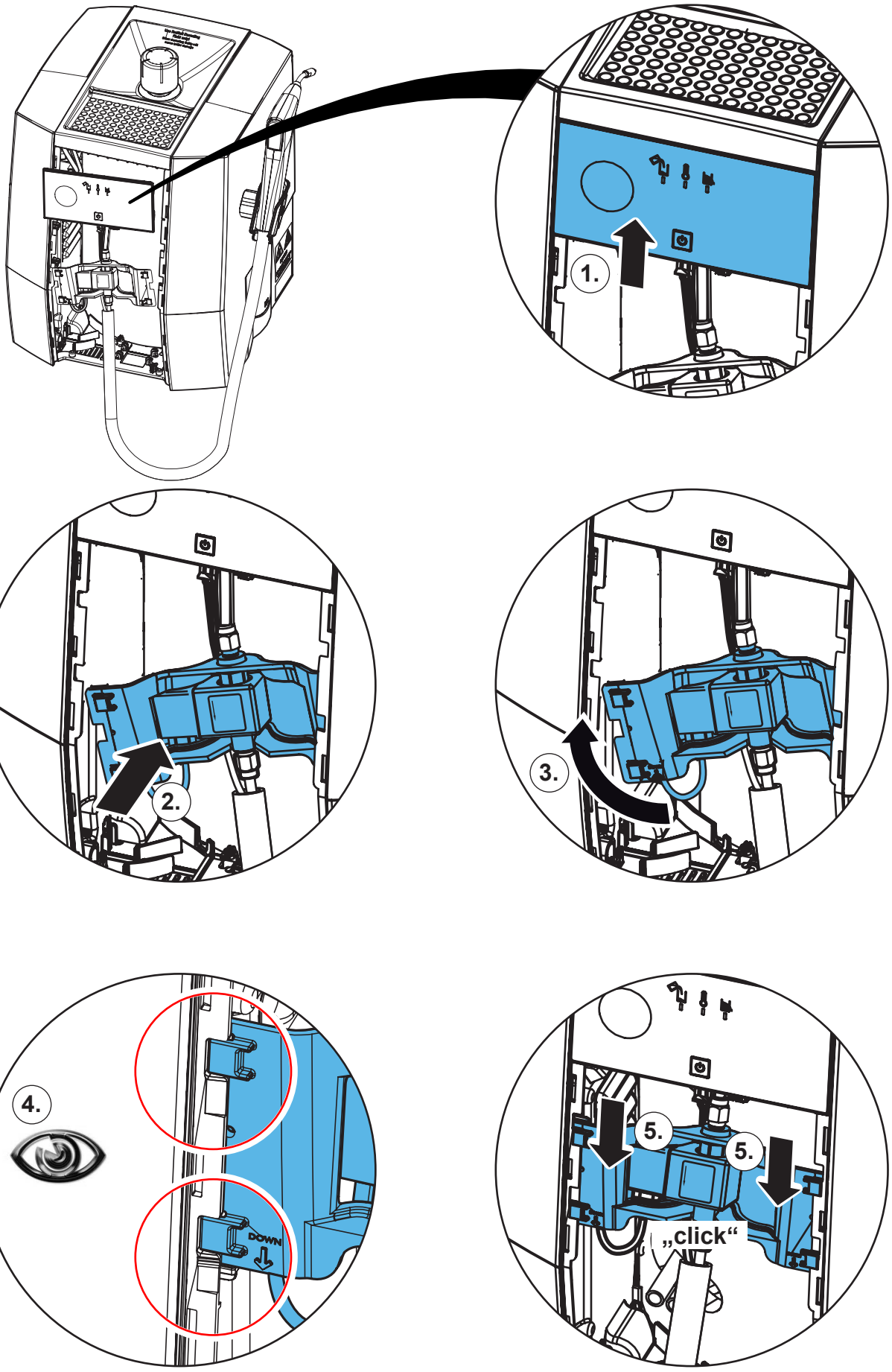

25.

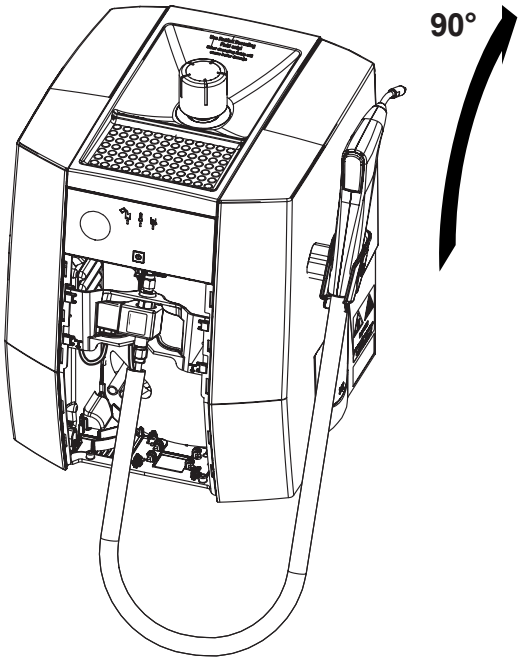

26.

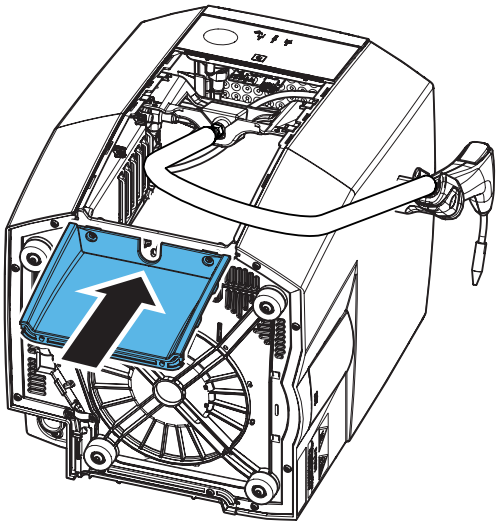

27.

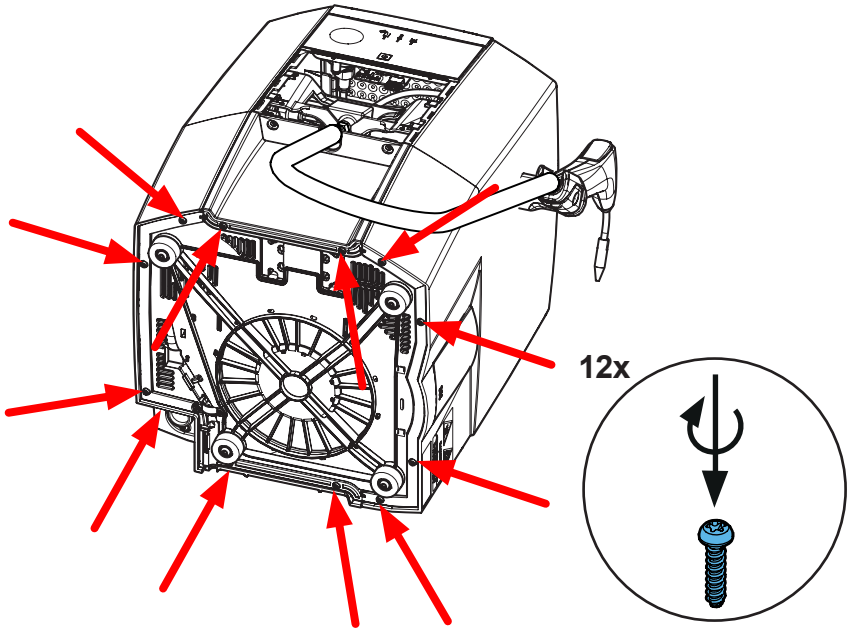

28.

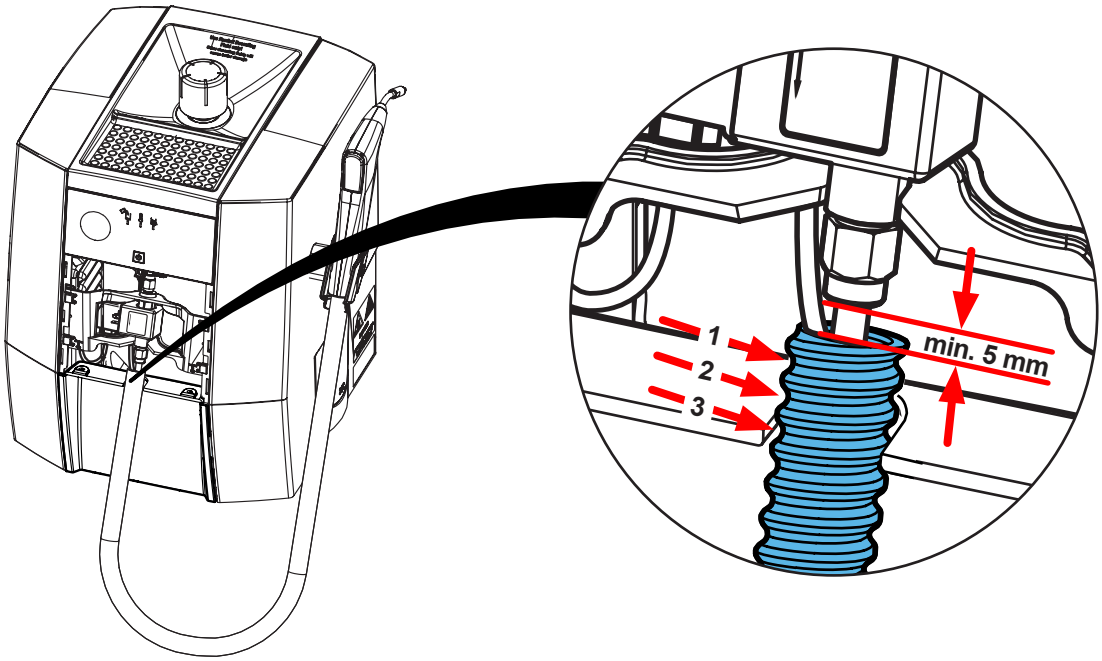

29.

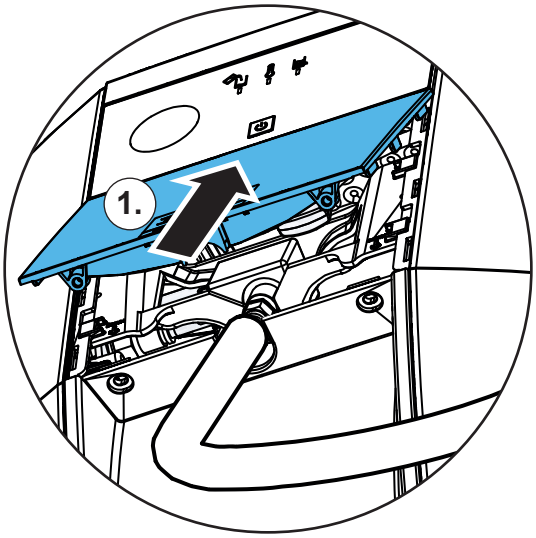

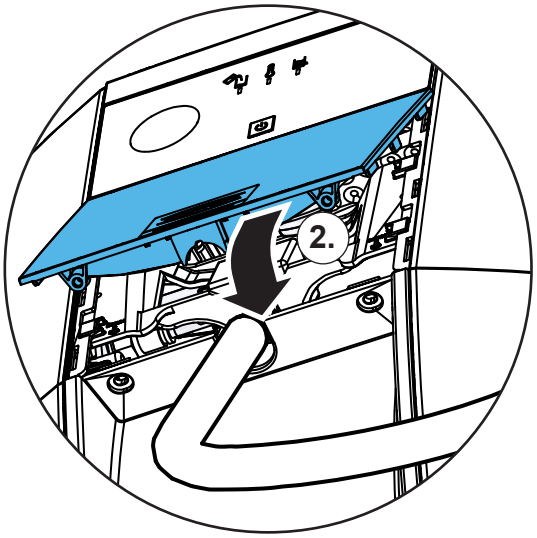

30.

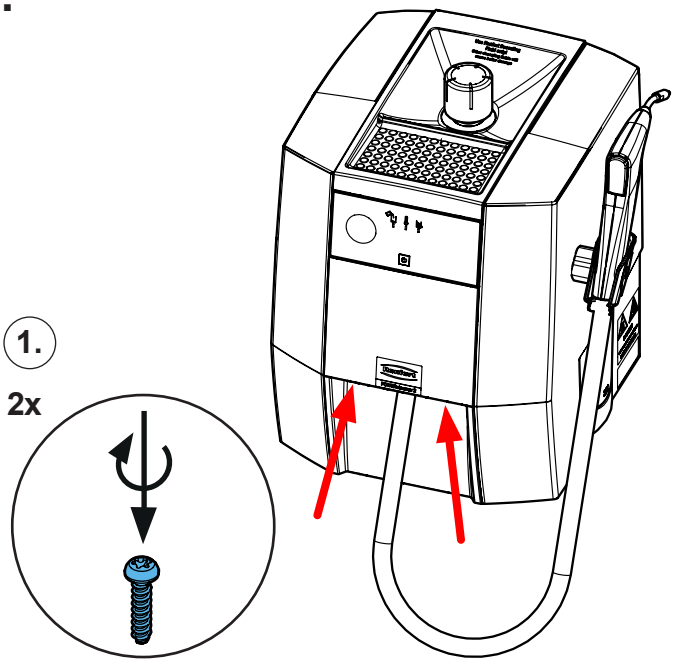

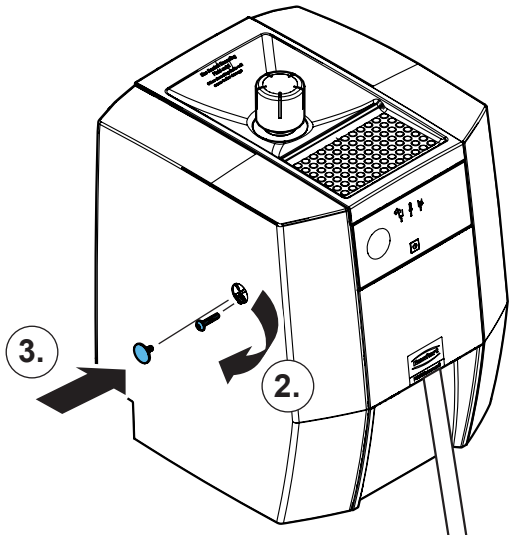



Schutzleiterprüfung durchführen: siehe am Ende der „Service Instructions“.
Performing the protective conductor test: see at the end of the “Service instructions”.
Pour vérifier le conducteur de protection: voir à la fin des “Instructions de service”.
Per la verifica del conduttore di terra: vedere alla fine delle “Istruzioni di servizio”.
Realizar la prueba del conductor de protección: véase al final de las “Instrucciones de servicio”.
Выполнить проверку защитного провода: см. в конце „Инструкции по обслуживанию“.



Renfert

making work easy

Montageanleitung • Assembly Instruction • Instruction d'installation Istruzioni l'istallazione • Instrucciones de montaje • Руководство по монтажу

90002 1927

Überdruckventil • Pressure relief valve • Pressure relief valve • Valvola di sicurezza • Válvula de alivio de presión • Редукционный клапан

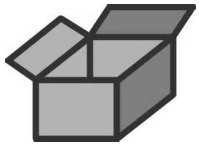

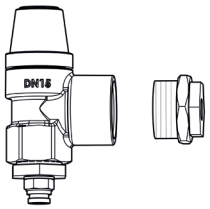





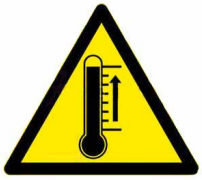



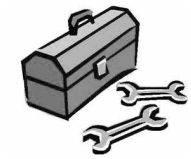

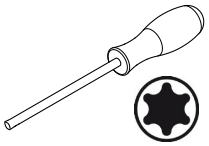

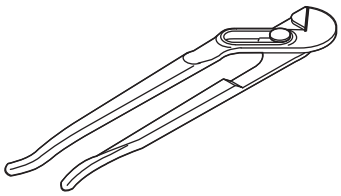

1.

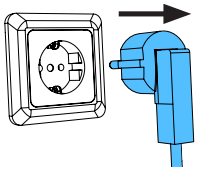

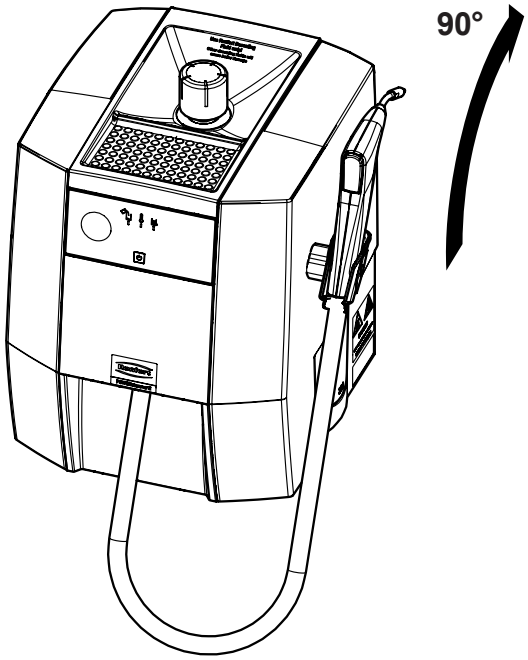

21-6925 07112024

2.

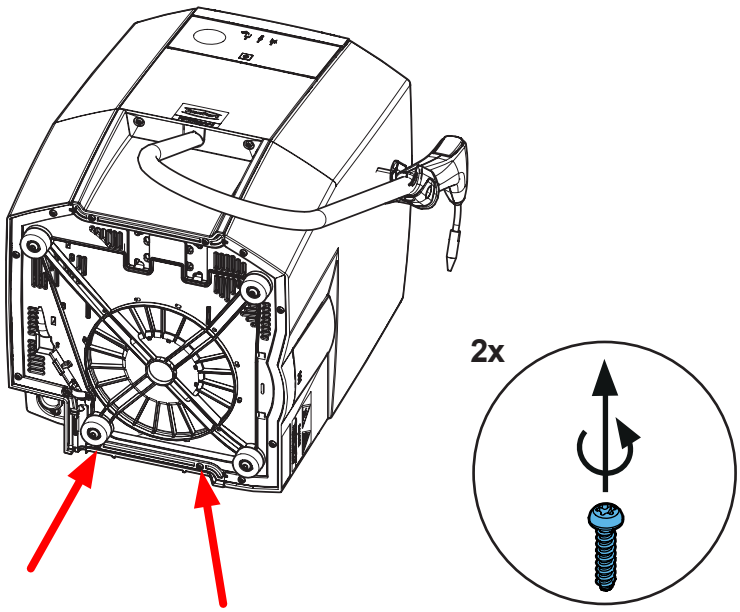

3.

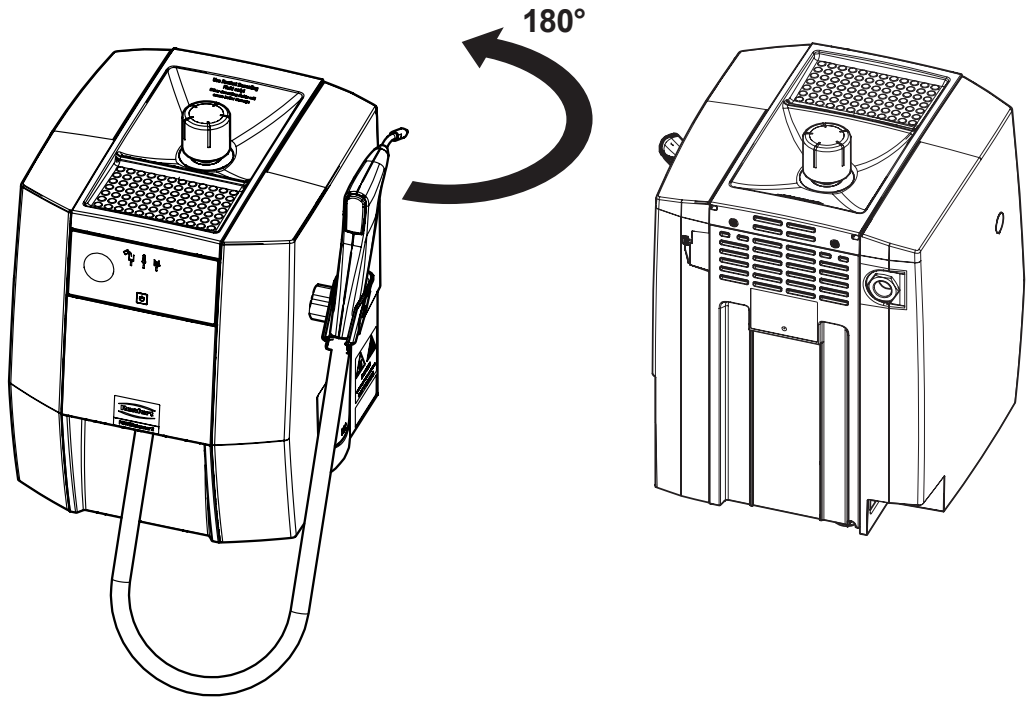

4.

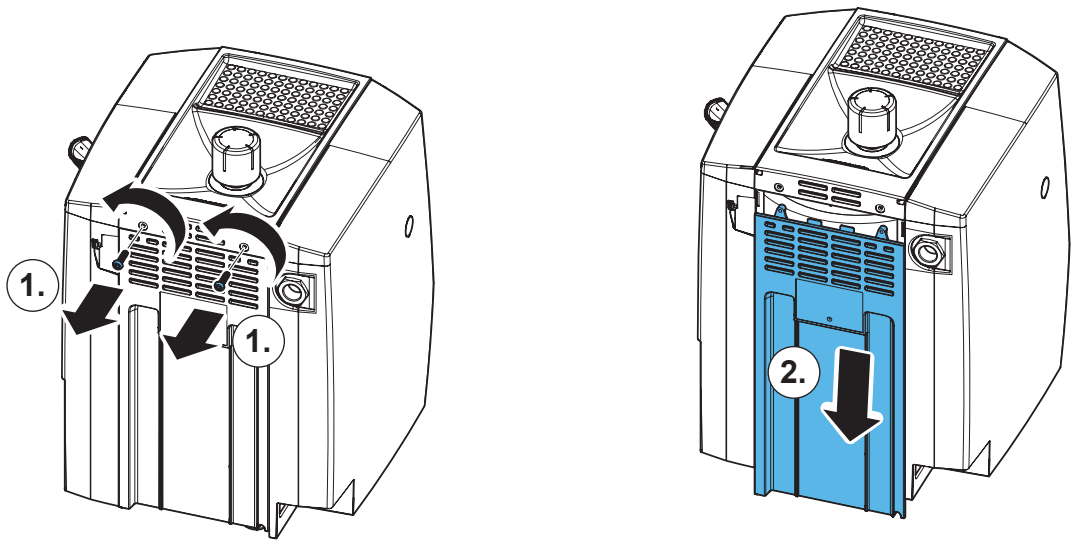

5.

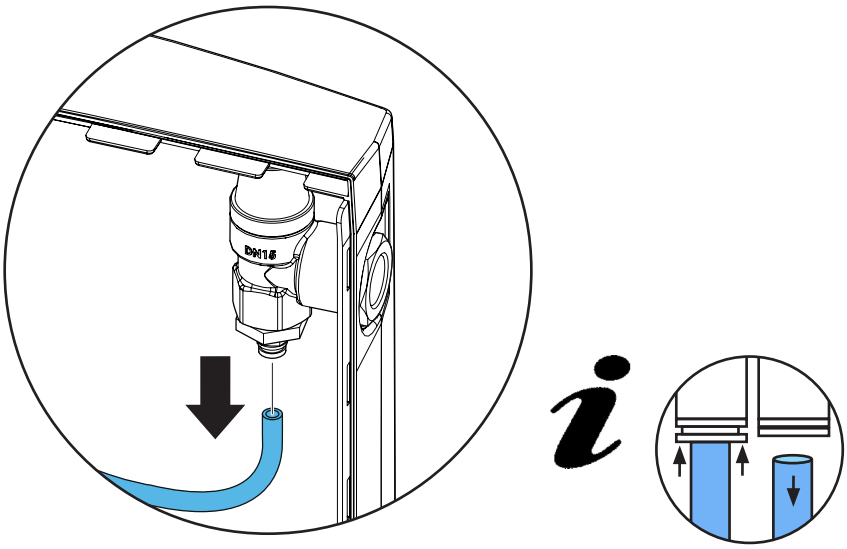

6.

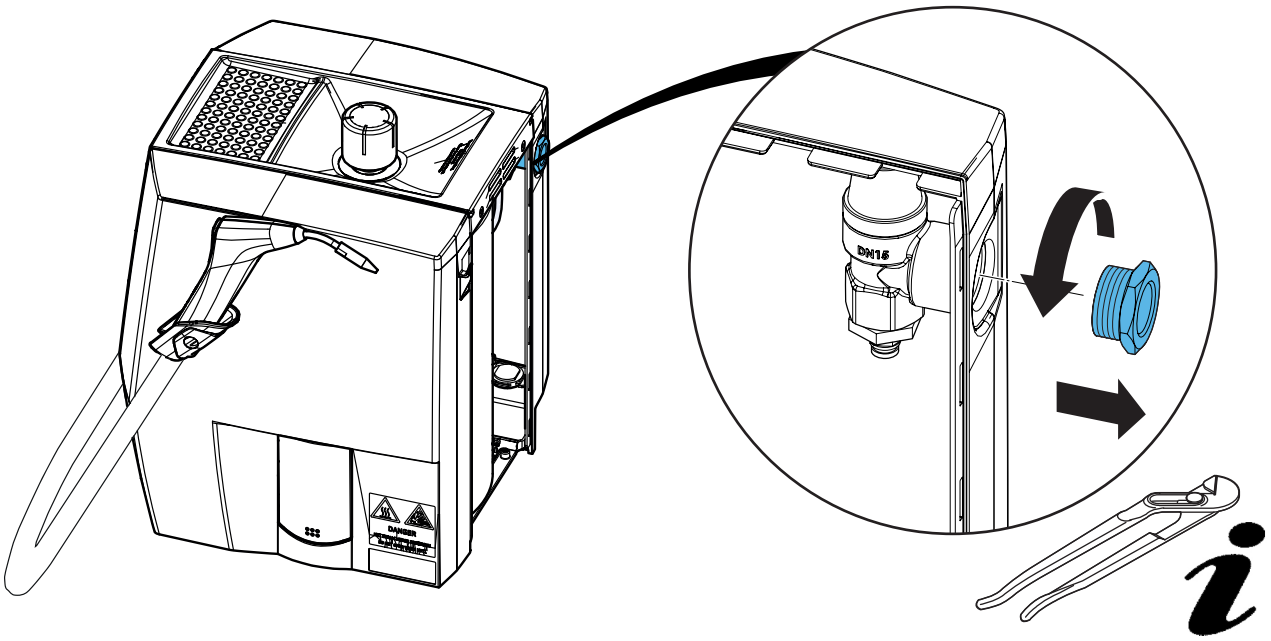

7.

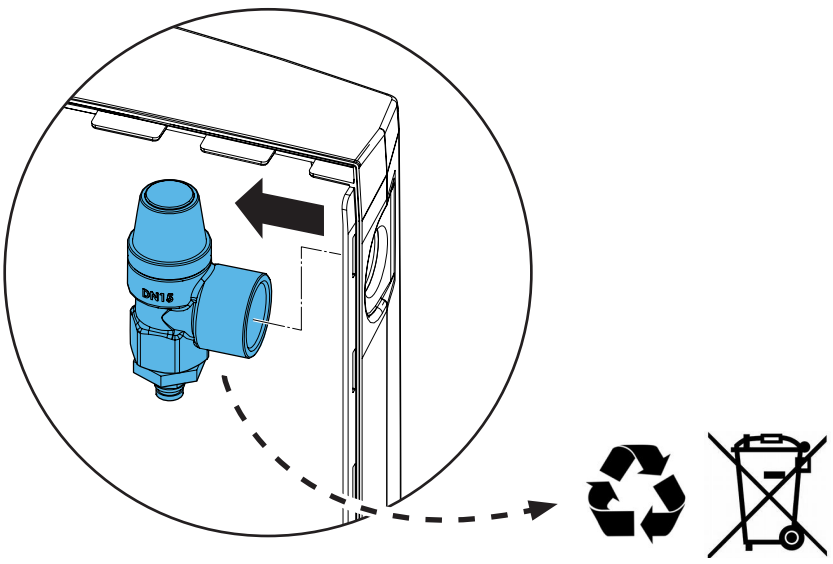

8.

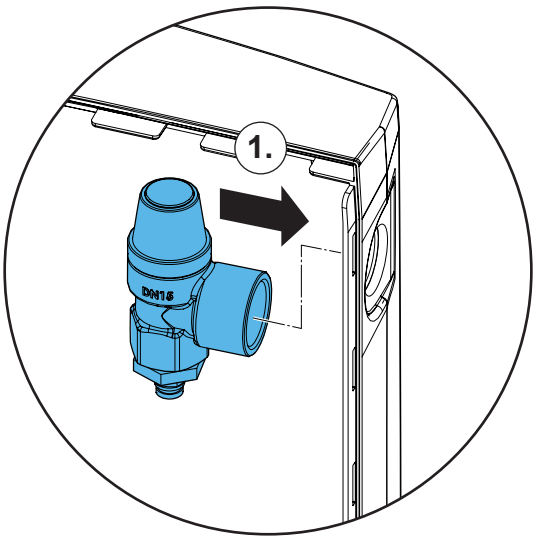

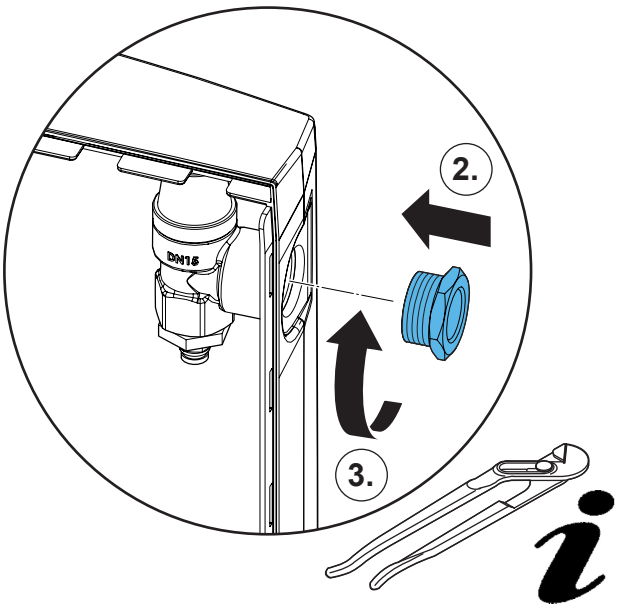

9.

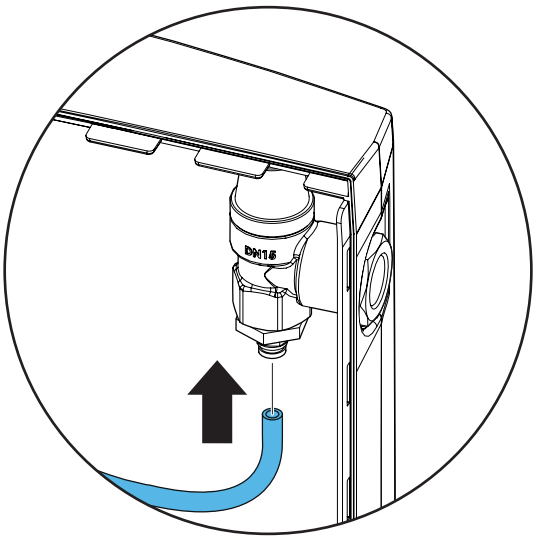

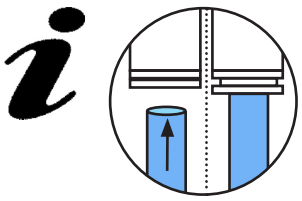

10.

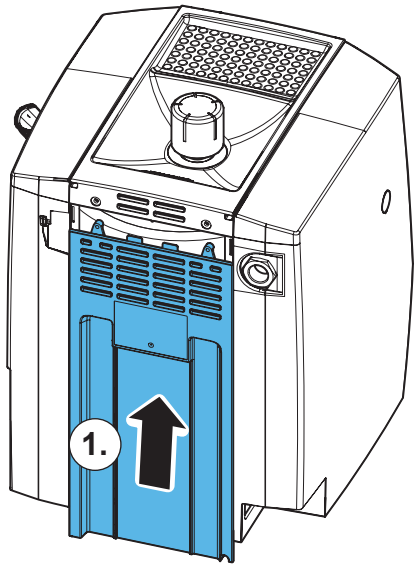

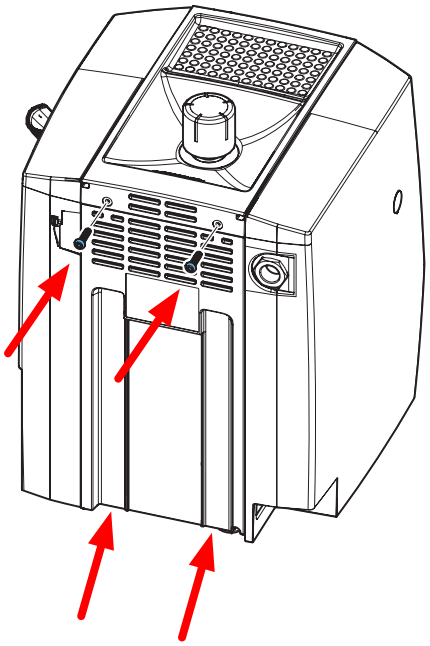

2.

4x

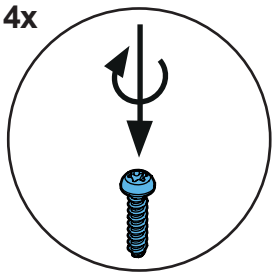

Renfert

making work easy

Montageanleitung • Assembly Instruction • Instruction d'installation Istruzioni l'istallazione • Instrucciones de montaje • Руководство по монтажу

90002 1751

Isolierset • Isolation set • Jeu d'isolation • Kit isolante • Juego de aislamiento • Изоляционный комплект

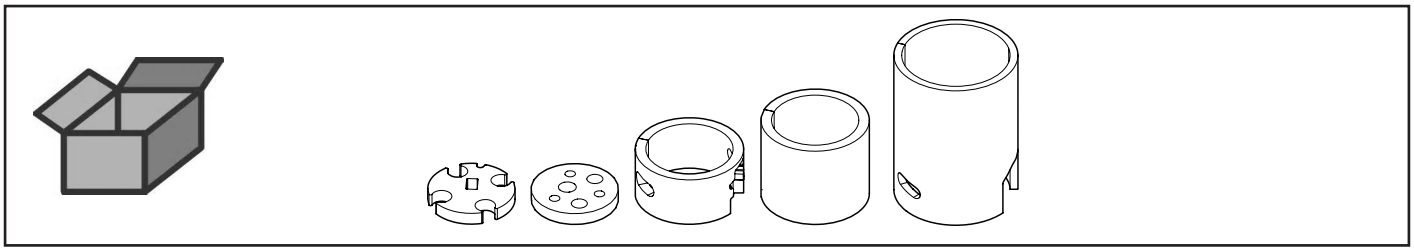

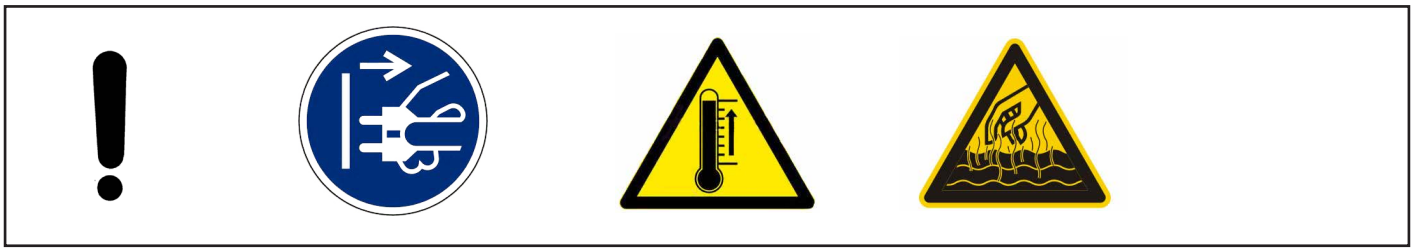

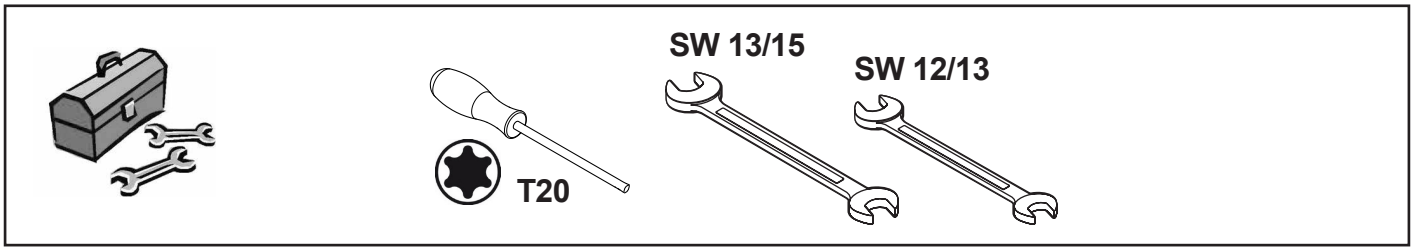

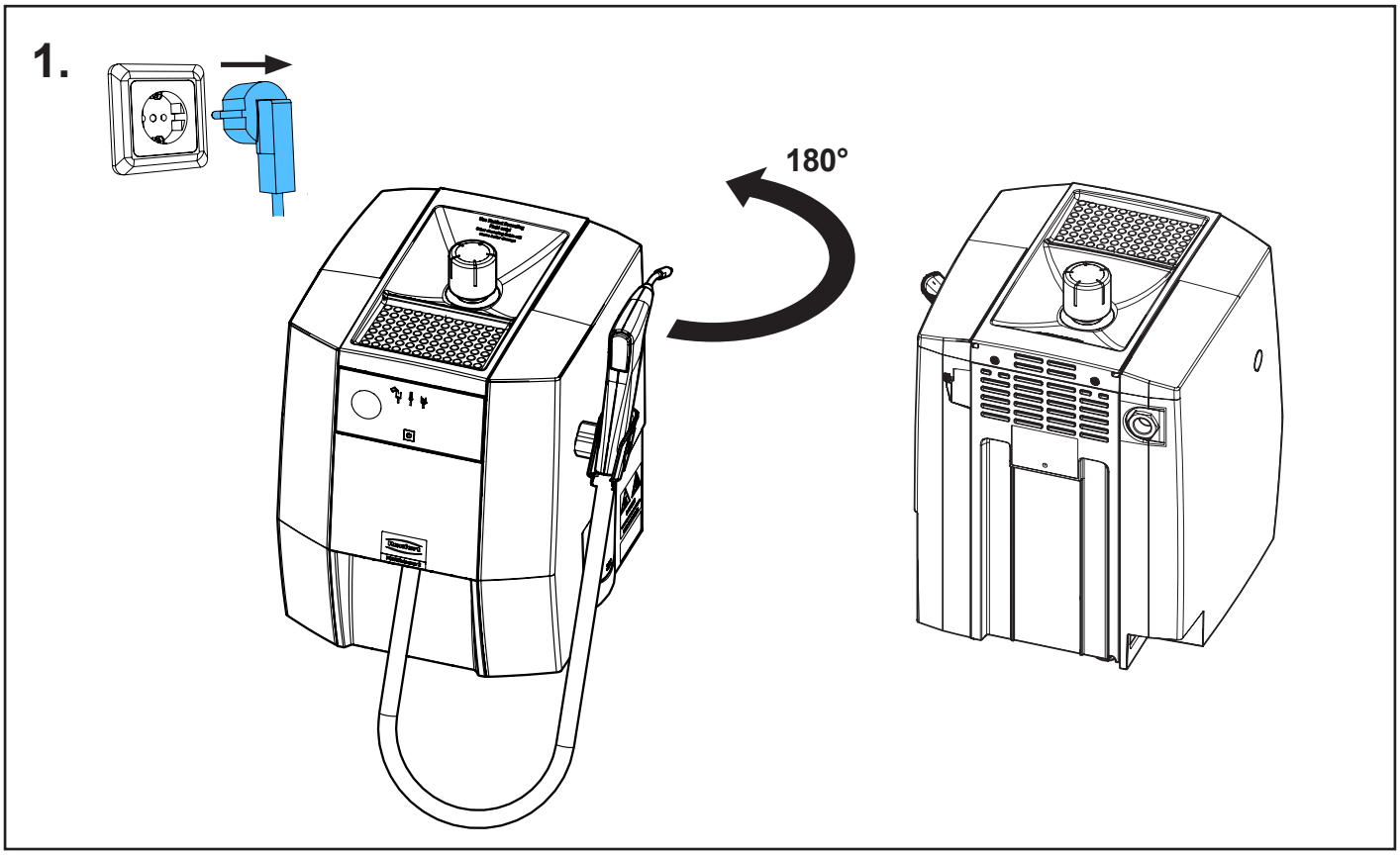

21-6925 20102025

2.

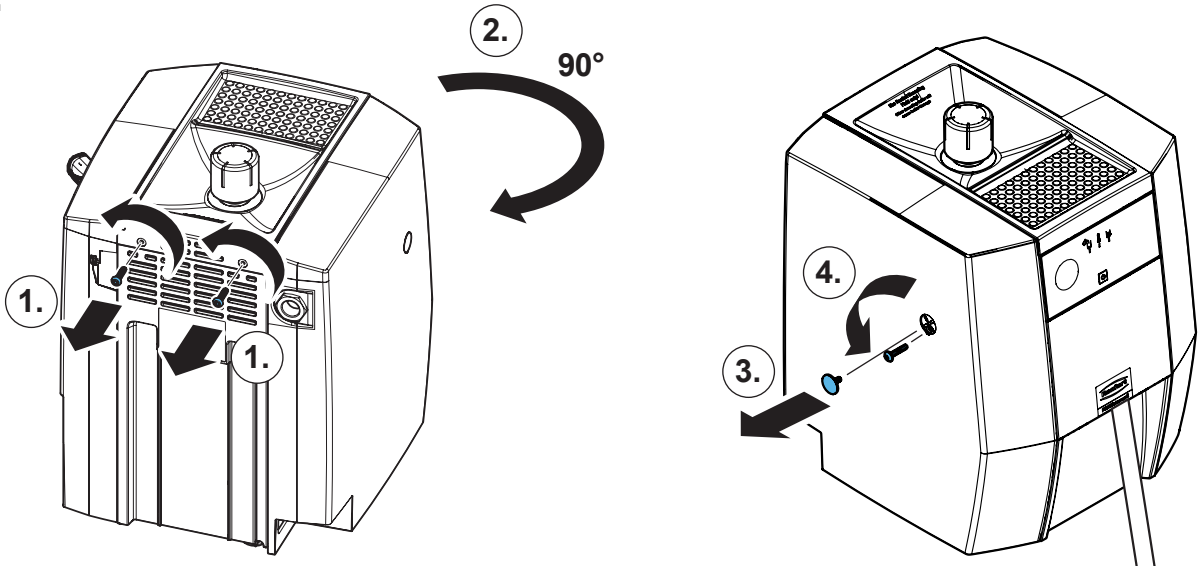

3.

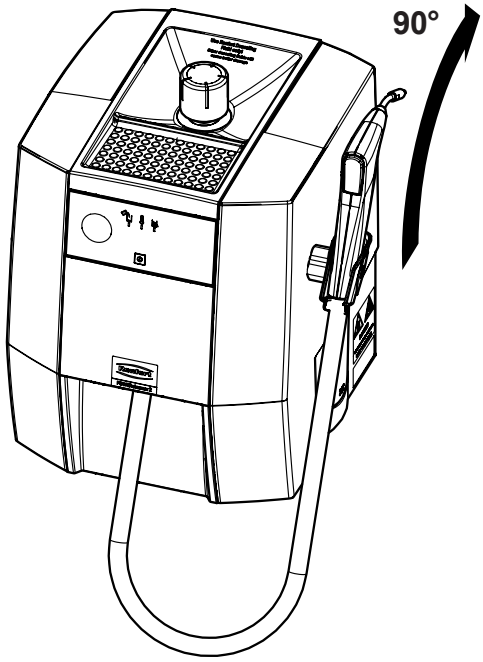

4.

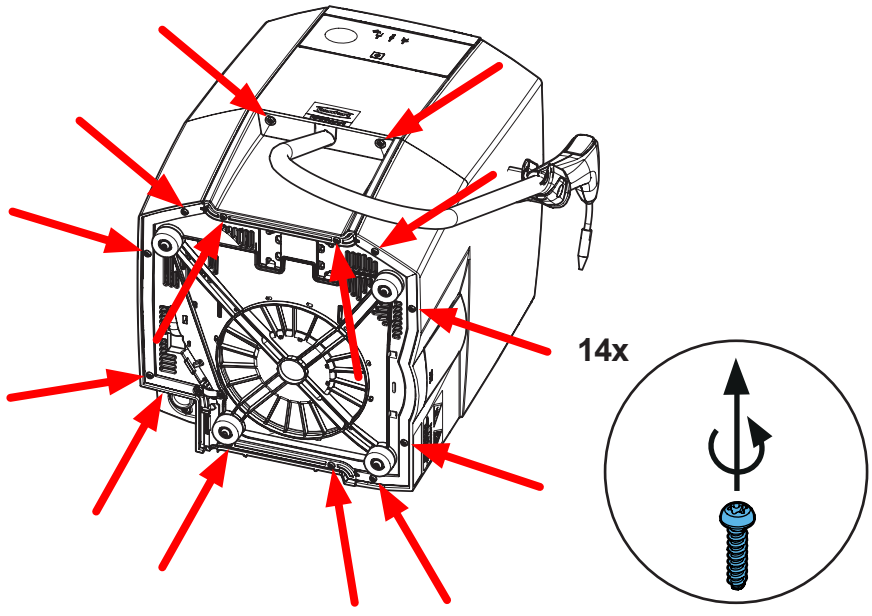

5.

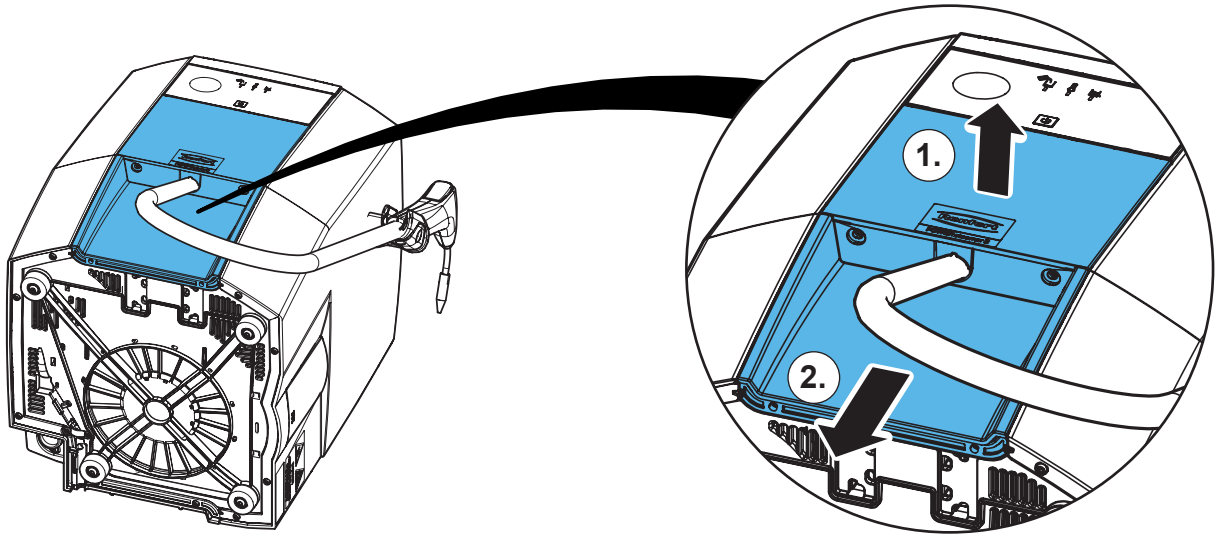

6.

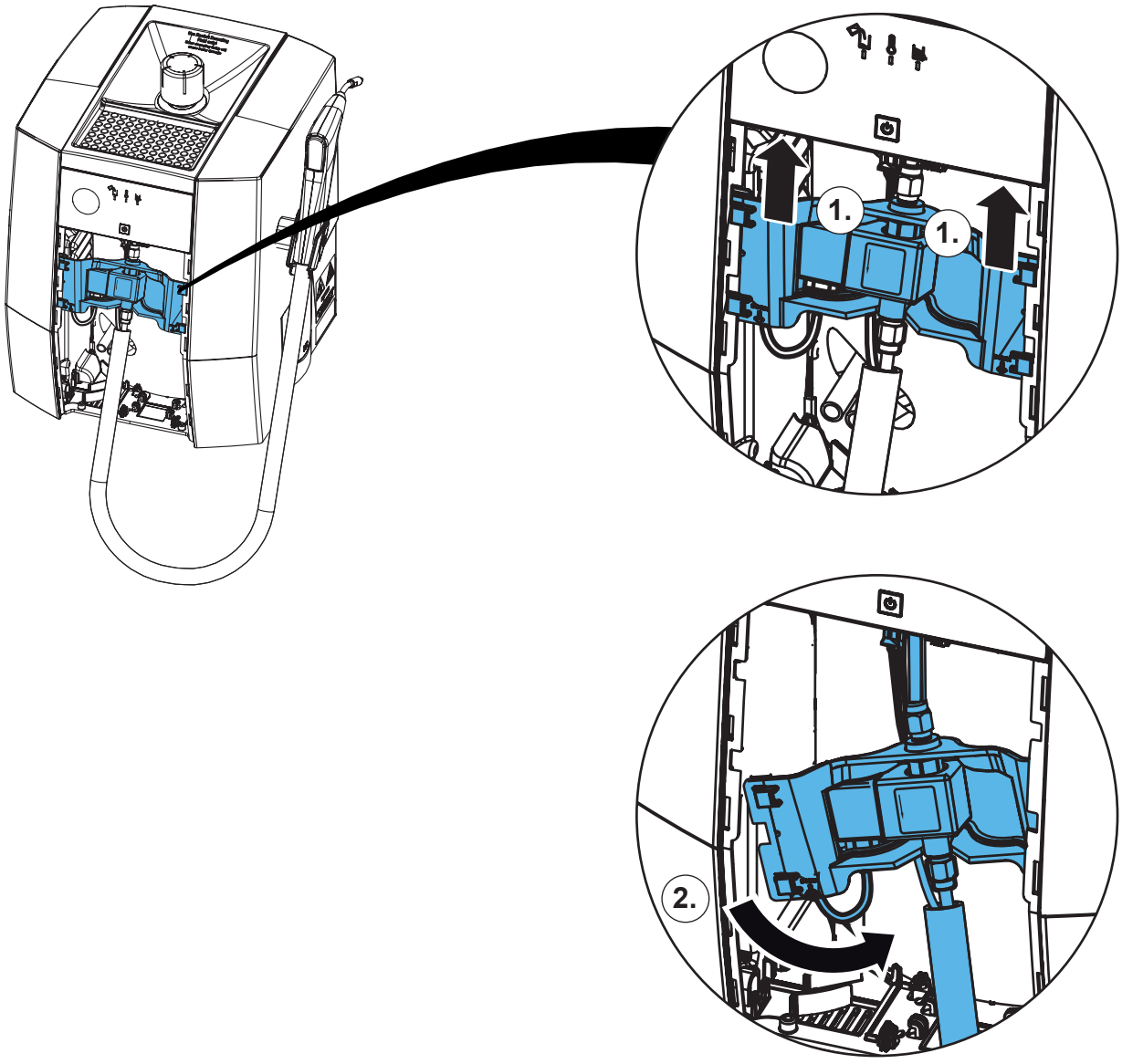

7.

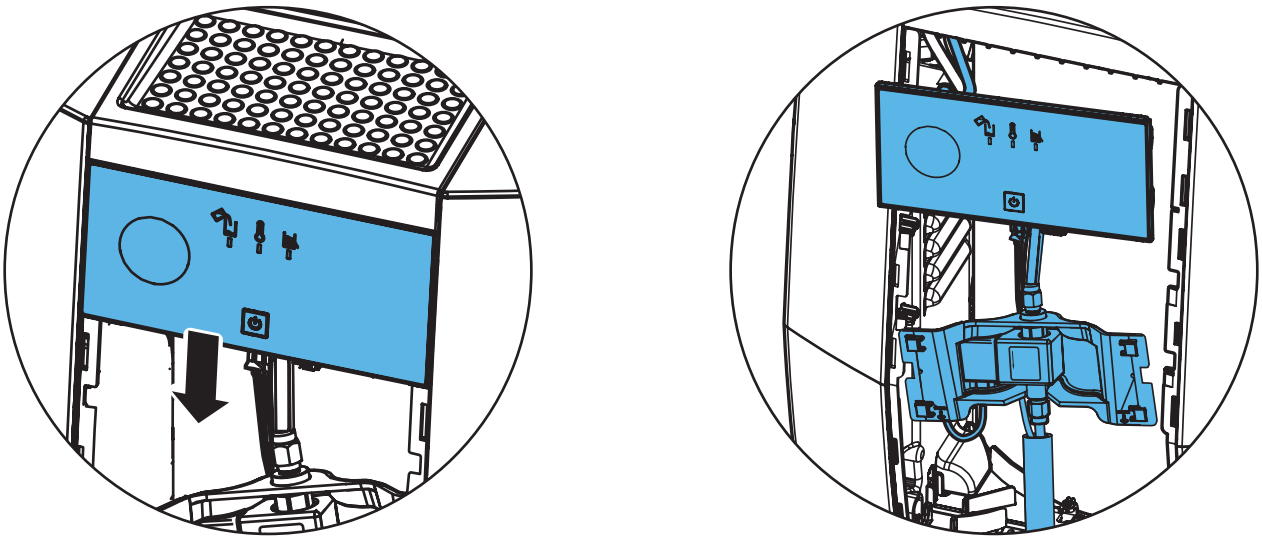

8.

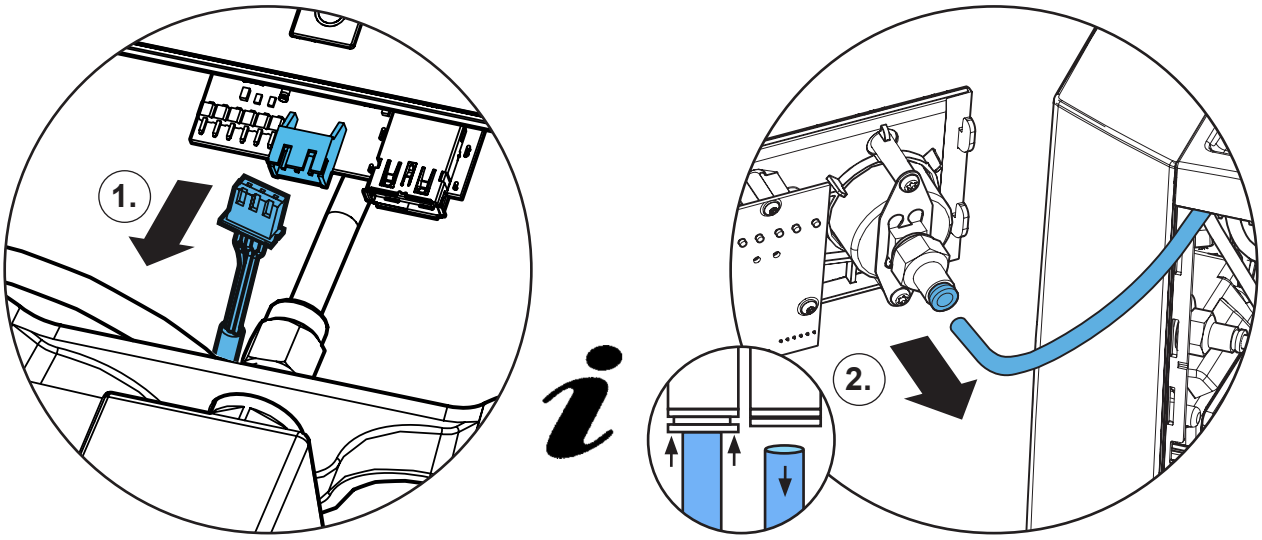

9.

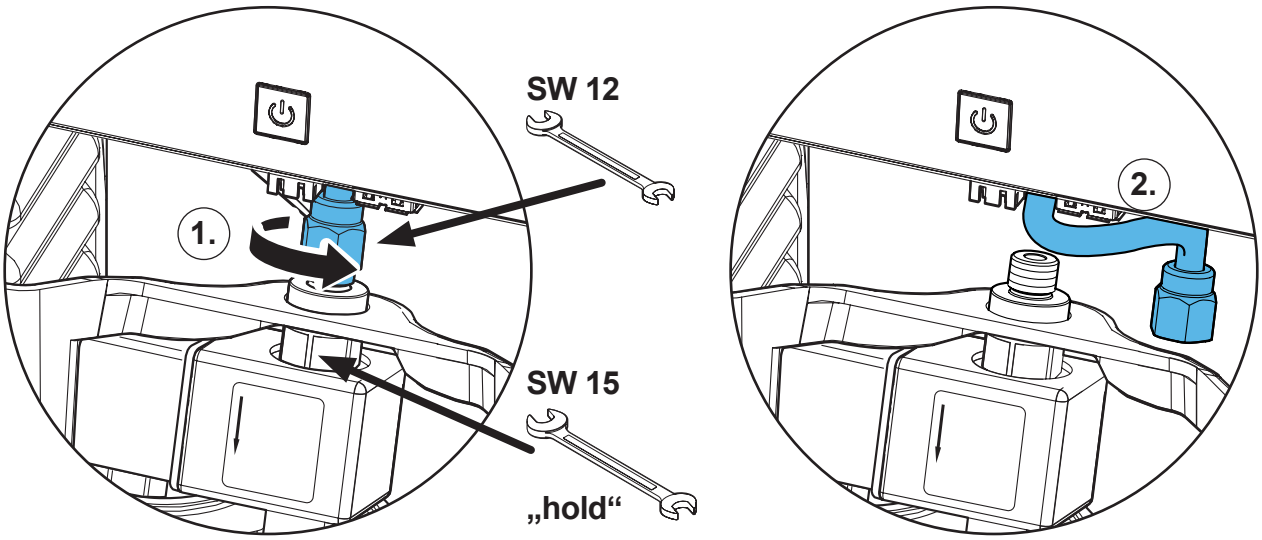

10.

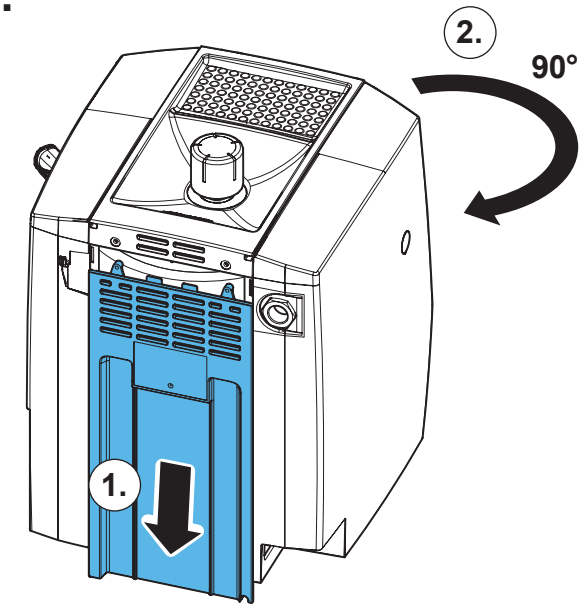

11.

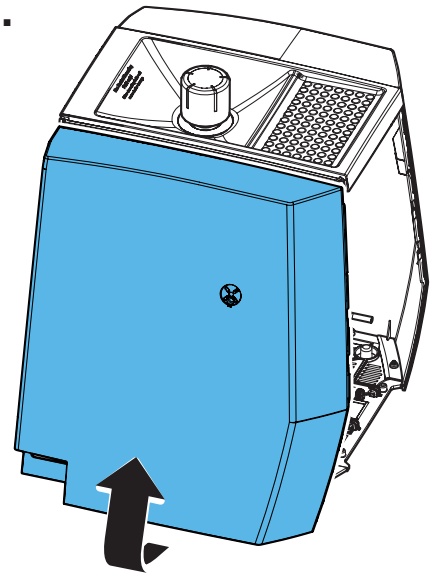

12.

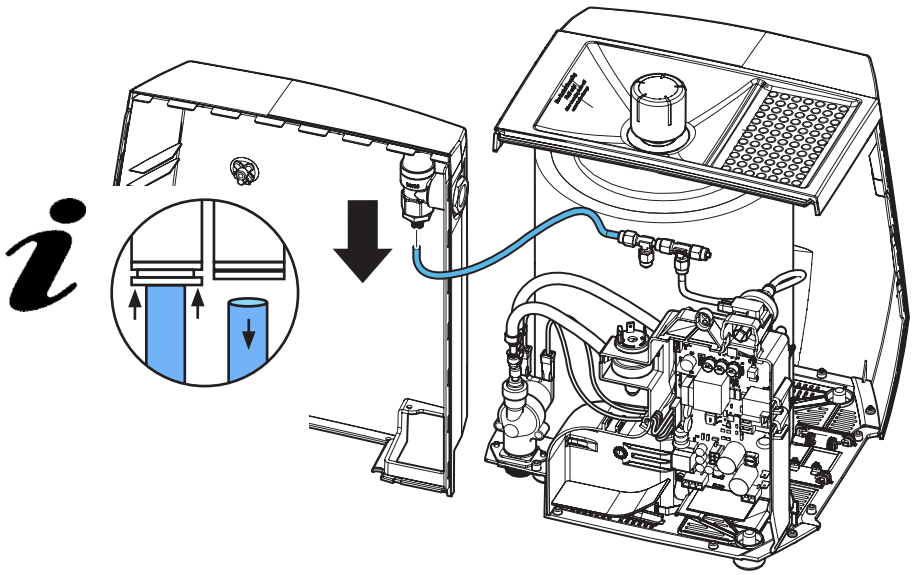

13.

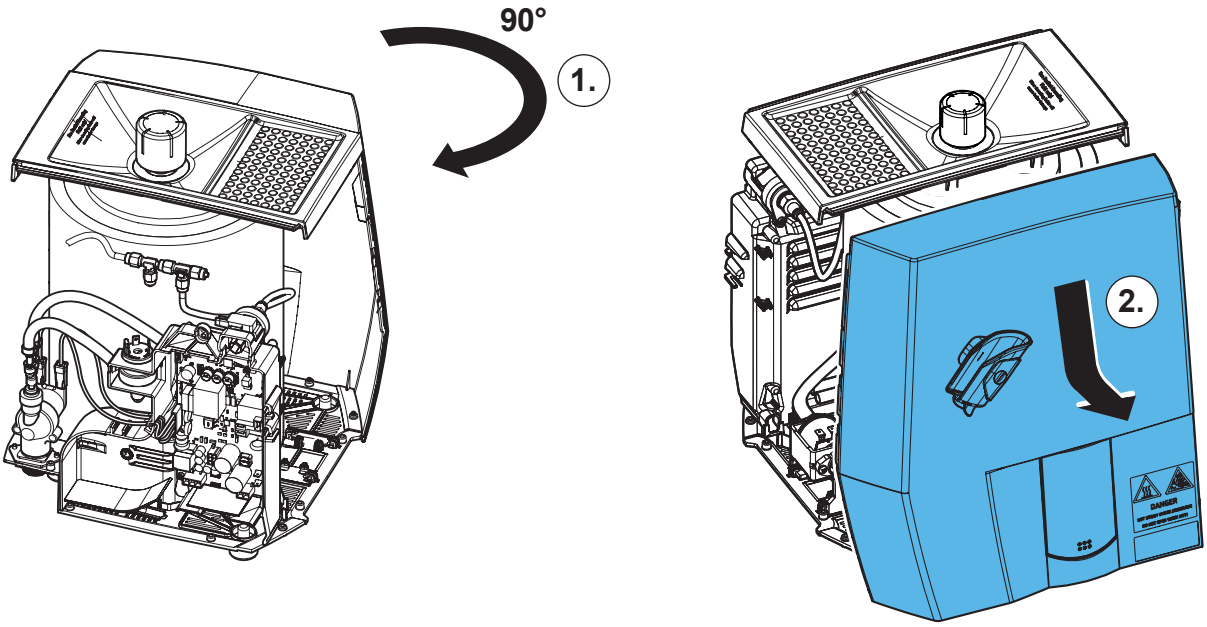

14.

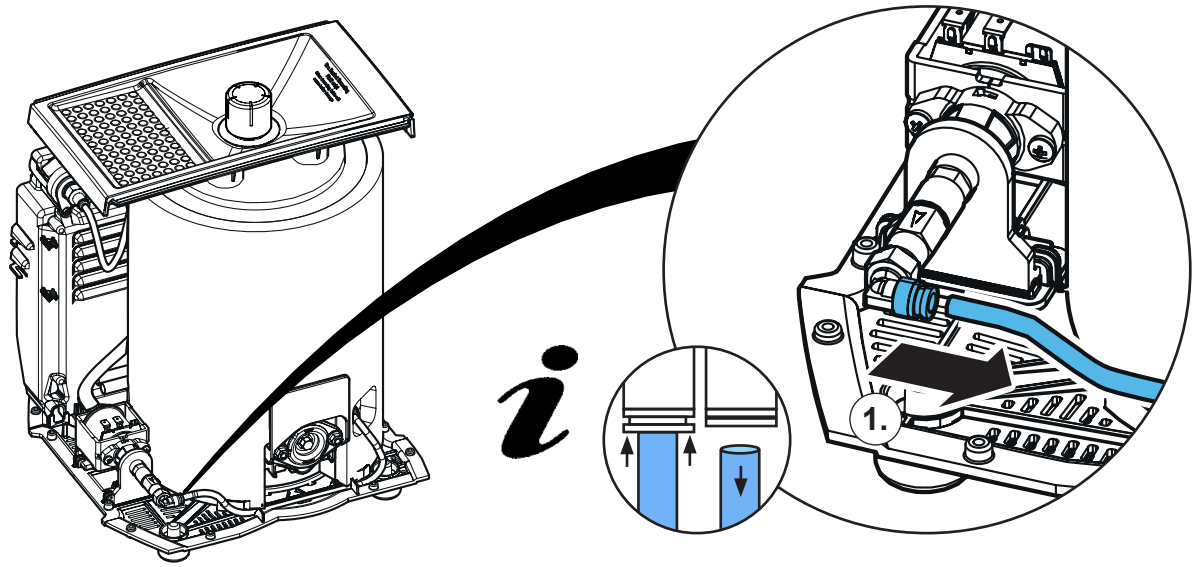

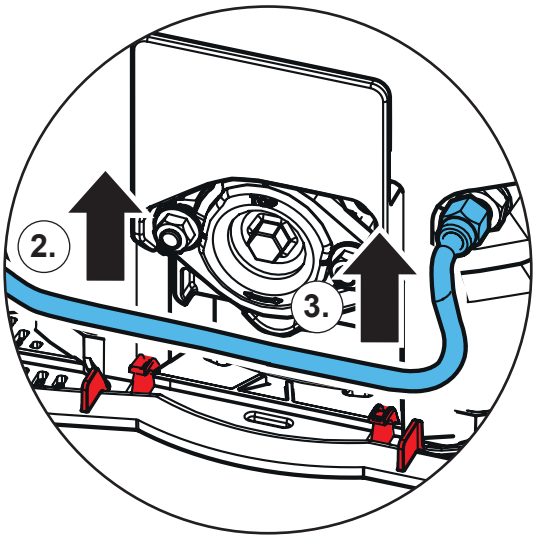

15.

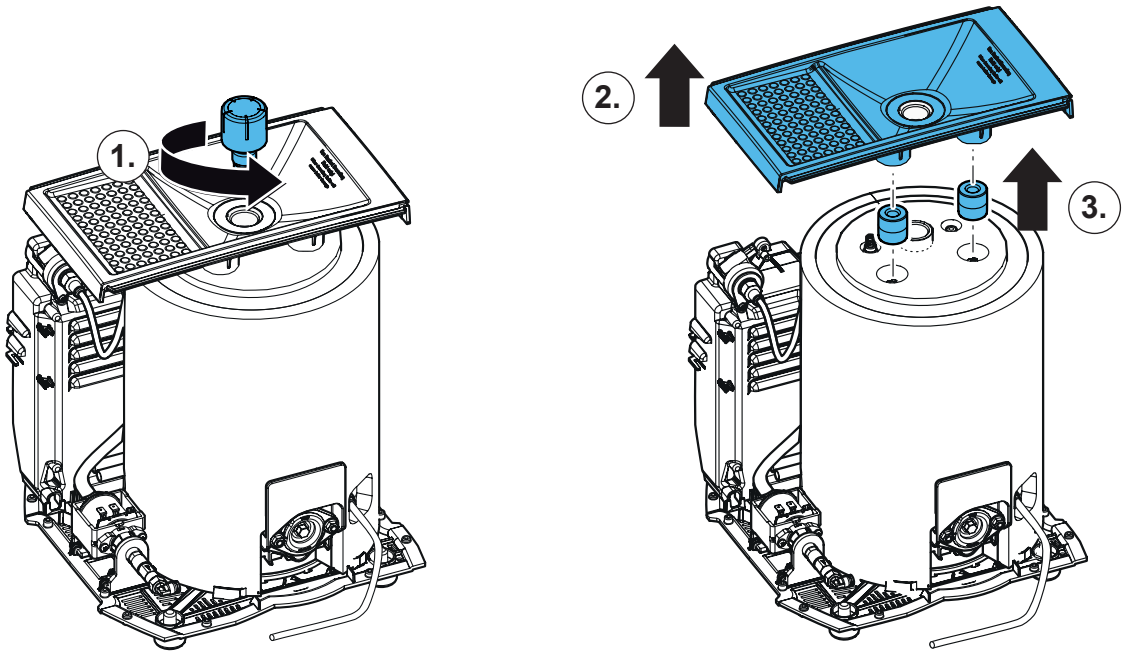

16.

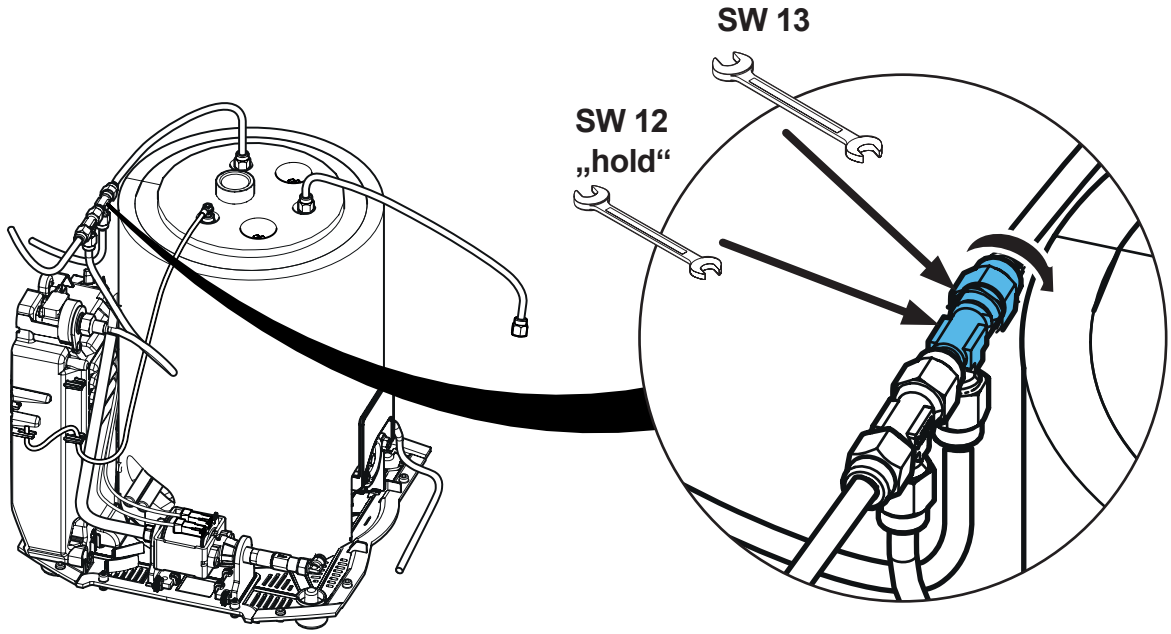

17.

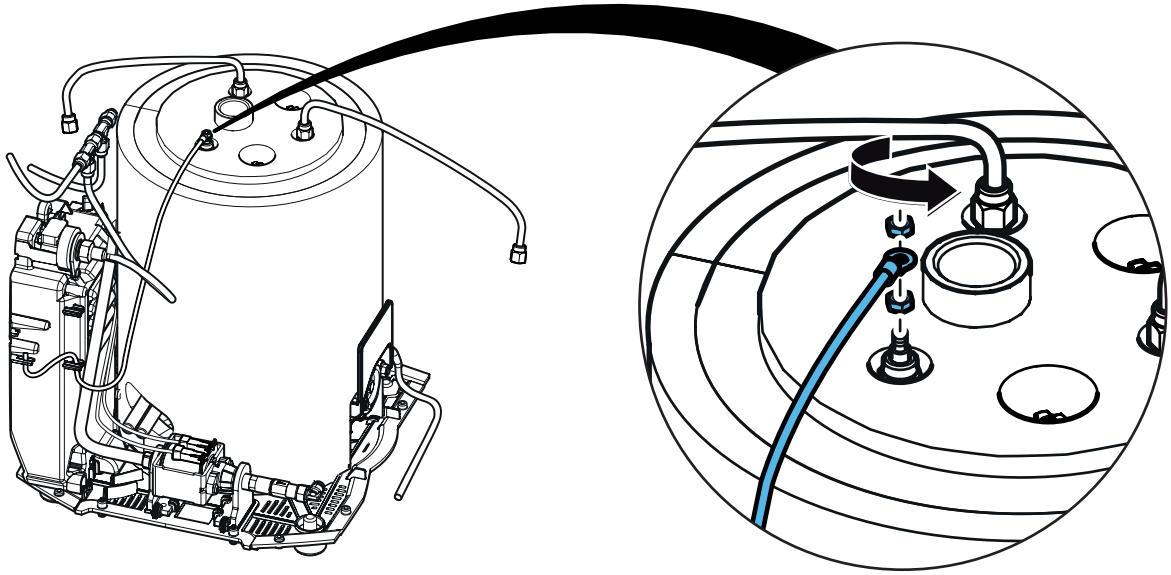

18.

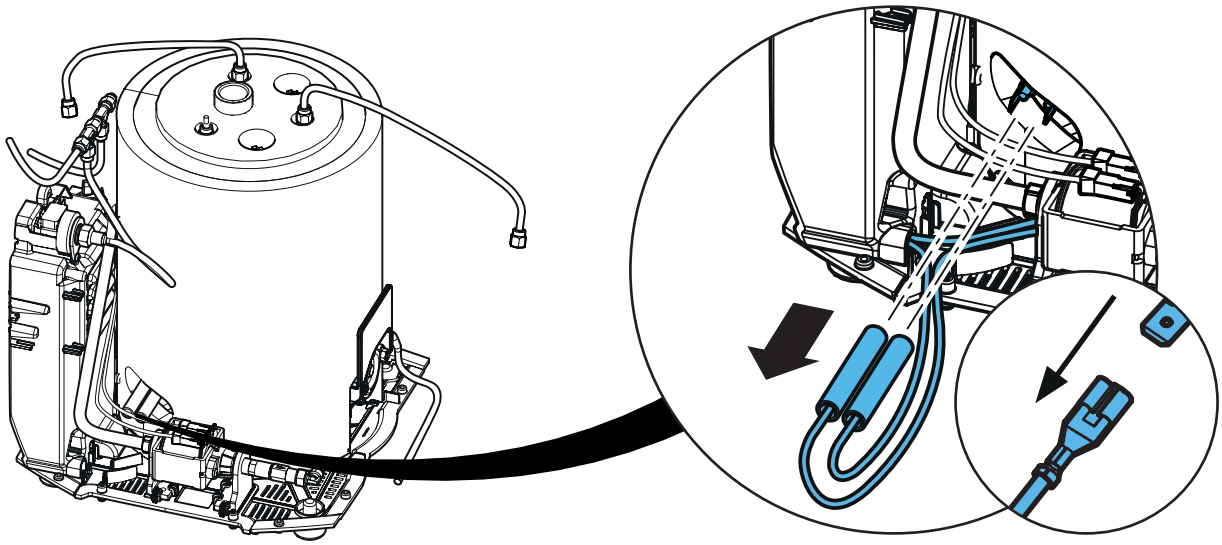

19.

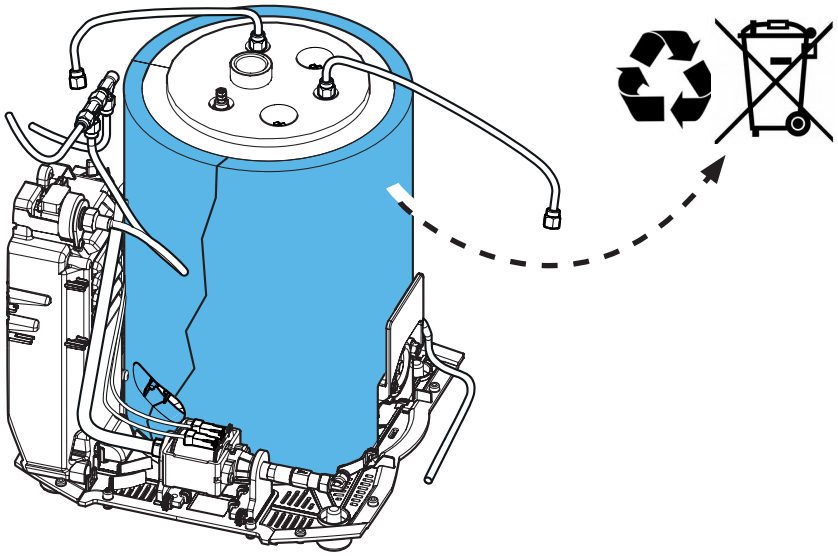

20.

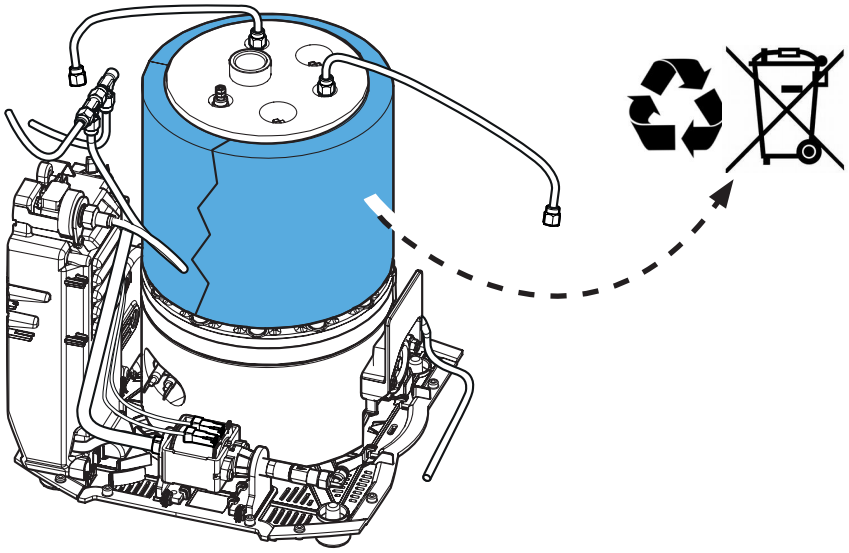

21.

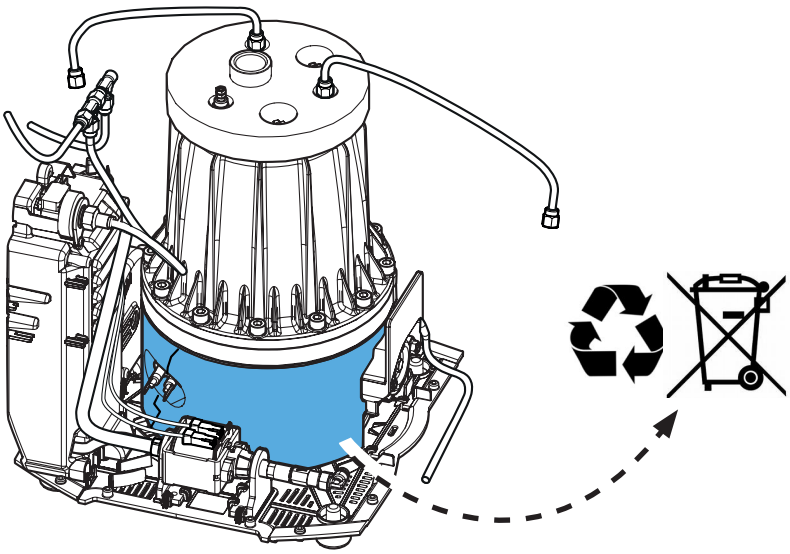

22.

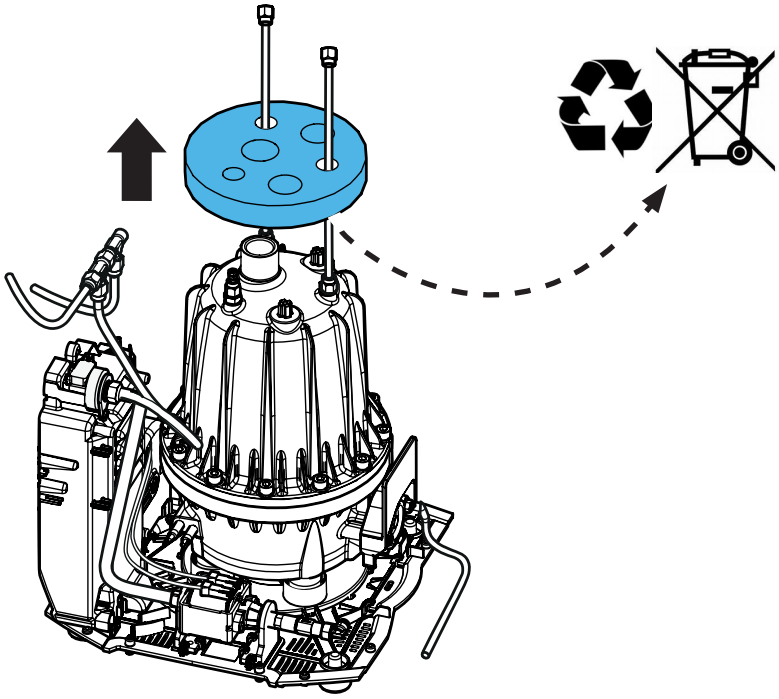

23.

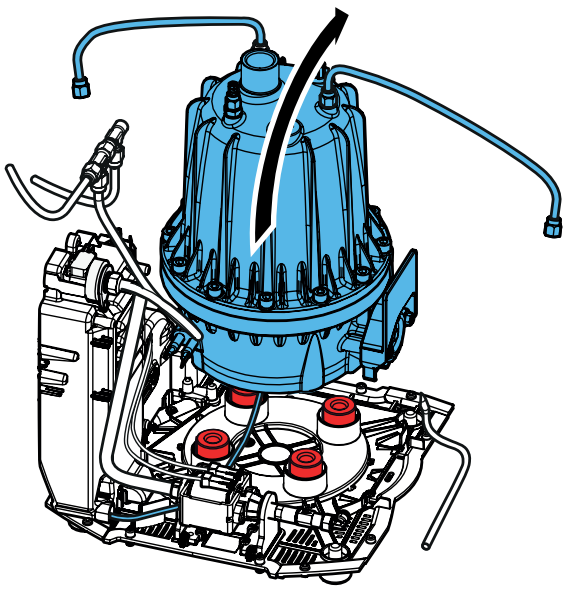

24.

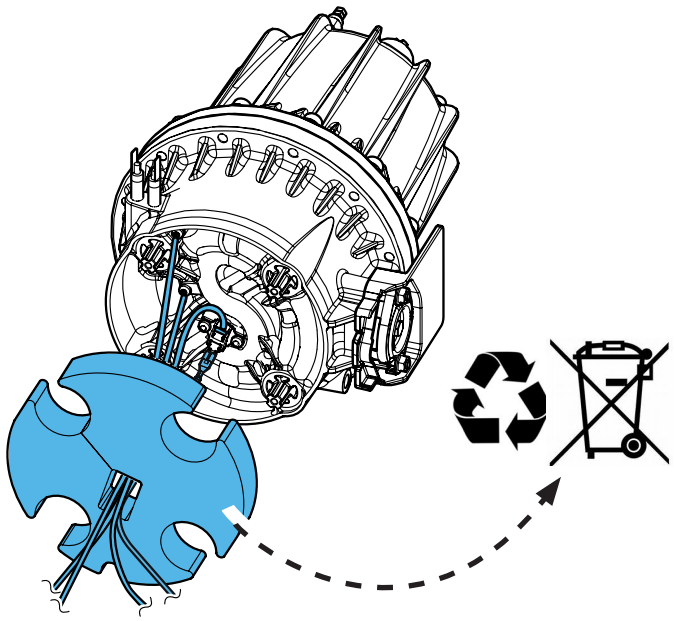

25.

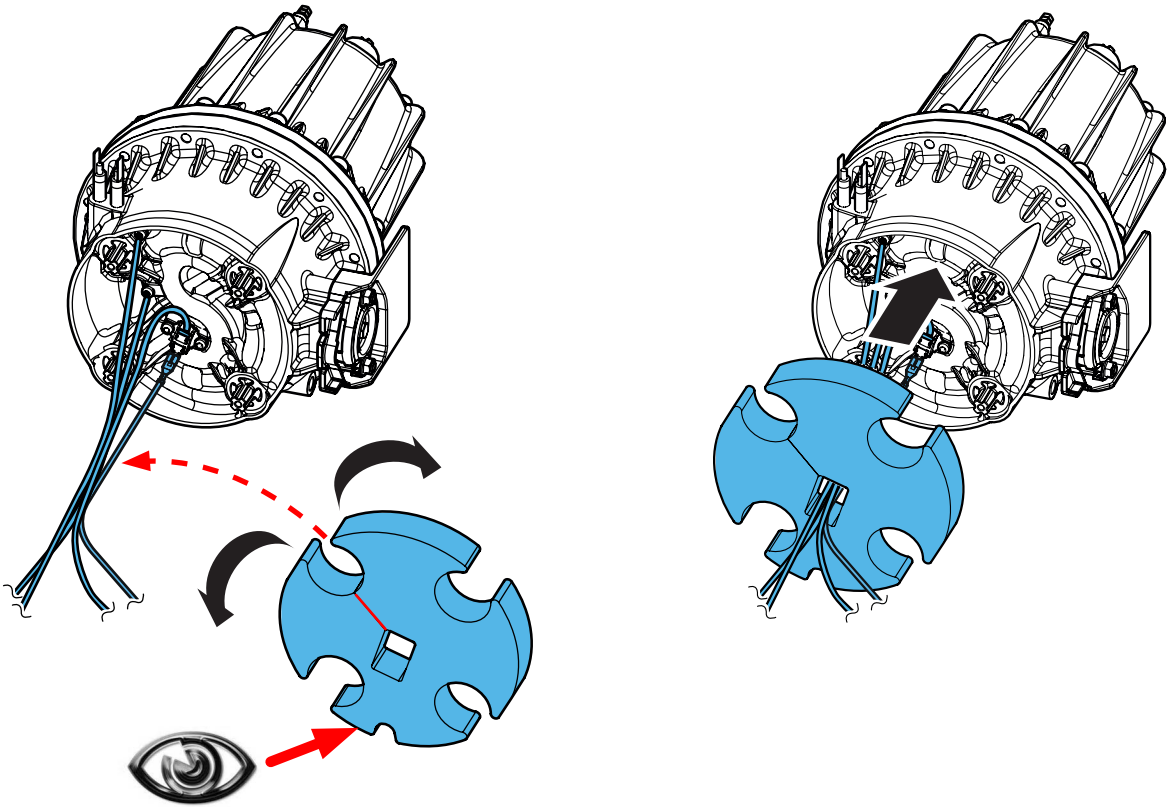

26.

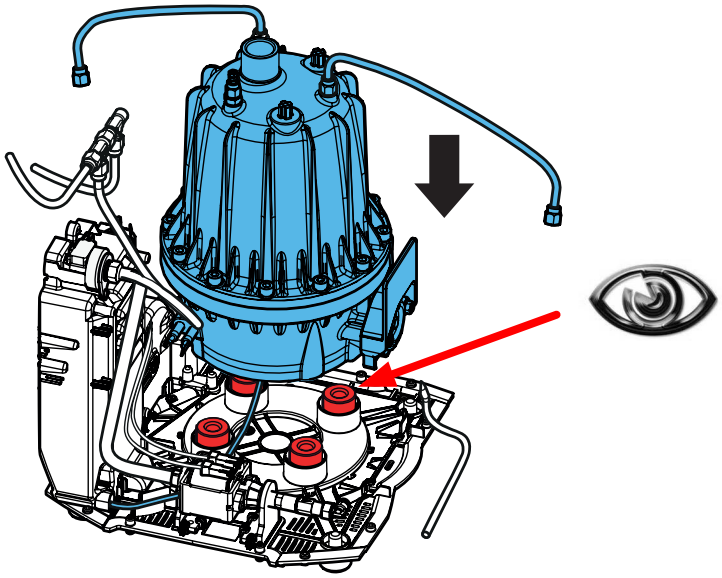

27.

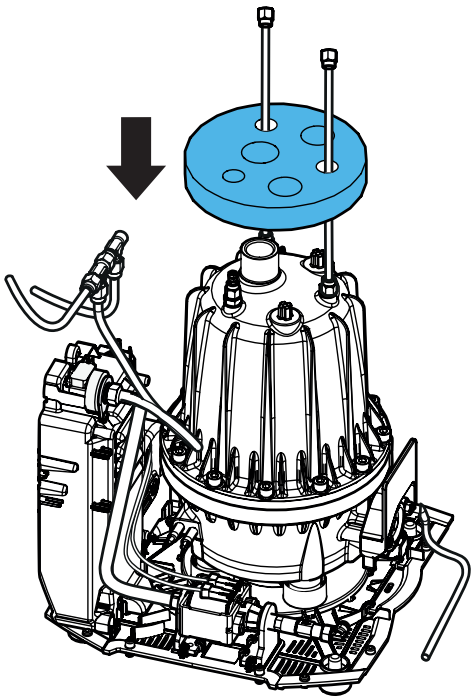

28.

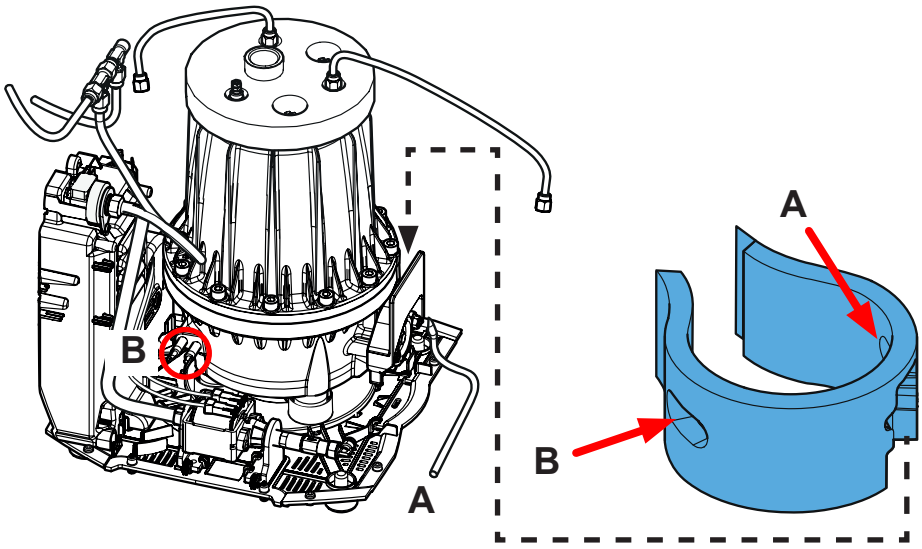

29.

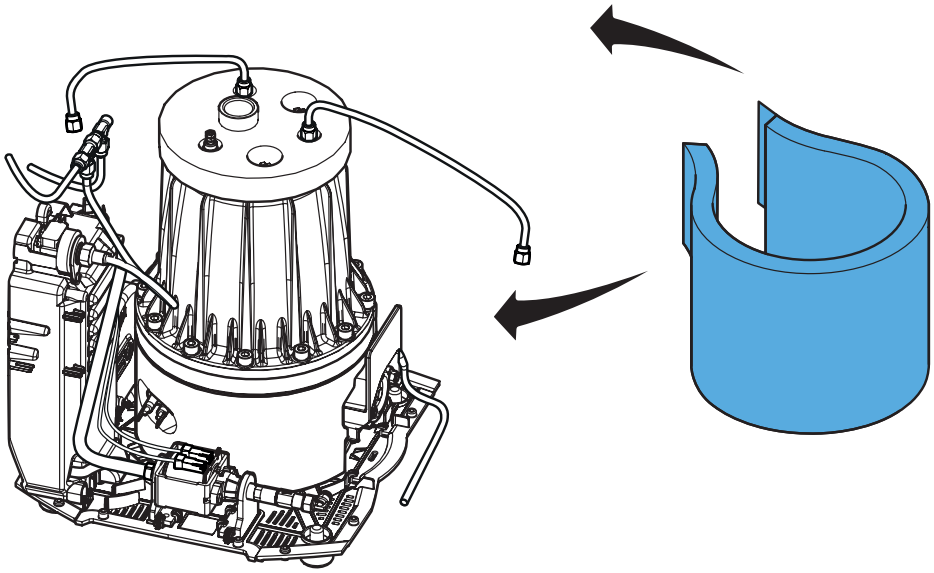

30.

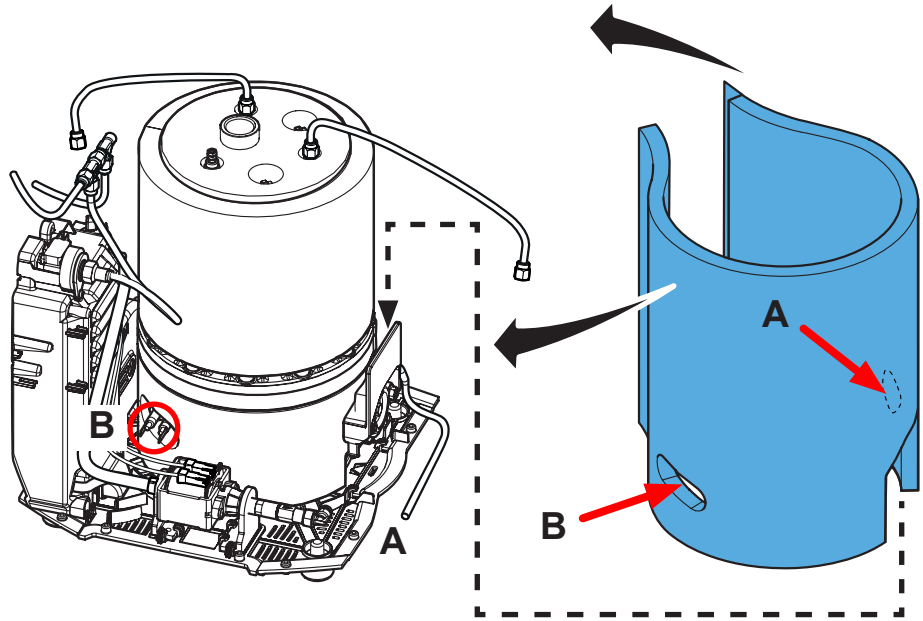

31.

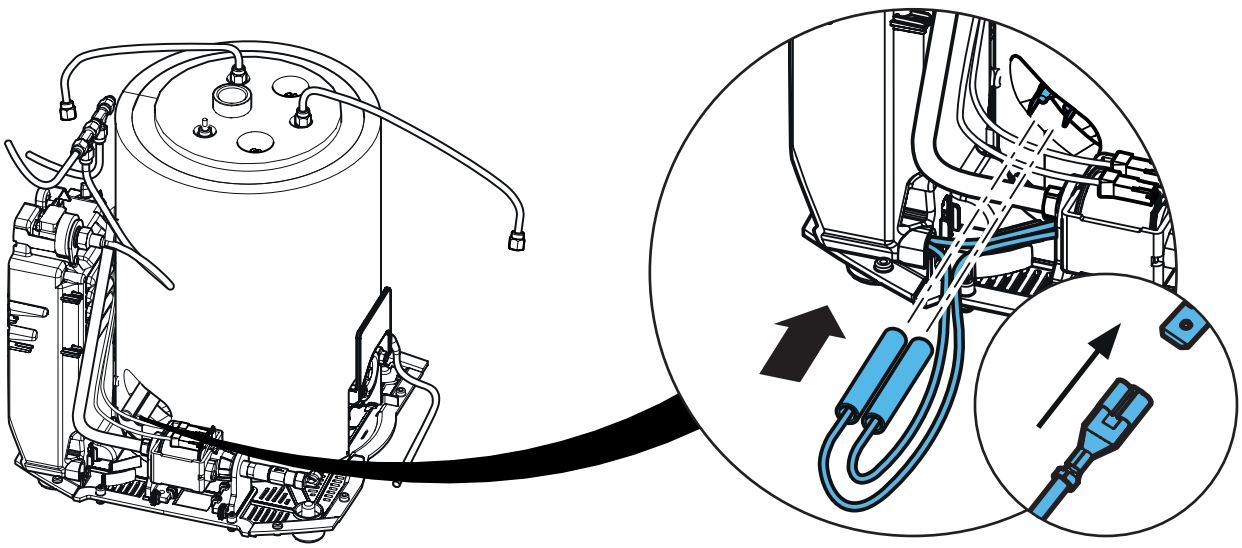

32.

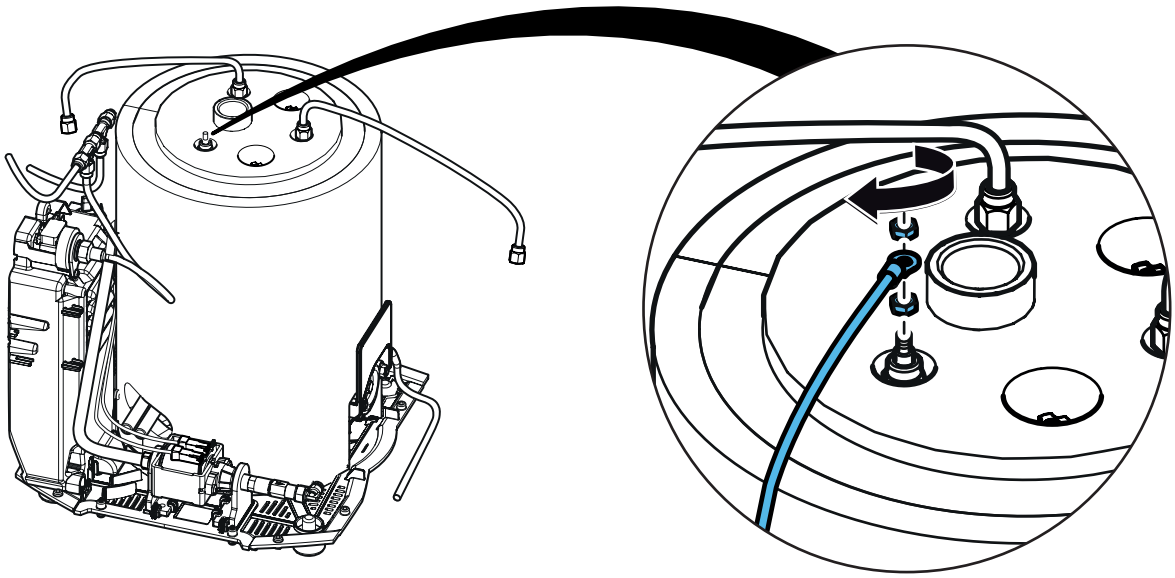

33.

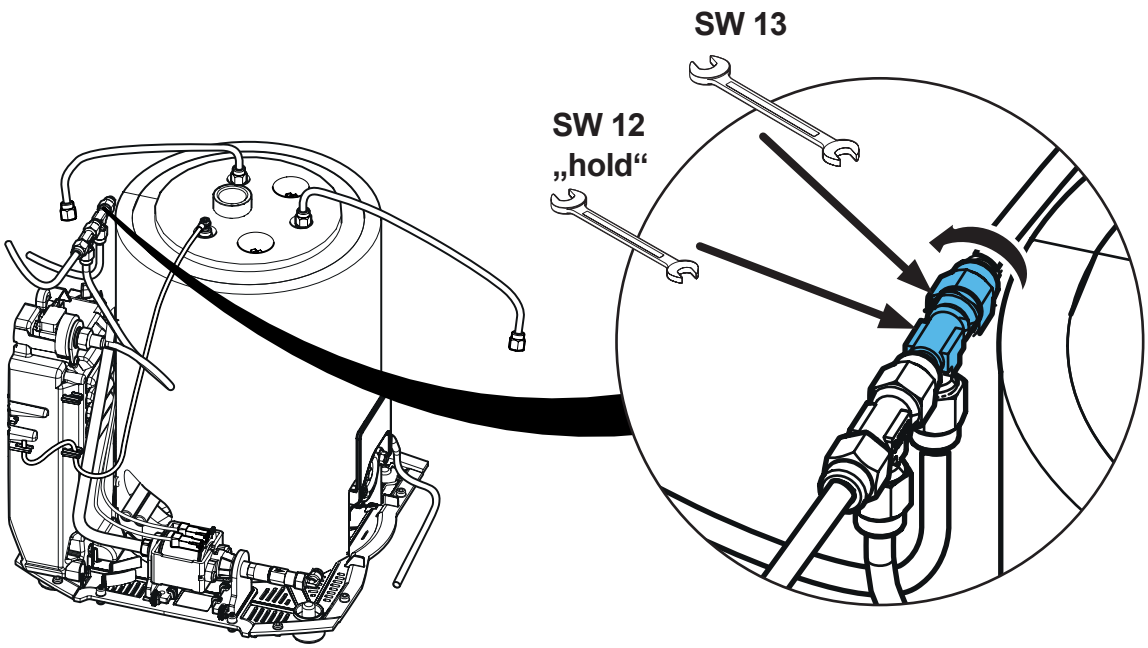

34.

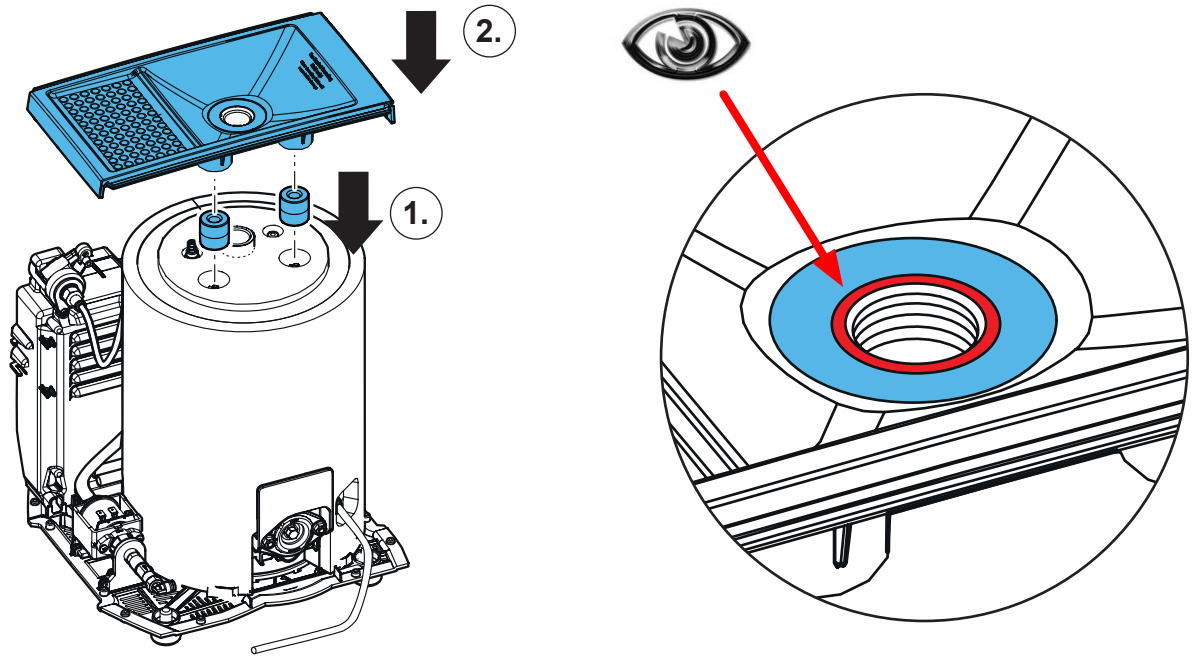

35.

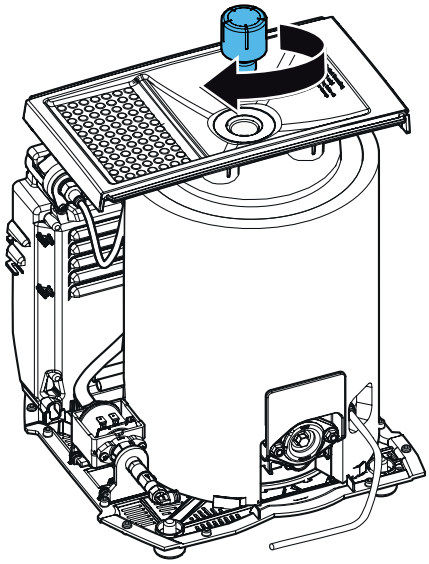

36.

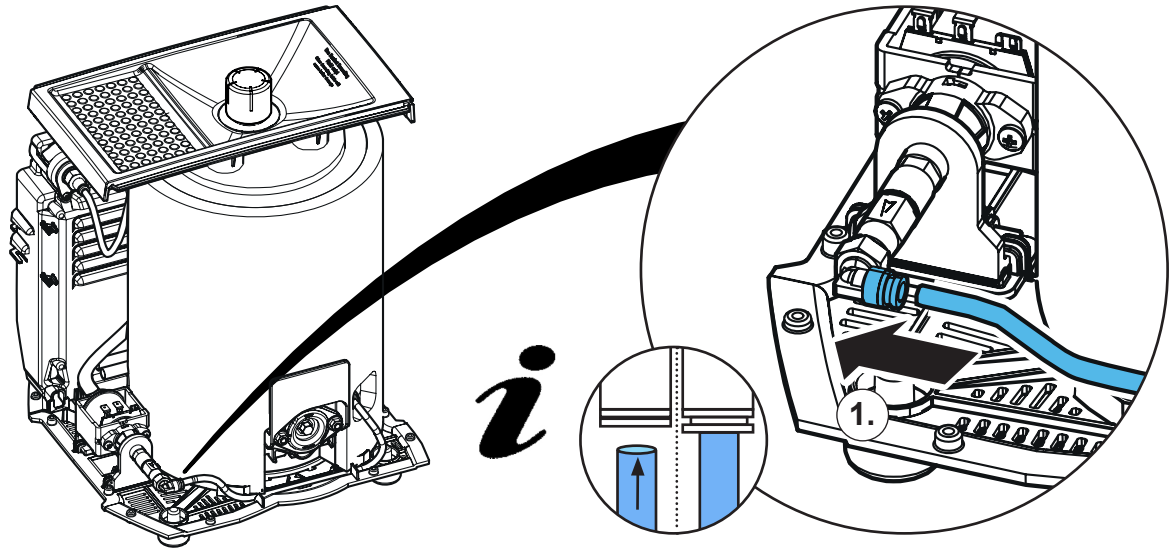

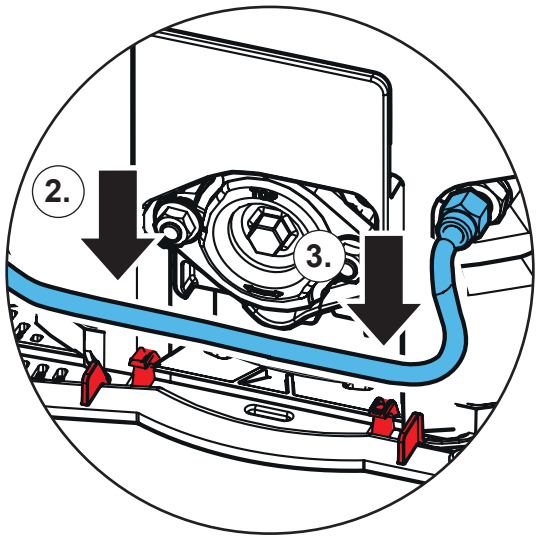

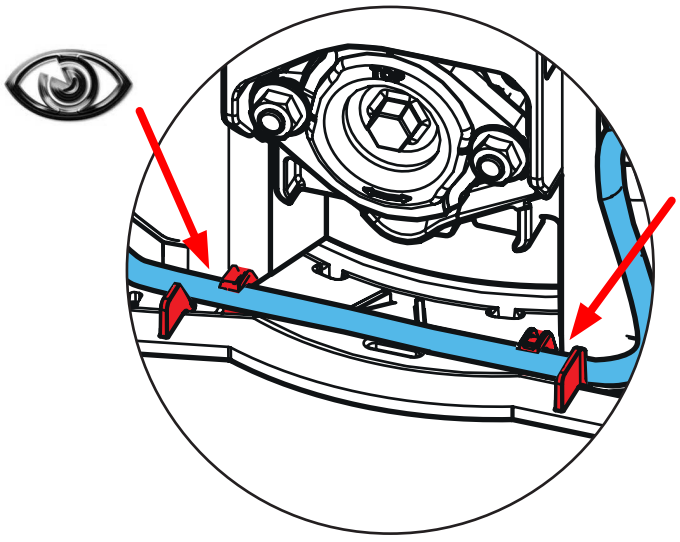

37.

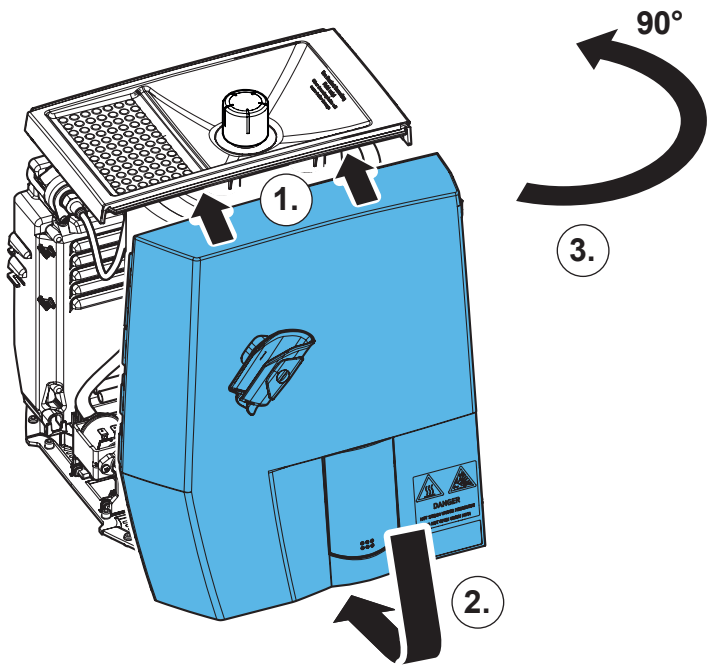

38.

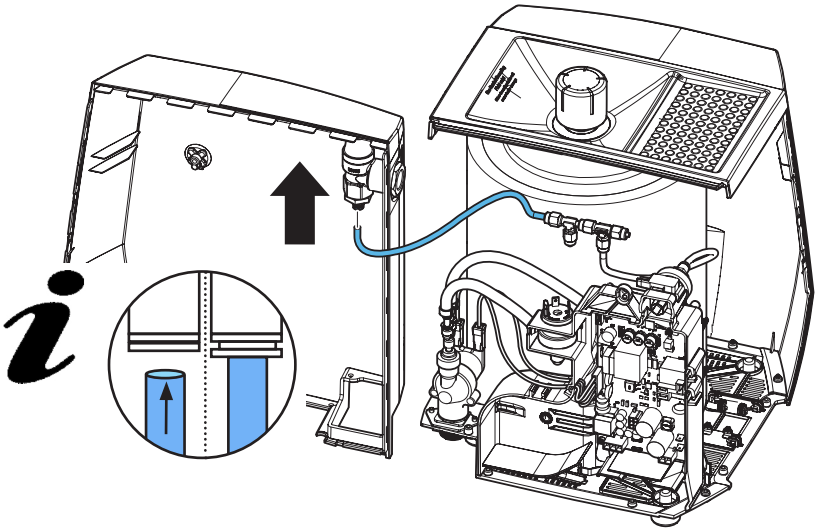

39.

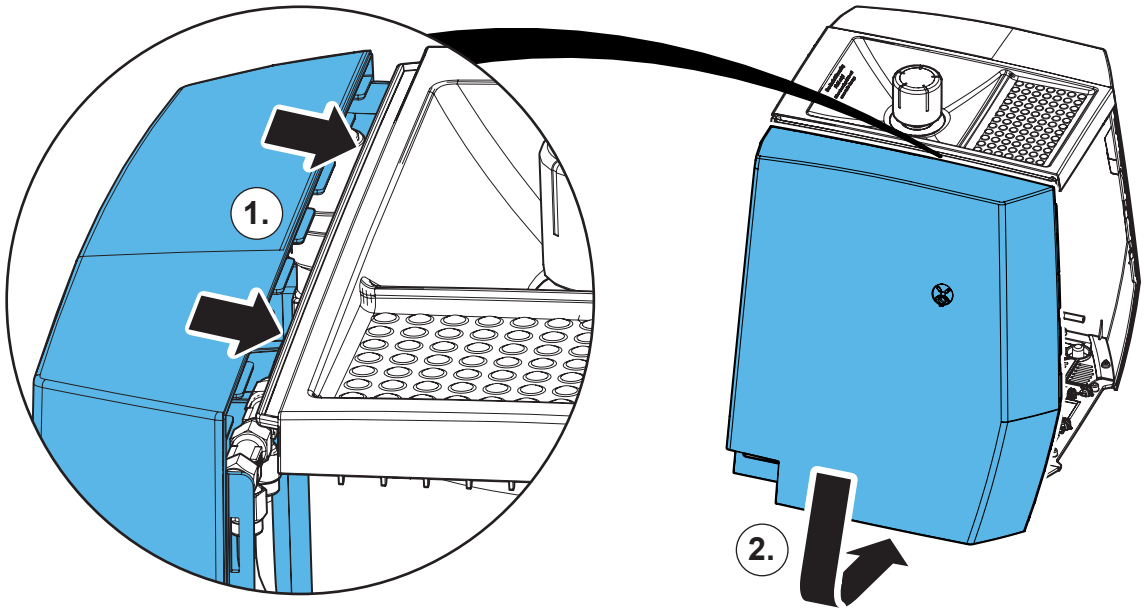

40.

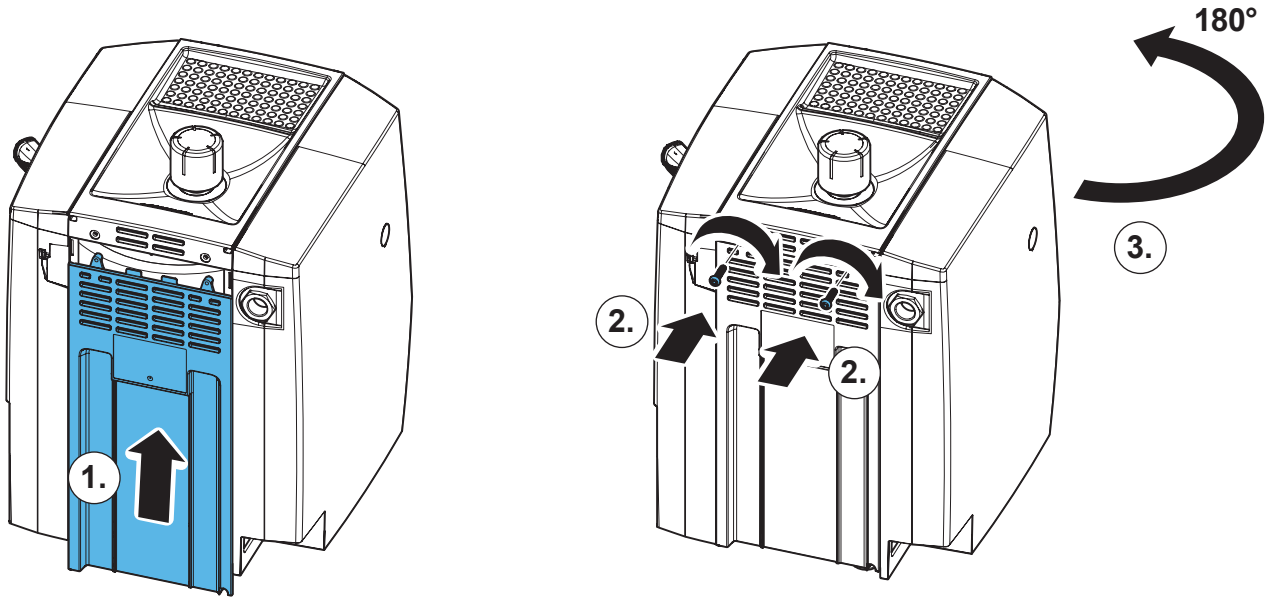

41.

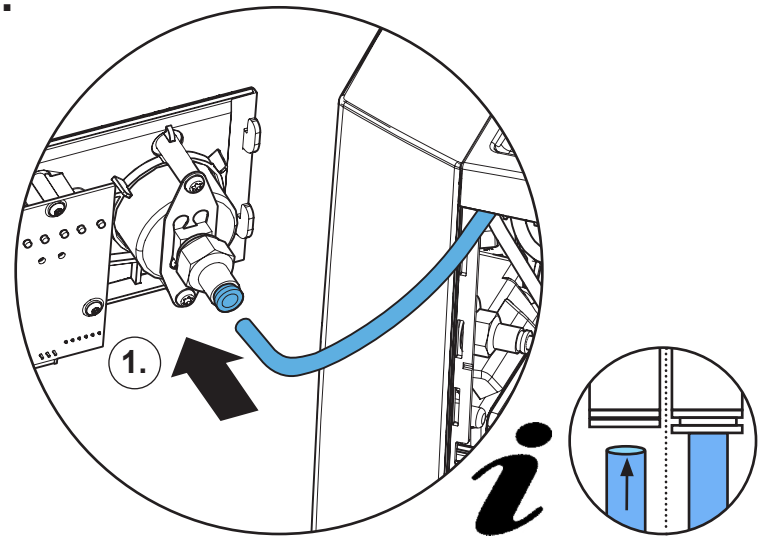

42.

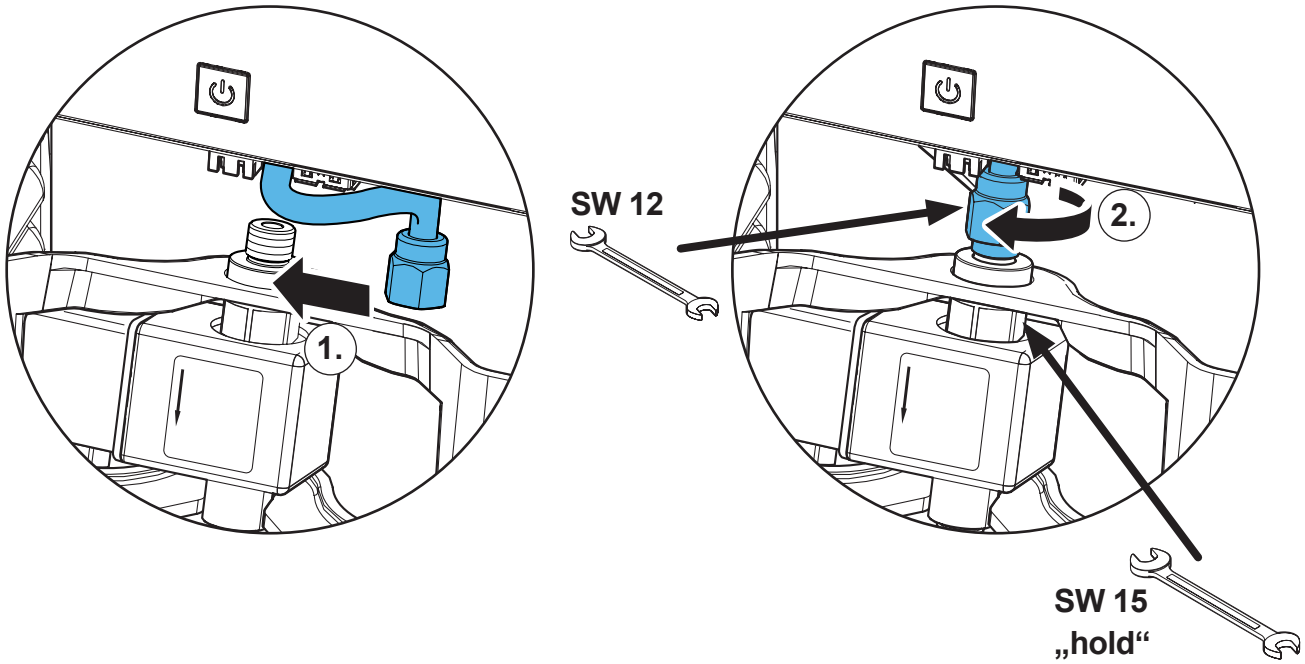

43.

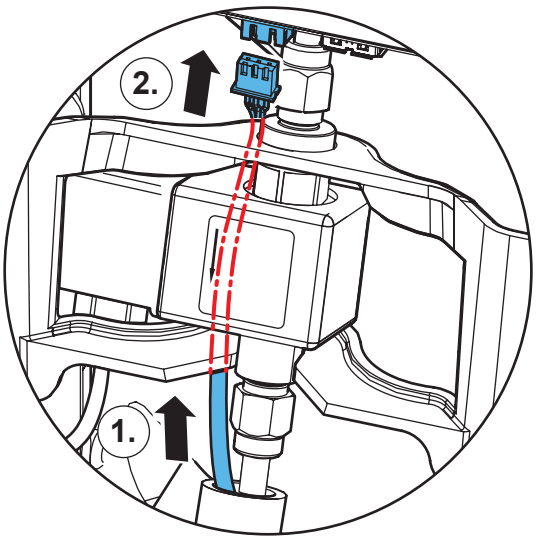

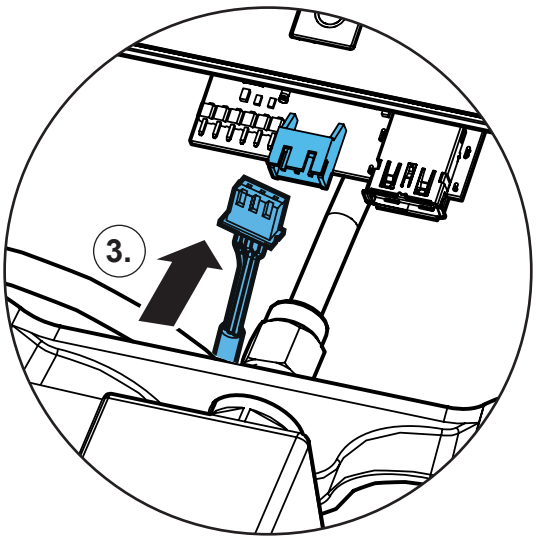



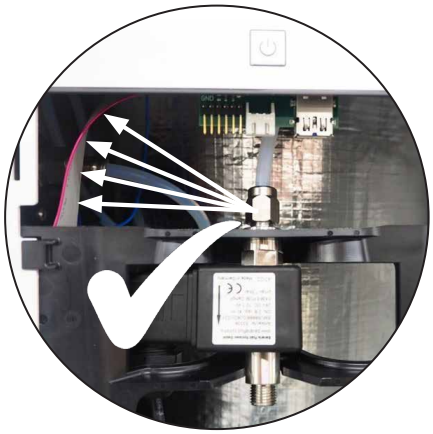

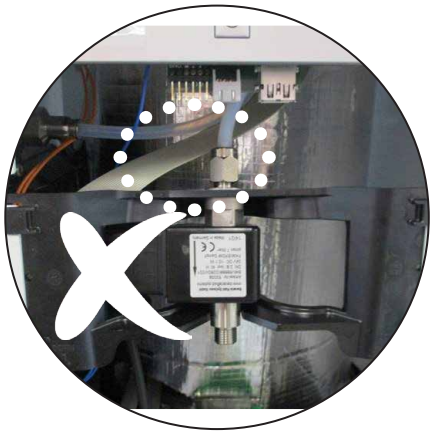

44.

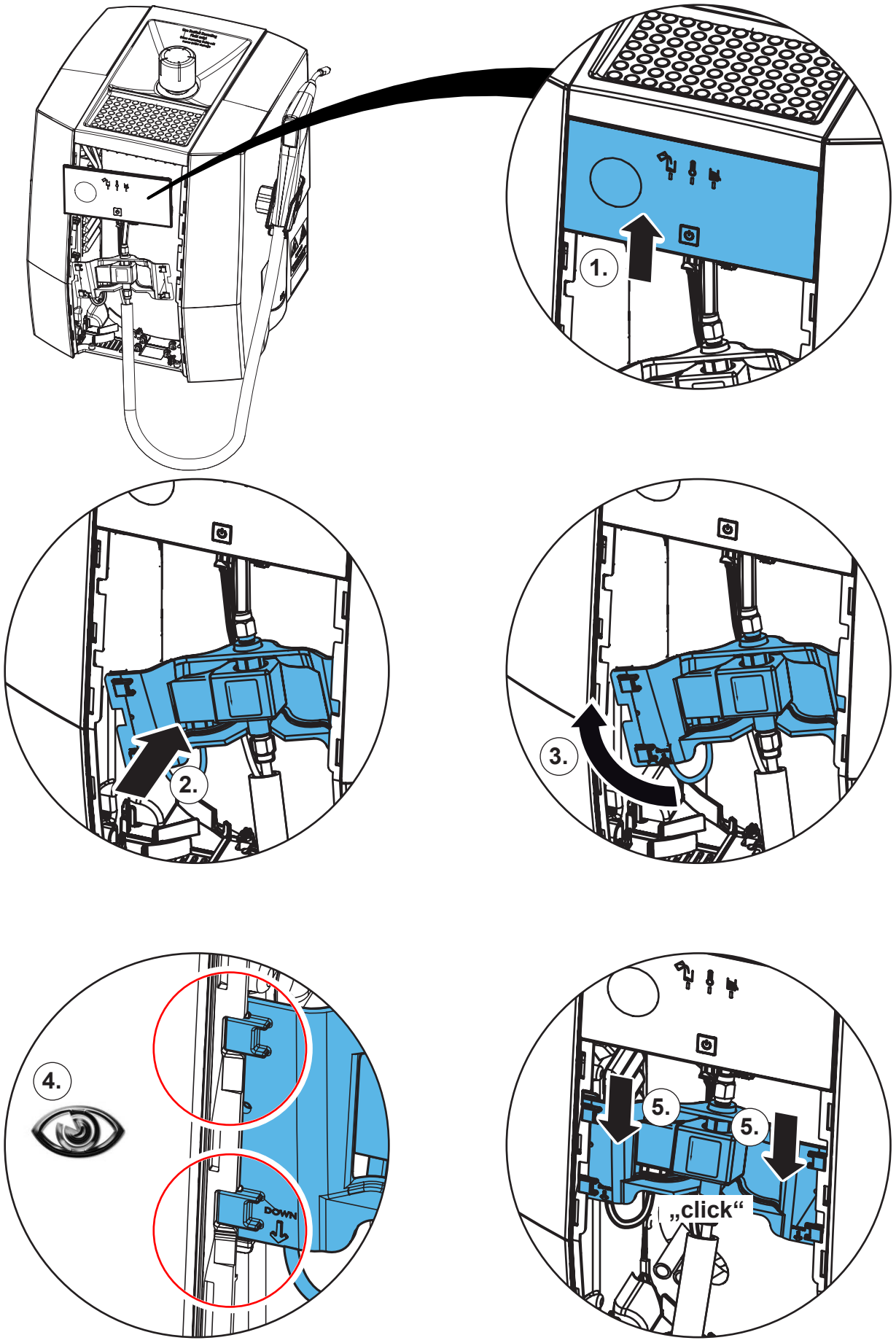

45.

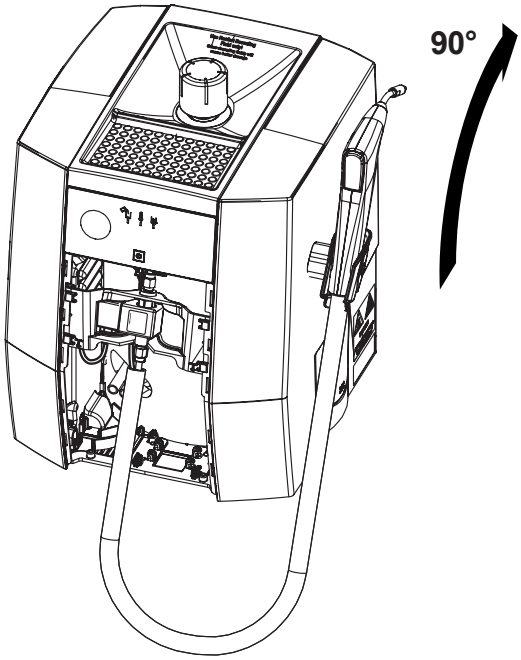

46.

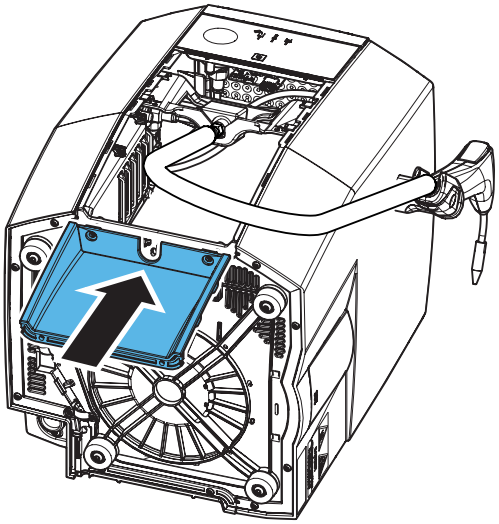

47.

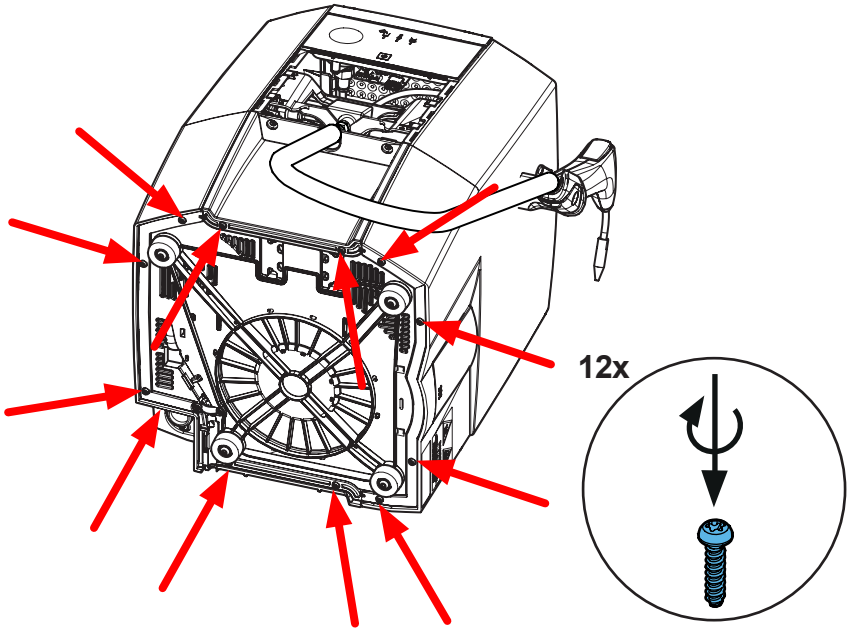

48.

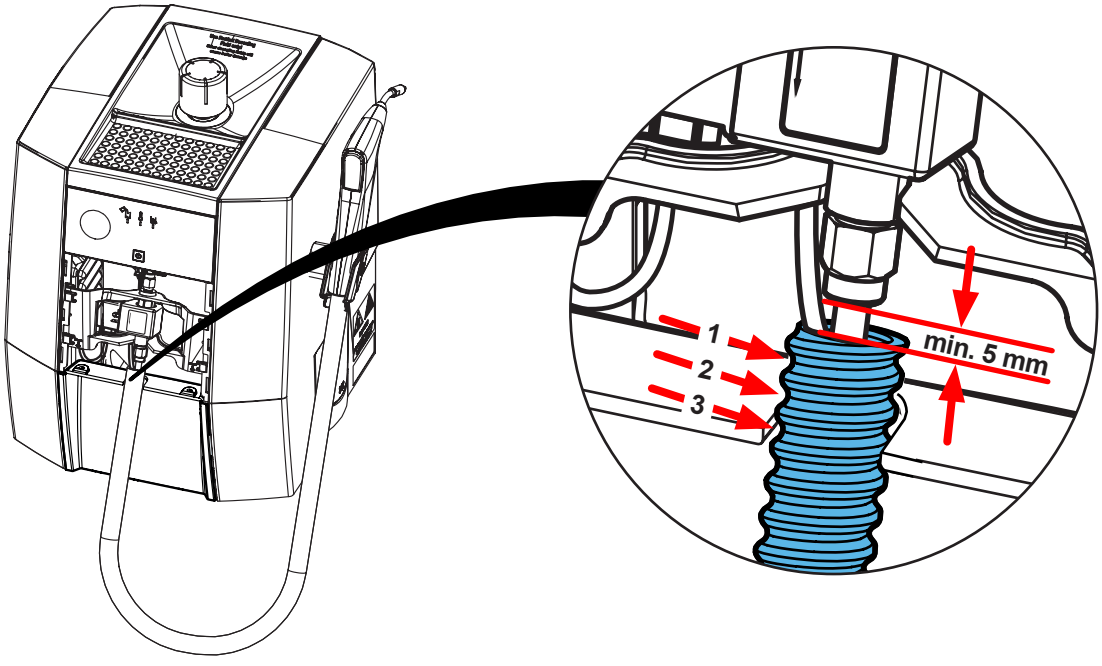

49.

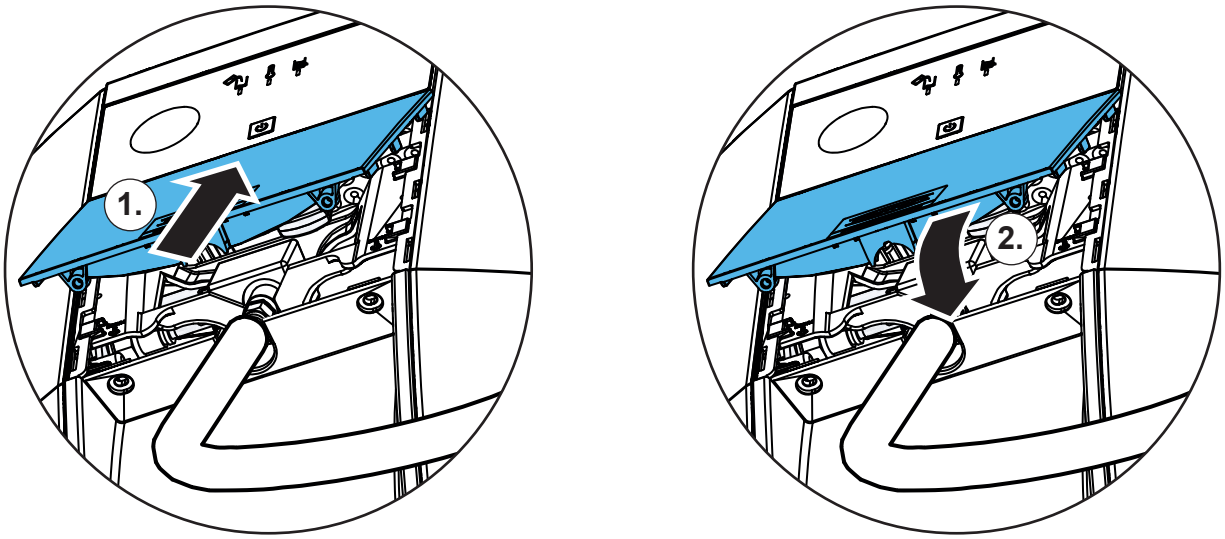

50.

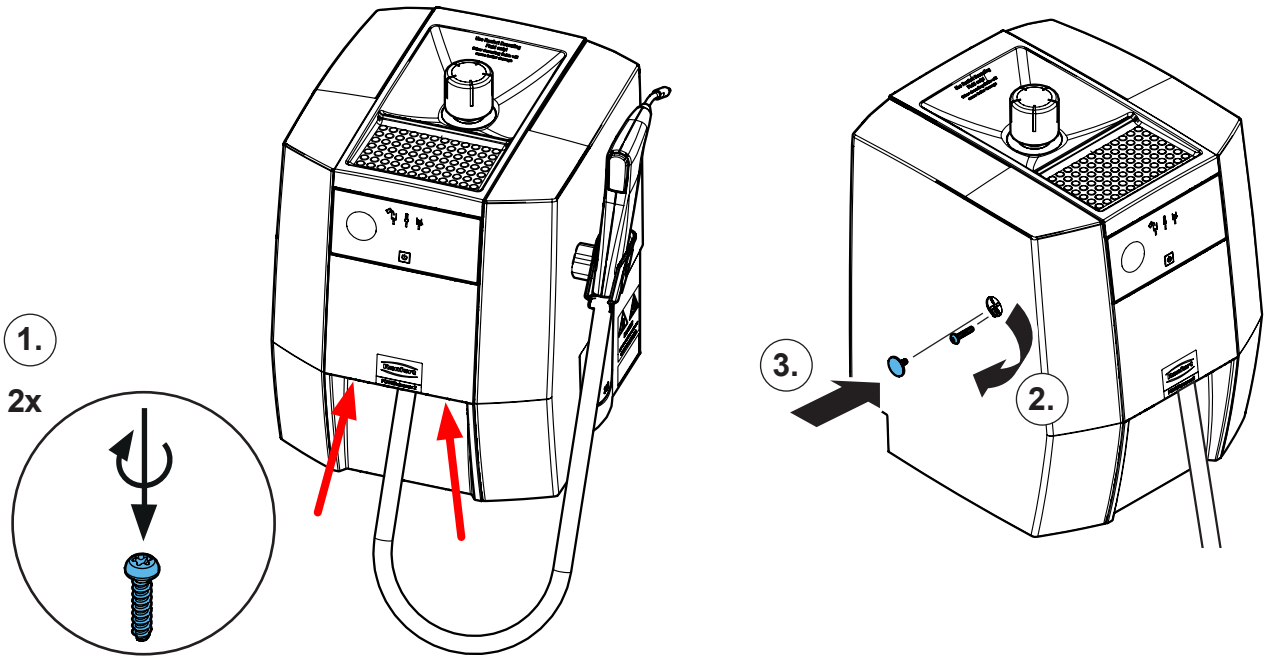

Schutzleiterprüfung durchführen: siehe am Ende der „Service Instructions“.
Performing the protective conductor test: see at the end of the “Service instructions”.
Pour vérifier le conducteur de protection: voir à la fin des “Instructions de service”.
Per la verifica del conduttore di terra: vedere alla fine delle “Istruzioni di servizio”.
Realizar la prueba del conductor de protección: véase al final de las “Instrucciones de servicio”.
Выполнить проверку защитного провода: см. в конце „Инструкции по обслуживанию“.

Renfert

making work easy

Montageanleitung • Assembly Instruction • Instruction d'installation Istruzioni l'istallazione • Instrucciones de montaje • Руководство по монтажу

90003 3637

Gehäuse rechts • Chassis, right side • Boîtier, côté droit • Parte di destra del corpo esterno • Lado derecho de la carcasa • Корпус справа

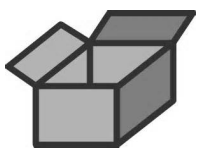

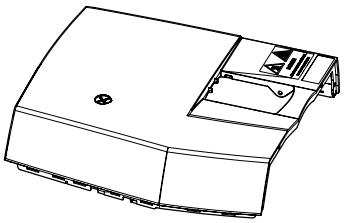





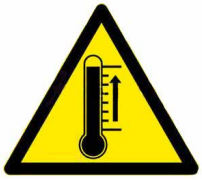



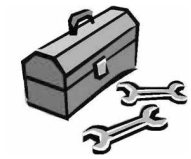

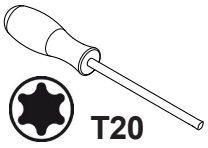

1.

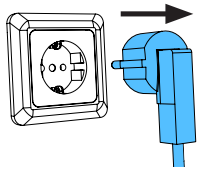

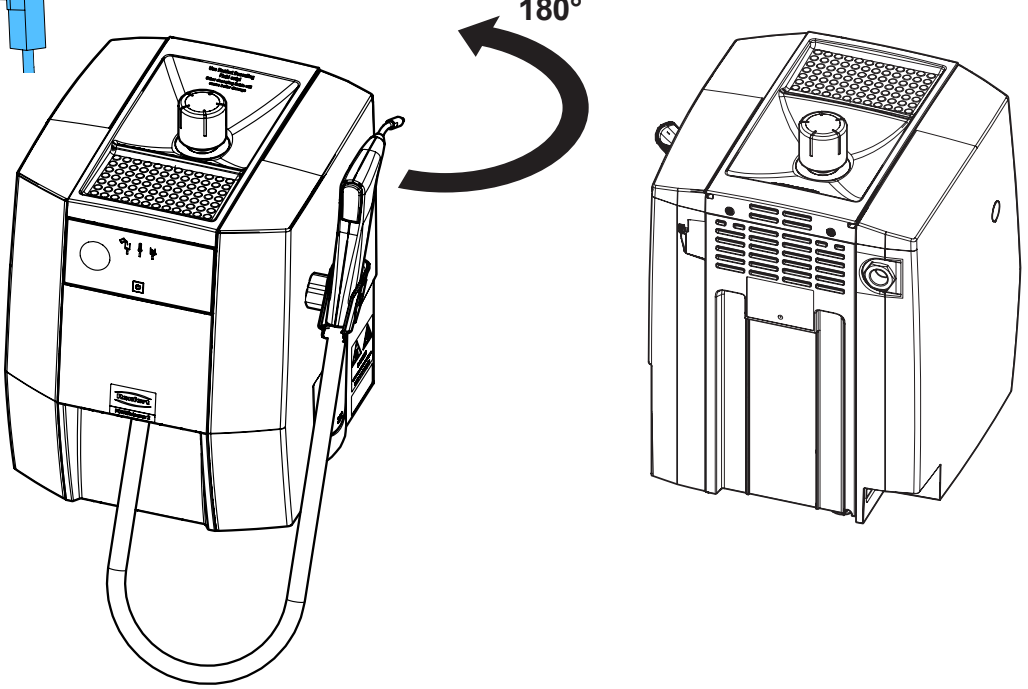

21-6925 07112024

2.

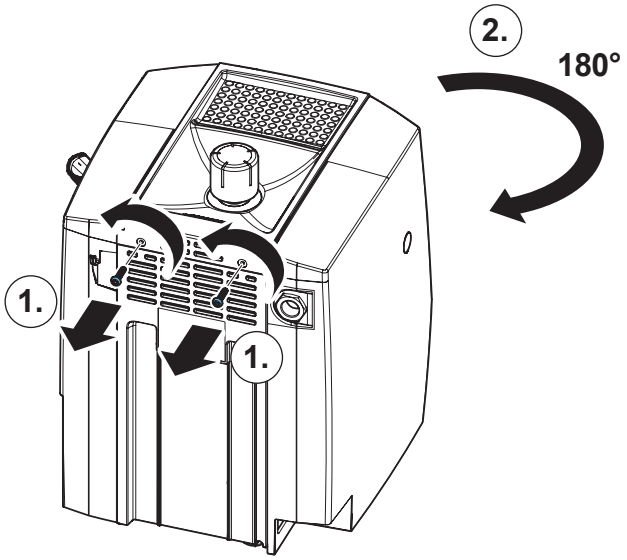

3.

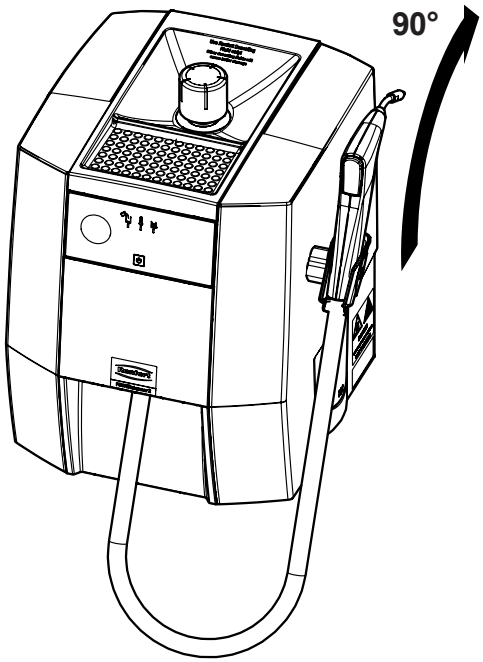

4.

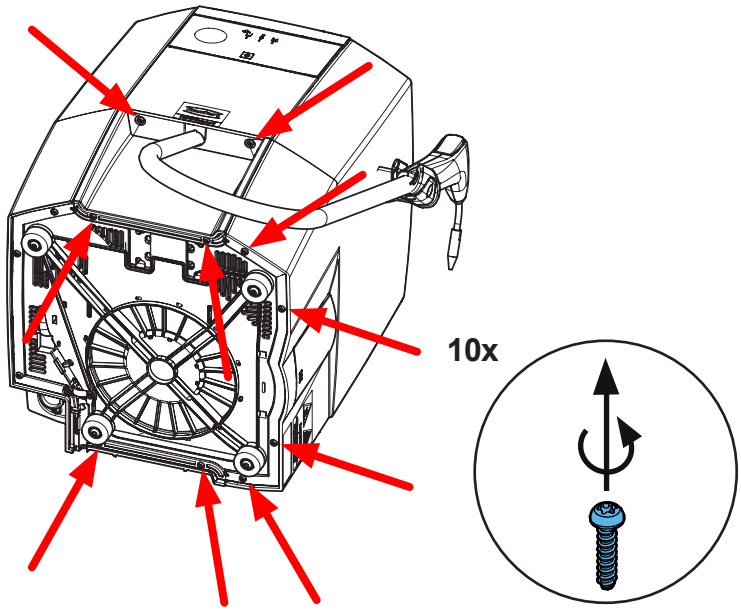

5.

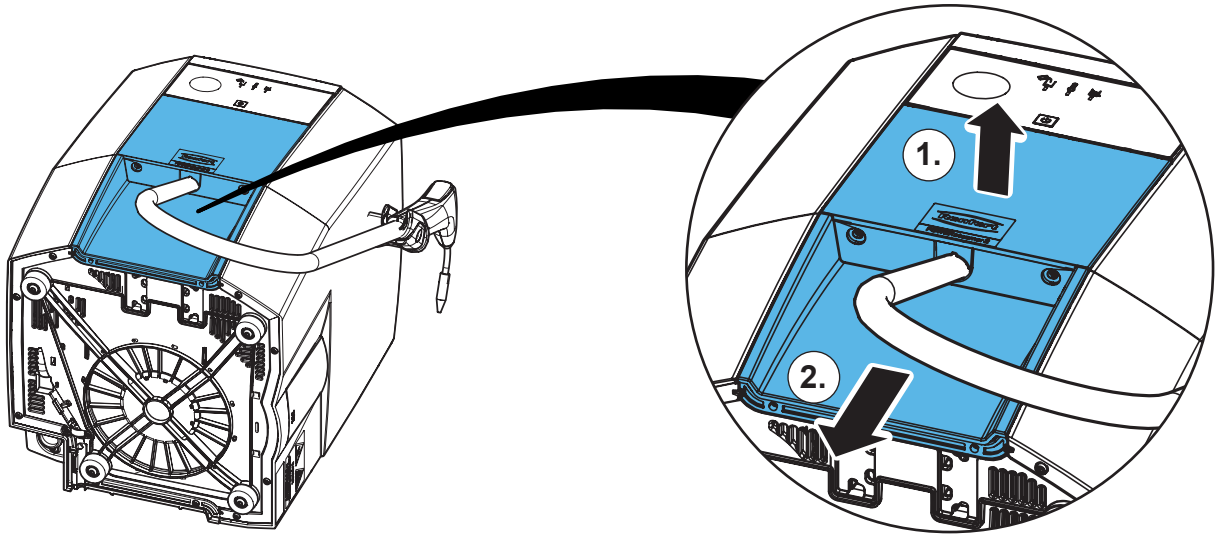

6.

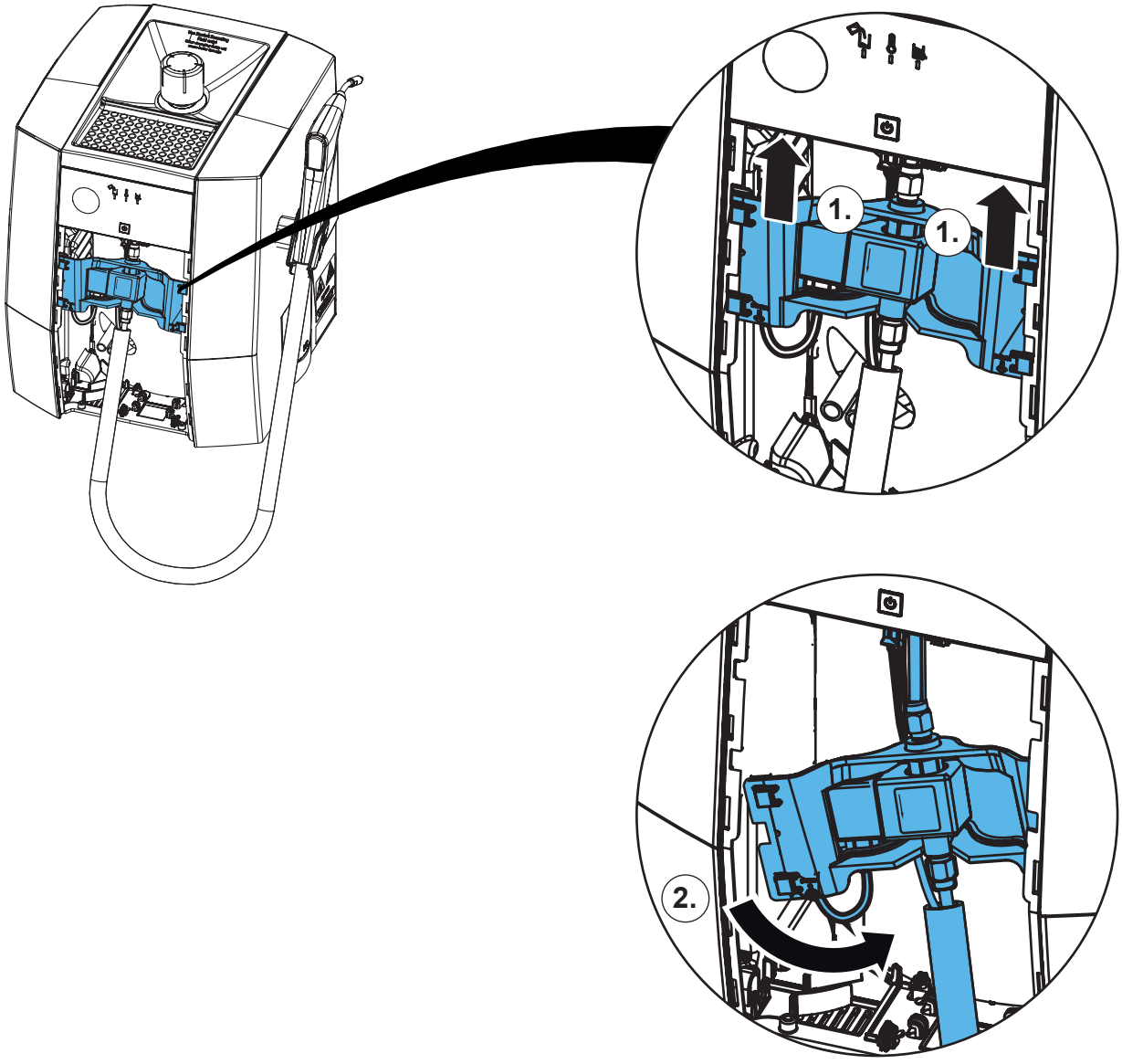

7.

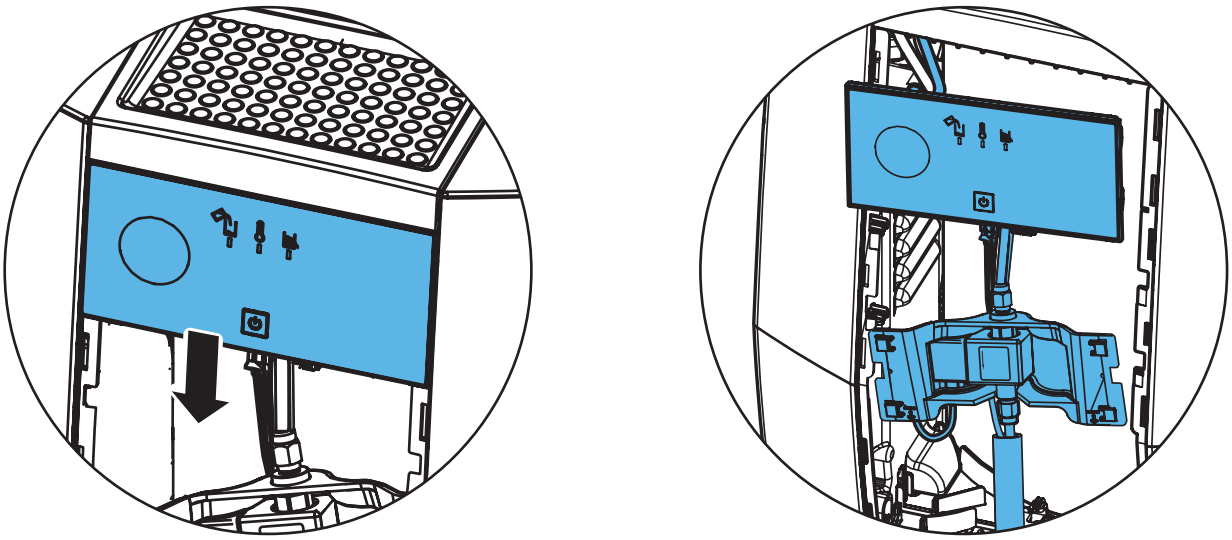

8.

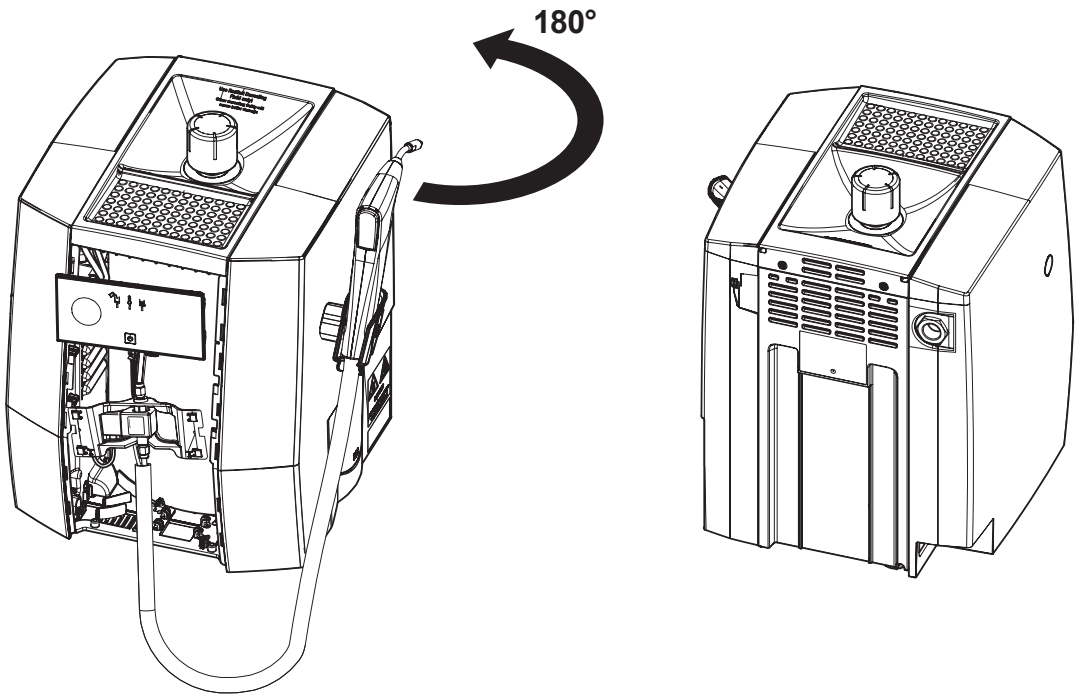

9.

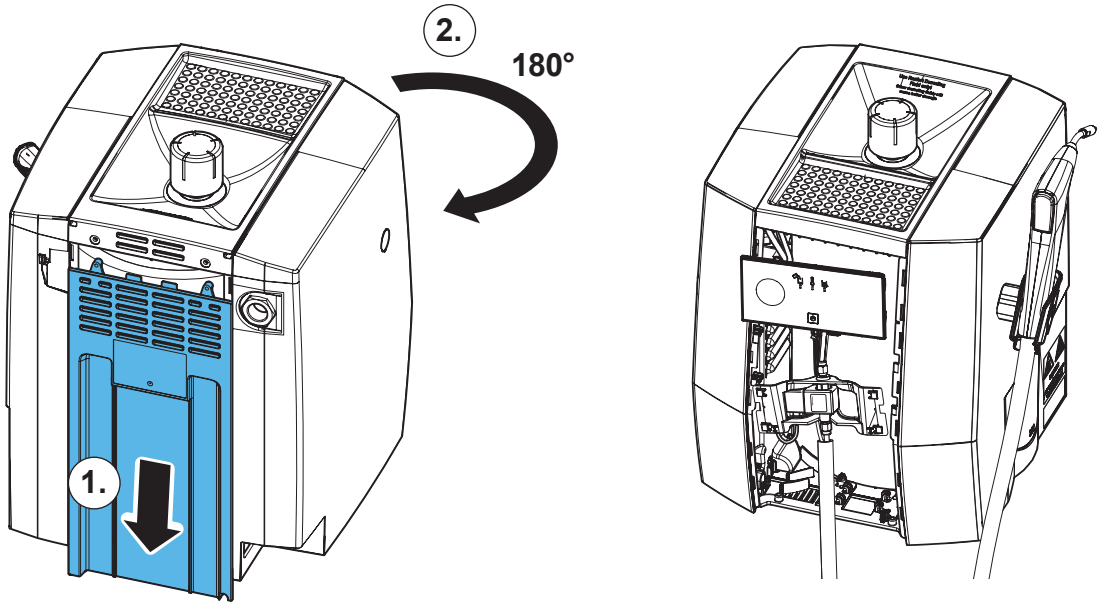

10.

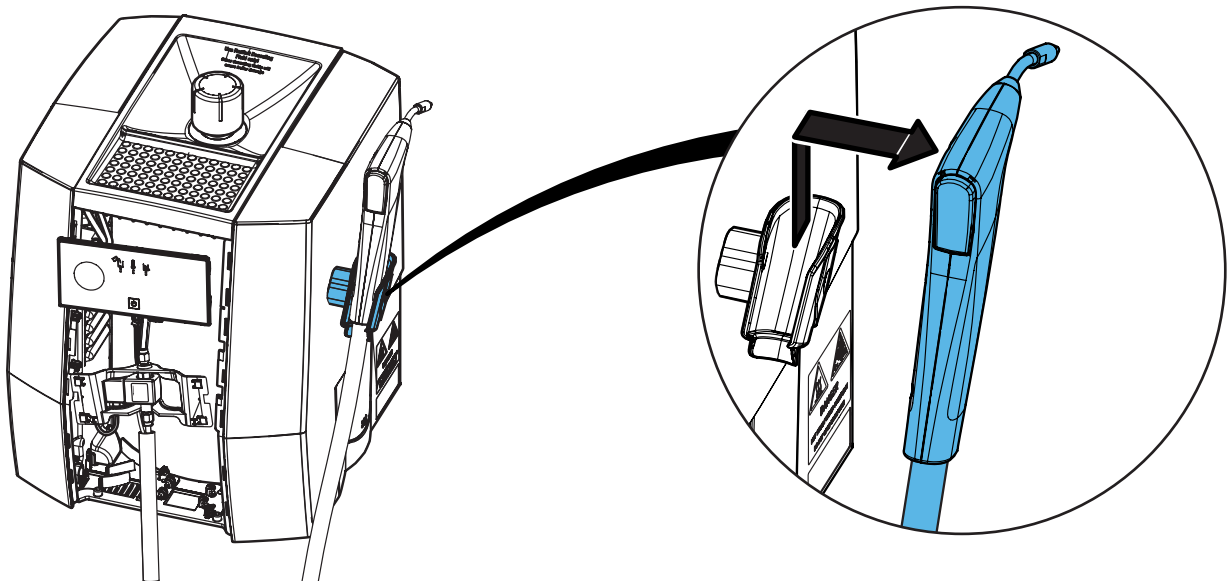

11.

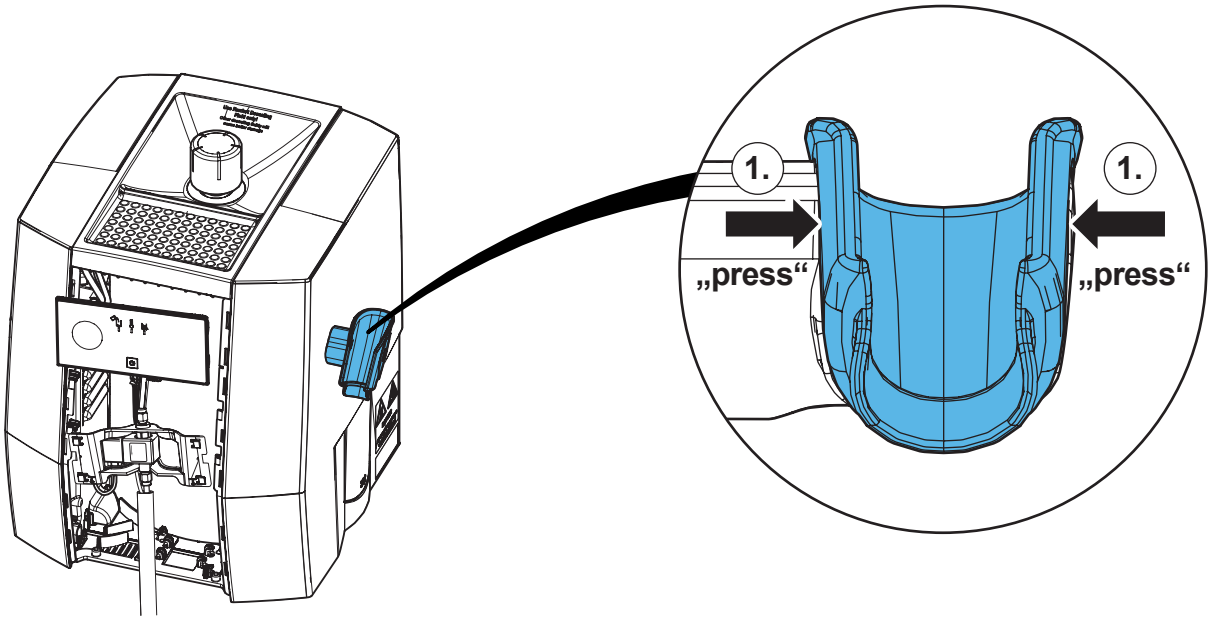

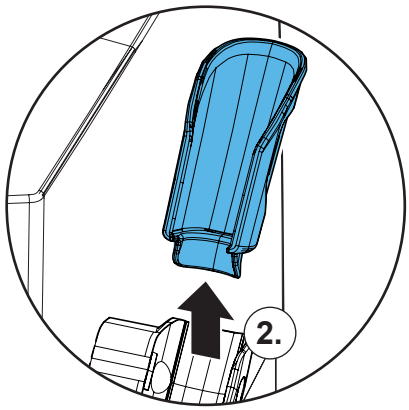

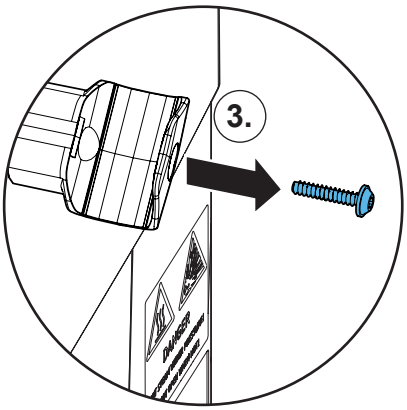

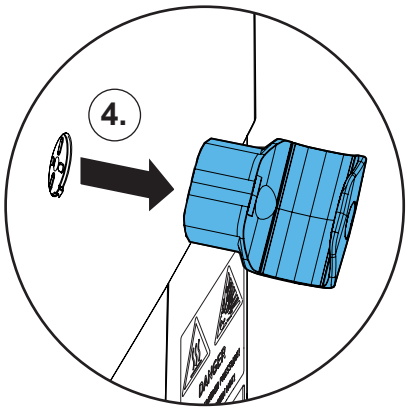

12.

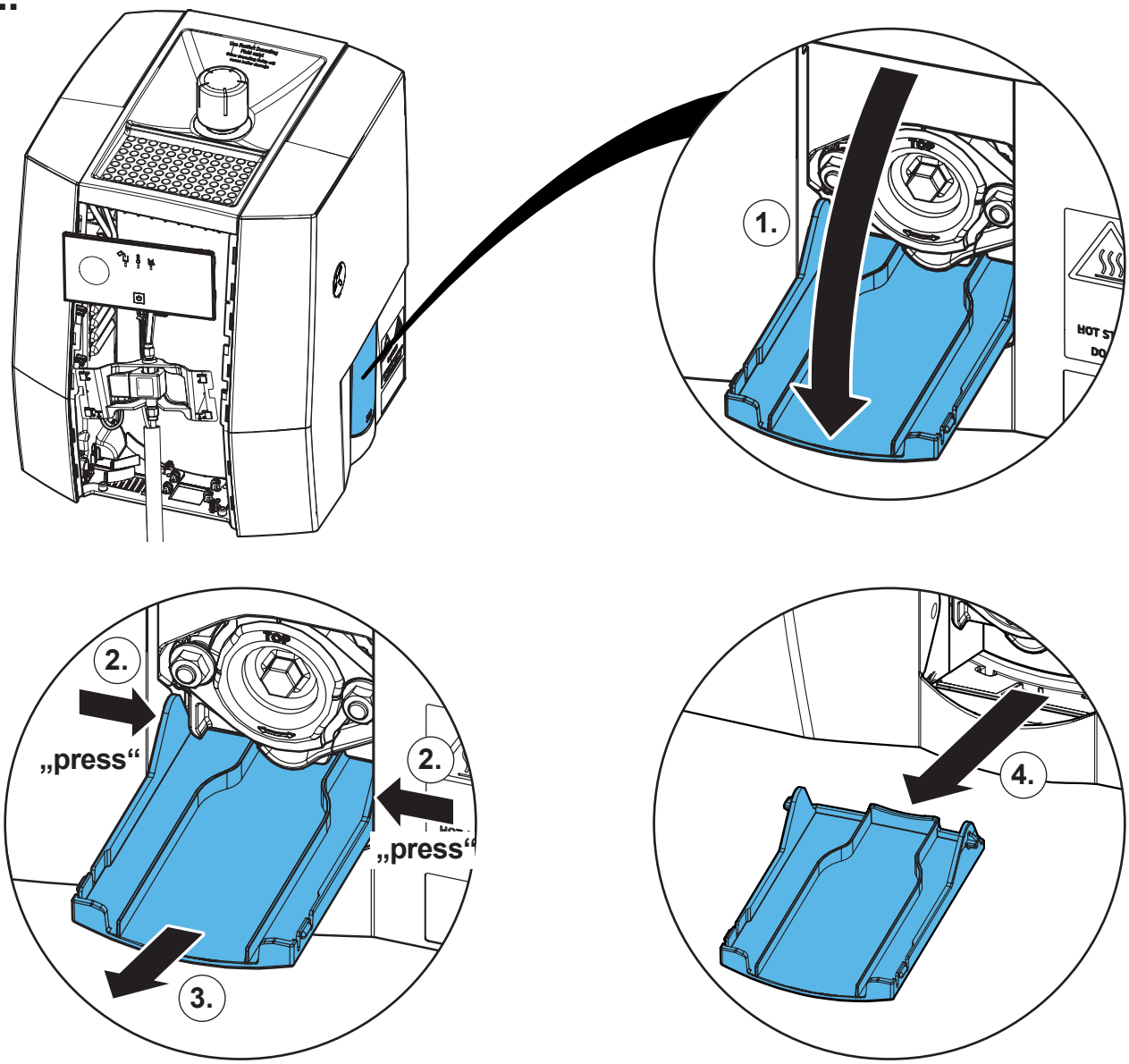

13.

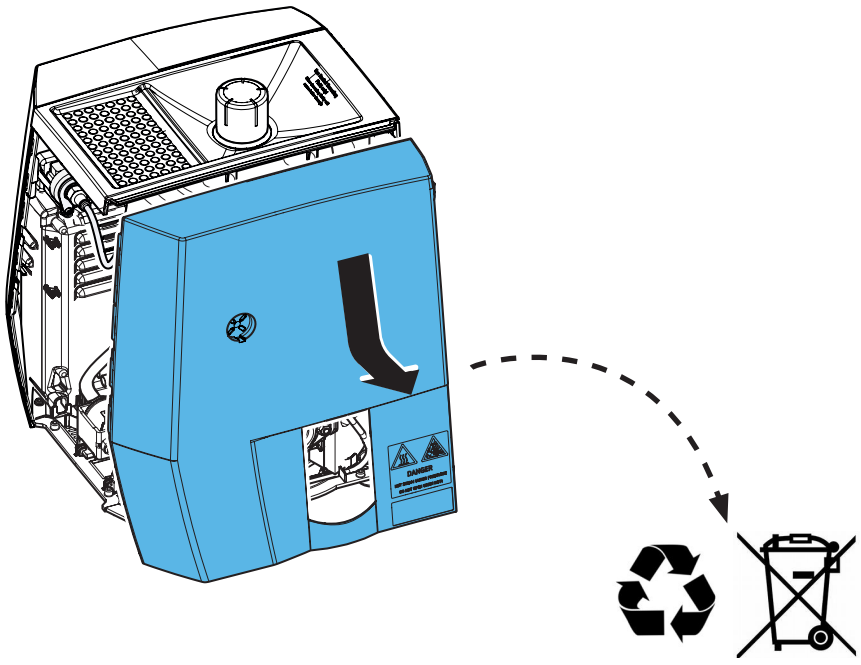

14.

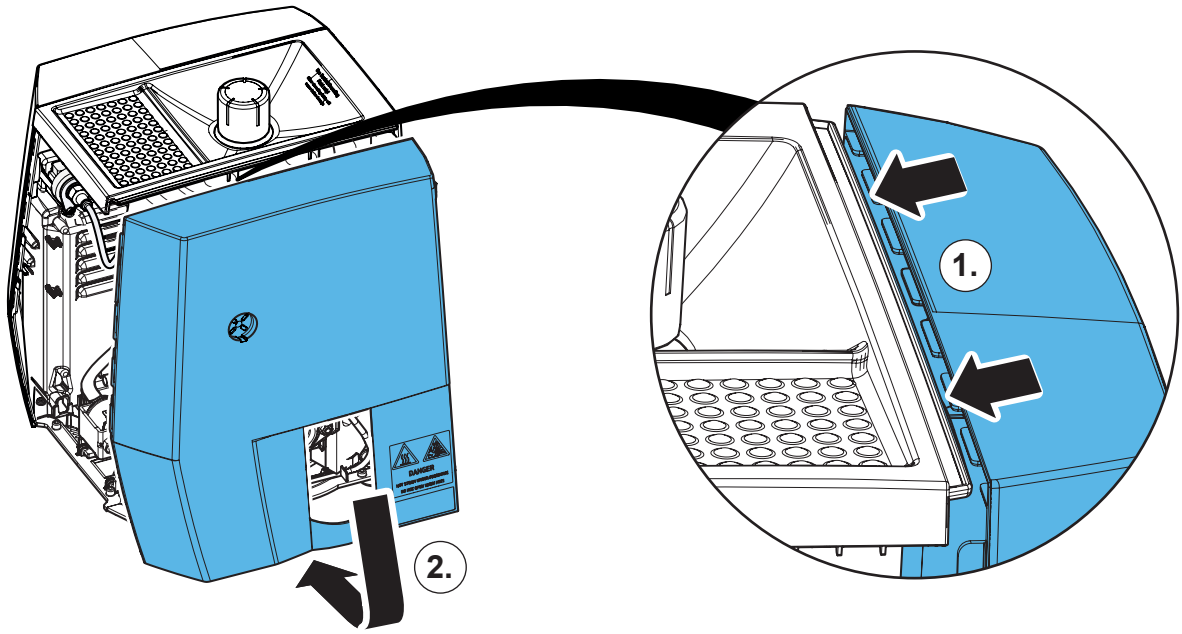

15.

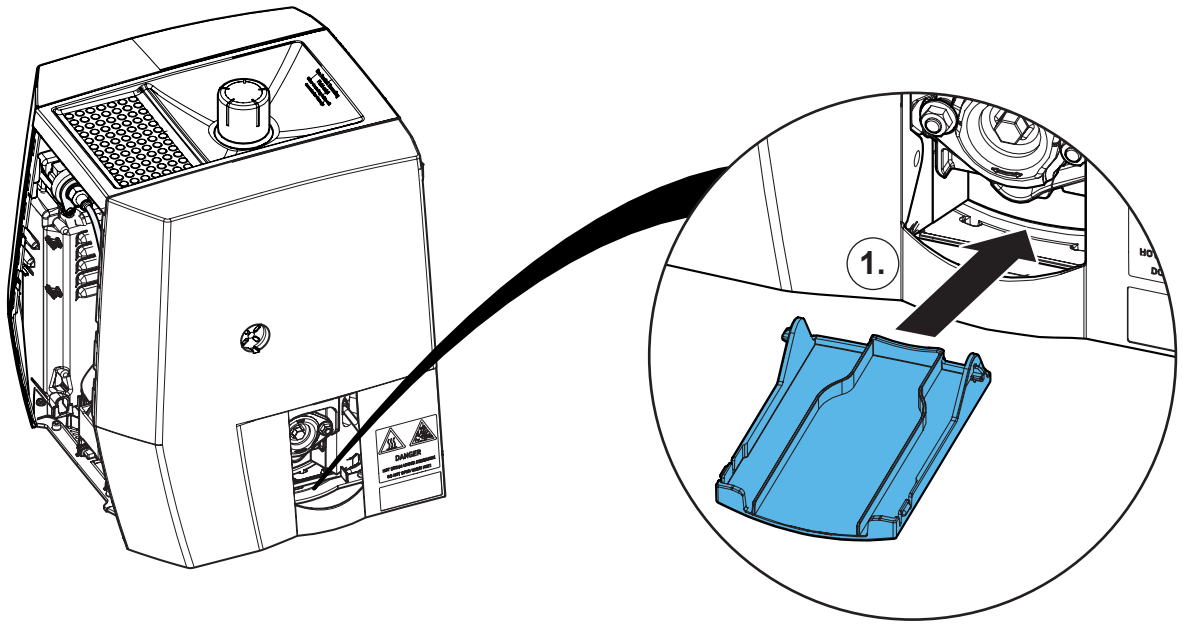

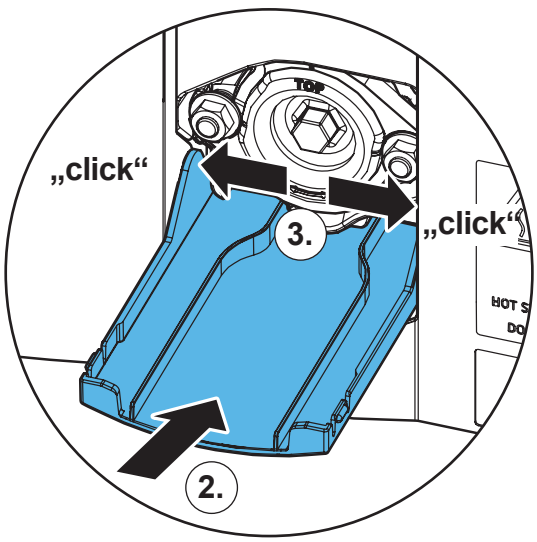

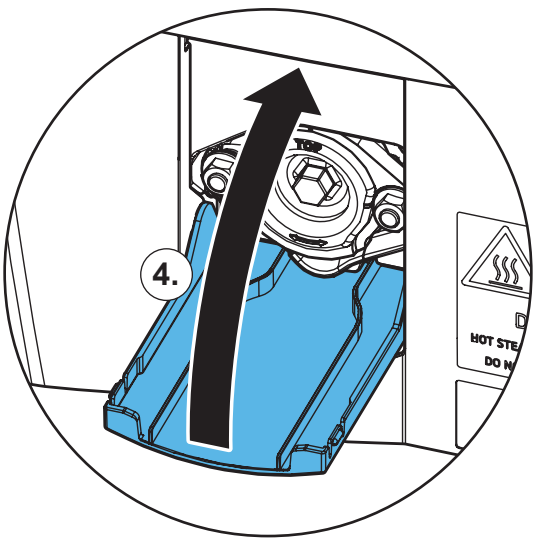

16.

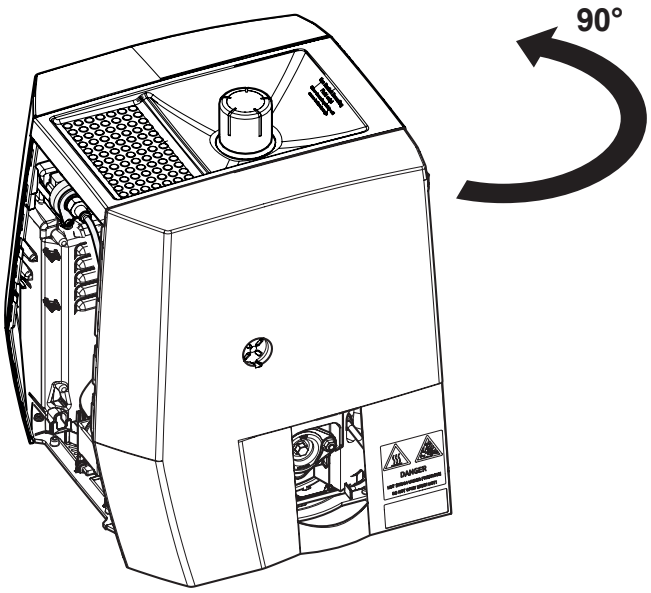

17.

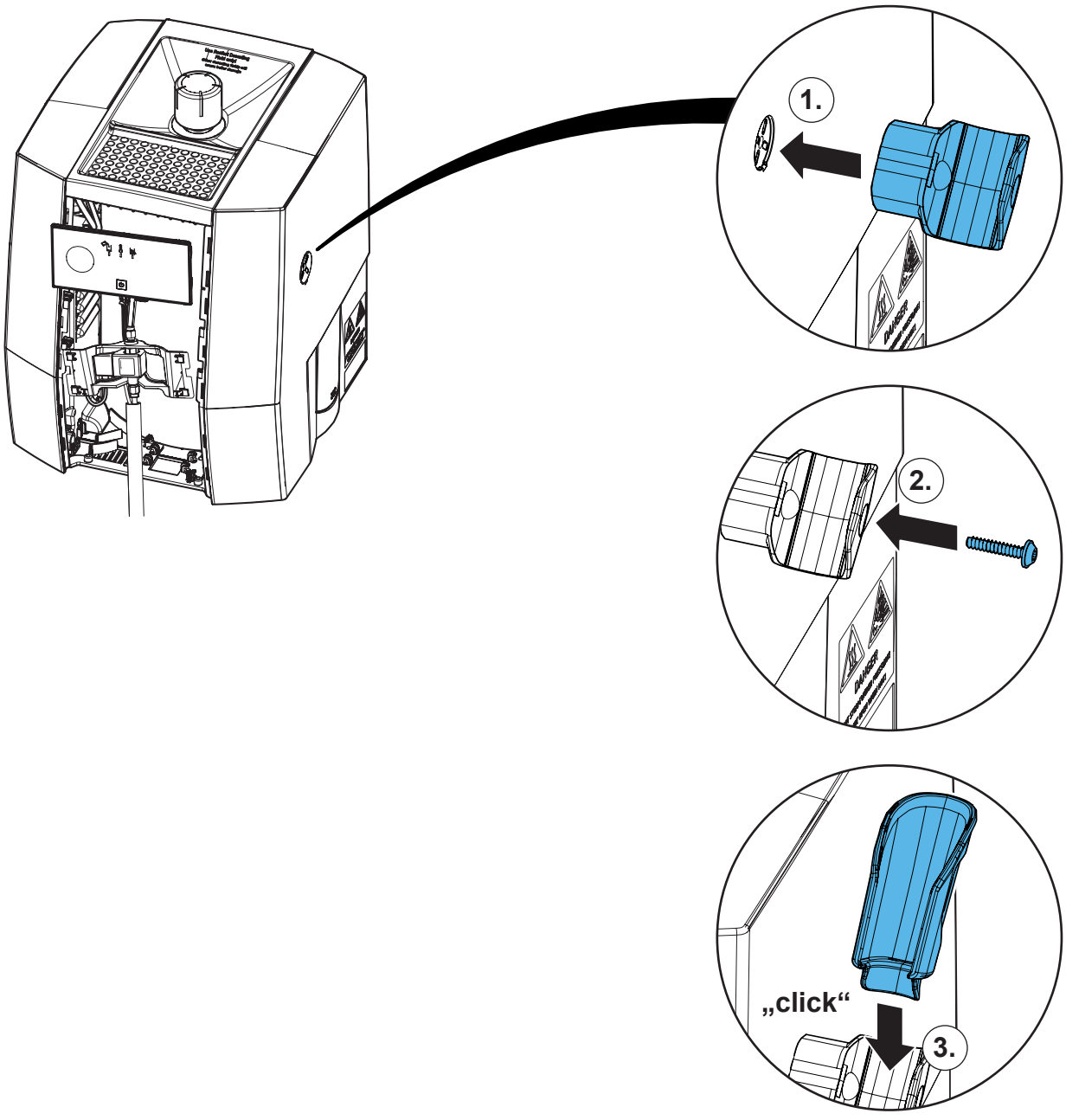

18.

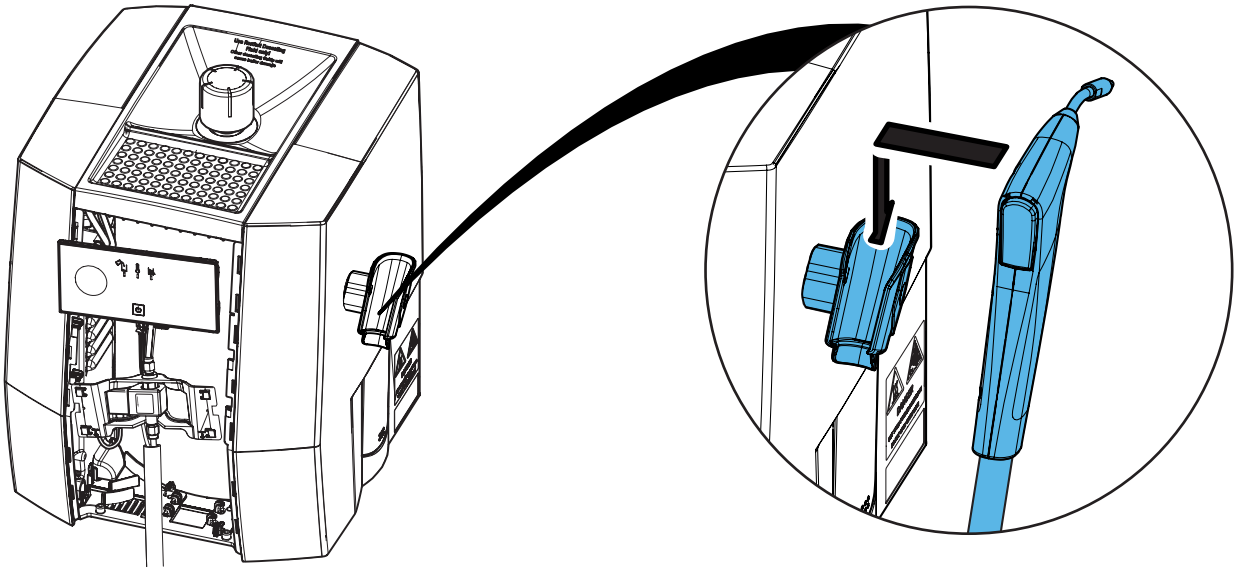

19.

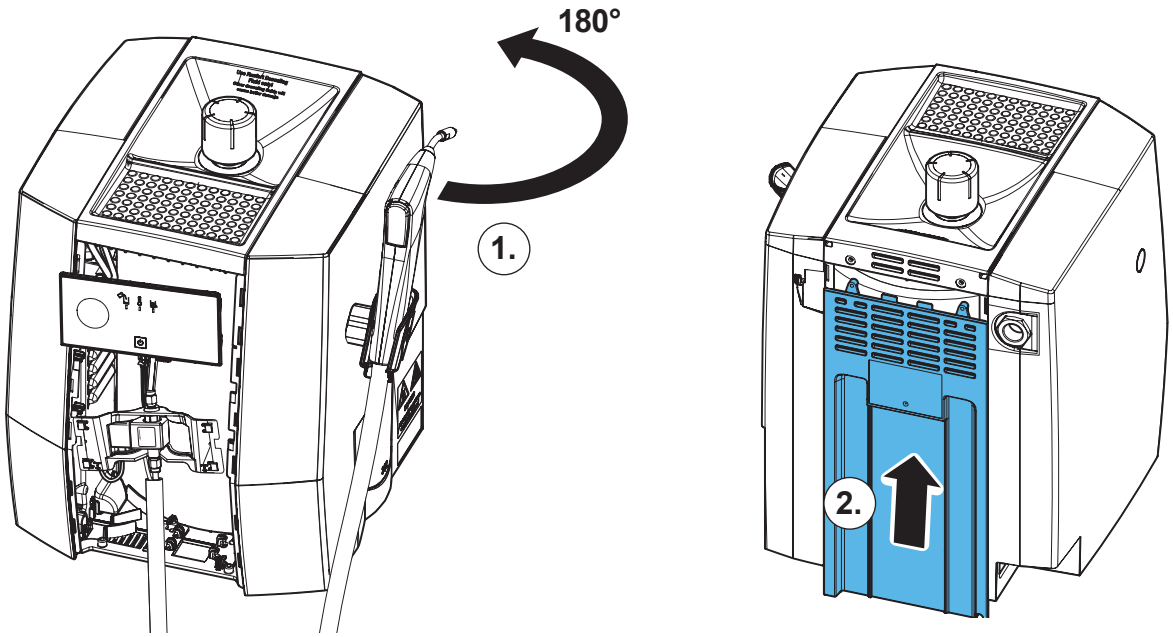

20.

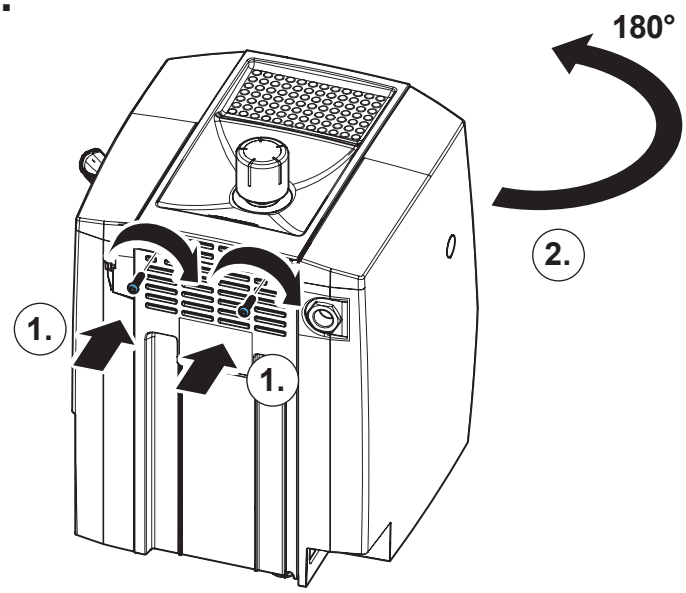

21.

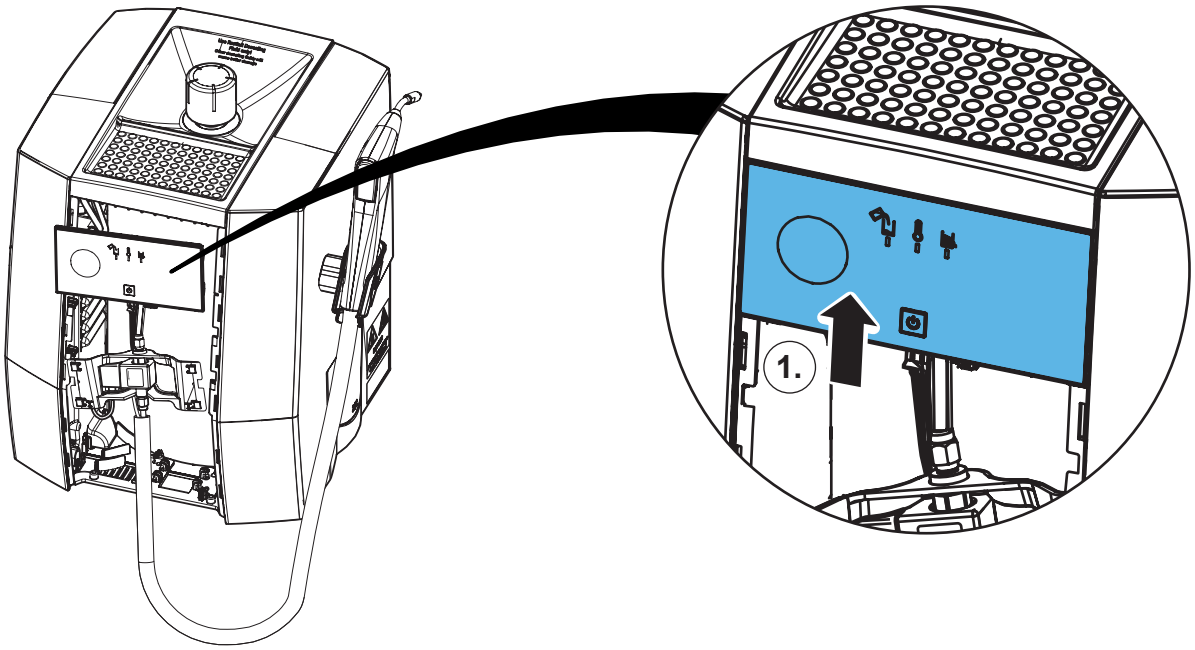

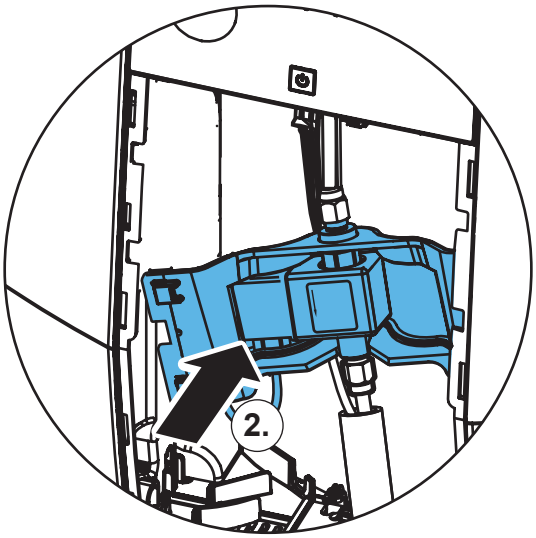

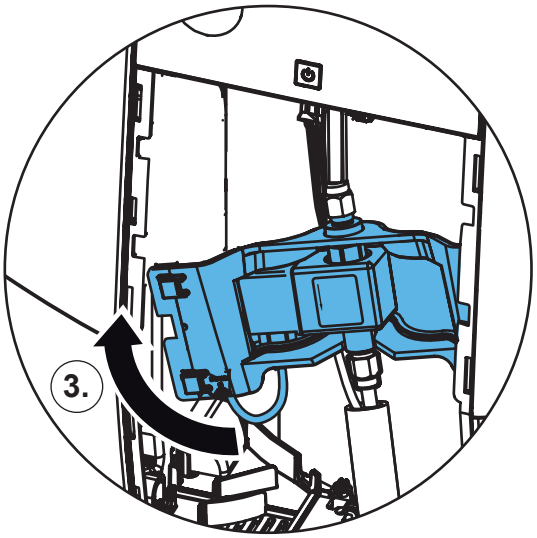

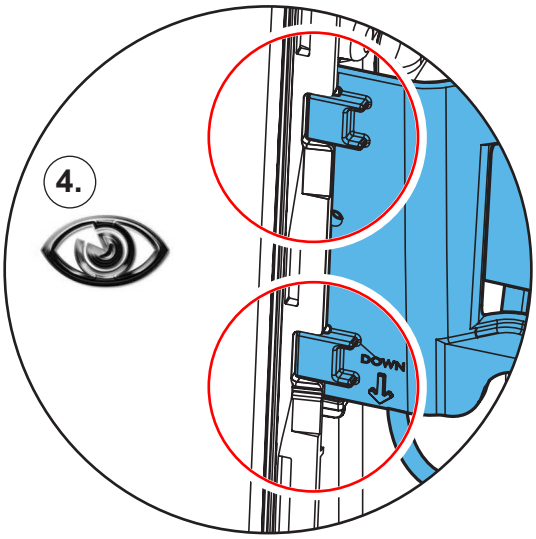

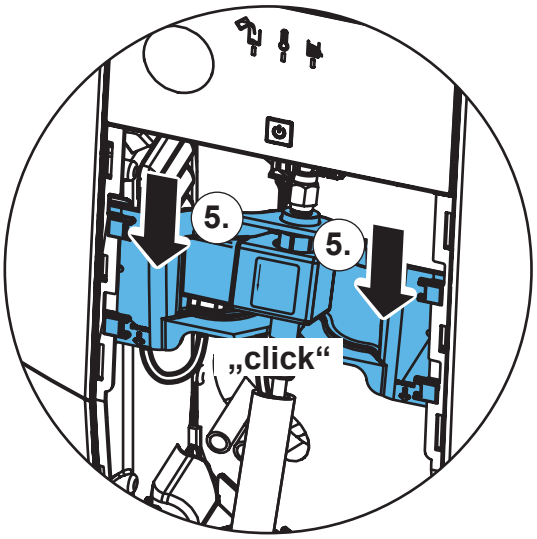

22.

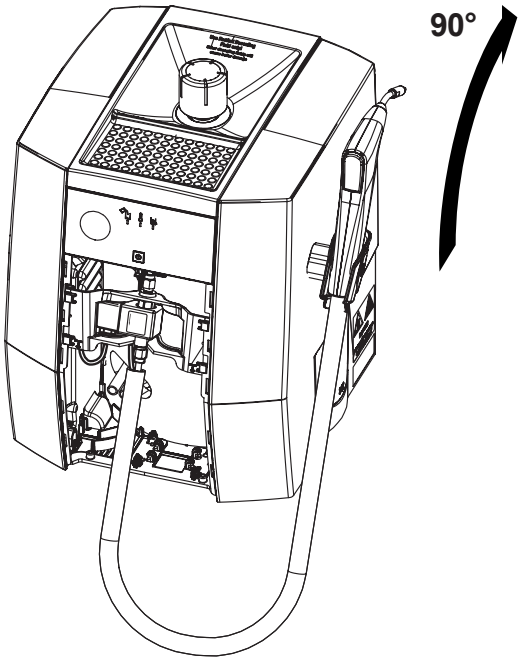

23.

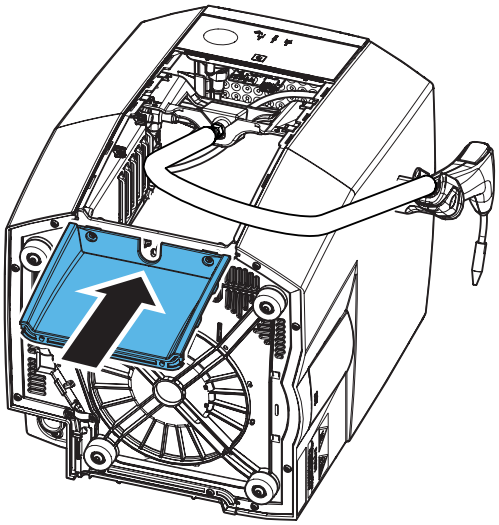

24.

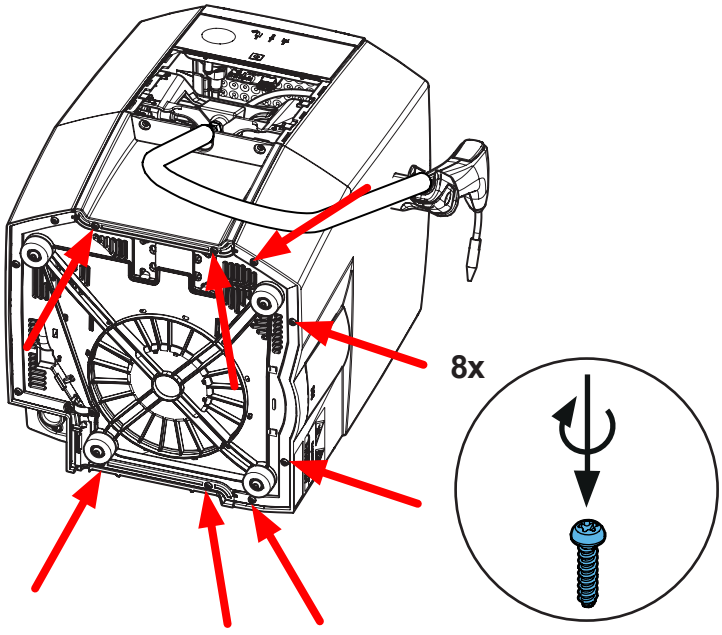

25.

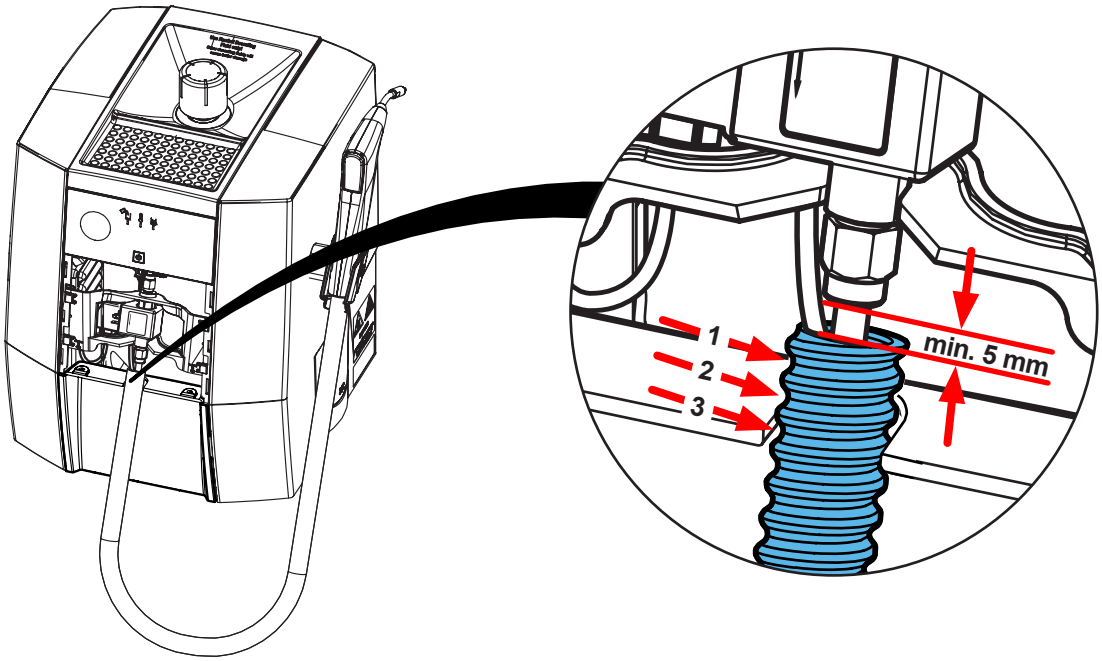

26.

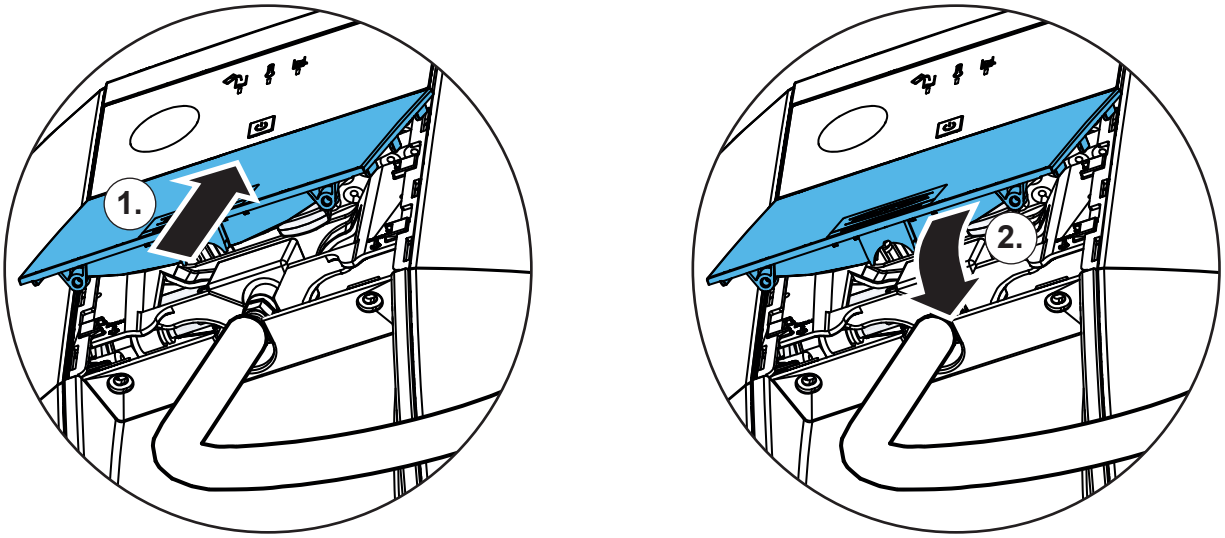

27.

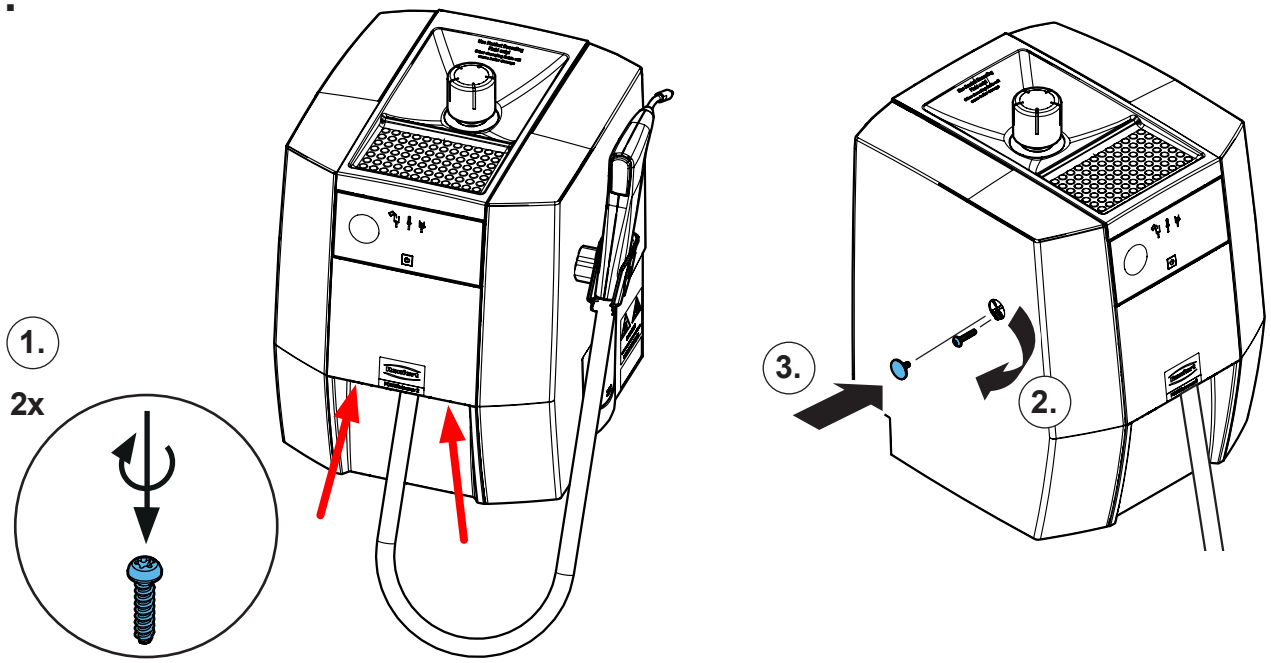

Renfert

making work easy

Montageanleitung • Assembly Instruction • Instruction d'installation Istruzioni l'istallazione • Instrucciones de montaje • Руководство по монтажу

90003 3638

Gehäuse links • Chassis, left side • Boîtier, côté gauche • Parte di sinistra del corpo esterno • Lado izquierdo de la carcasa • Корпус слева

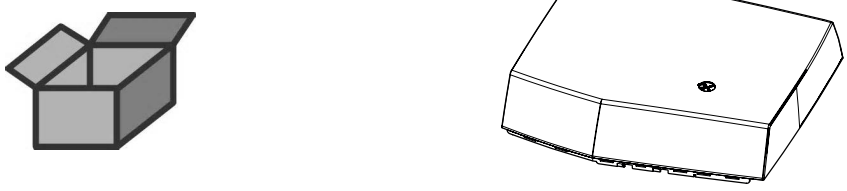

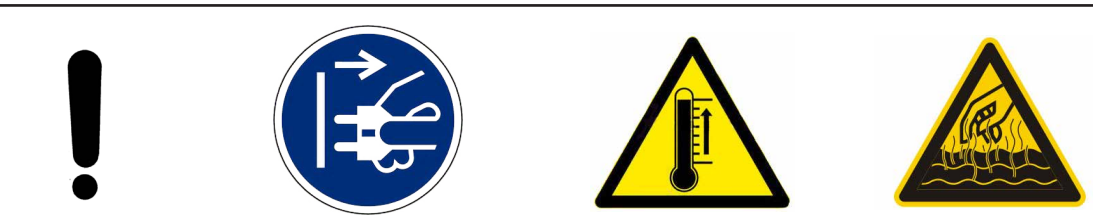



1.

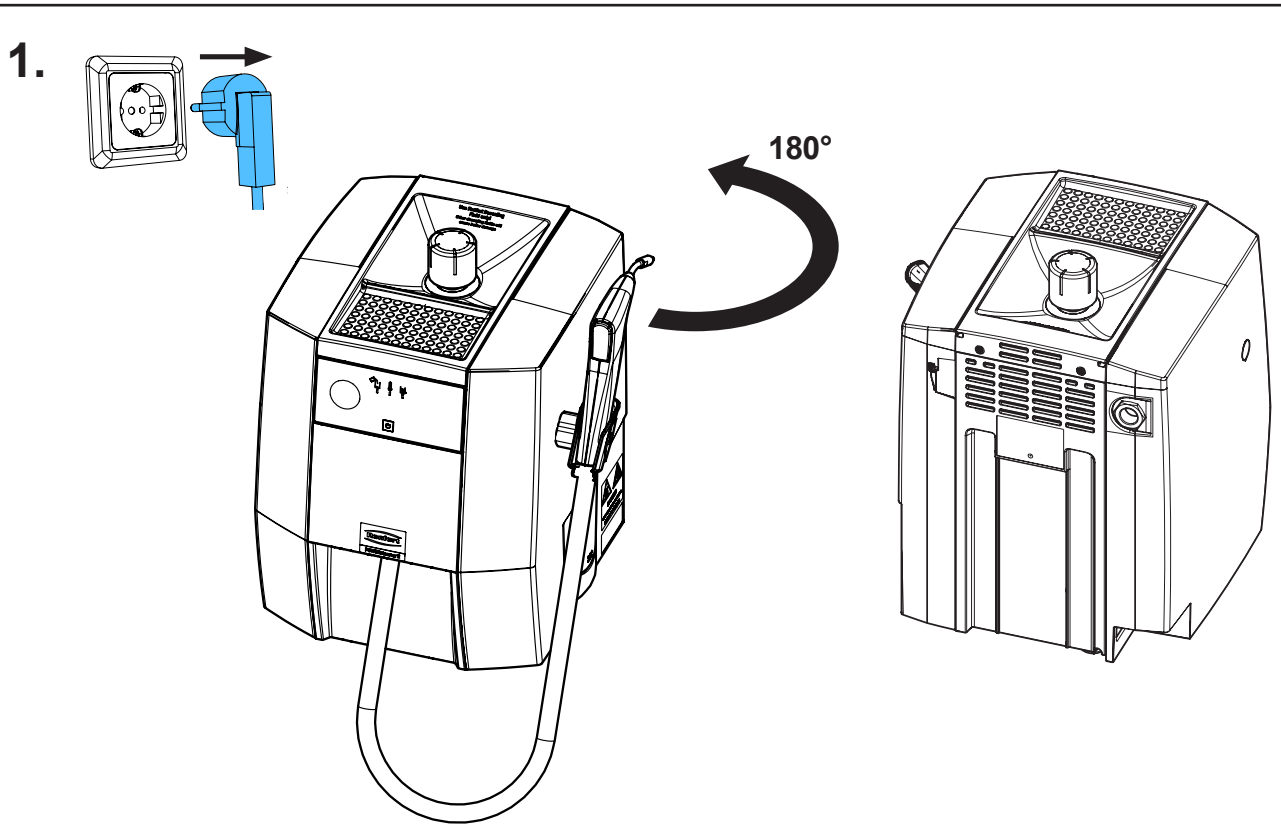

21-6925 07112024

2.

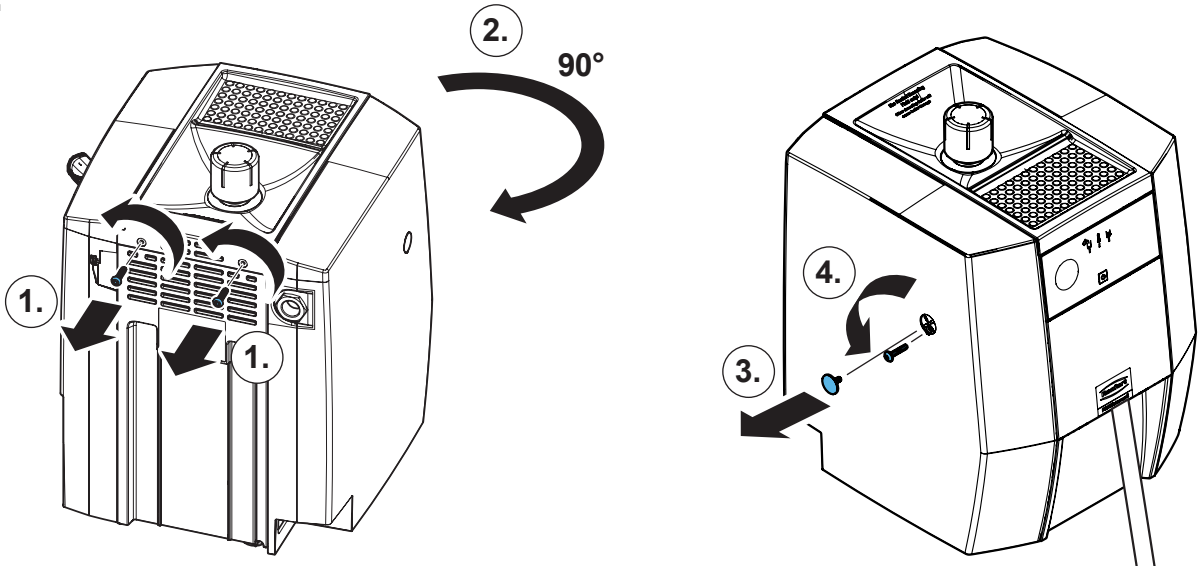

3.

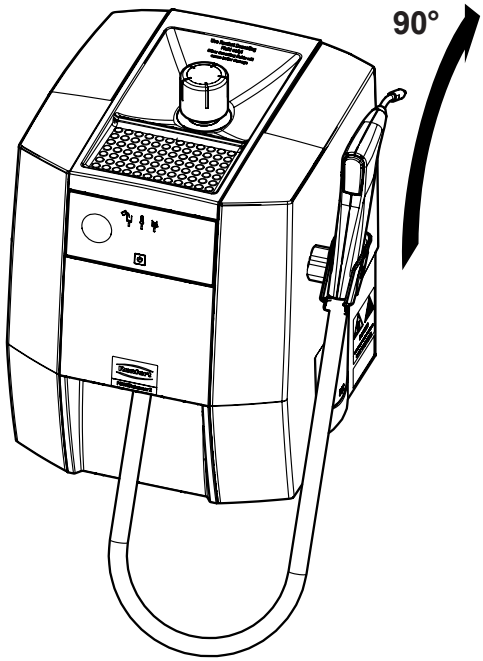

4.

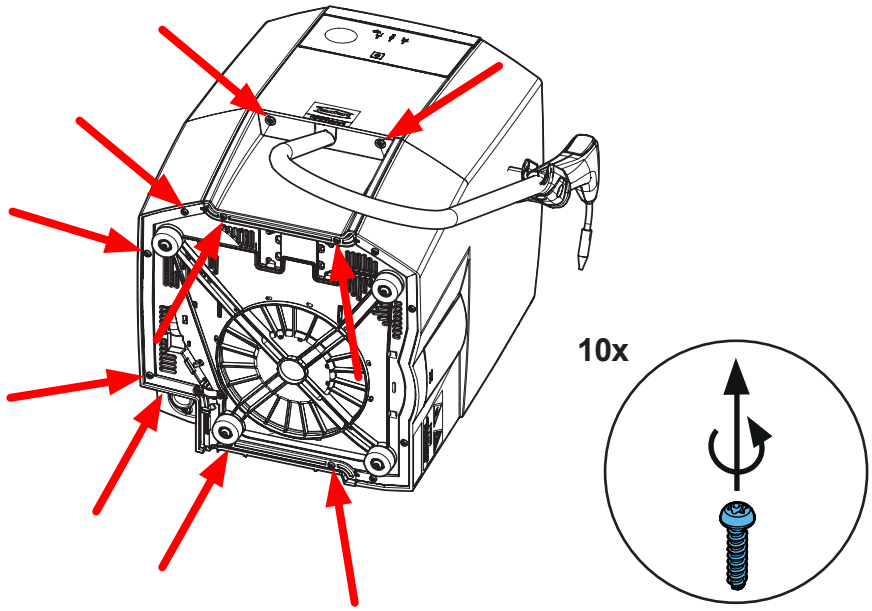

5.

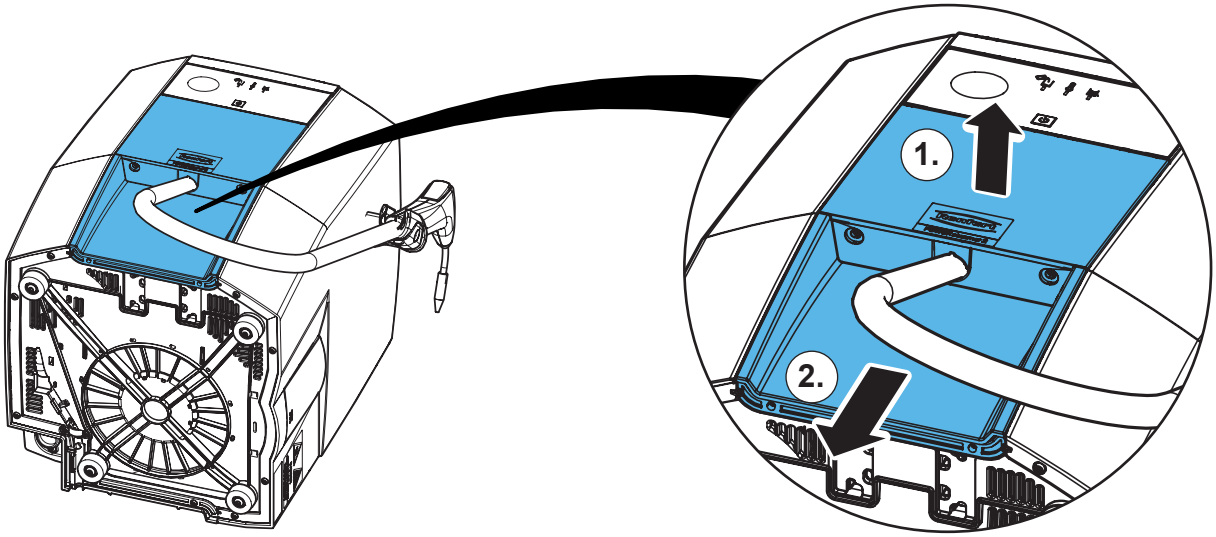

6.

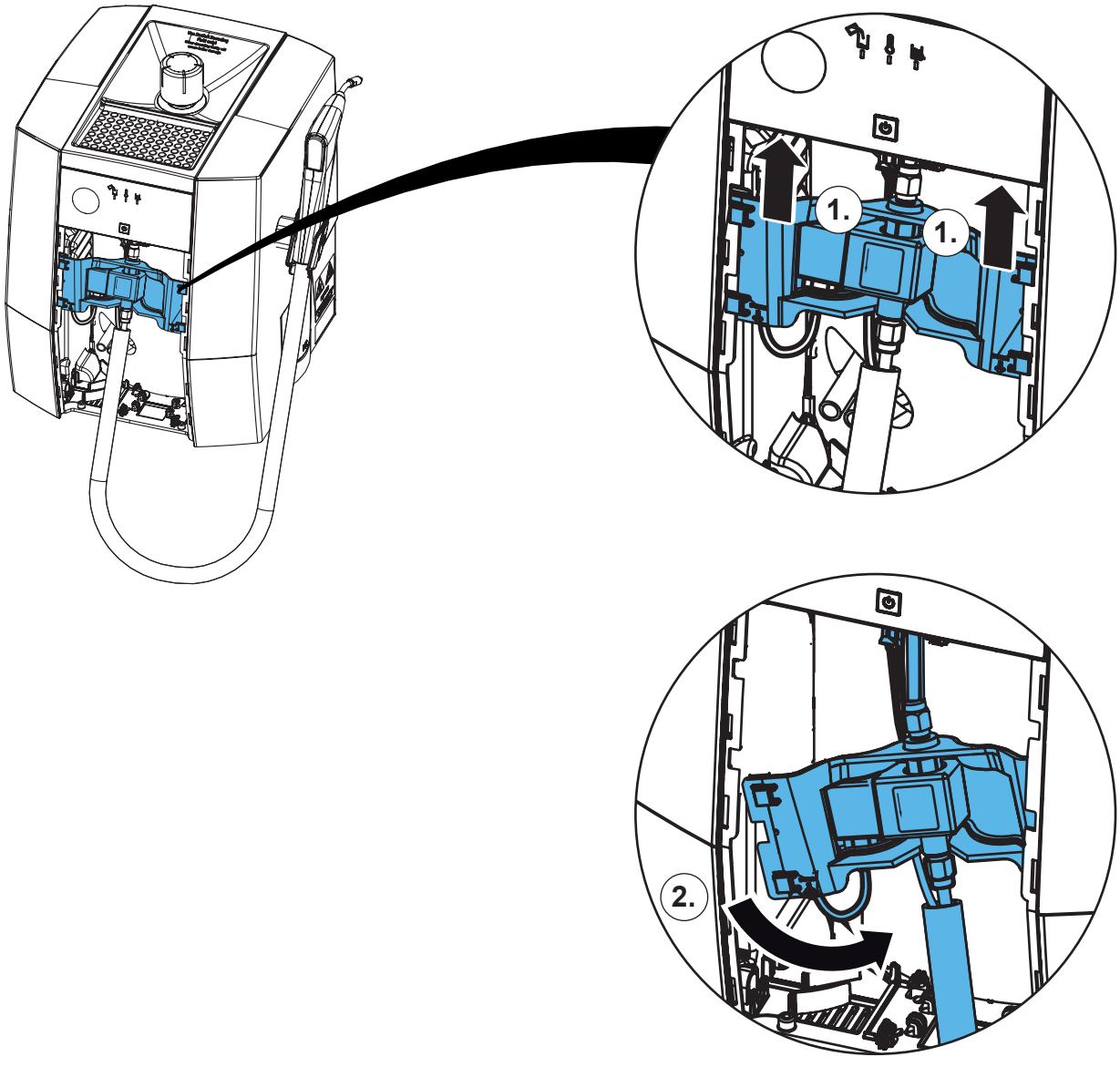

7.

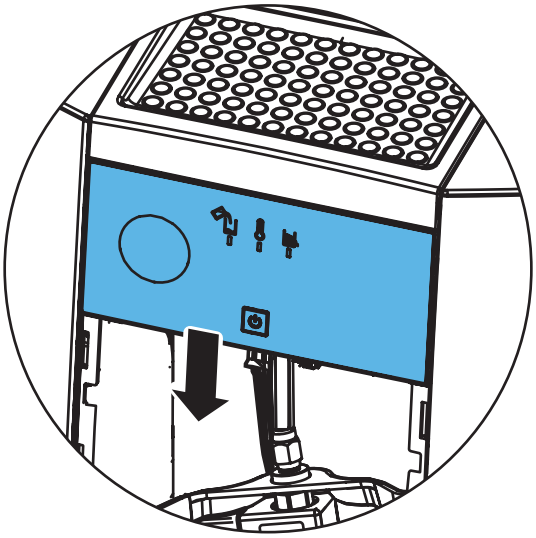

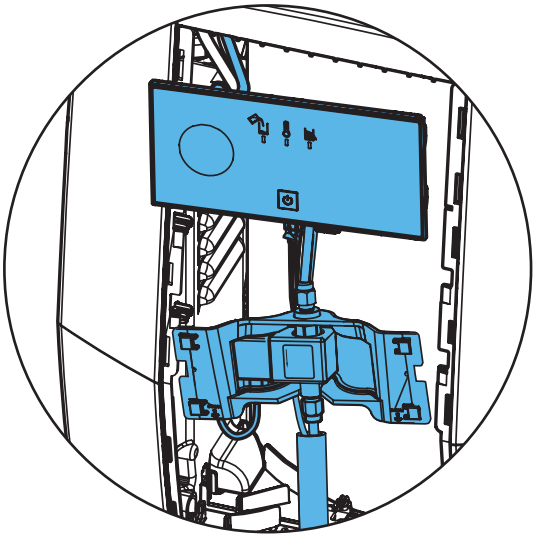

8.

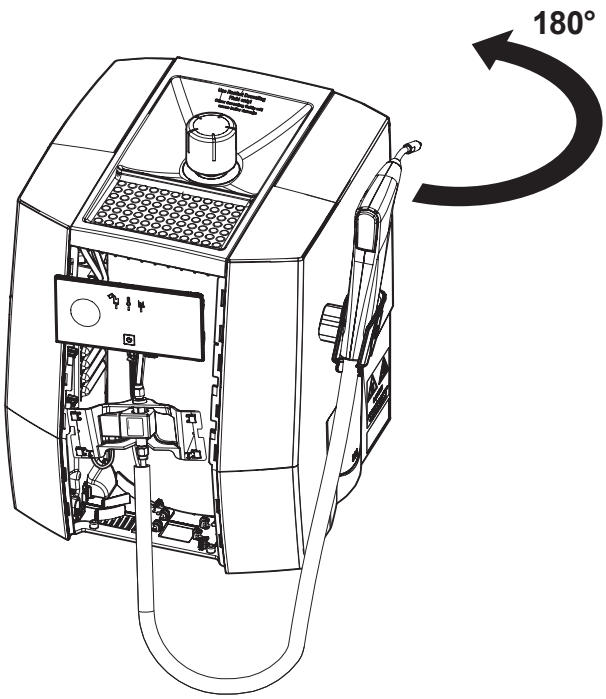

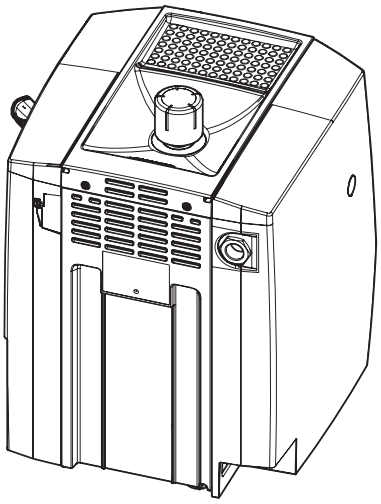

9.

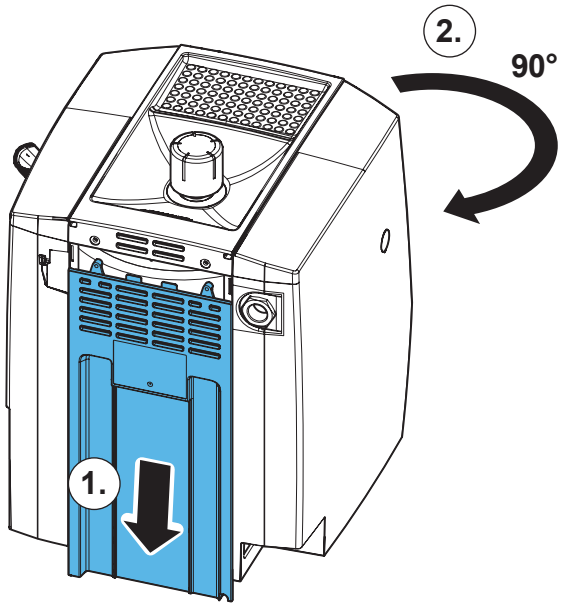

10.

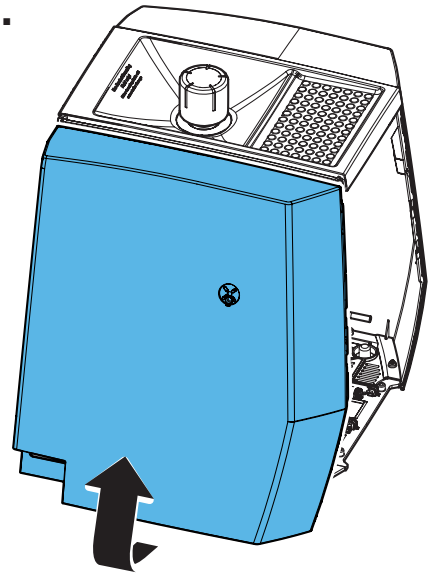

11.

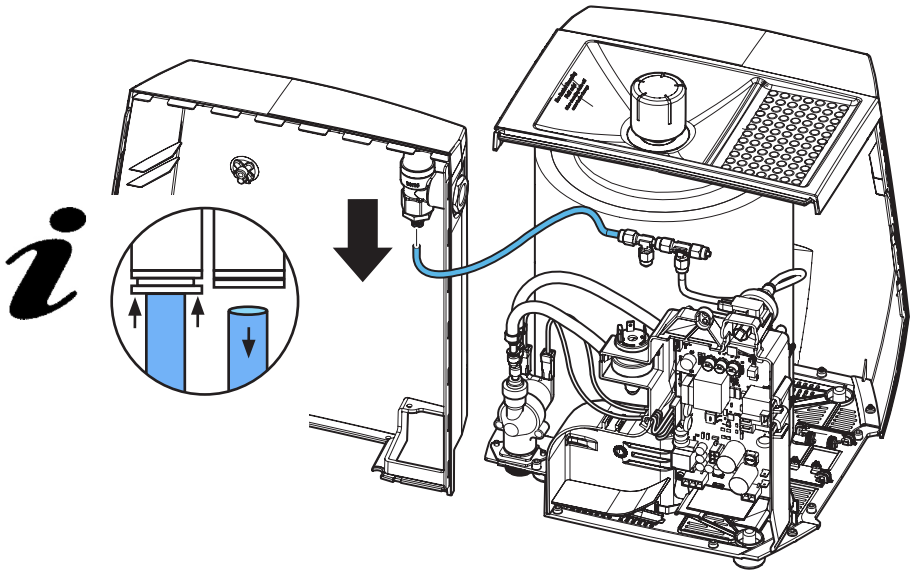

12.

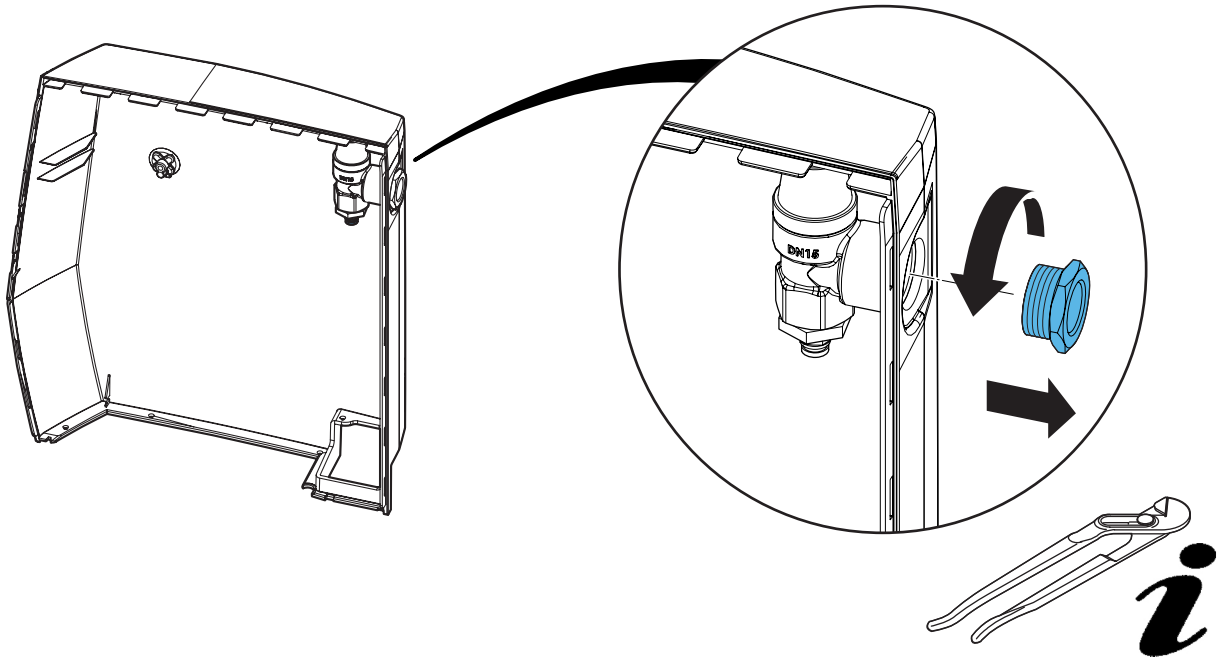

13.

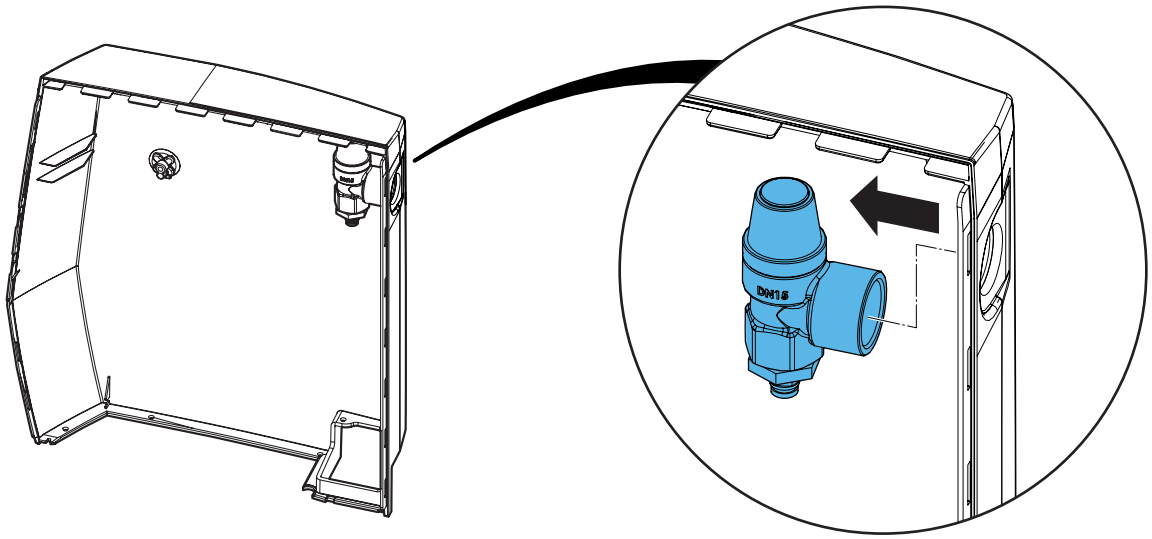

14.

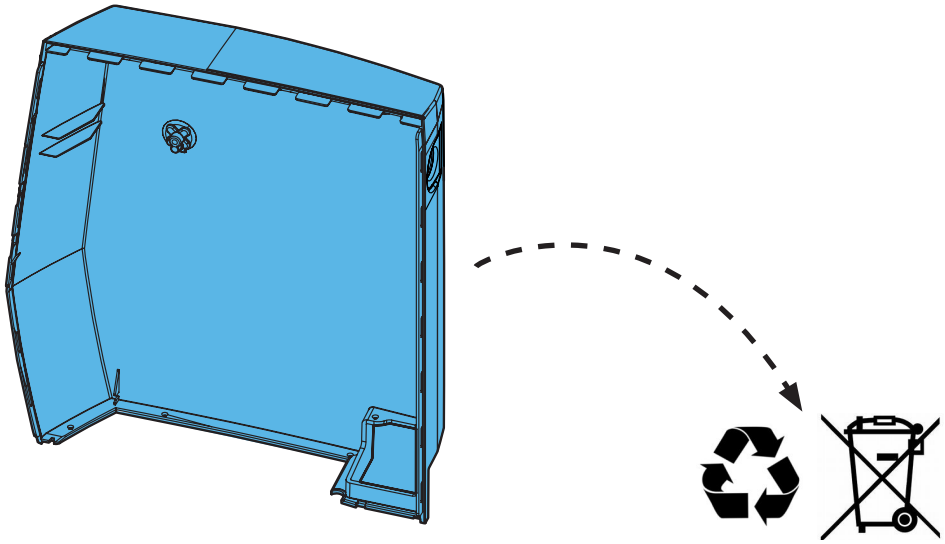

15.

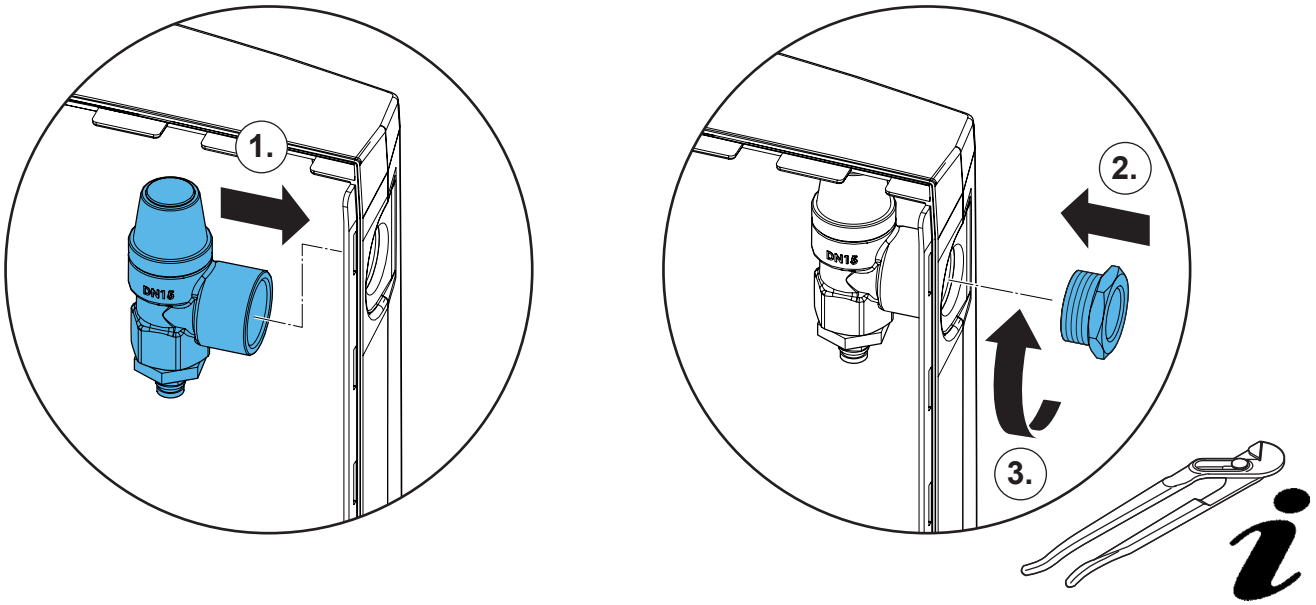

16.

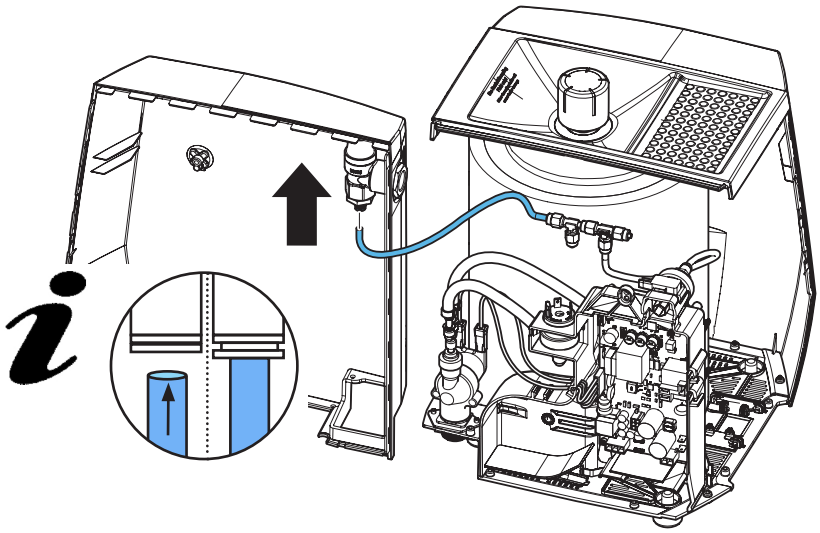

17.

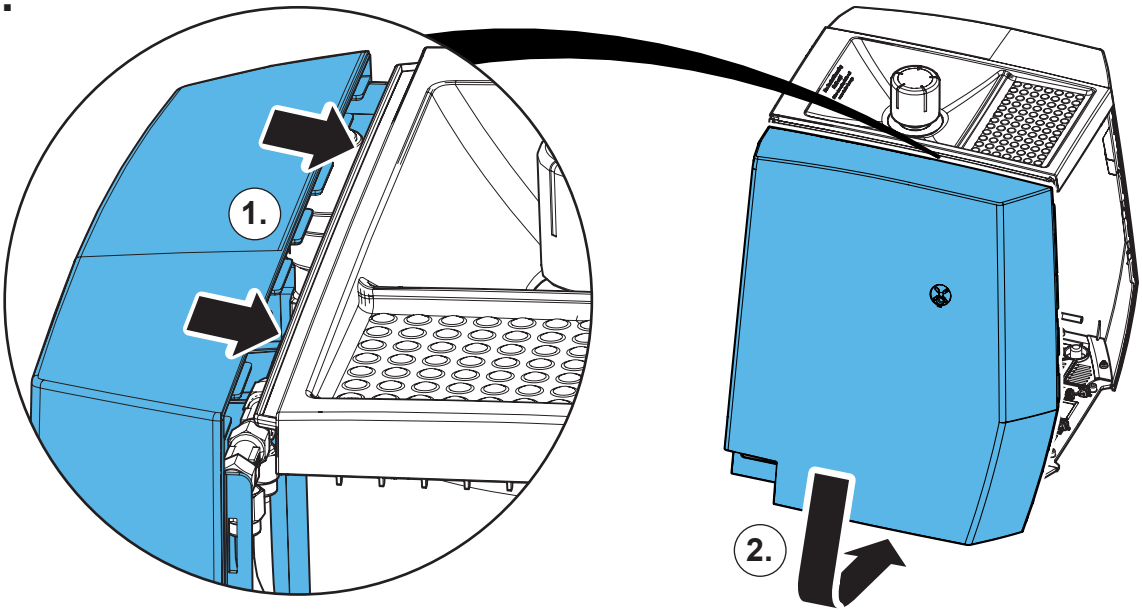

18.

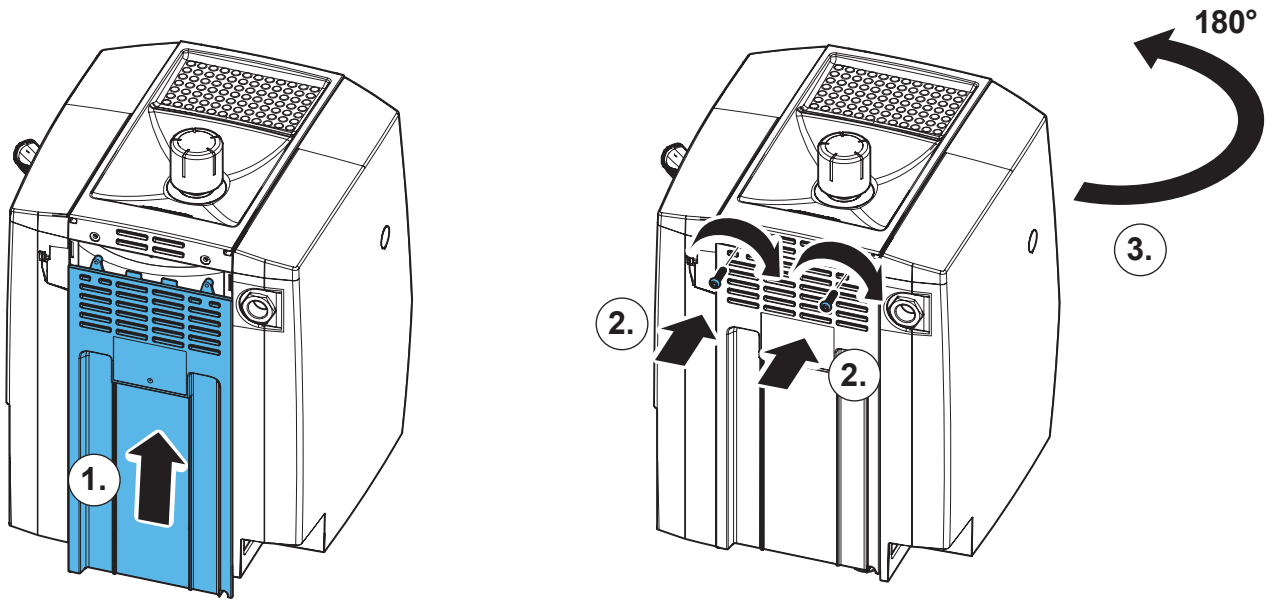

19.

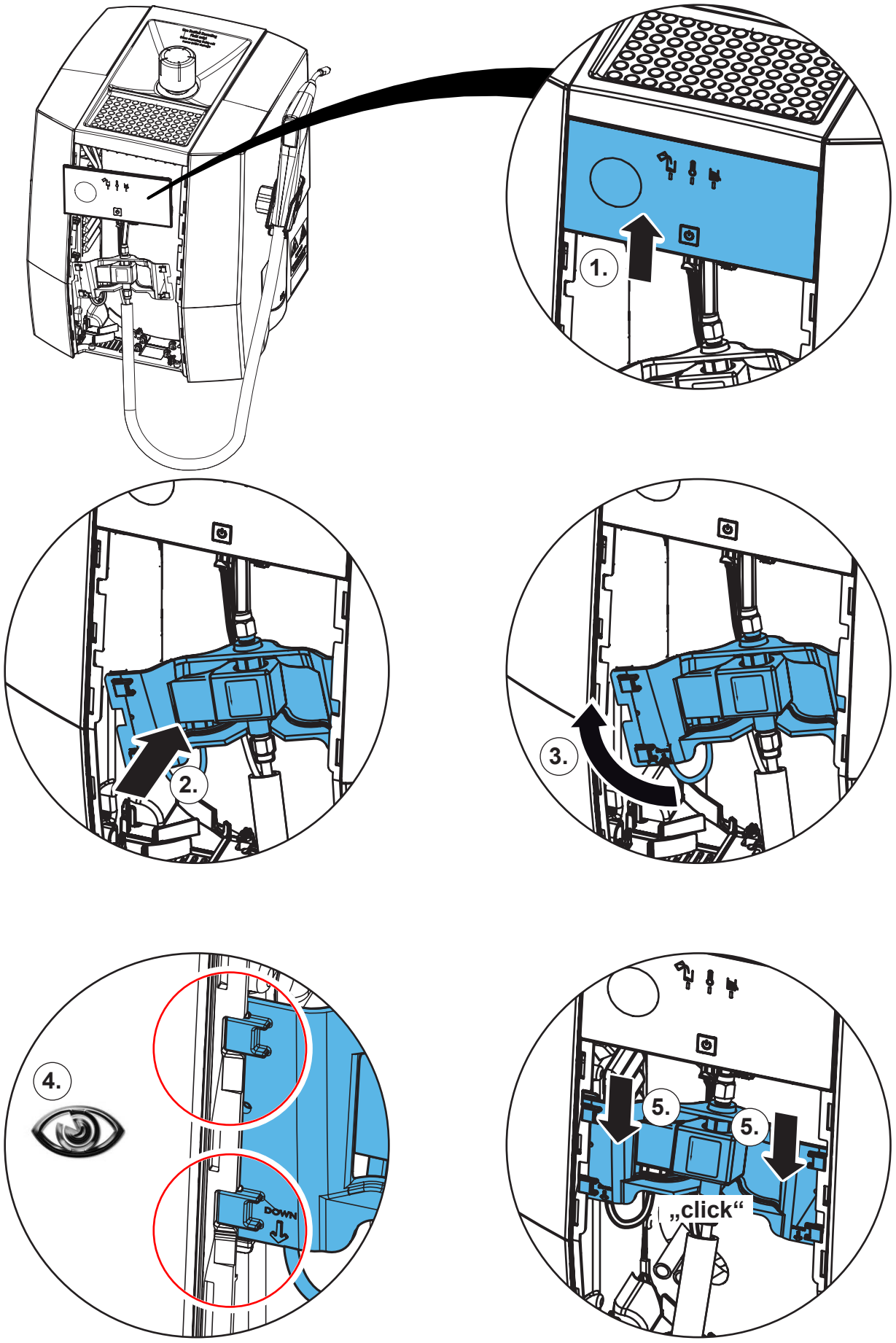

20.

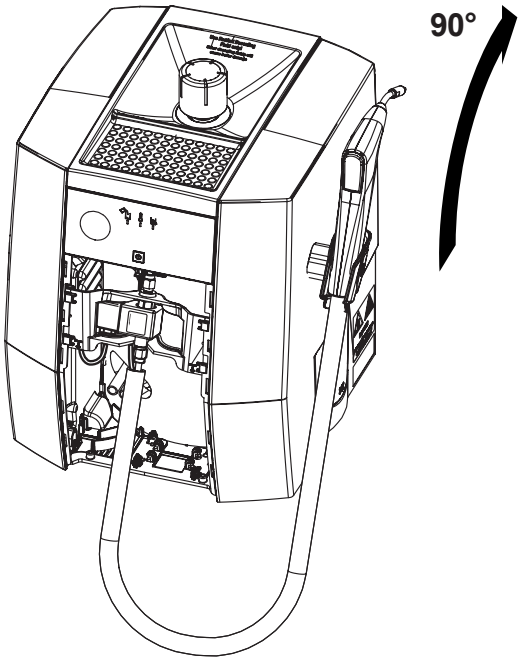

21.

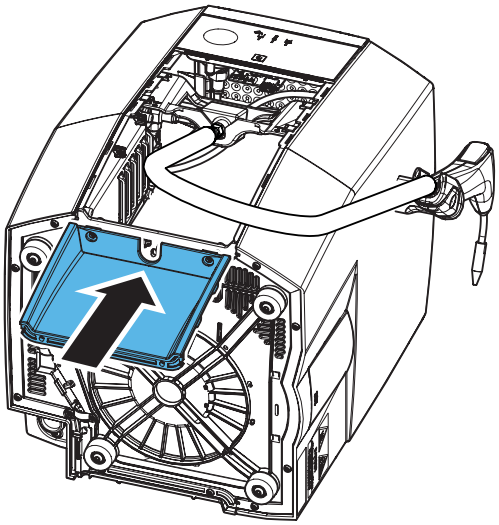

22.

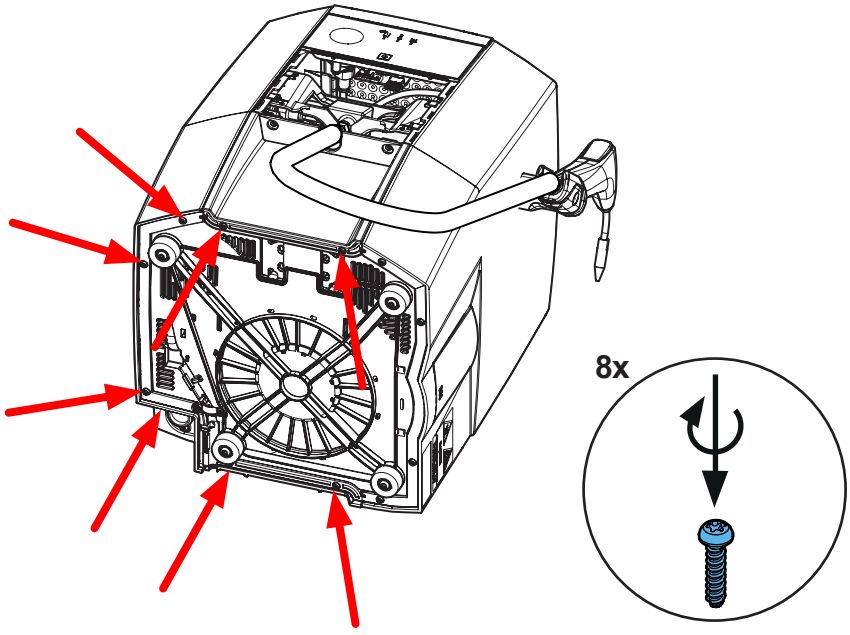

23.

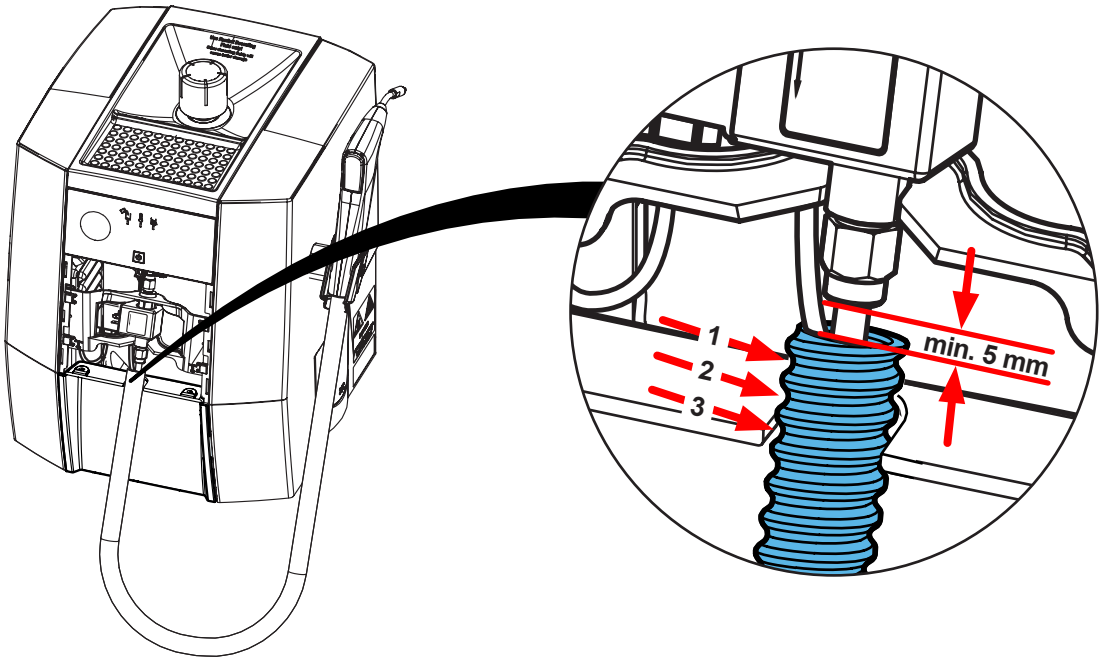

24.

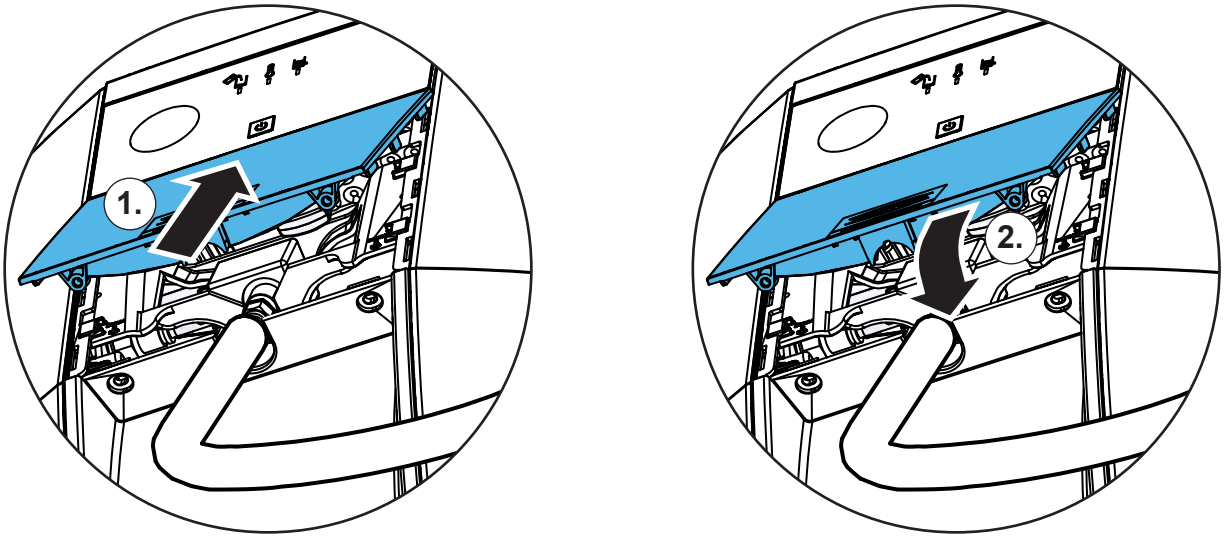

25.

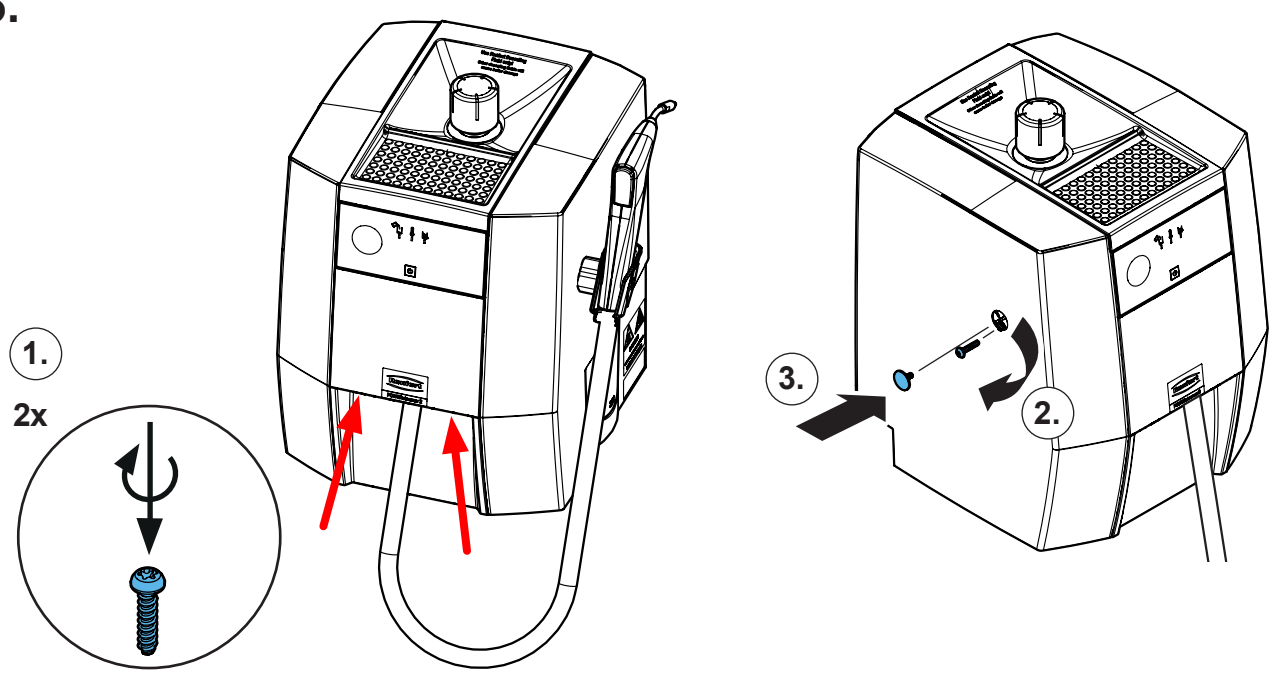

Renfert

making work easy

Montageanleitung • Assembly Instruction • Instruction d'installation Istruzioni l'istallazione • Instrucciones de montaje • Руководство по монтажу

90003 3640

Gehäuse Oberteil • Chassis, upper part • Boîtier, partie supérieure • Parte superiore del corpo esterno • Parte superior de la carcasa • Корпус верхняя часть

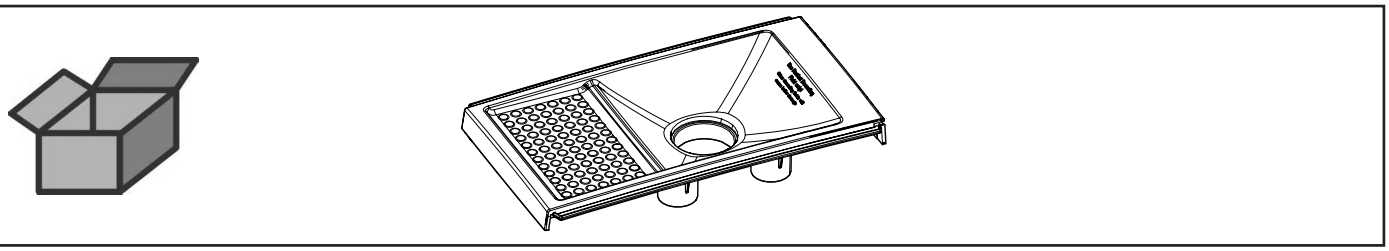

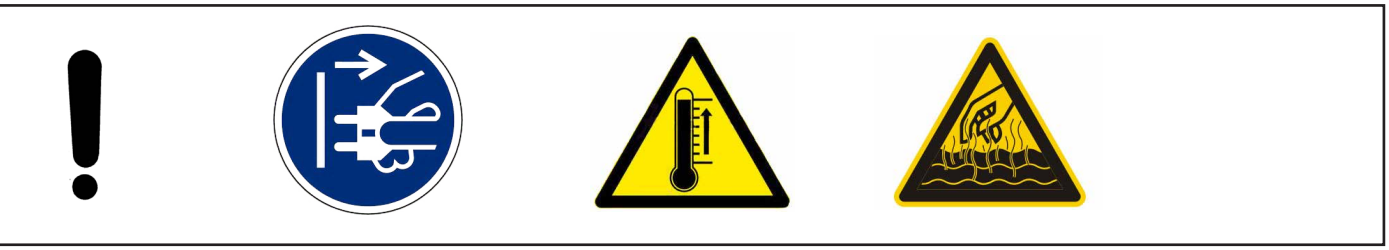

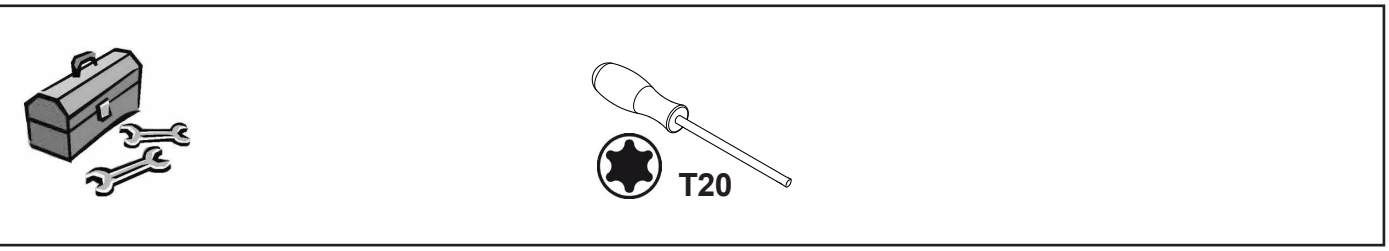

1.

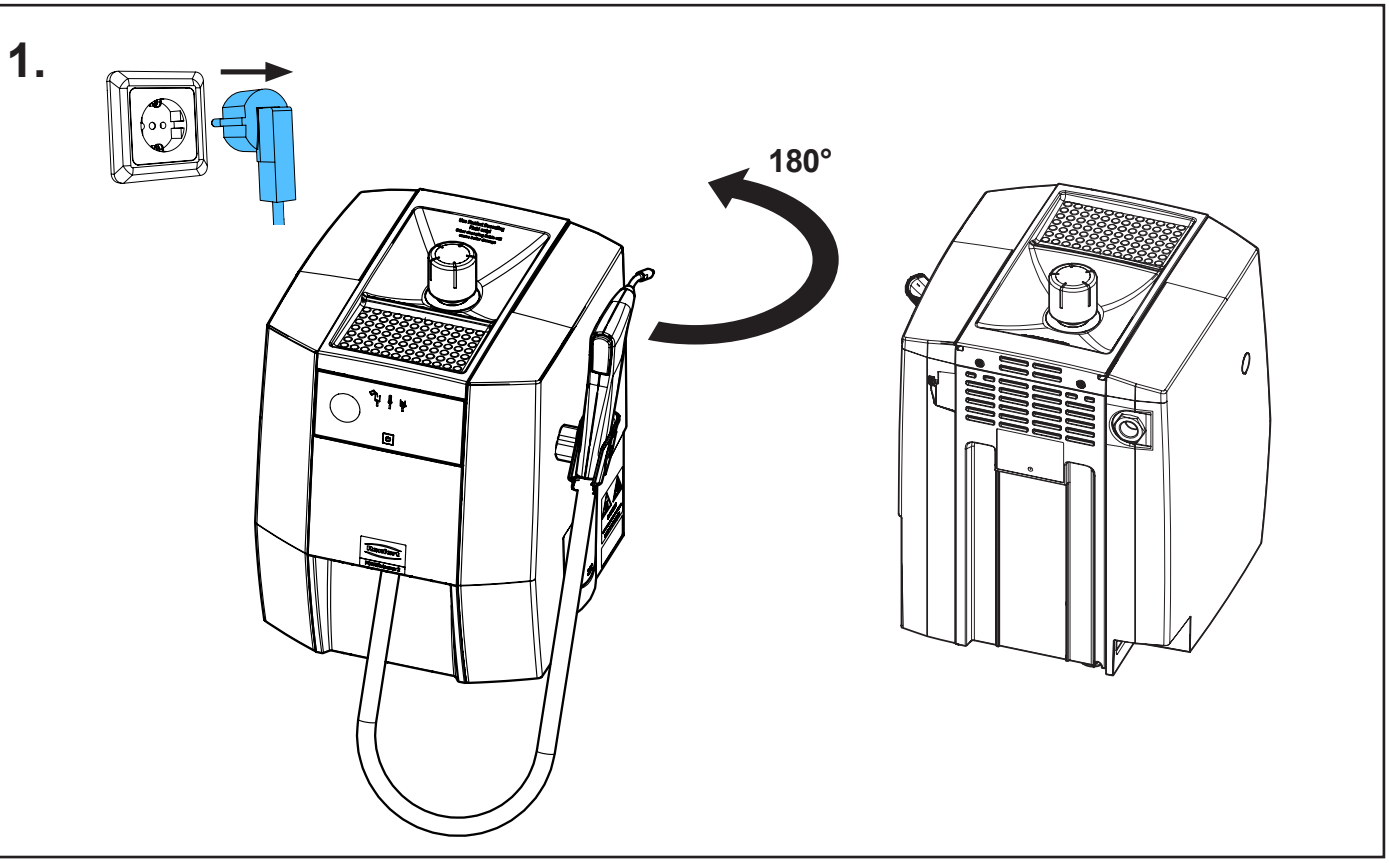

21-6925 07112024

2.

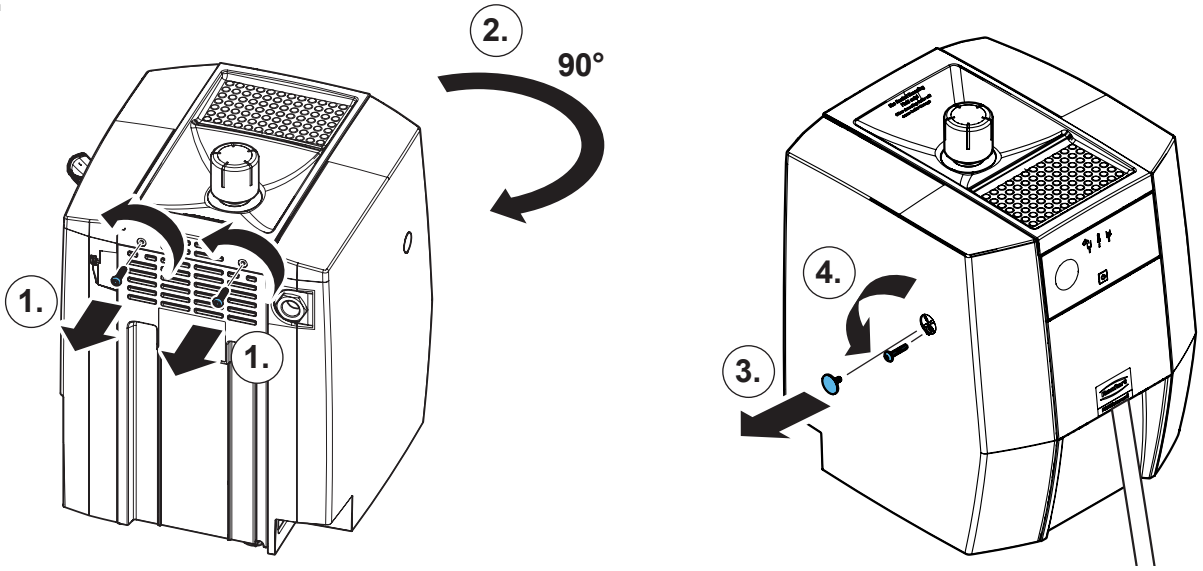

3.

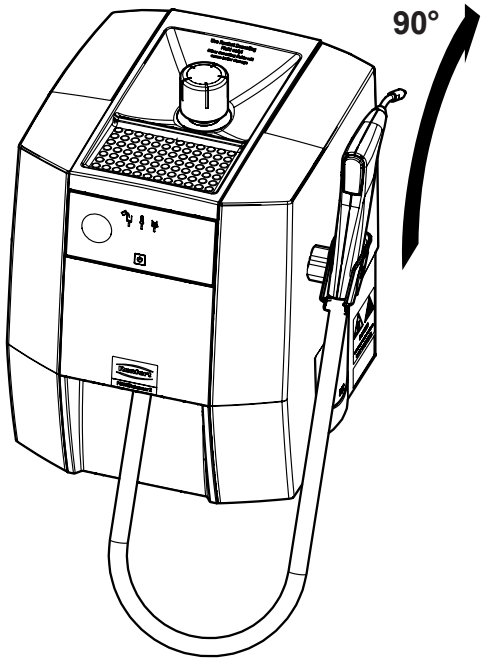

4.

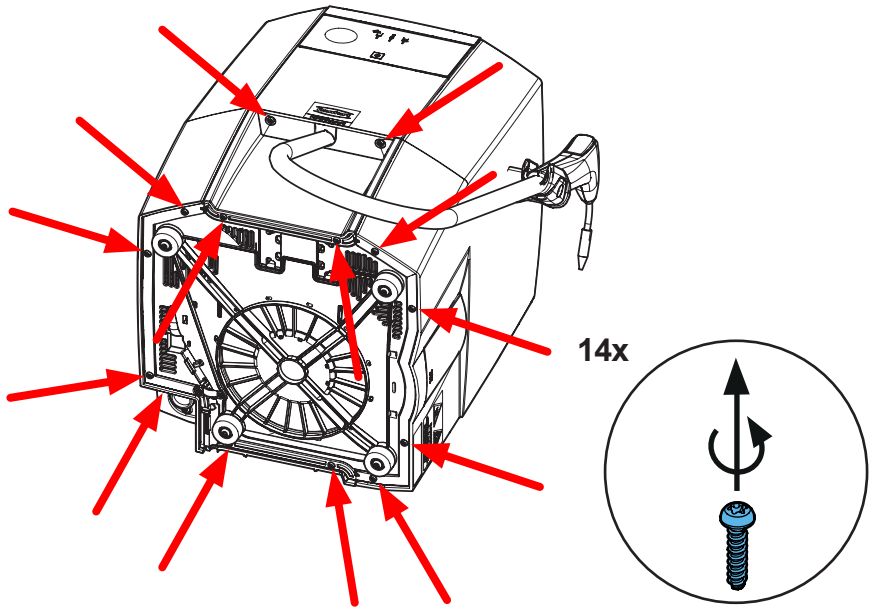

5.

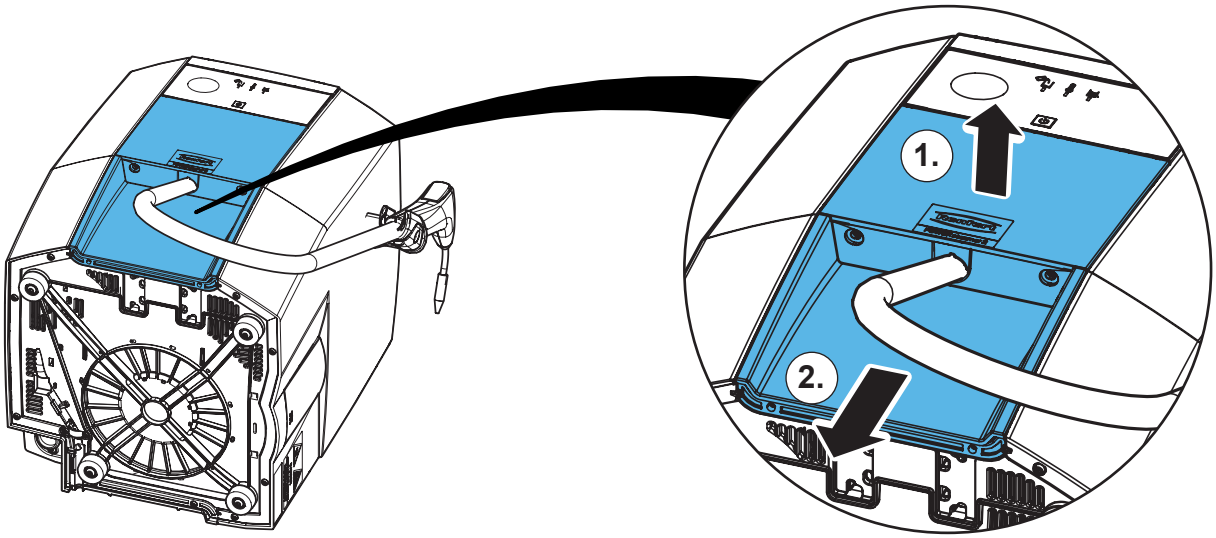

6.

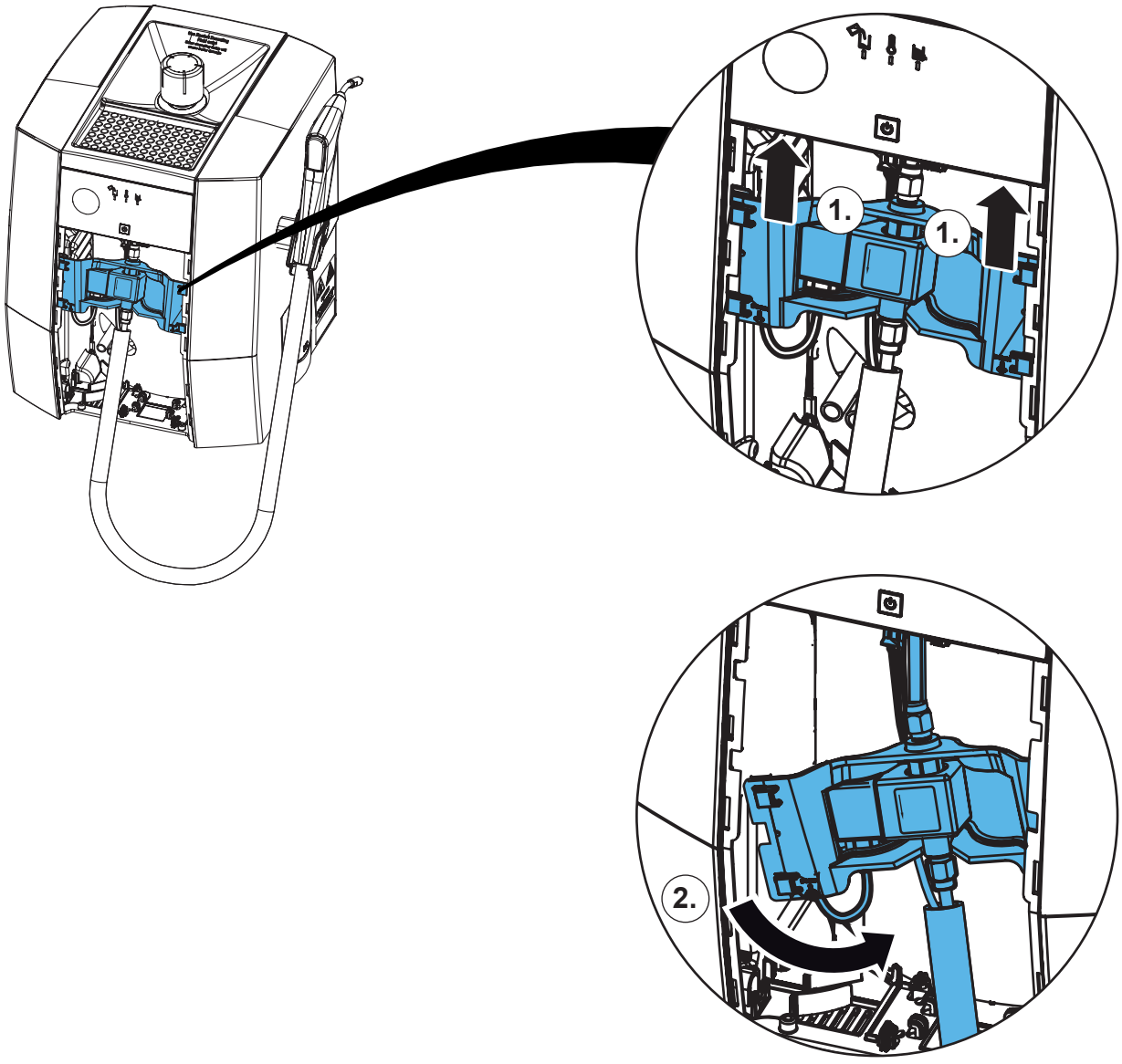

7.

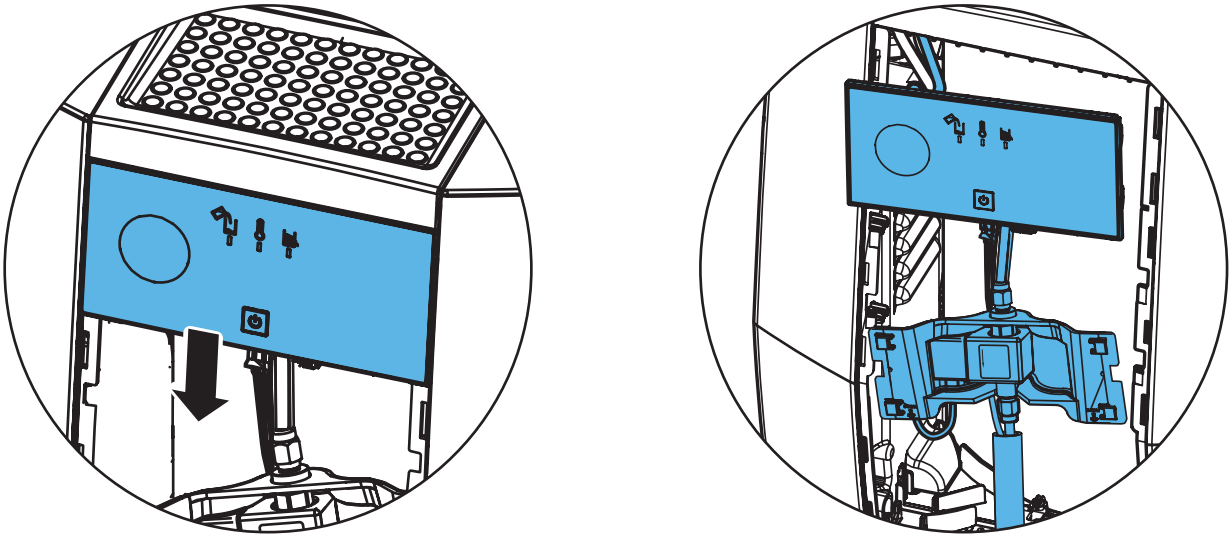

8.

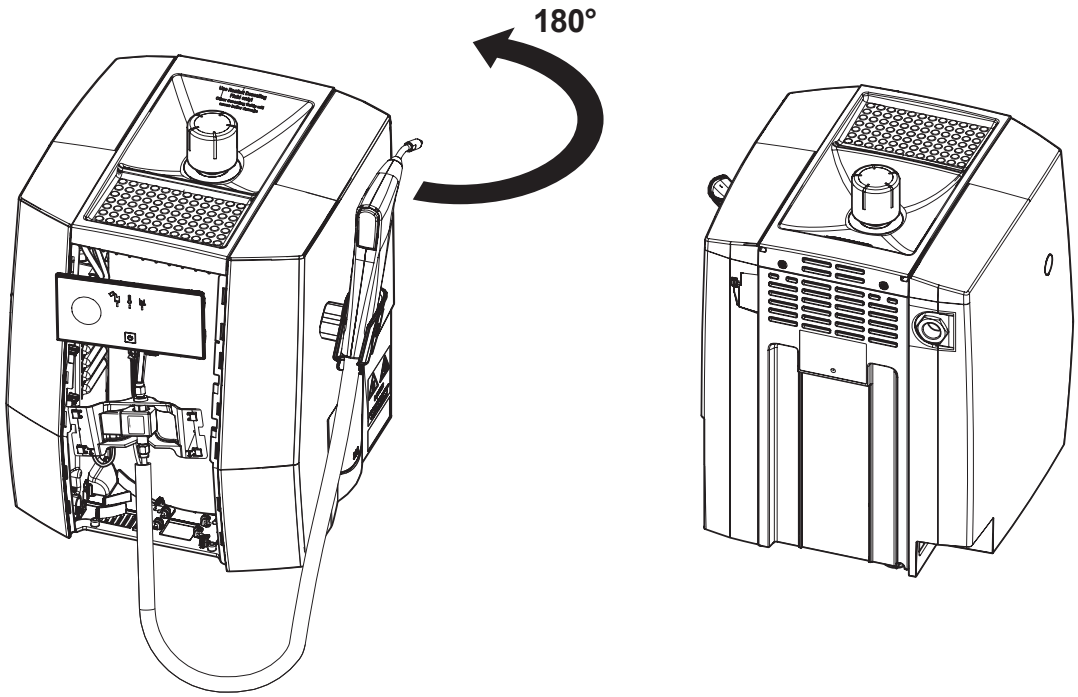

9.

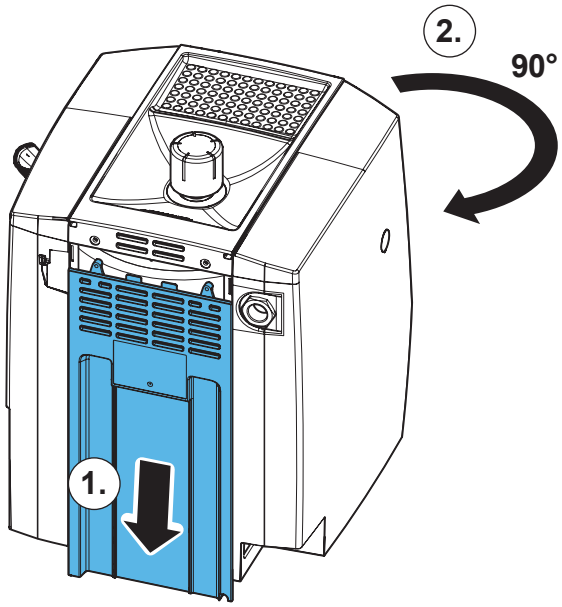

10.

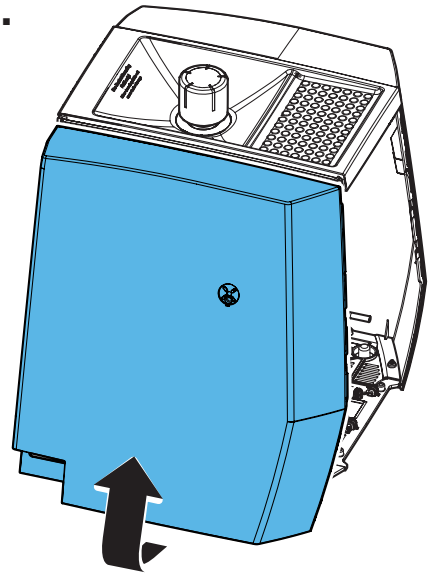

11.

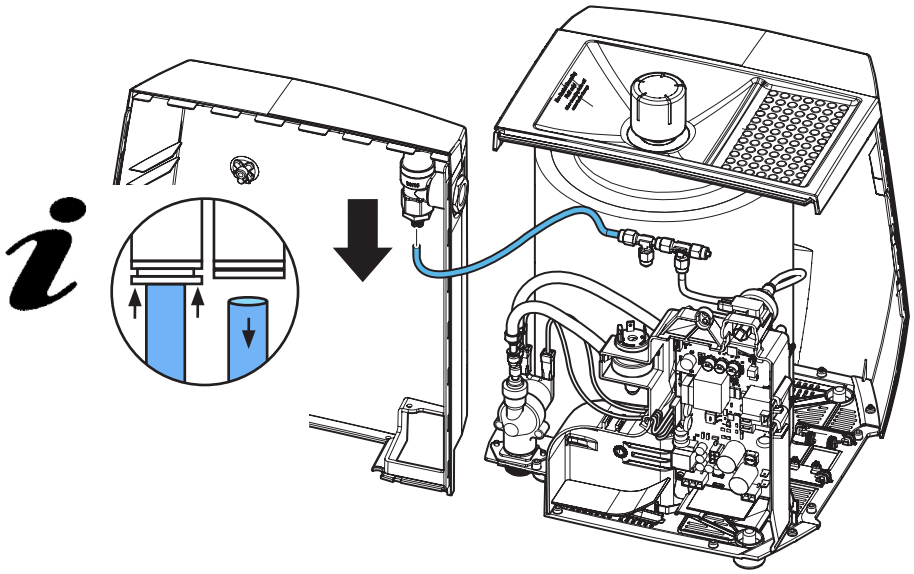

12.

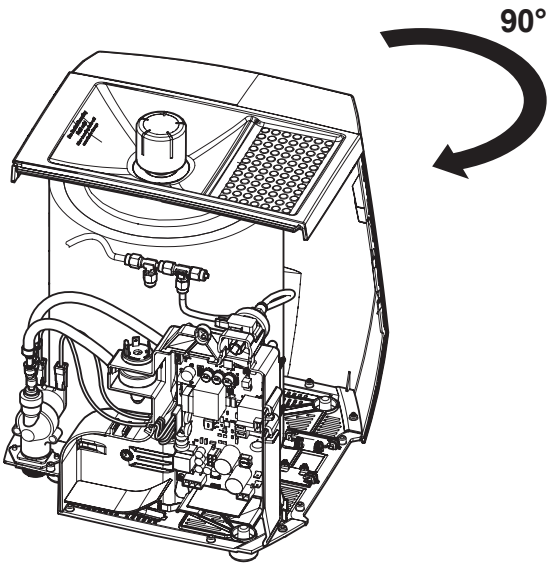

13.

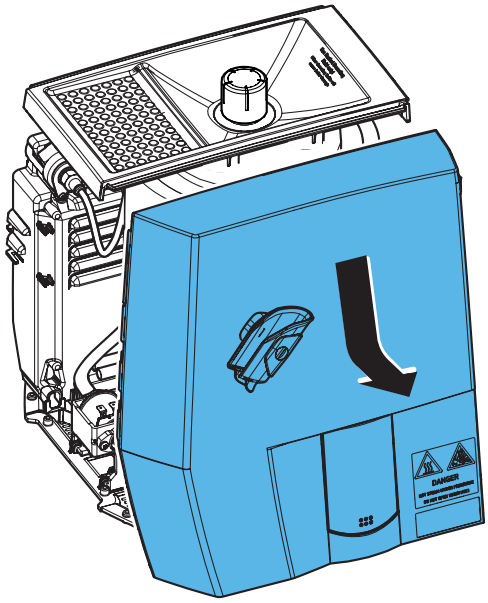

14.

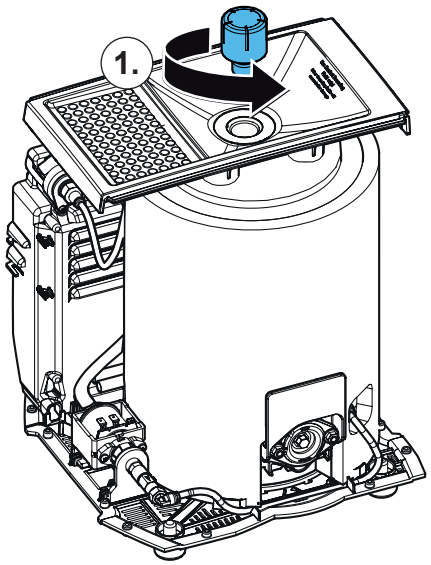

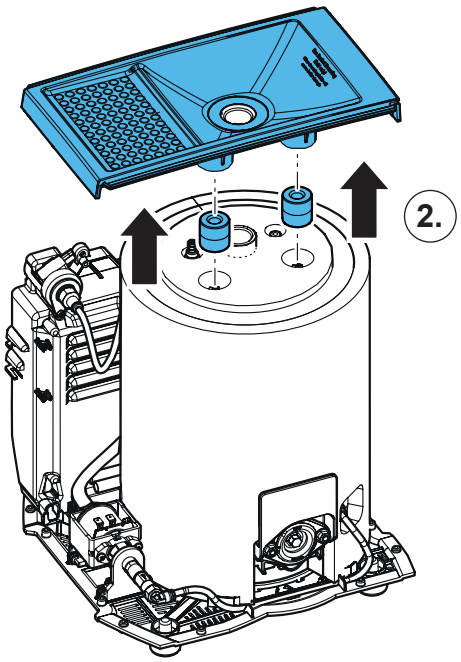

15.

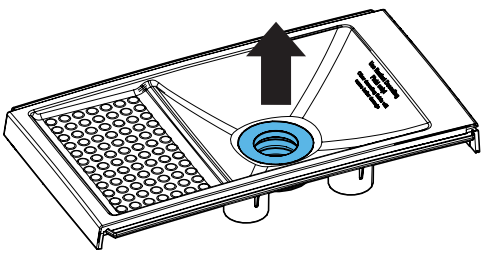

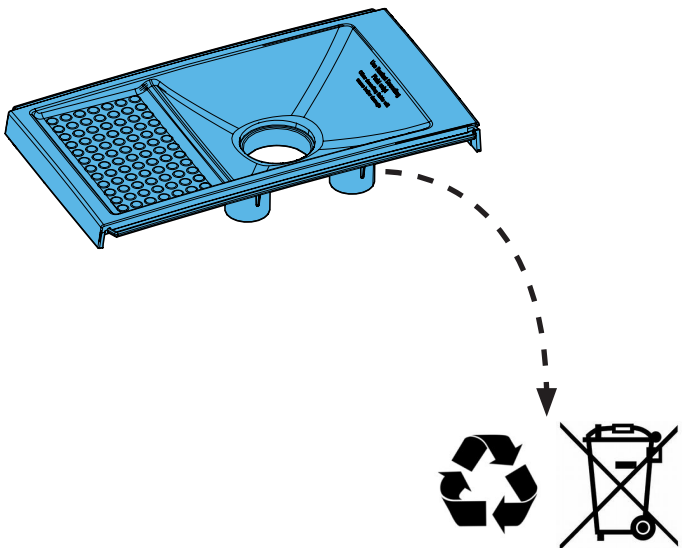

16.

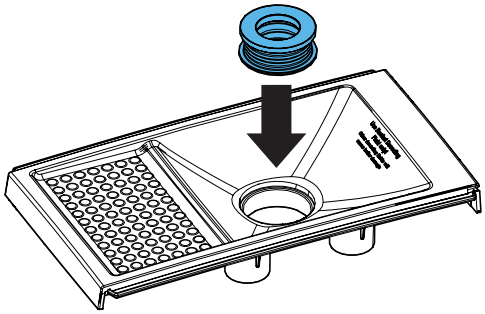

17.

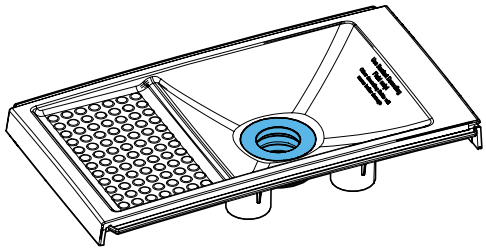

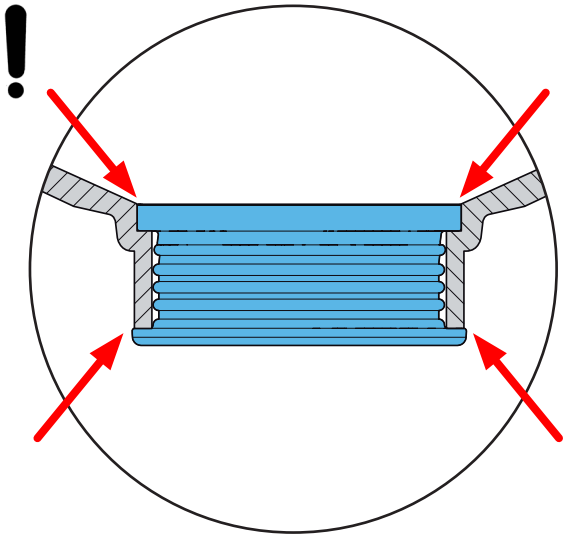

18.

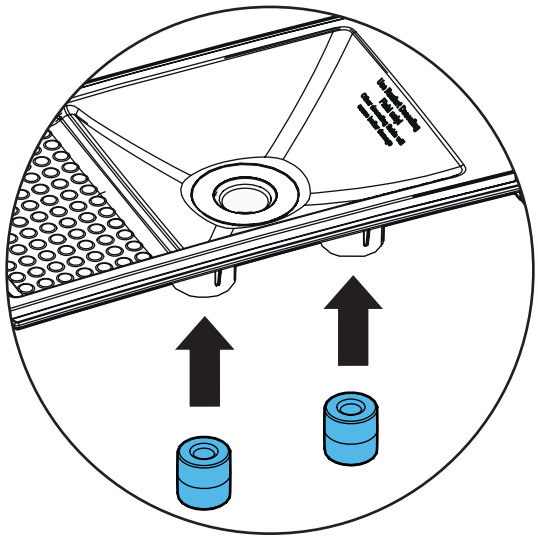

19.

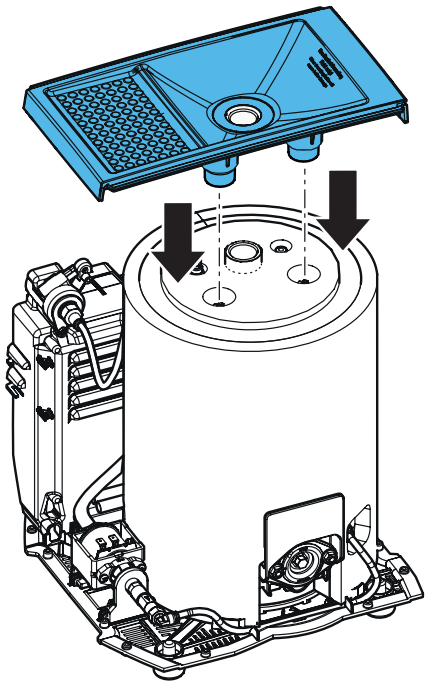

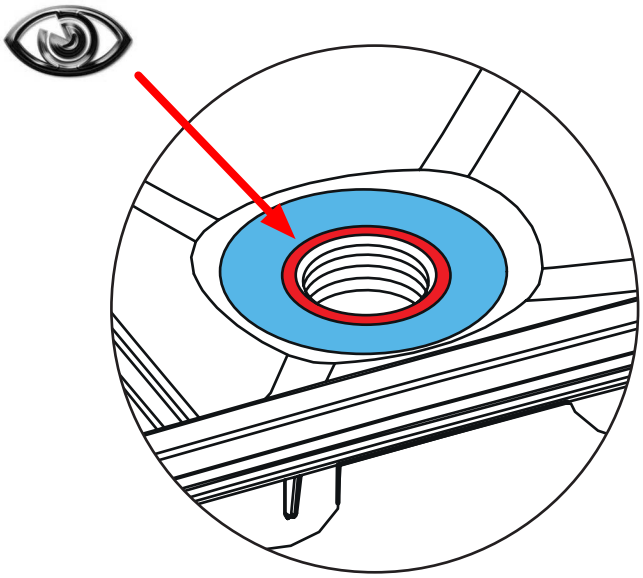

20.

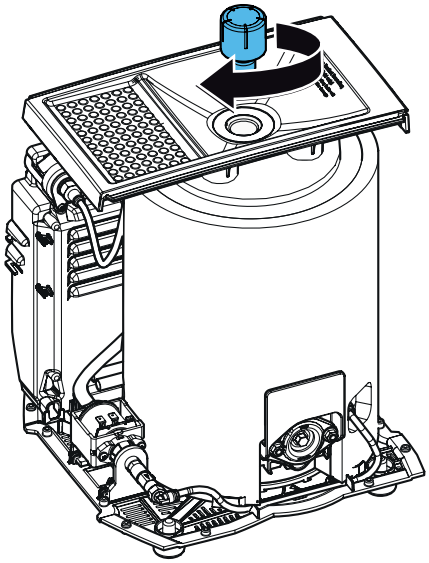

21.

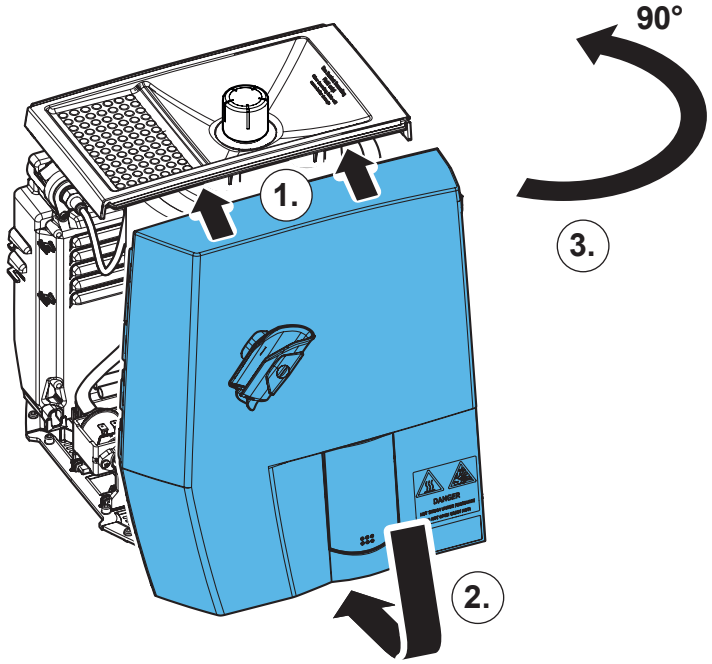

22.

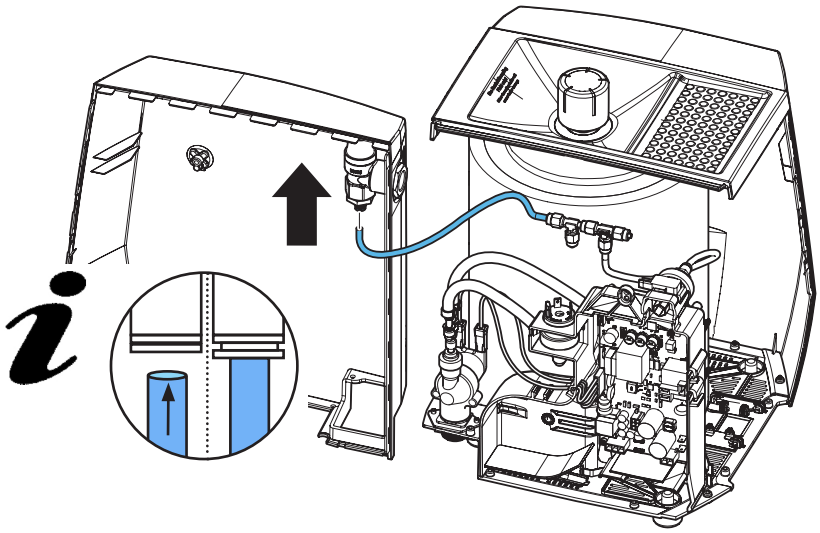

23.

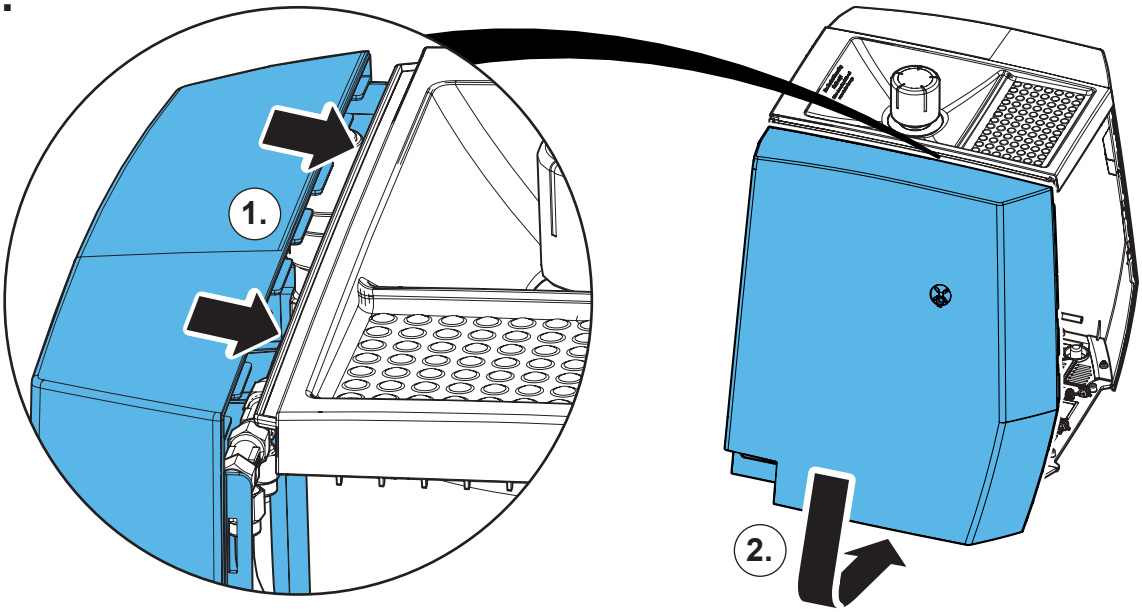

24.

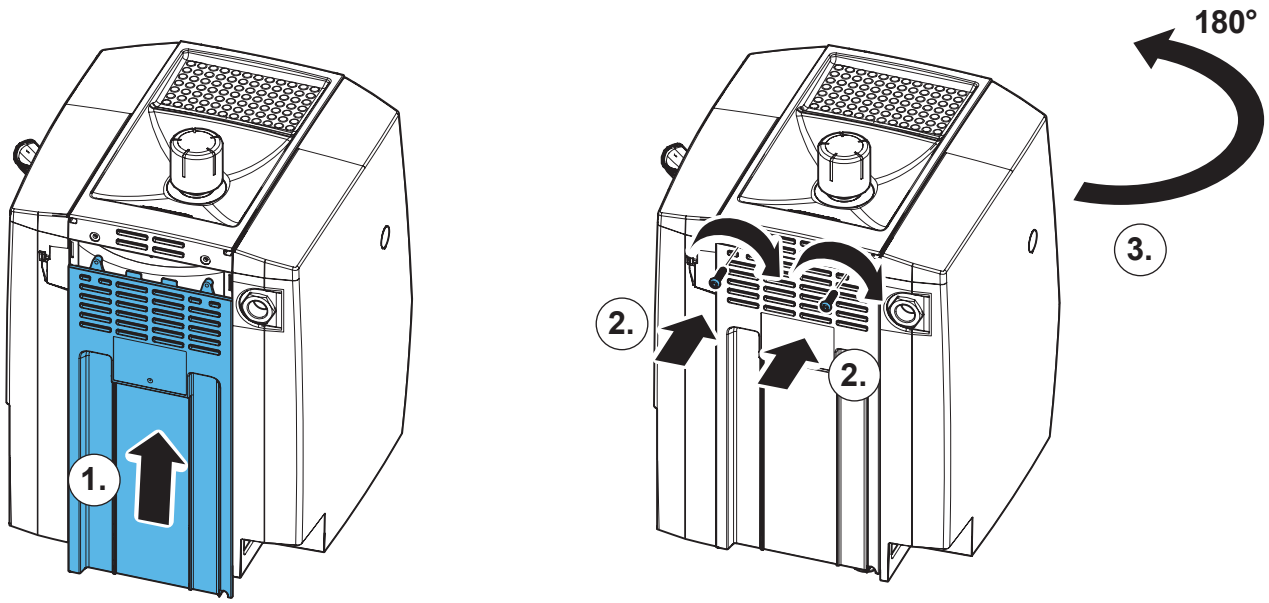

25.

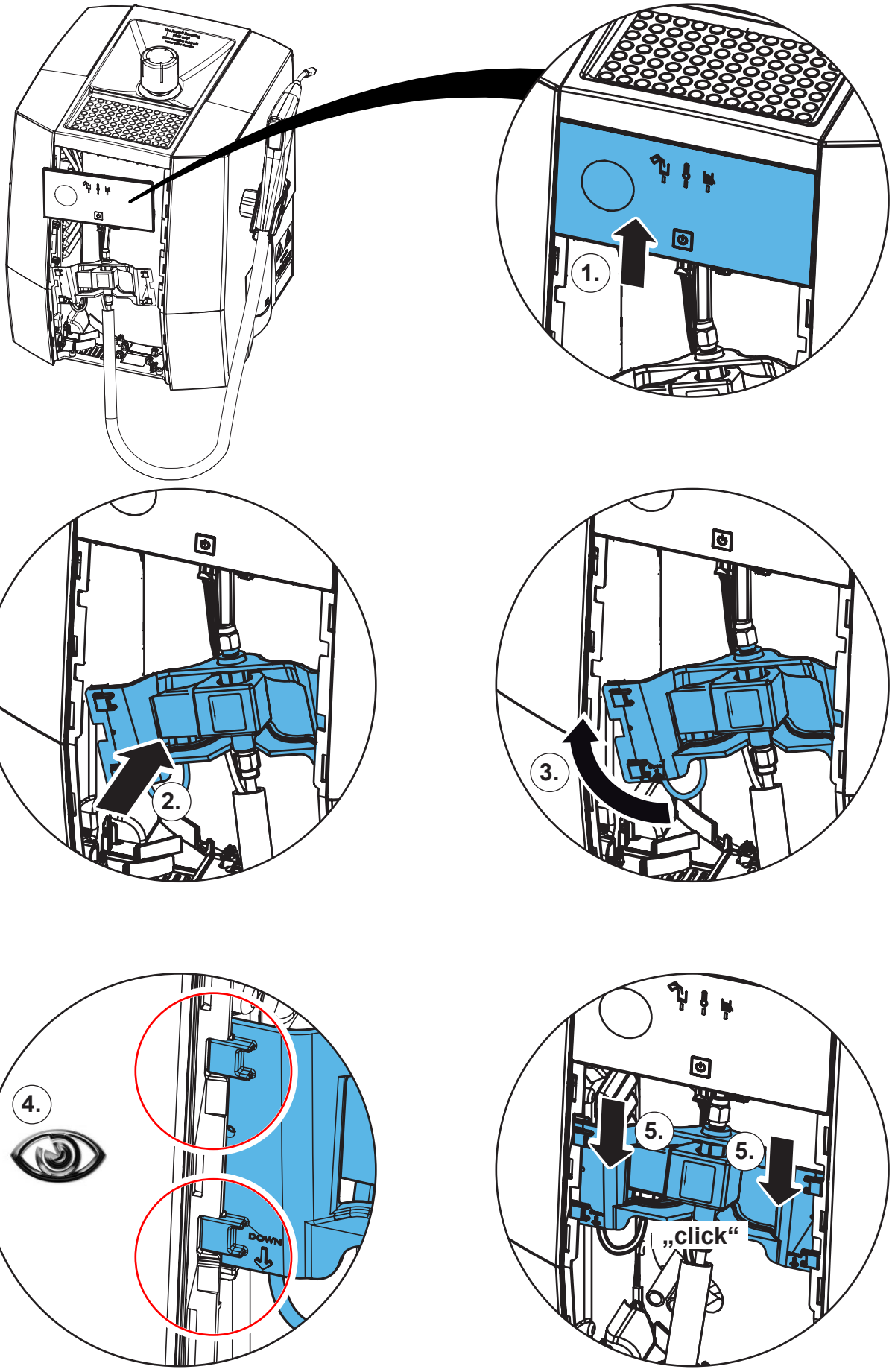

26.

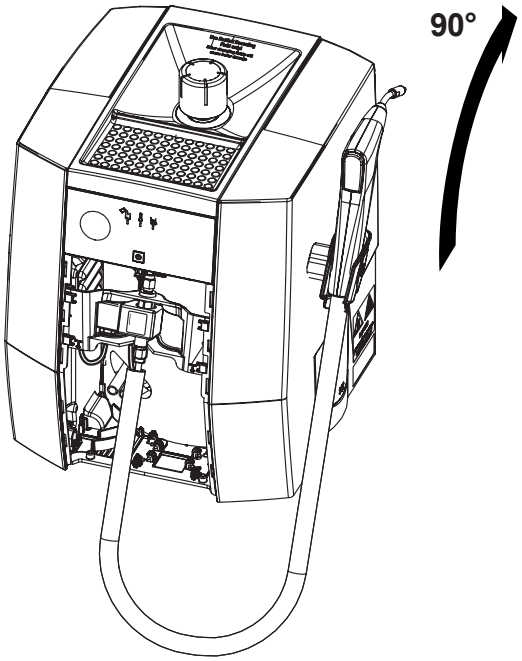

27.

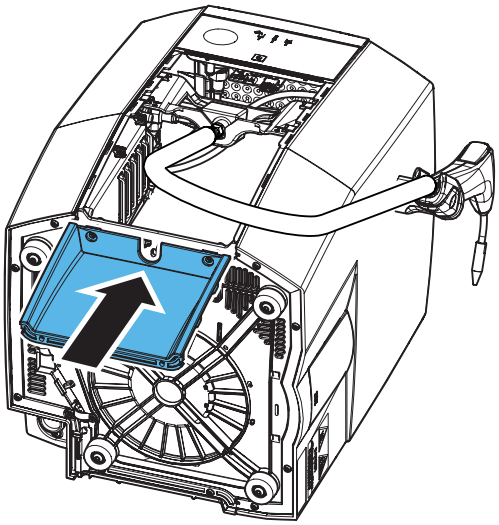

28.

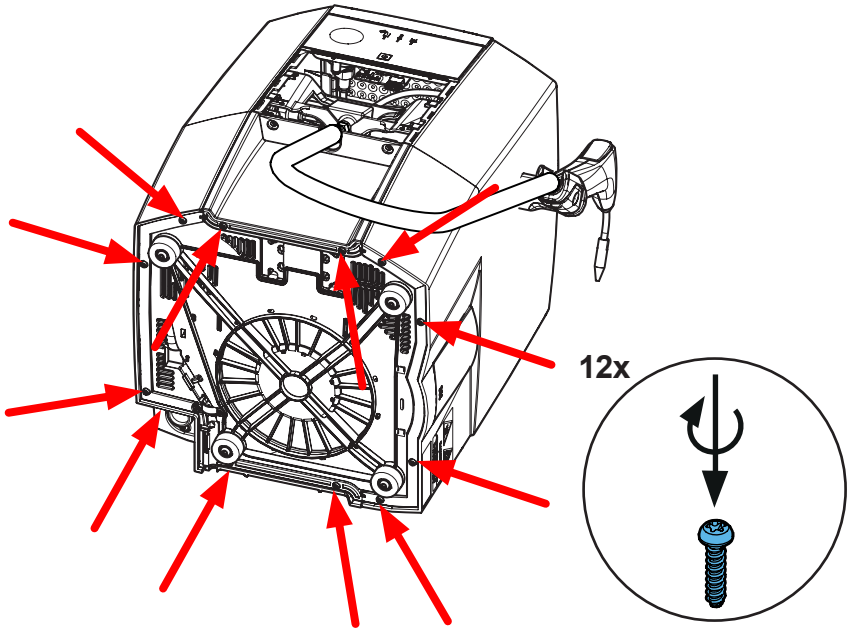

29.

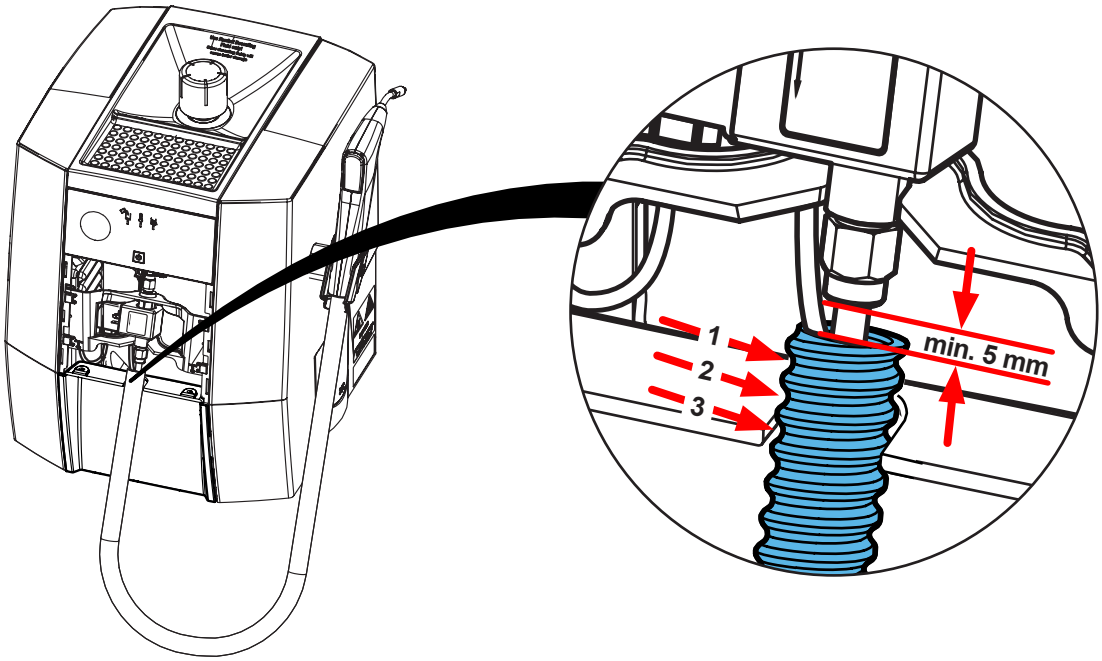

30.

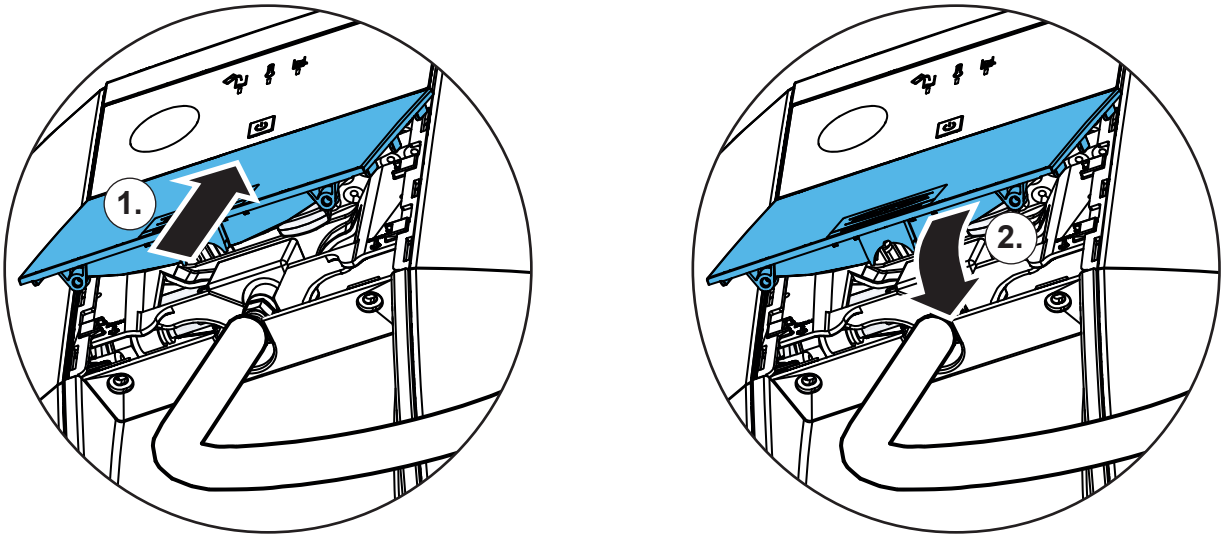

31.

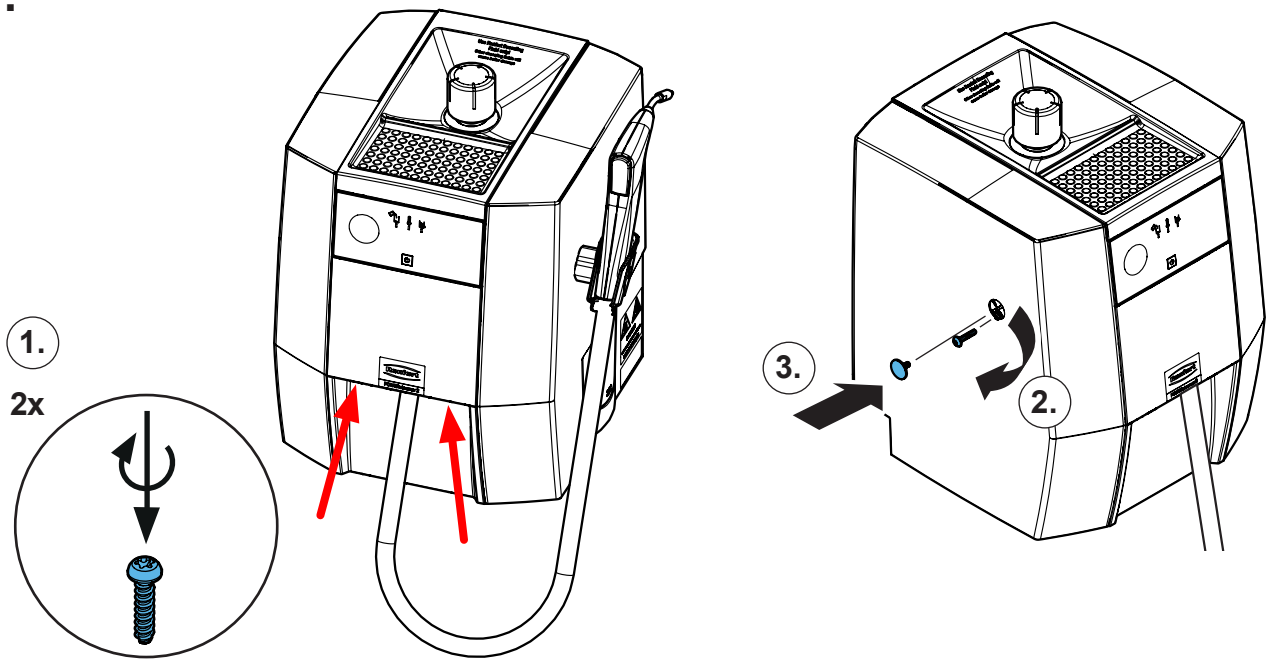

Renfert

making work easy

Montageanleitung • Assembly Instruction • Instruction d'installation Istruzioni l'istallazione • Instrucciones de montaje • Руководство по монтажу

90003 3728

Flachbandkabel • Ribbon cable • Câble ruban • Cavo a nastro • Cable de cinta • Ленточный кабель

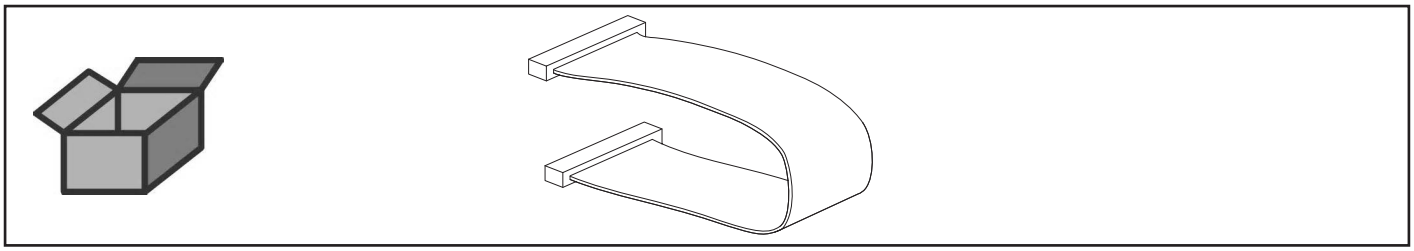

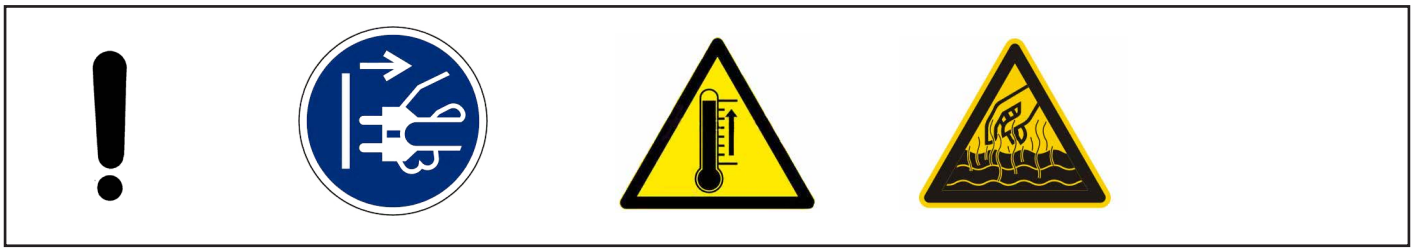

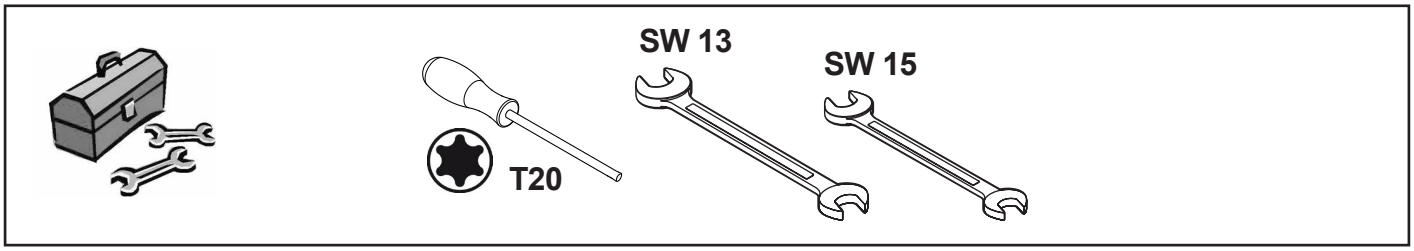

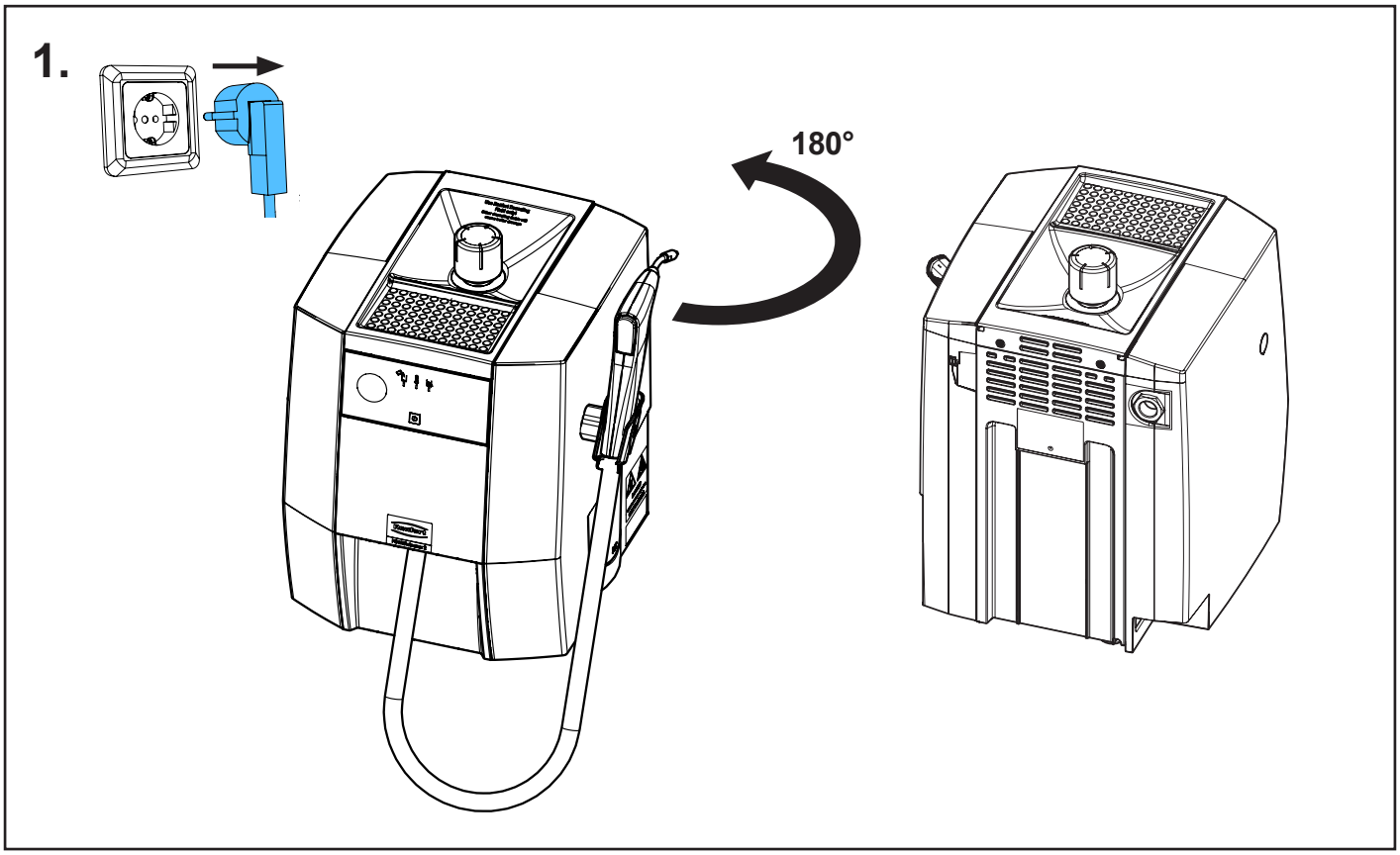

21-6925 07112024

2.

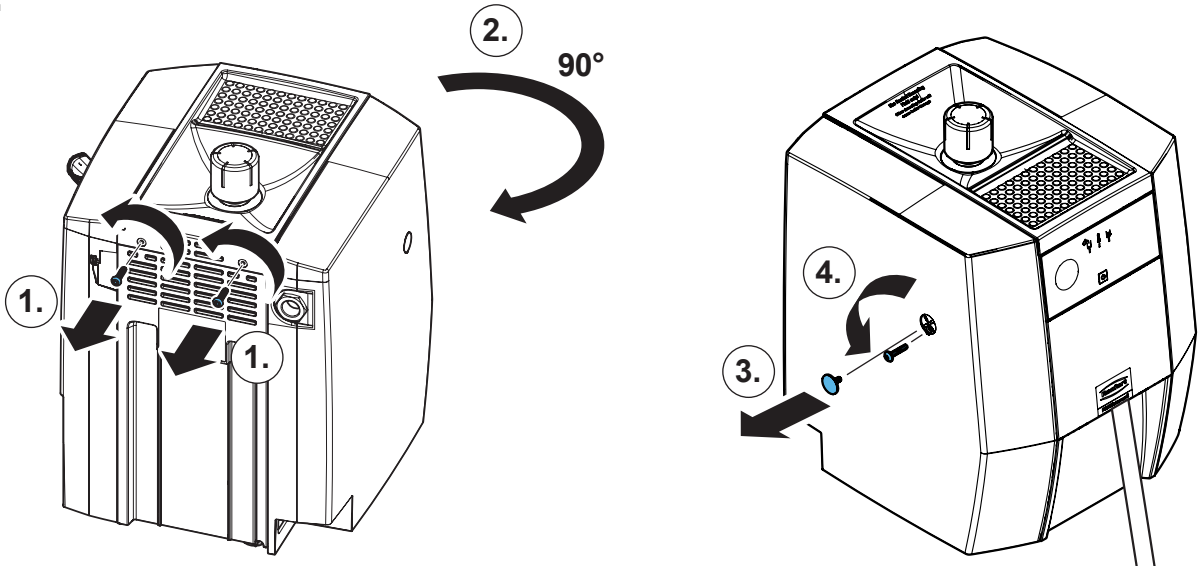

3.

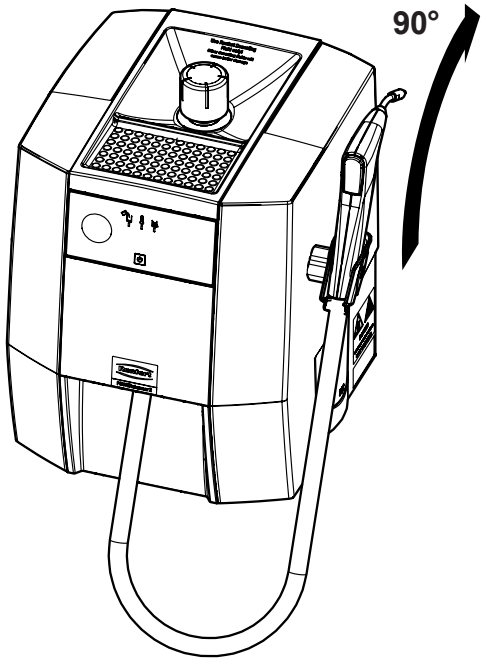

4.

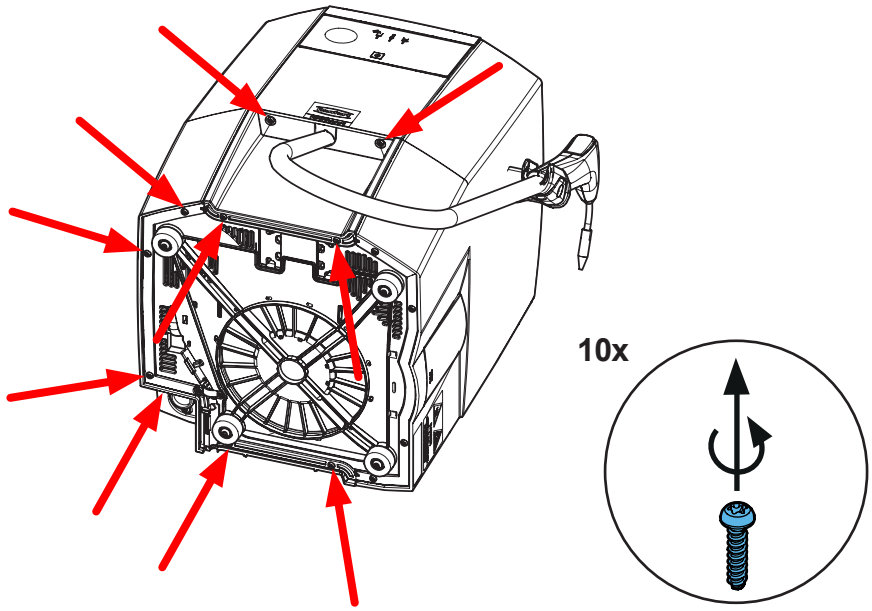

5.

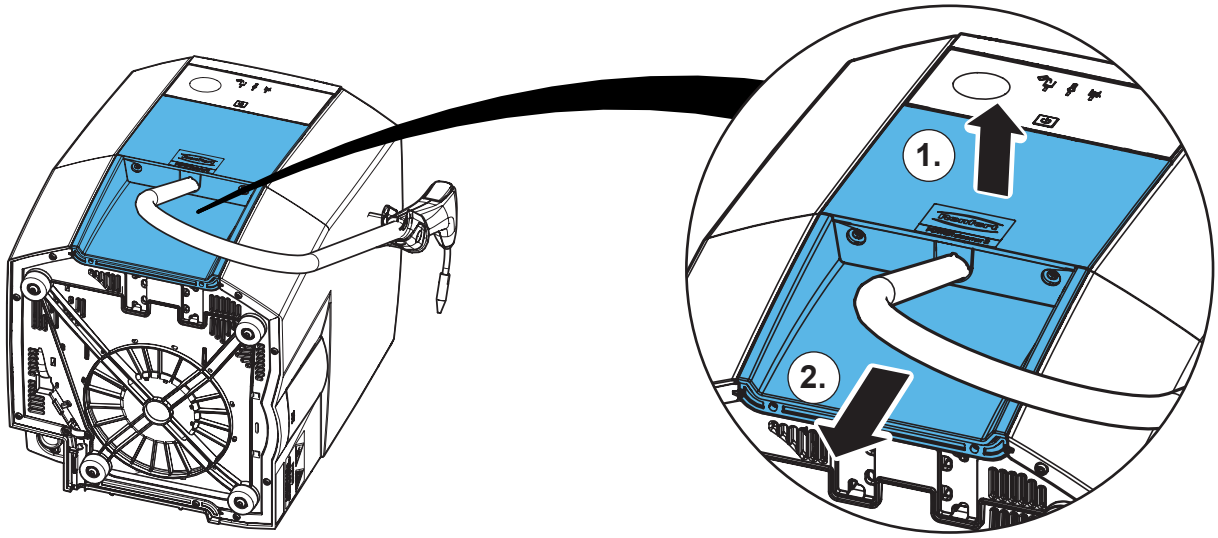

6.

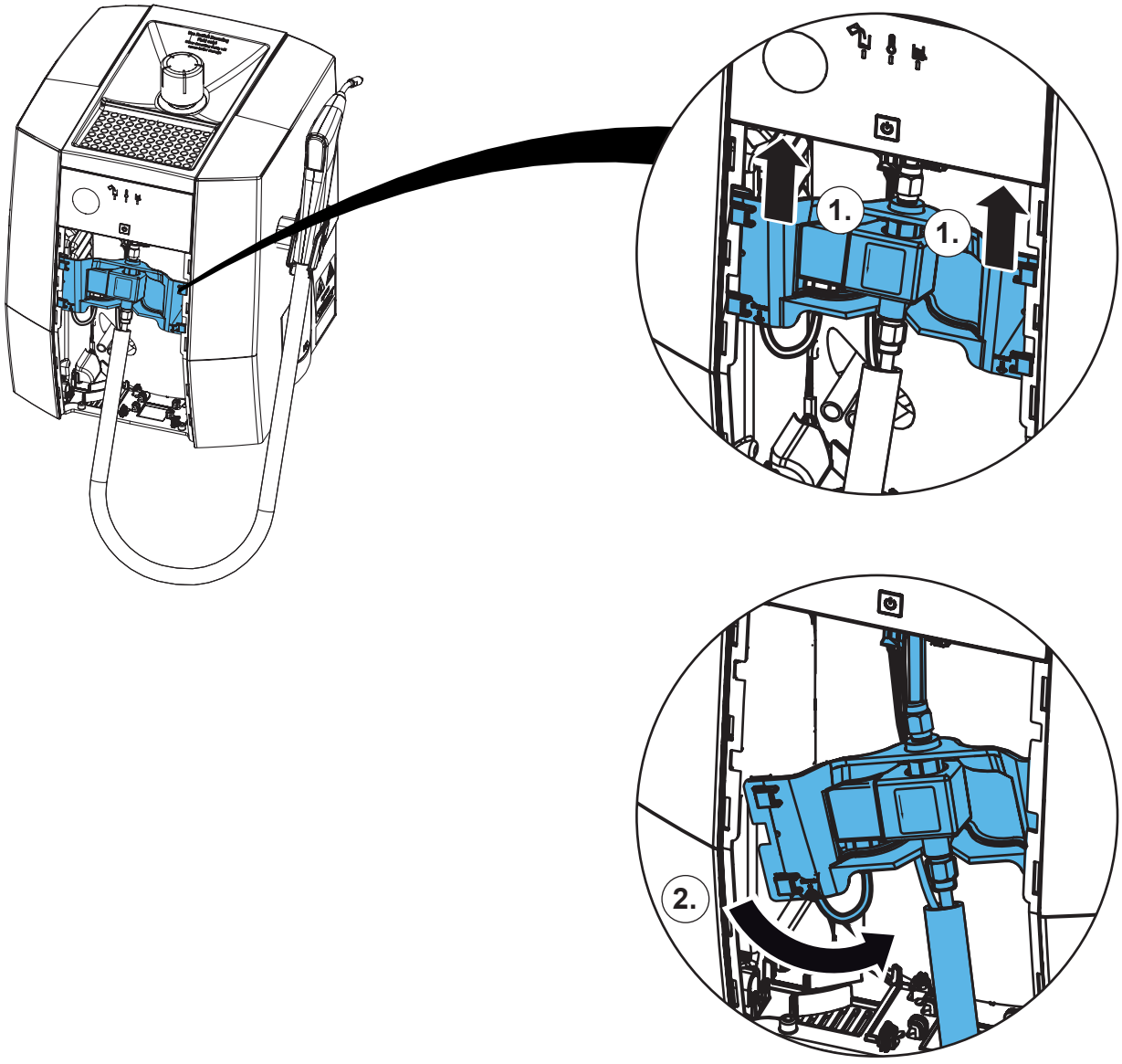

7.

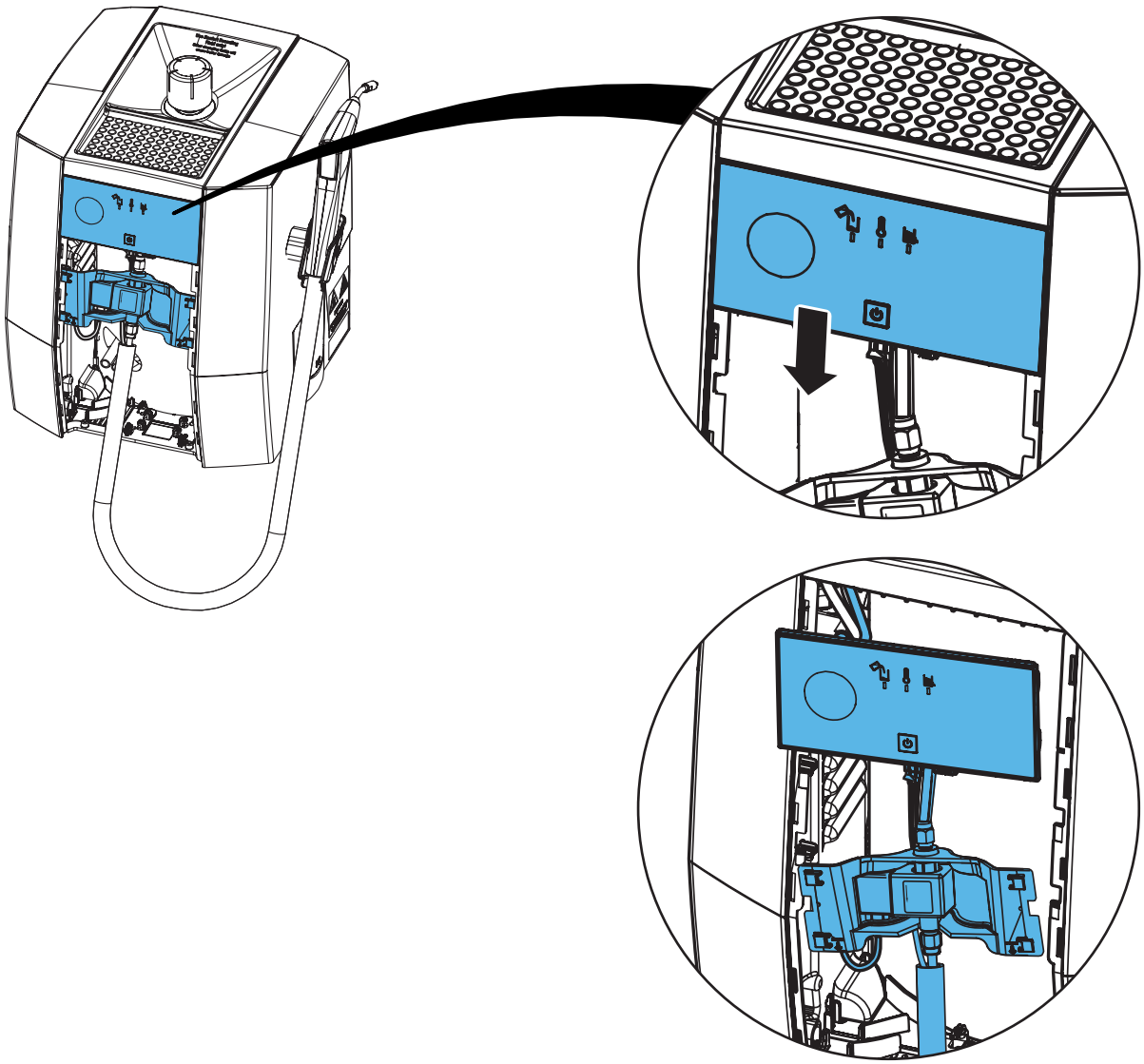

8.

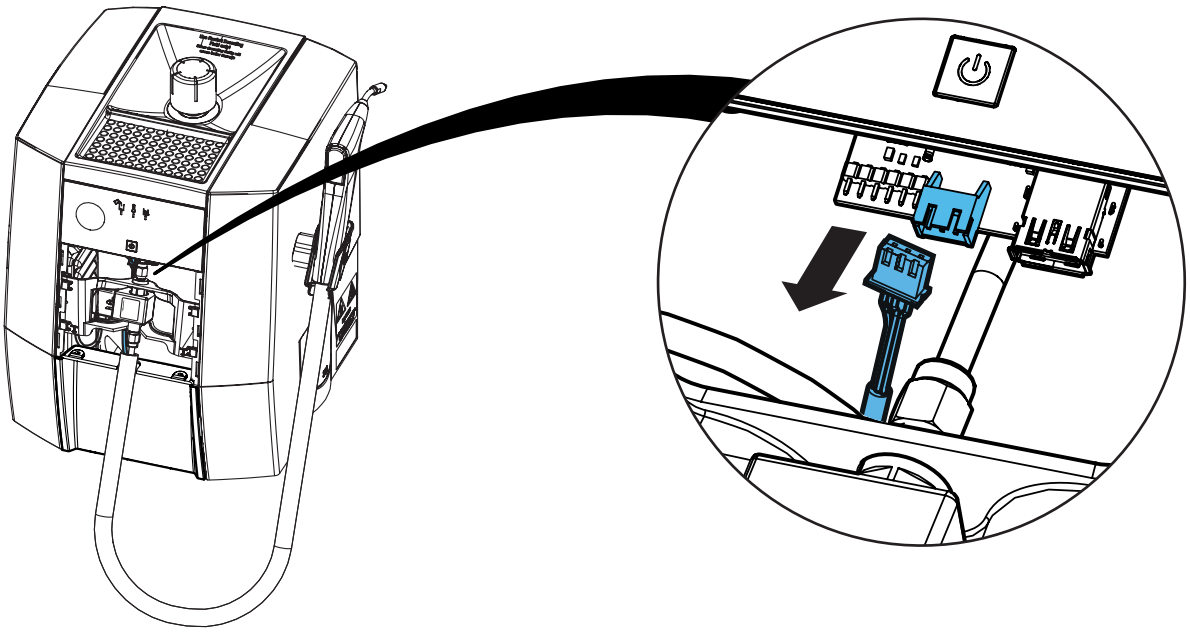

9.

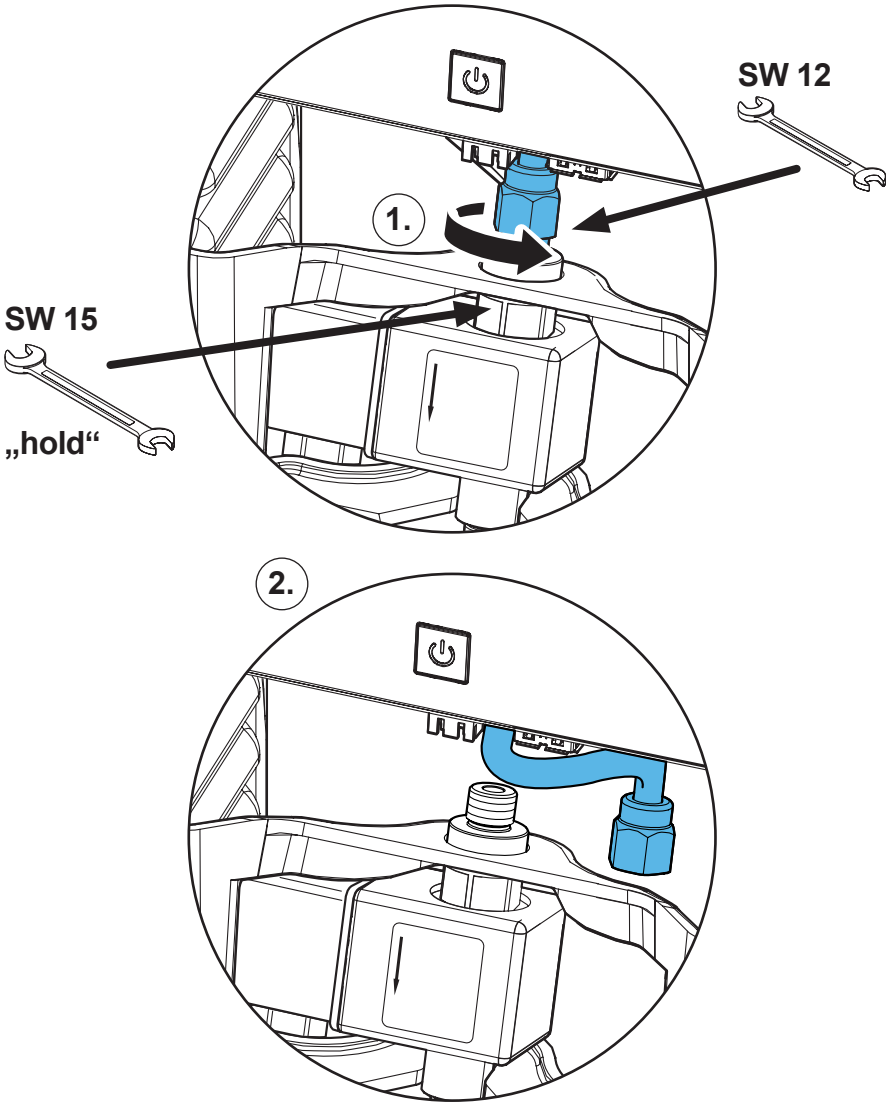

10.

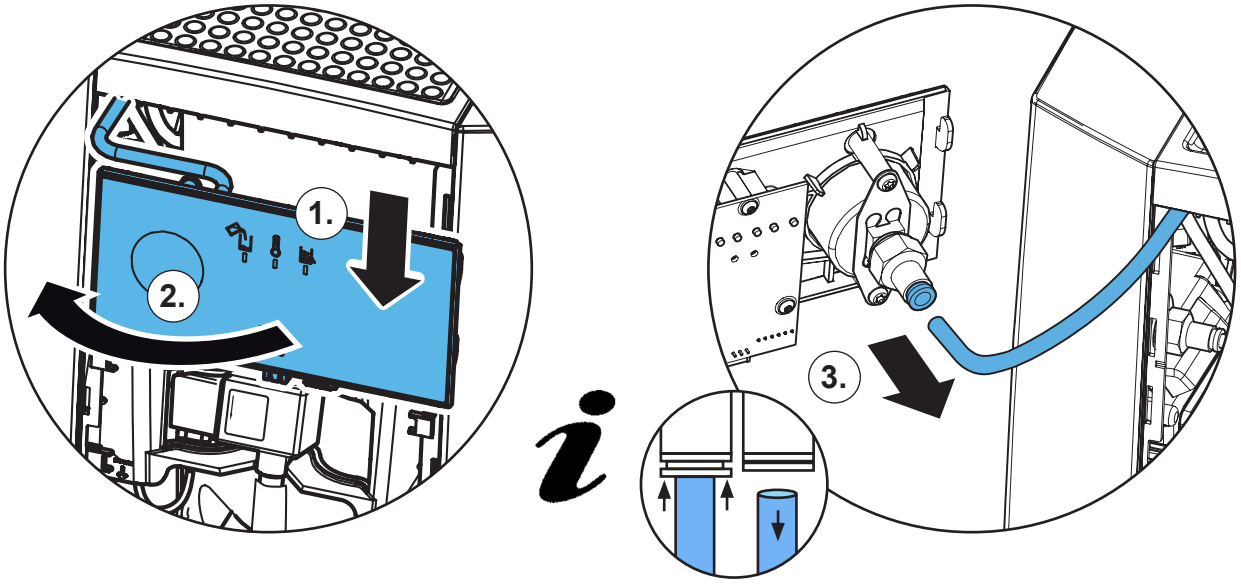

11.

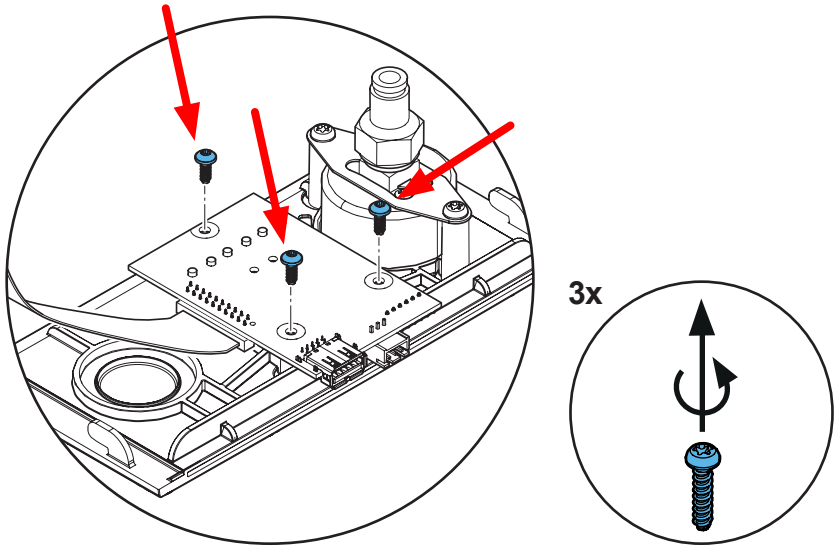

12.

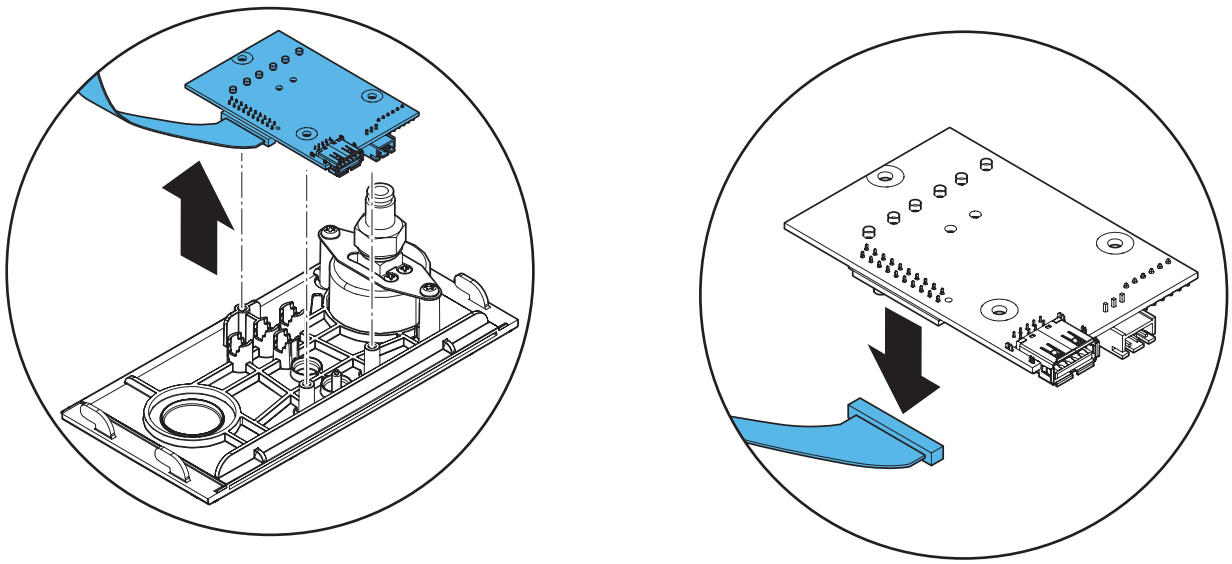

13.

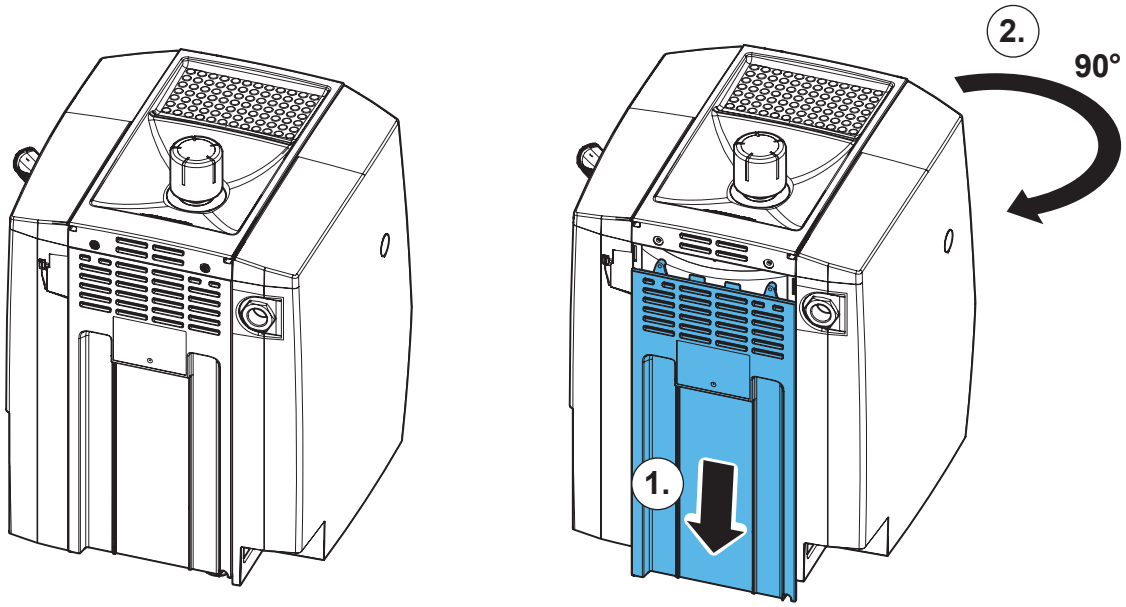

14.

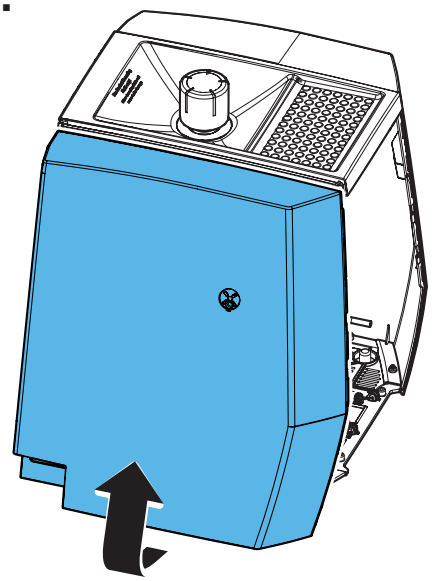

15.

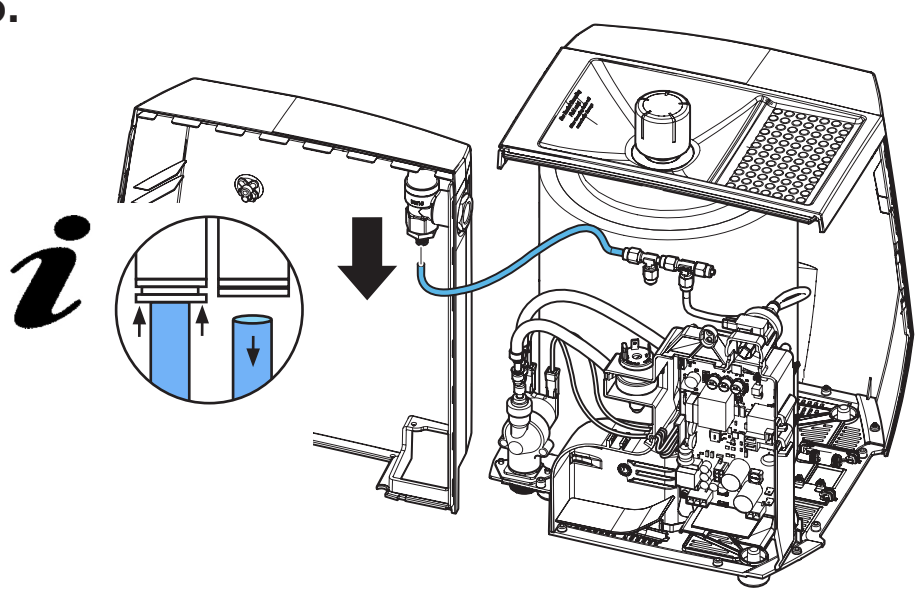

16.

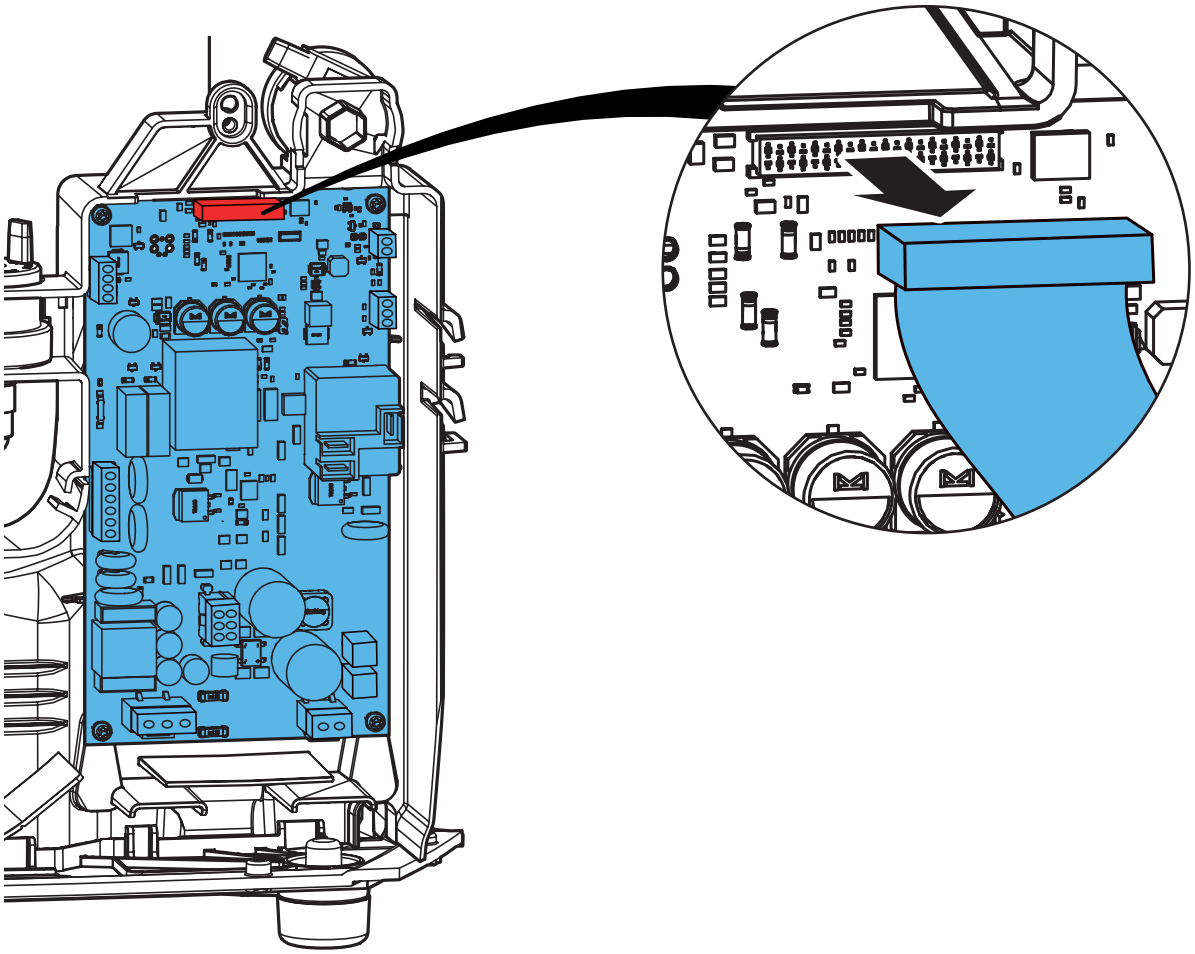

17.

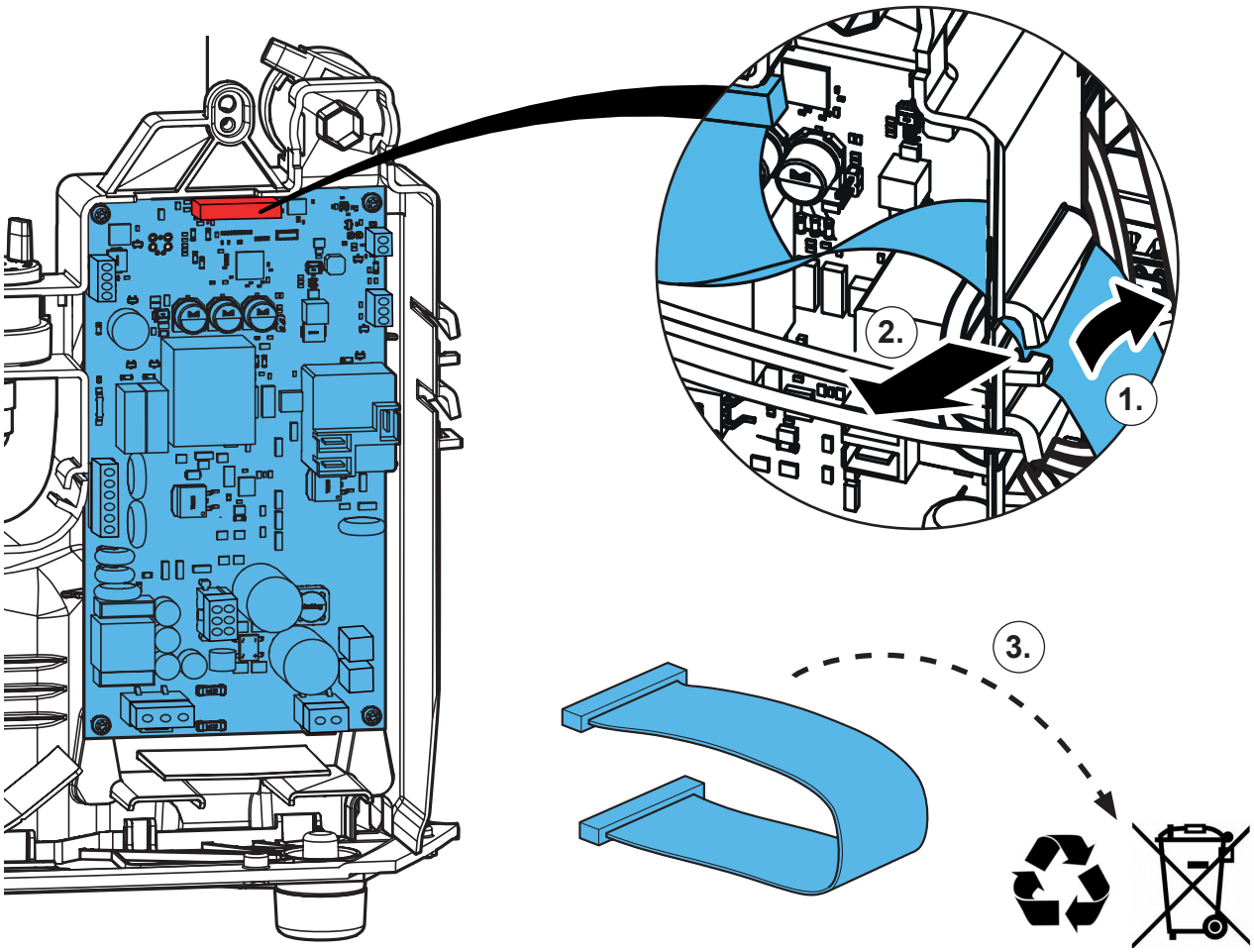

18.

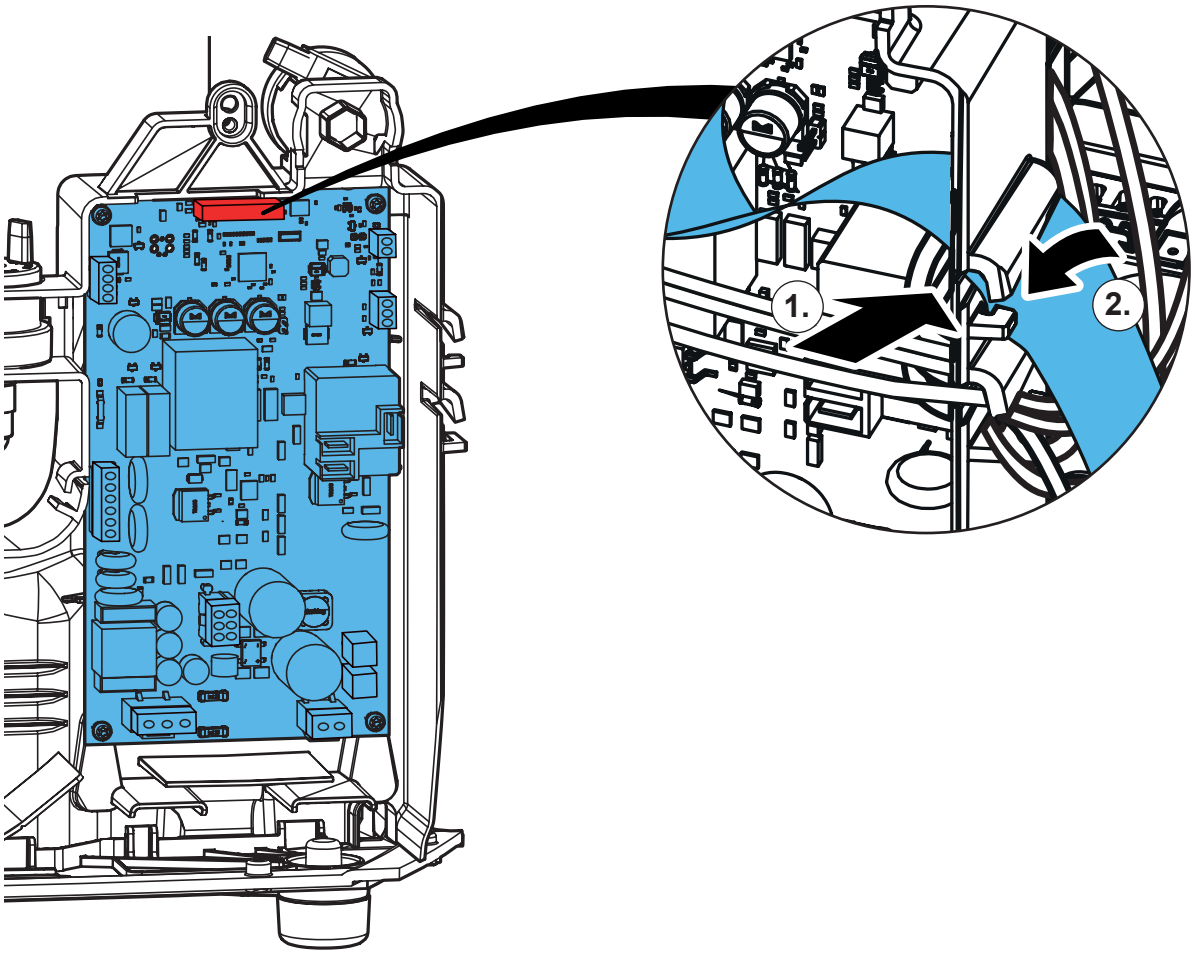

19.

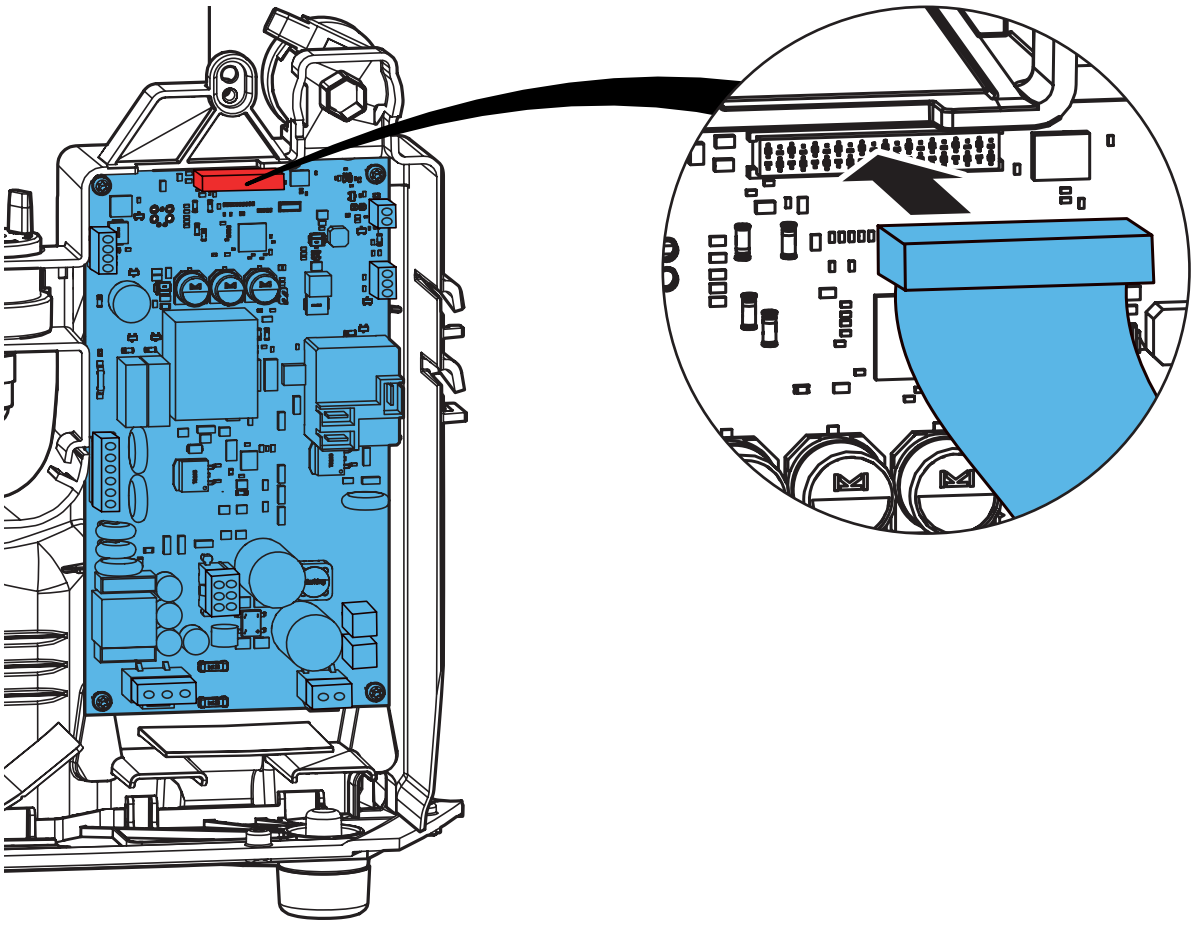

20.

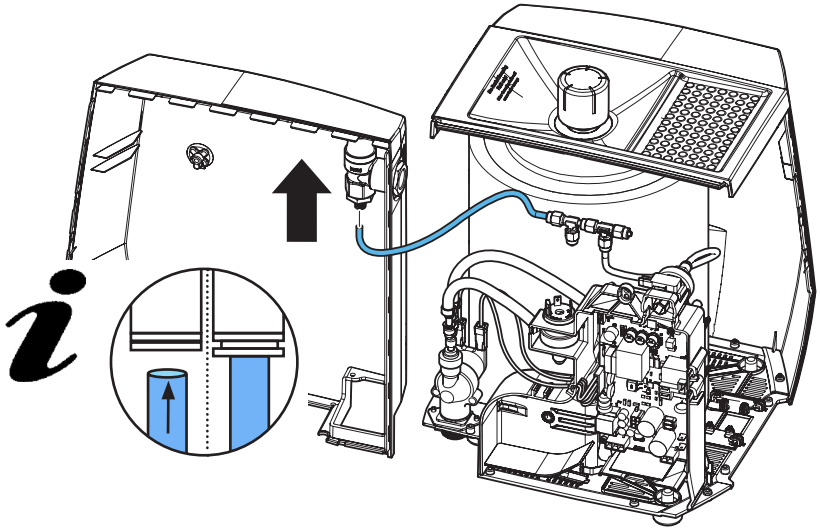

21.

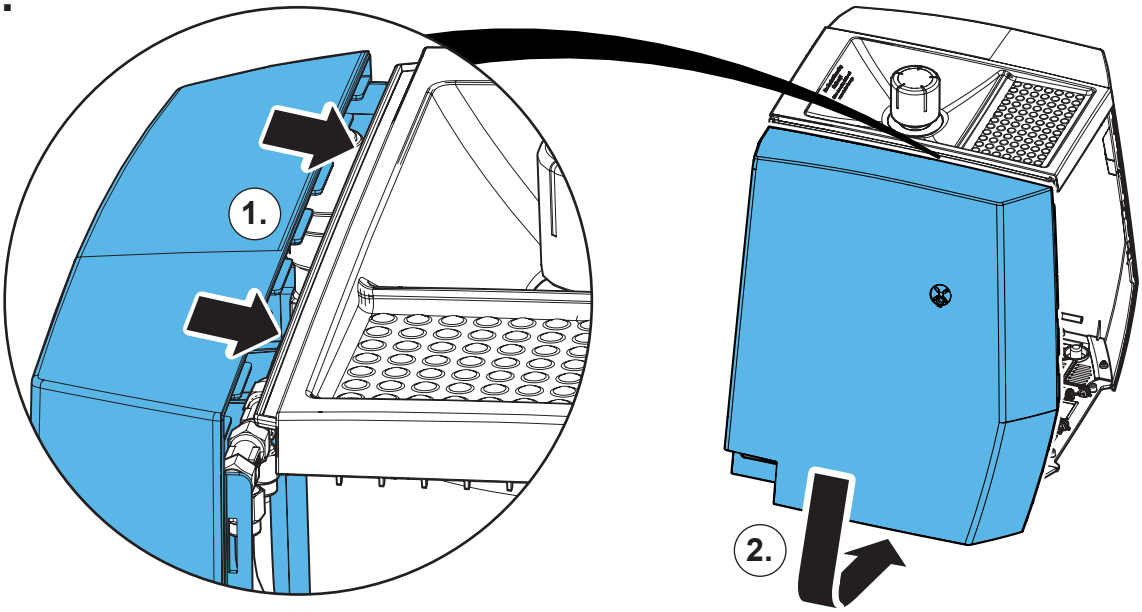

22.

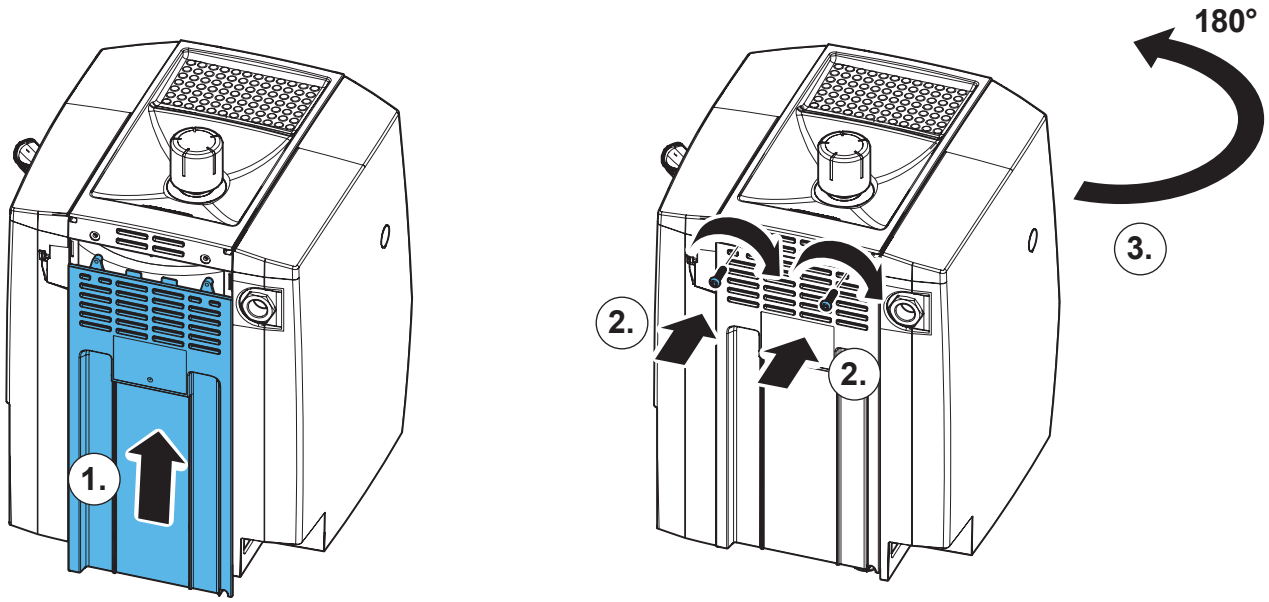

23.

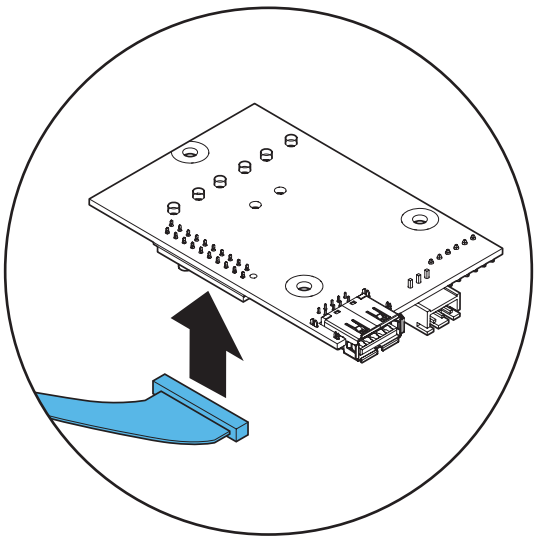

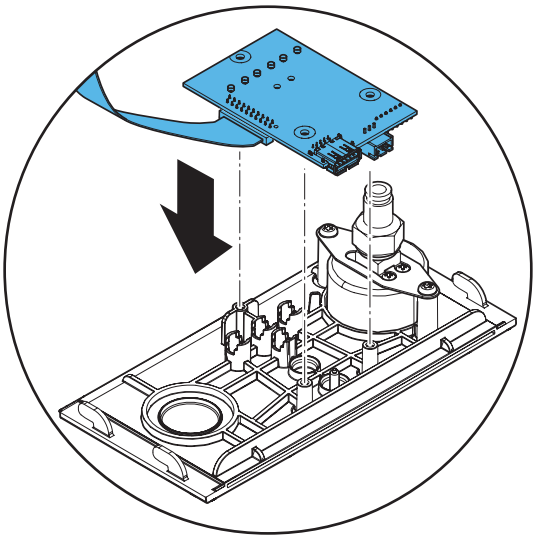

24.

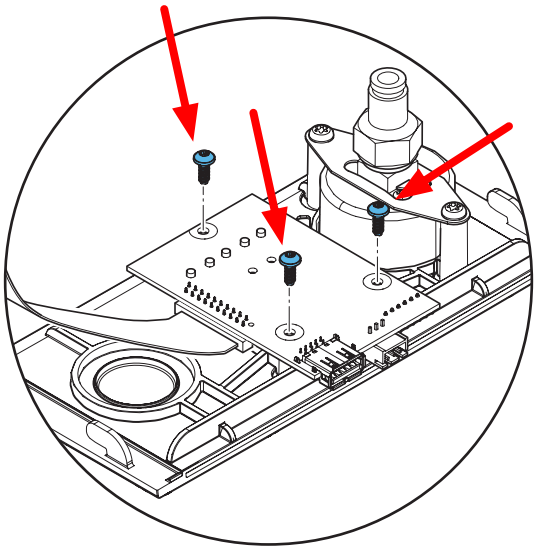

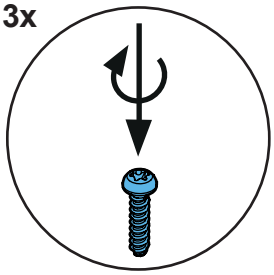

25.

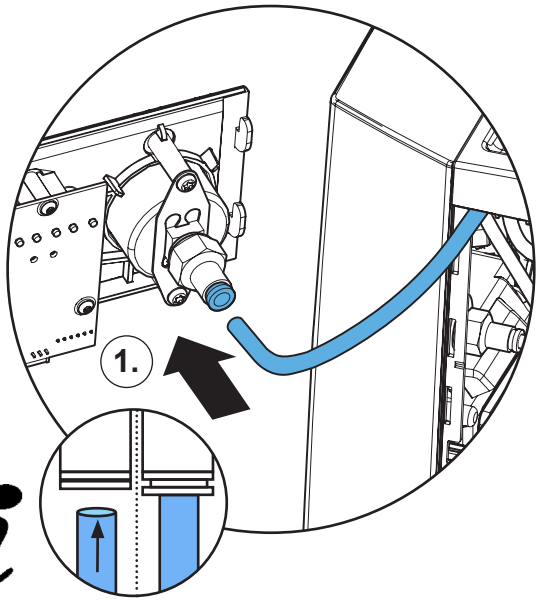

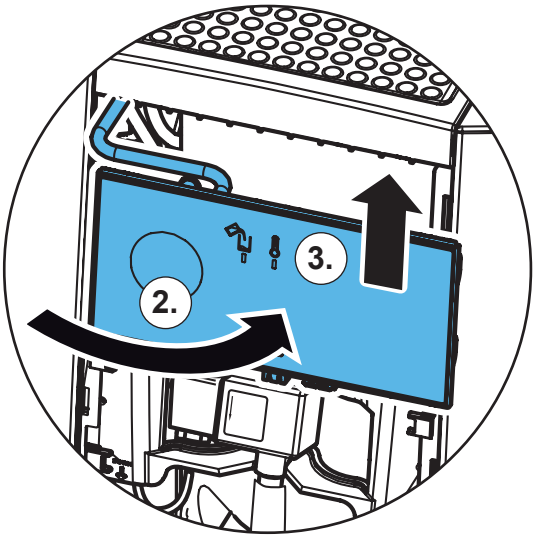

26.

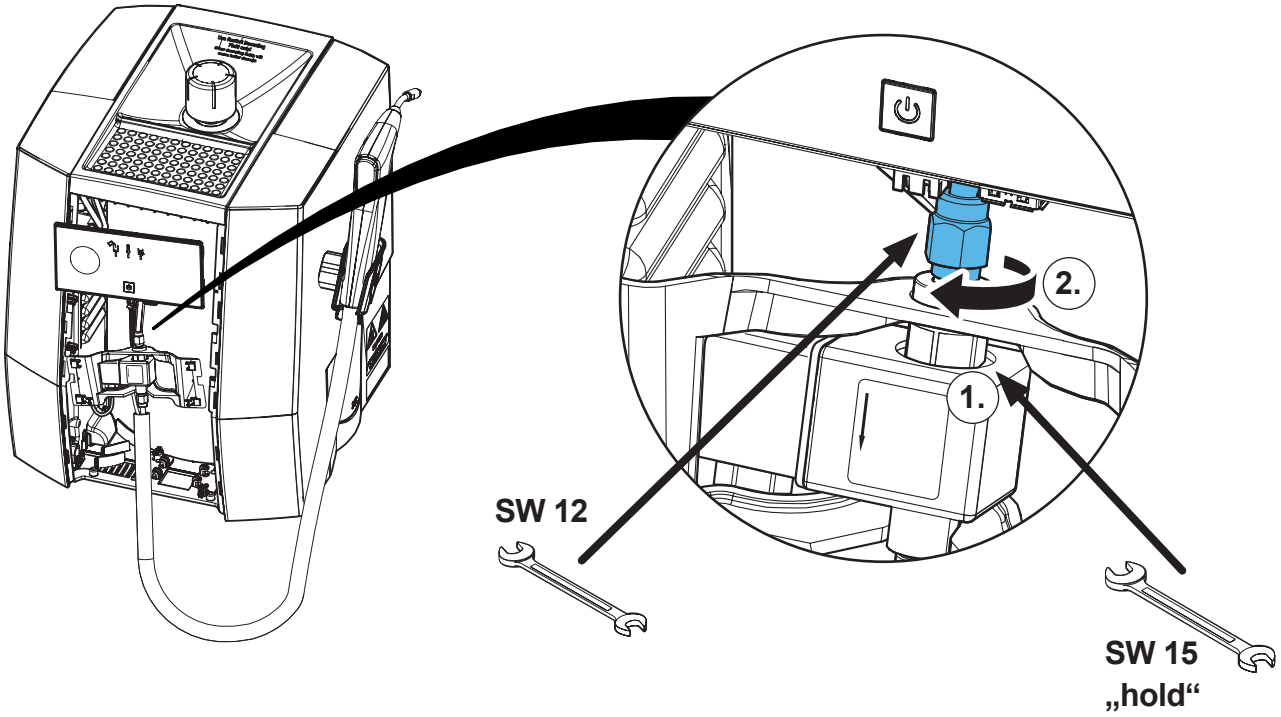

27.

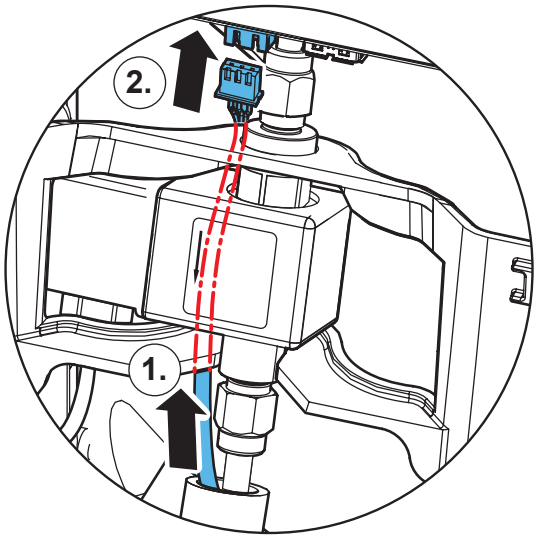

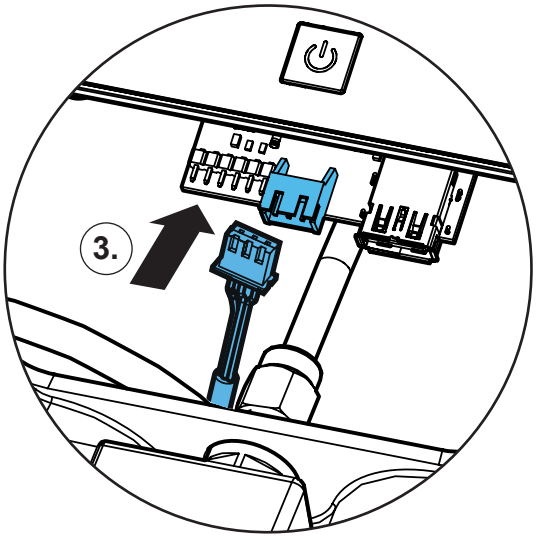



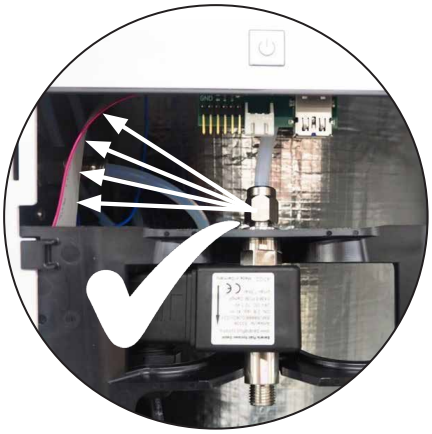

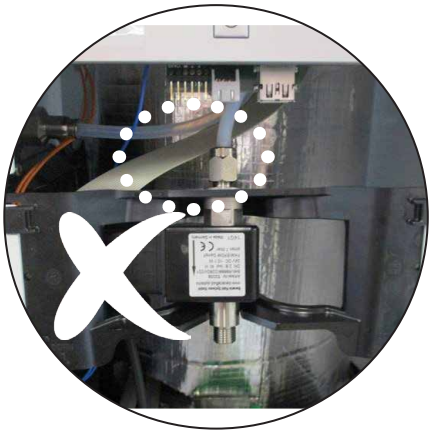

28.

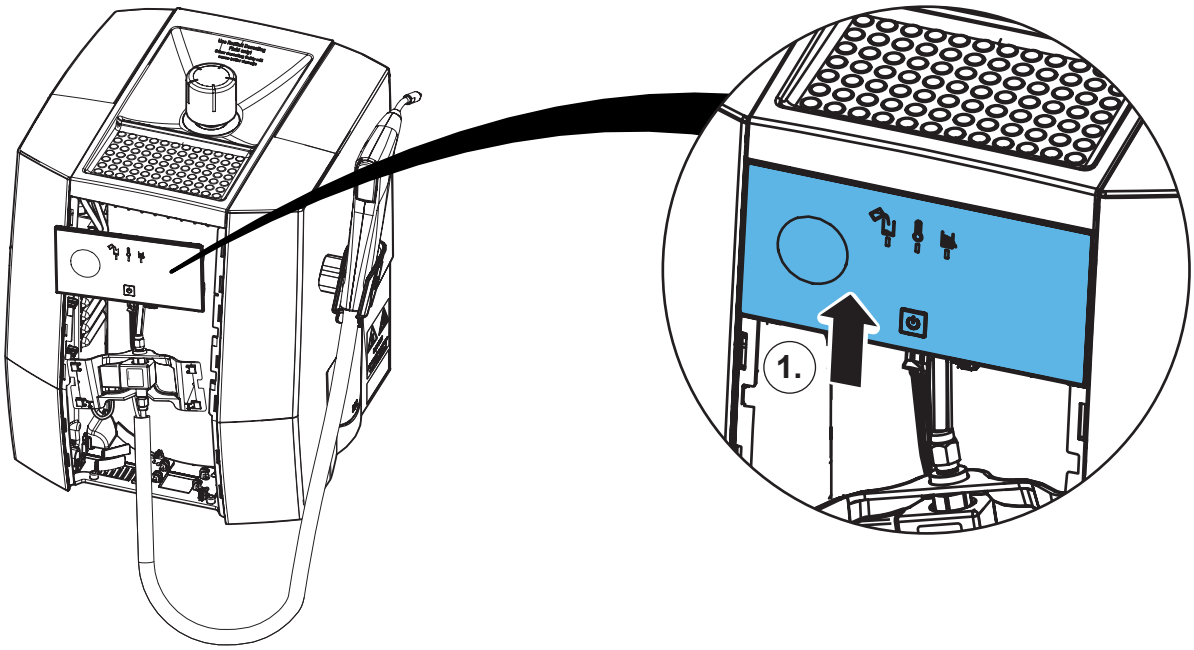

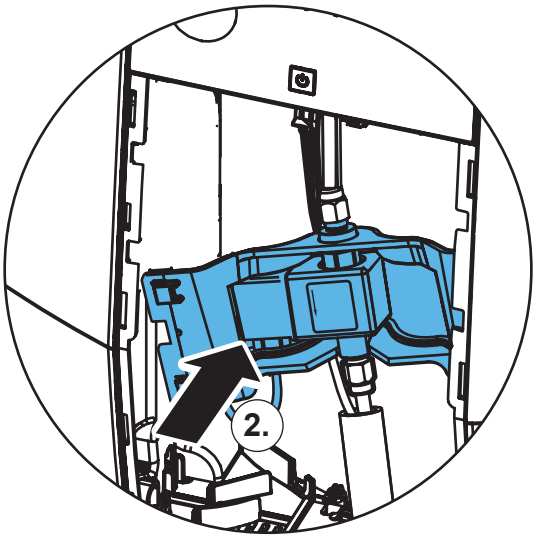

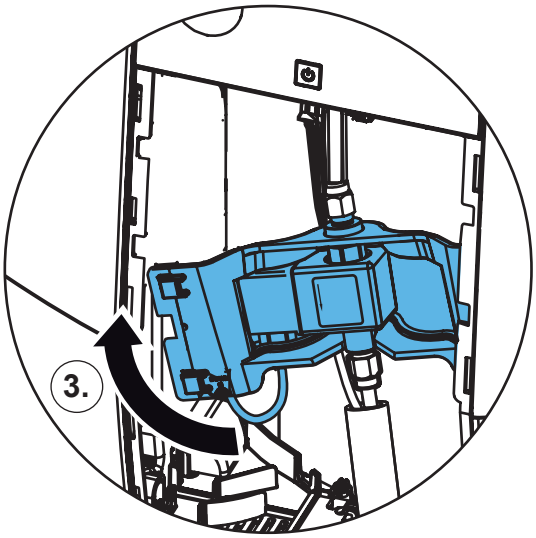

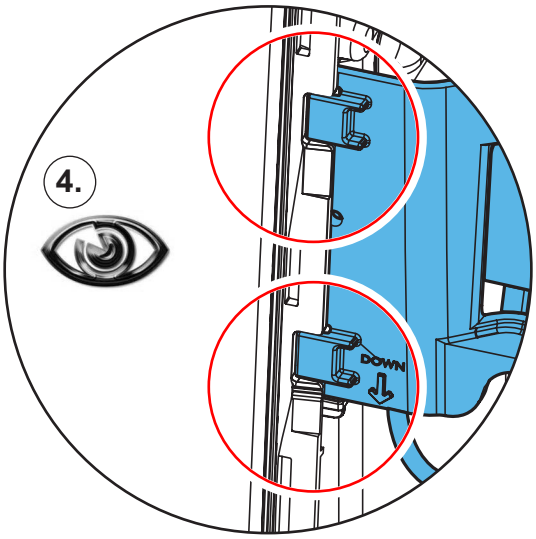

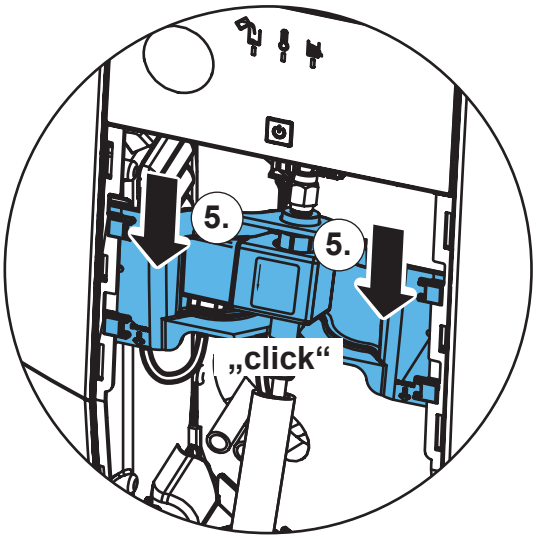

29.

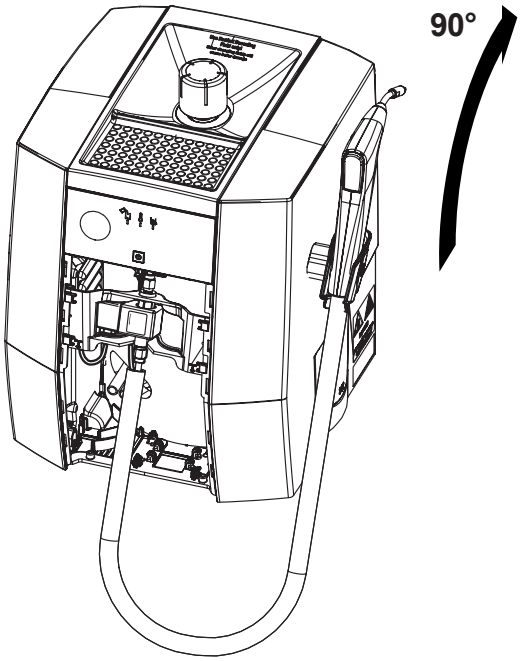

30.

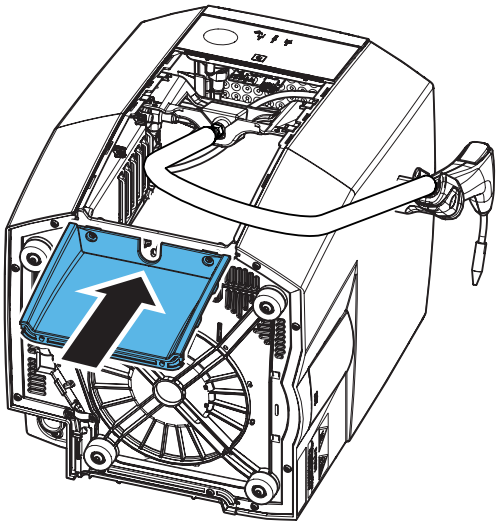

31.

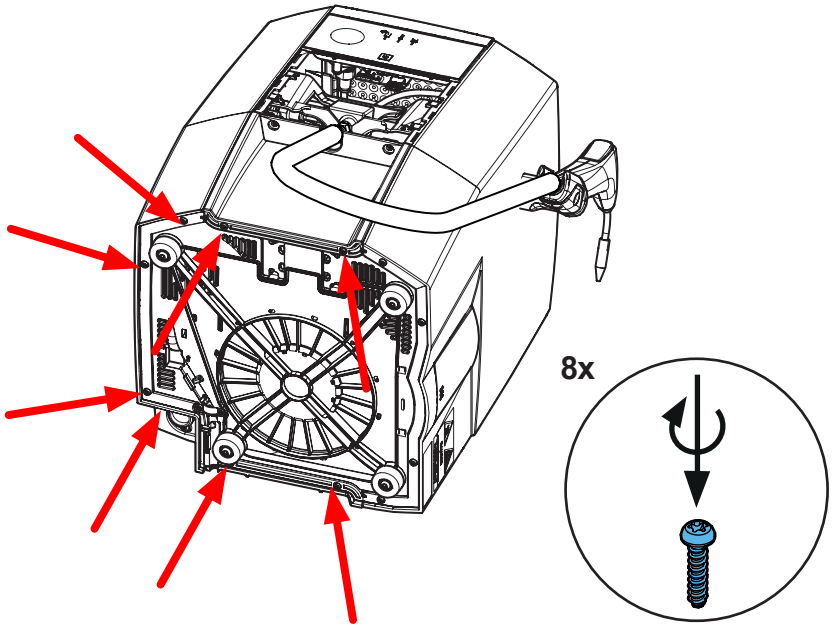

32.

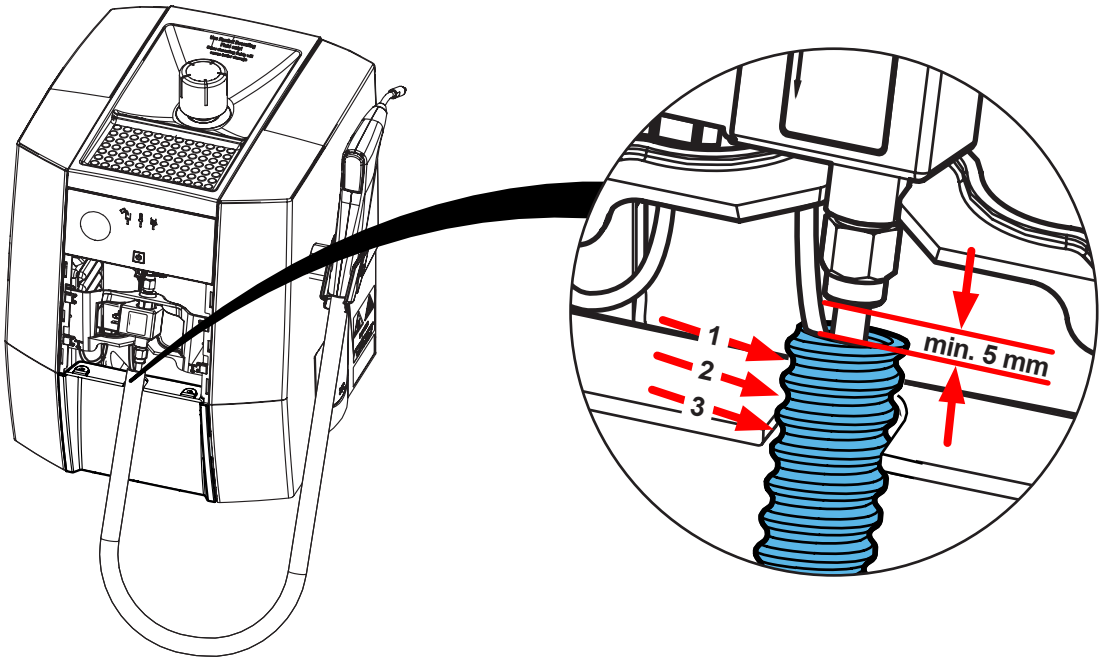

33.

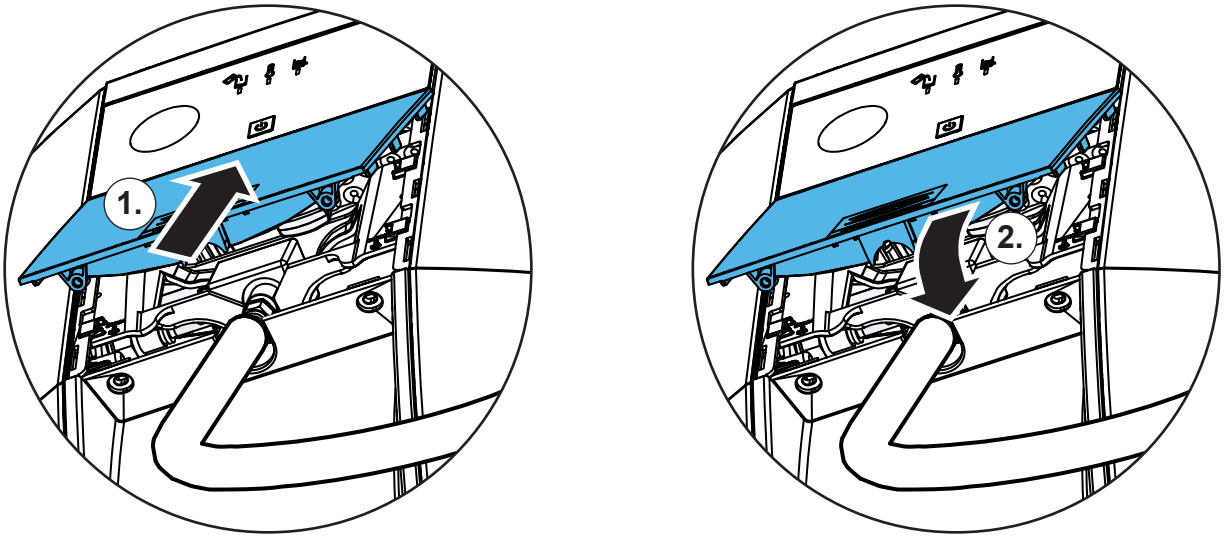

34.

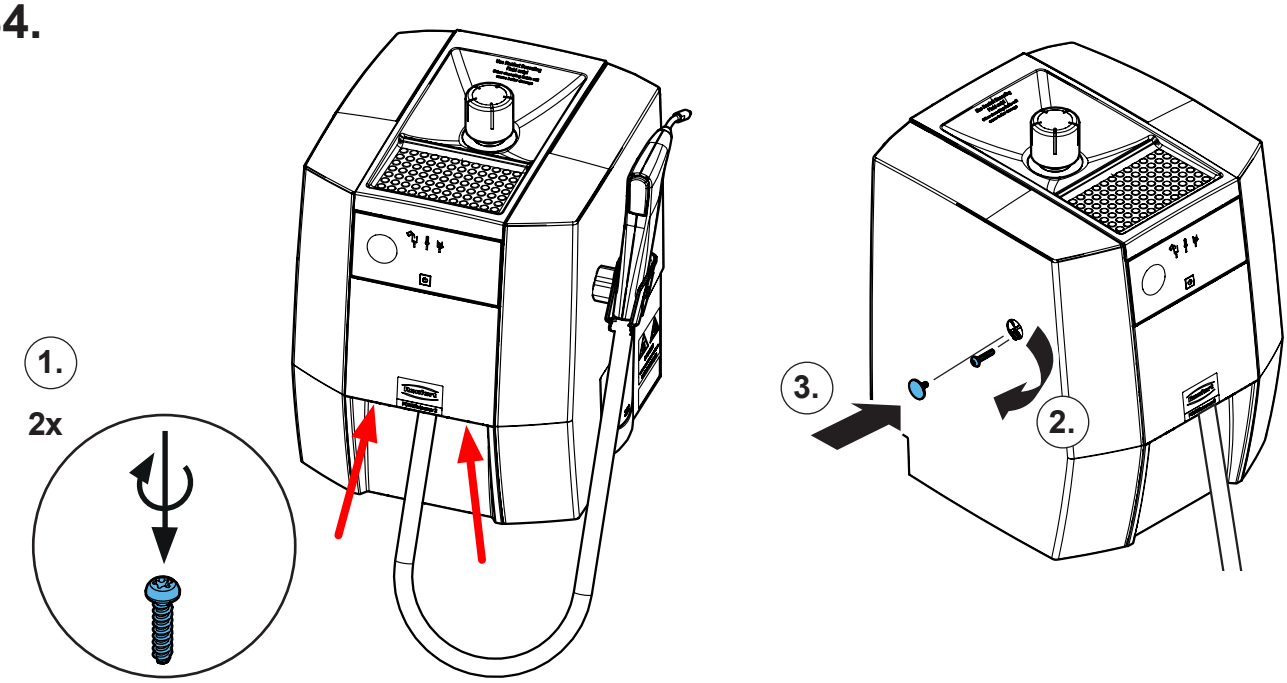

Renfert

making work easy

Montageanleitung • Assembly Instruction • Instruction d'installation Istruzioni l'istallazione • Instrucciones de montaje • Руководство по монтажу

90003 3873

Verschlussschraube (DIN908-G1/8A-A4) • Screw plug • Bouchon fileté • Tappo a vite • Tapón roscado • Резьбовая пробка



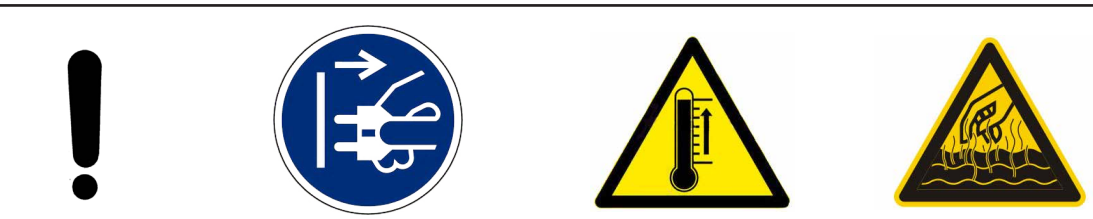

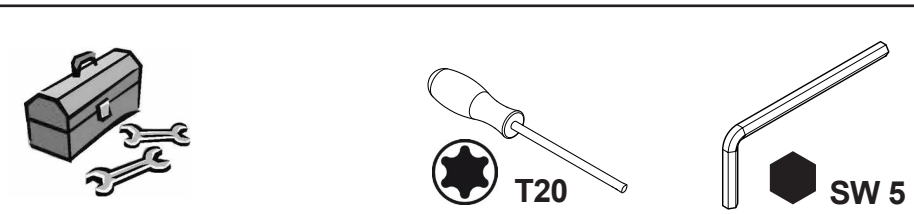

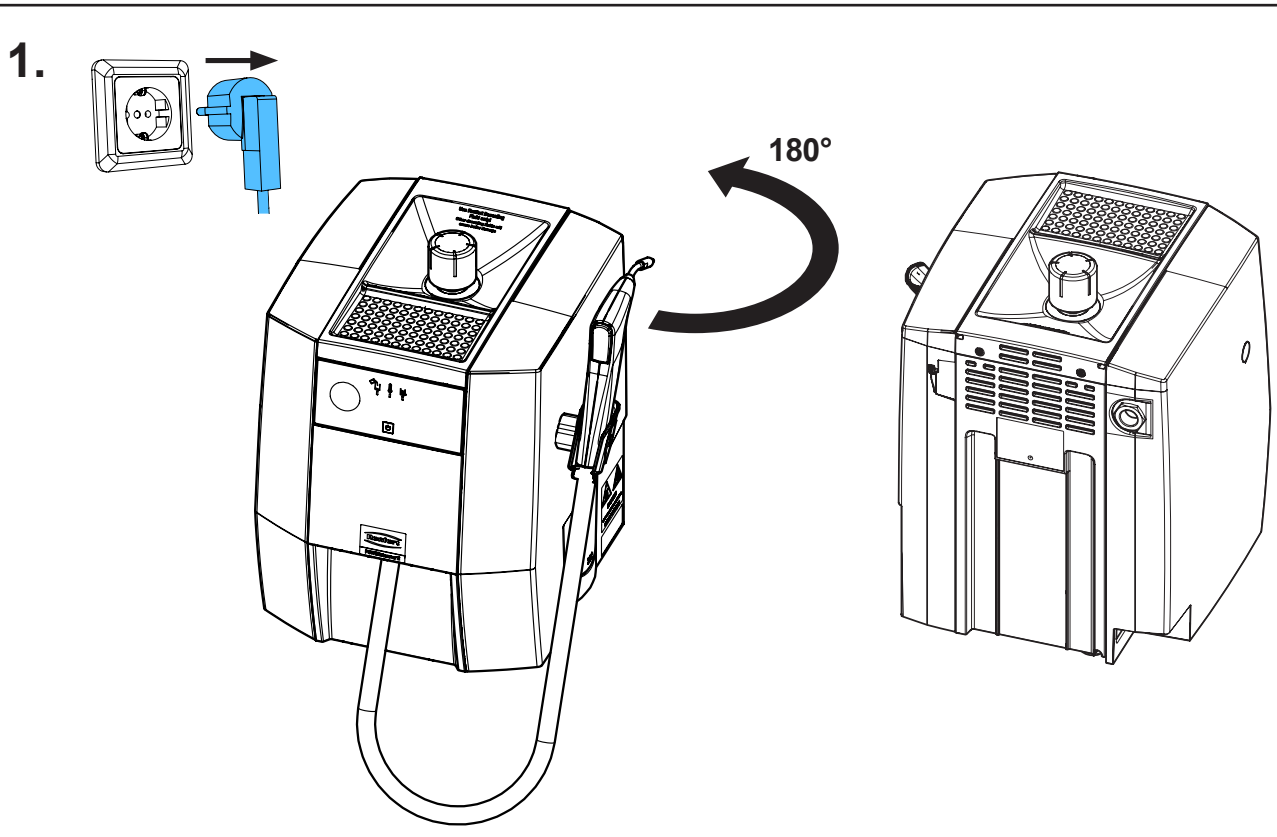

21-6925 07112024

2.

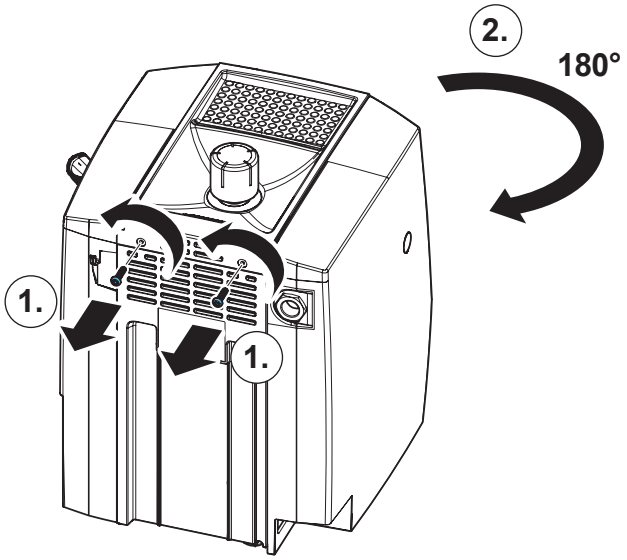

3.

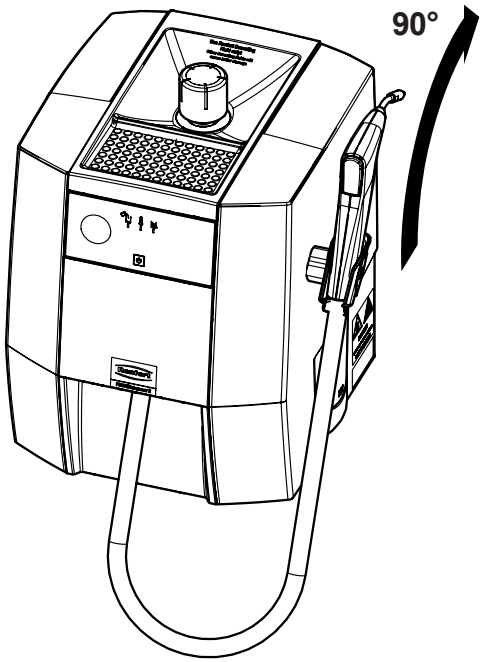

4.

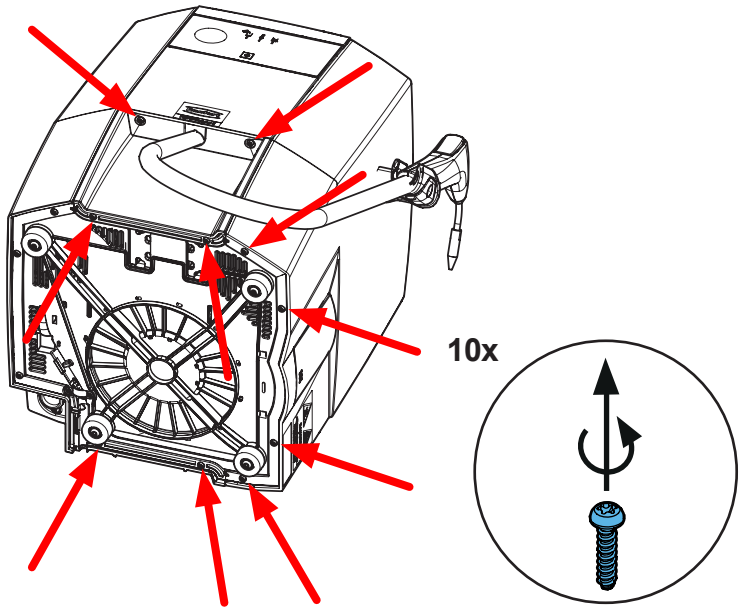

5.

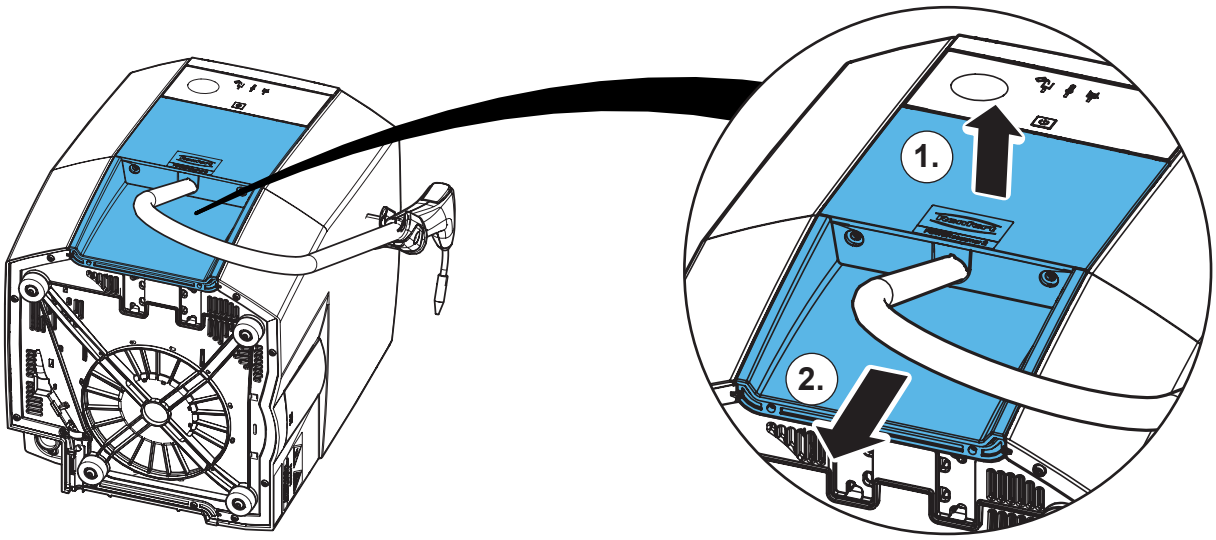

6.

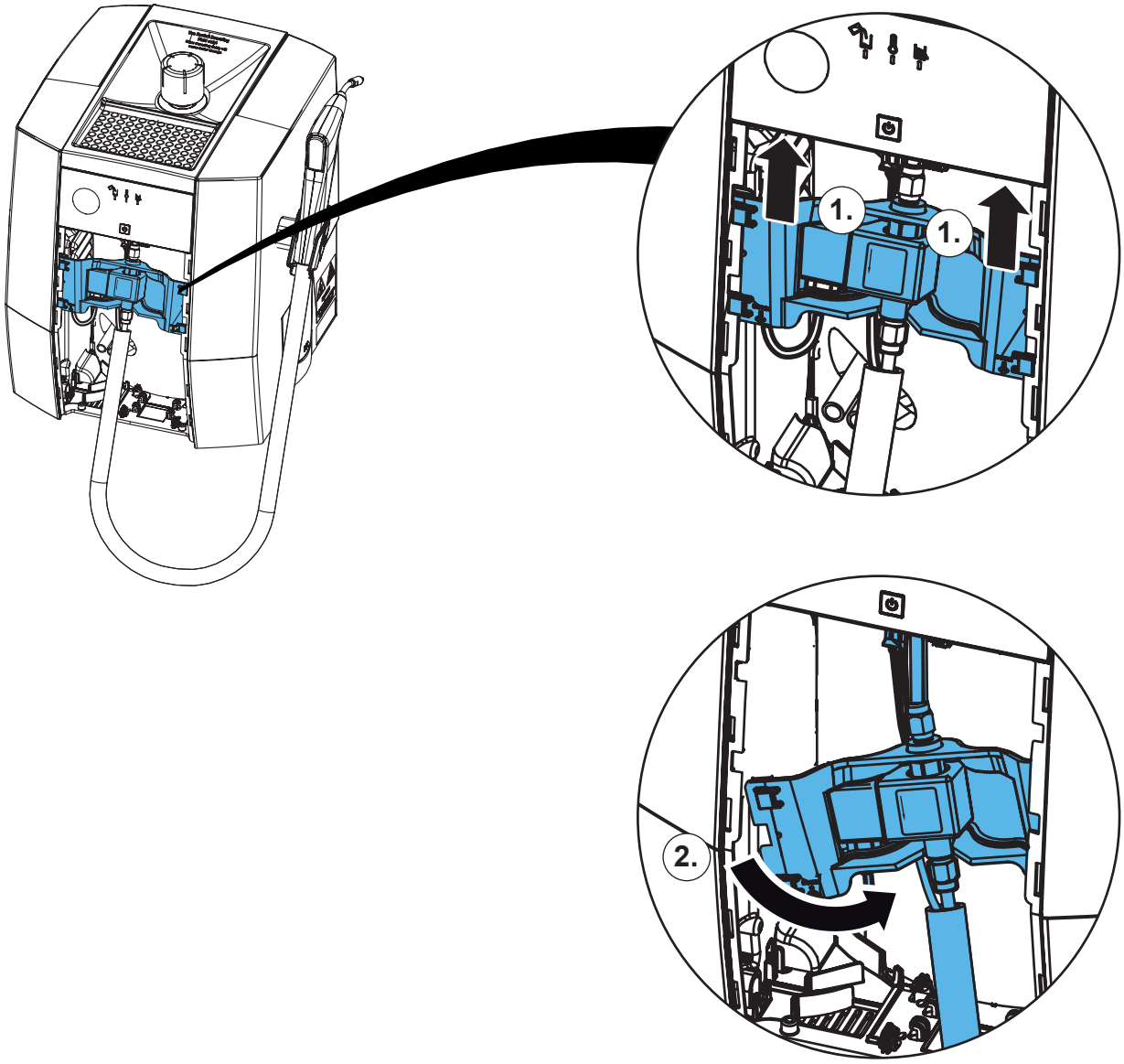

7.

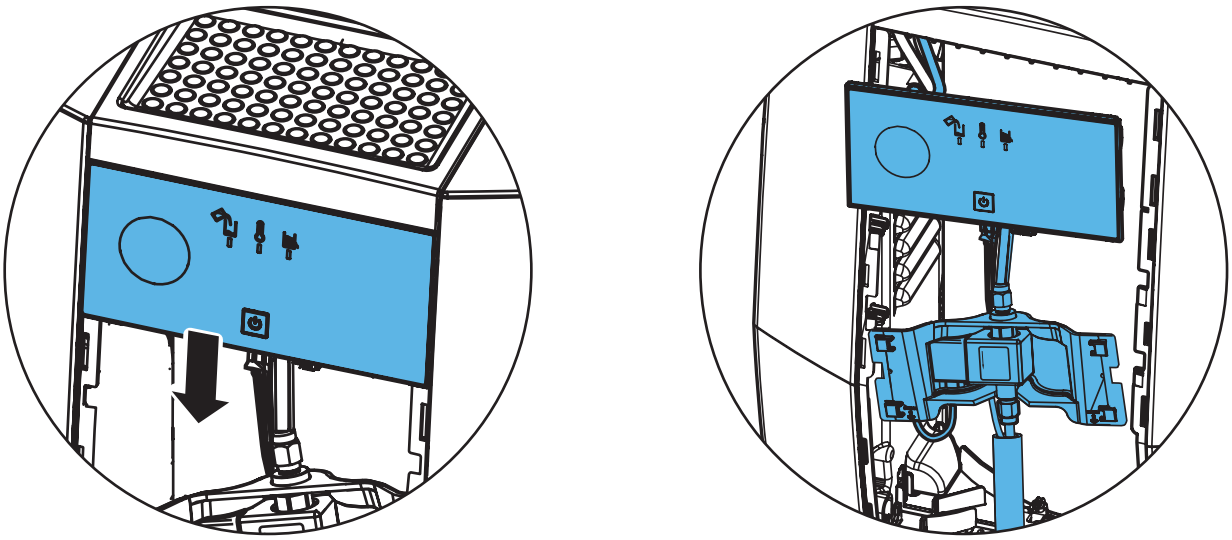

8.

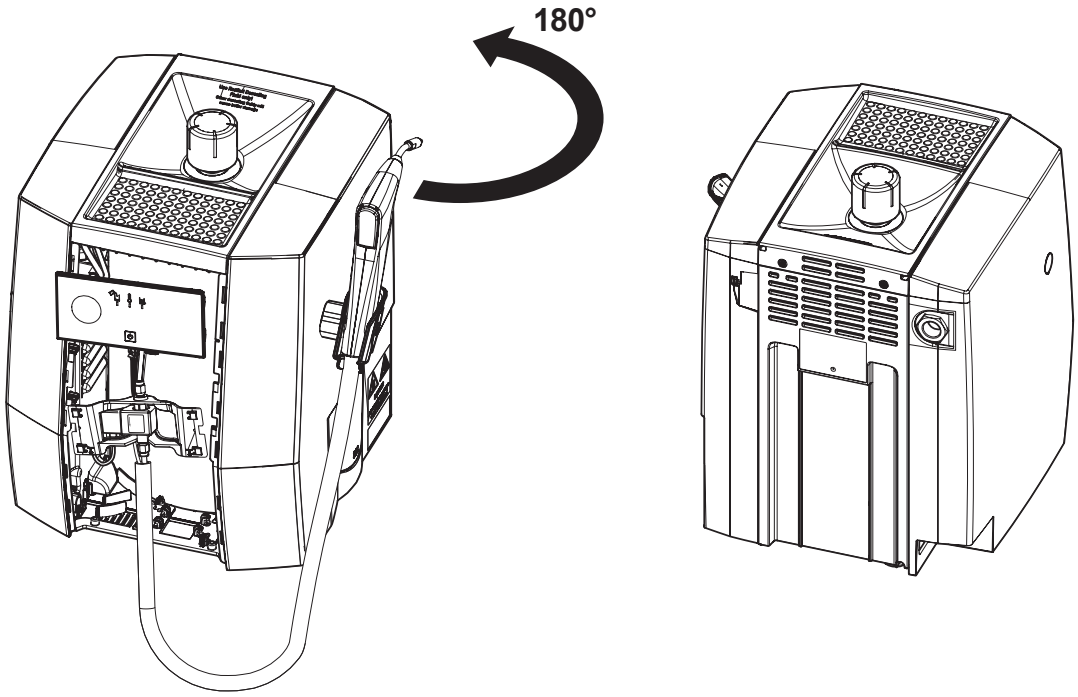

9.

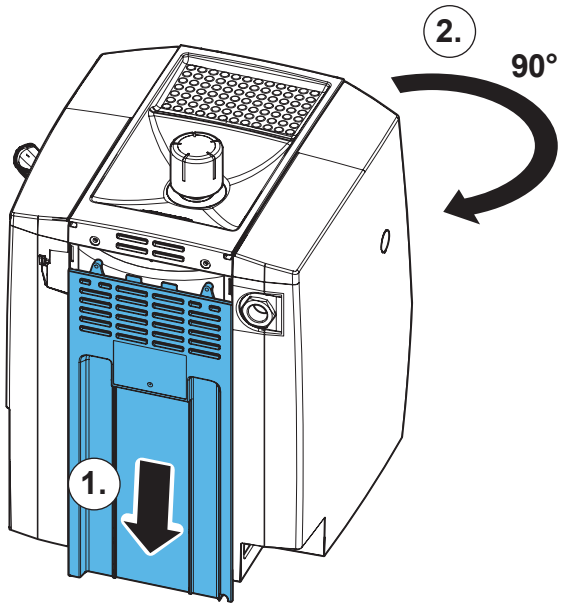

10.

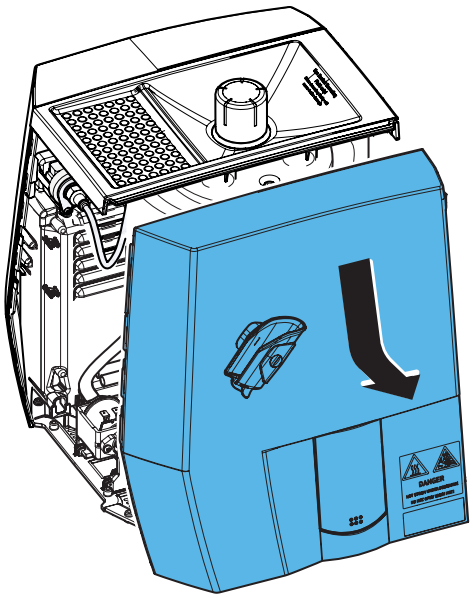

11.

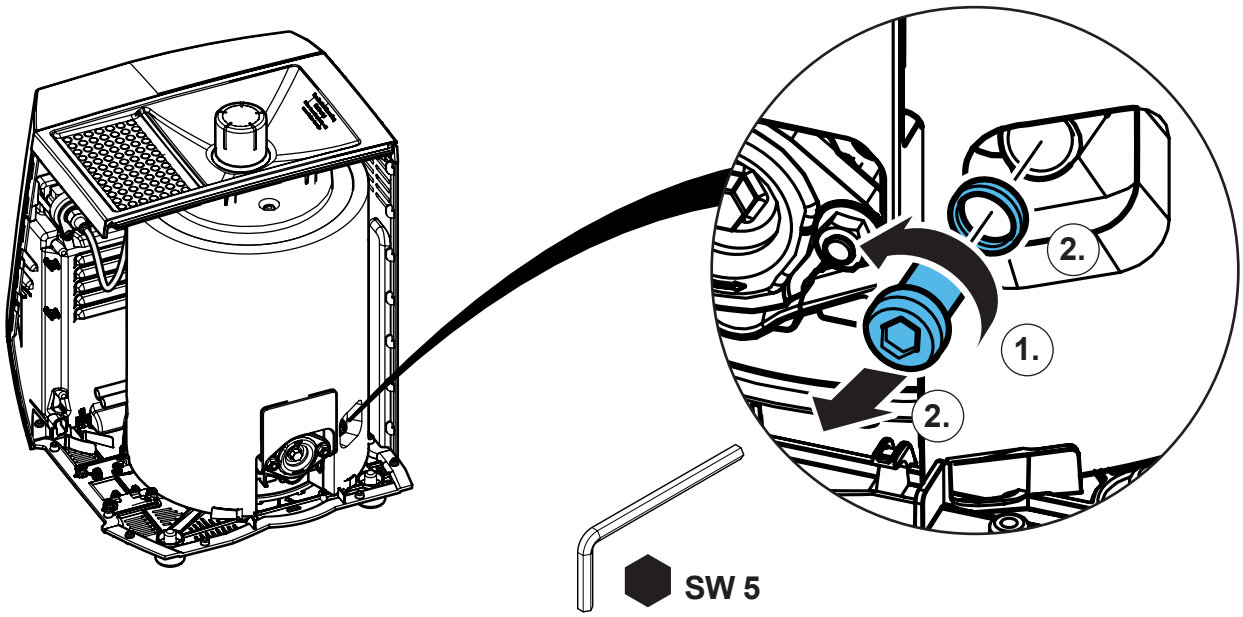

12.

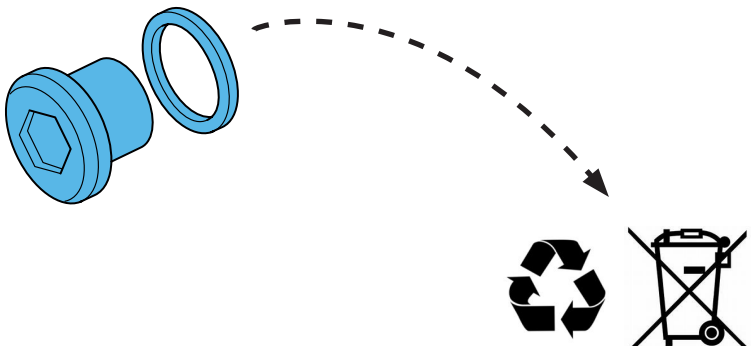

13.

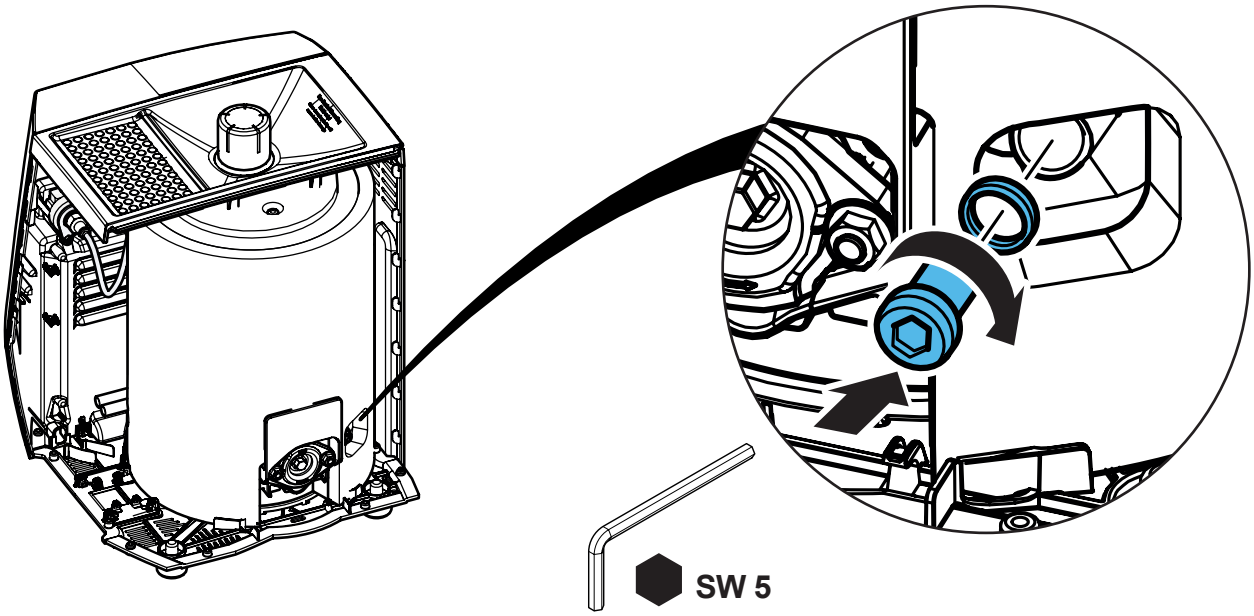

14.

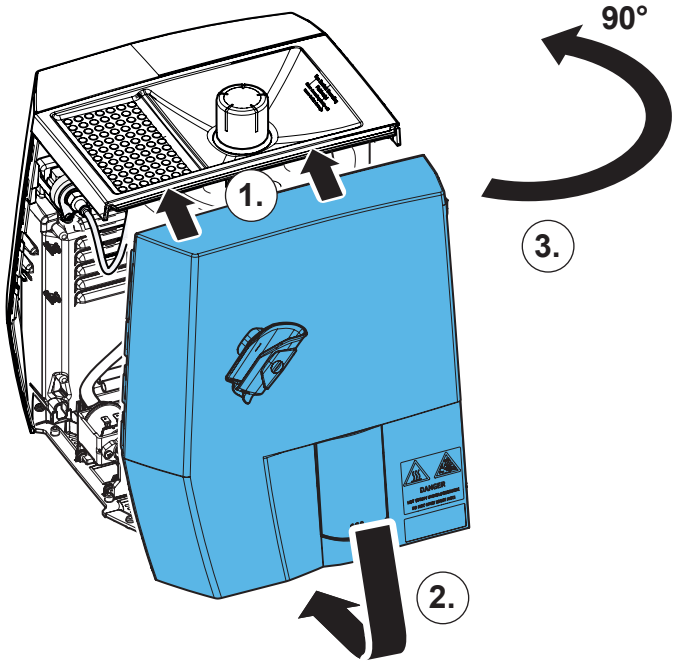

15.

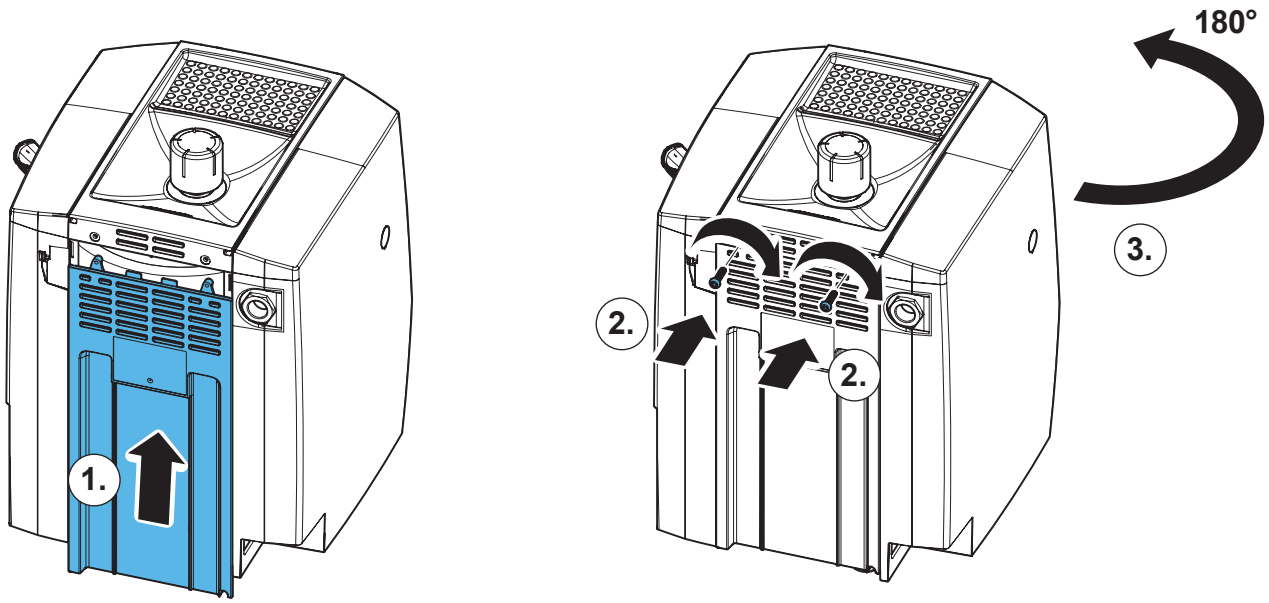

16.

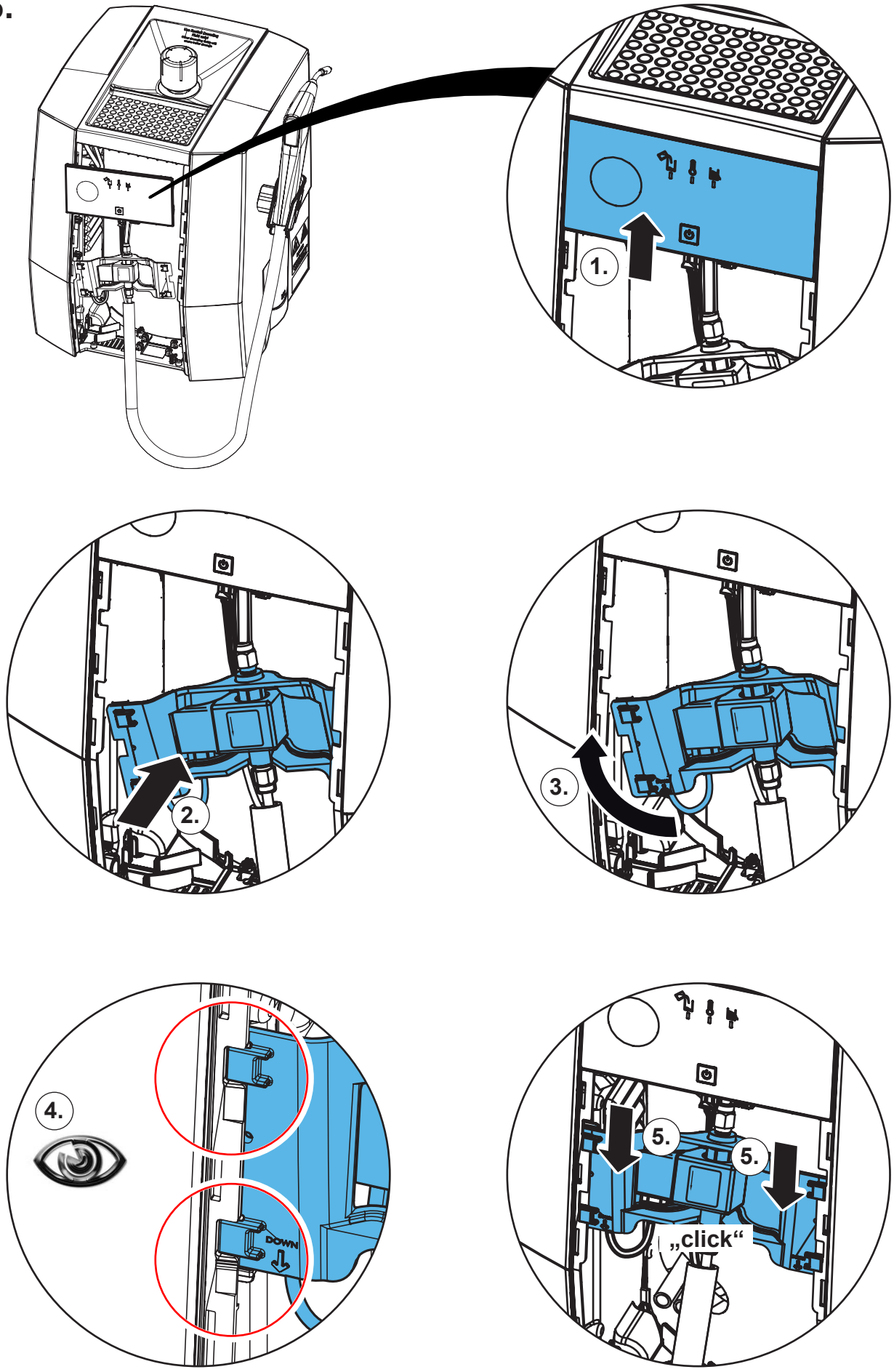

17.

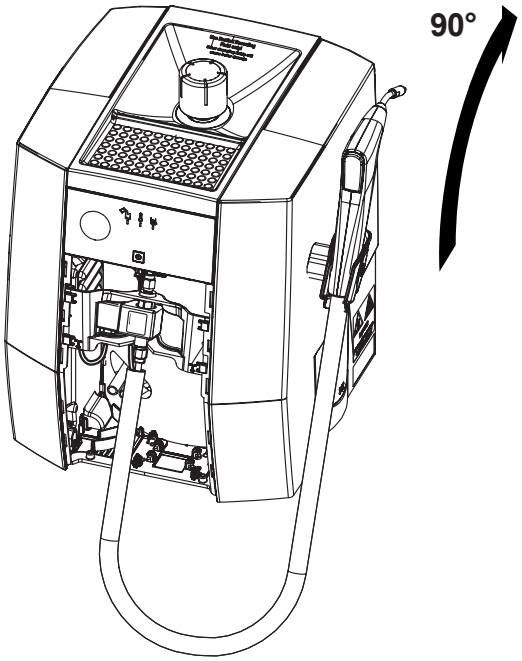

18.

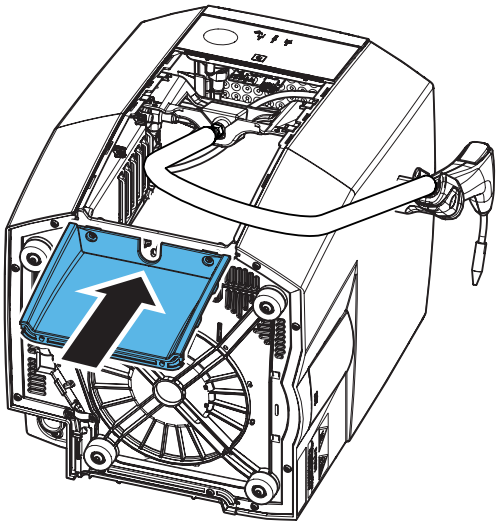

19.

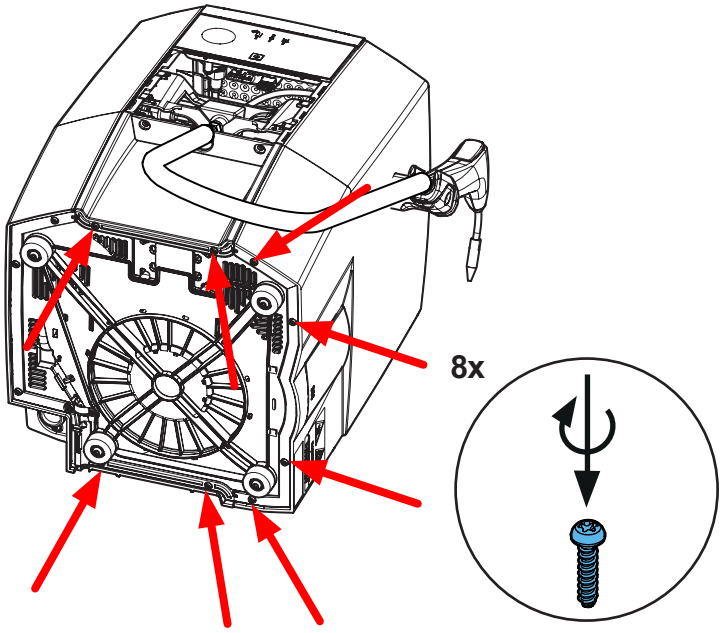

20.

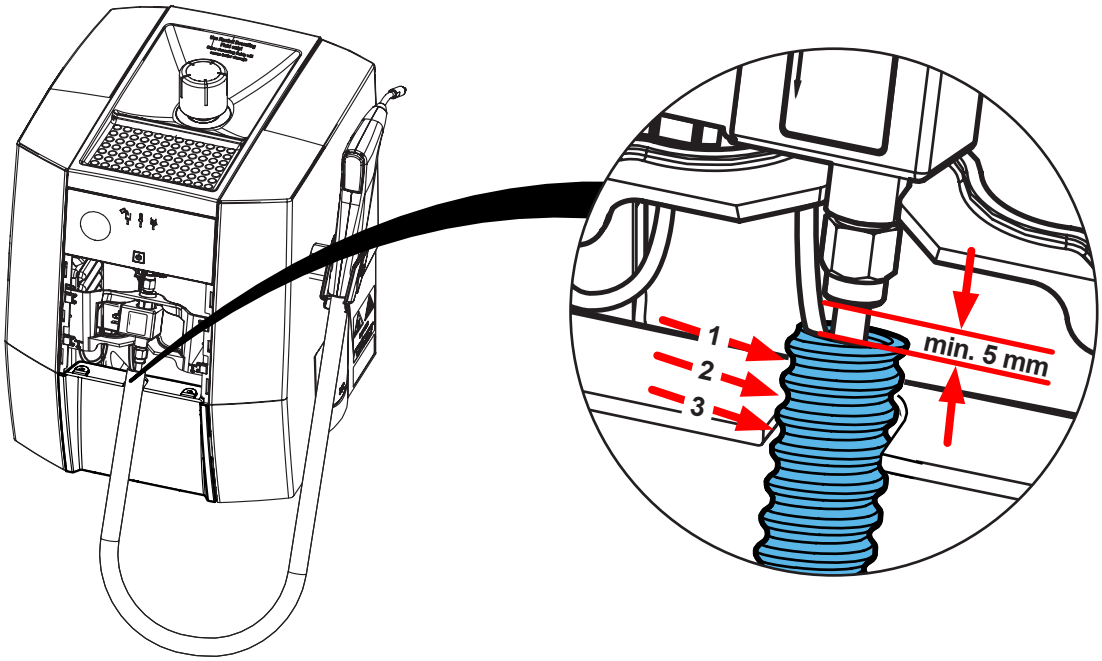

21.

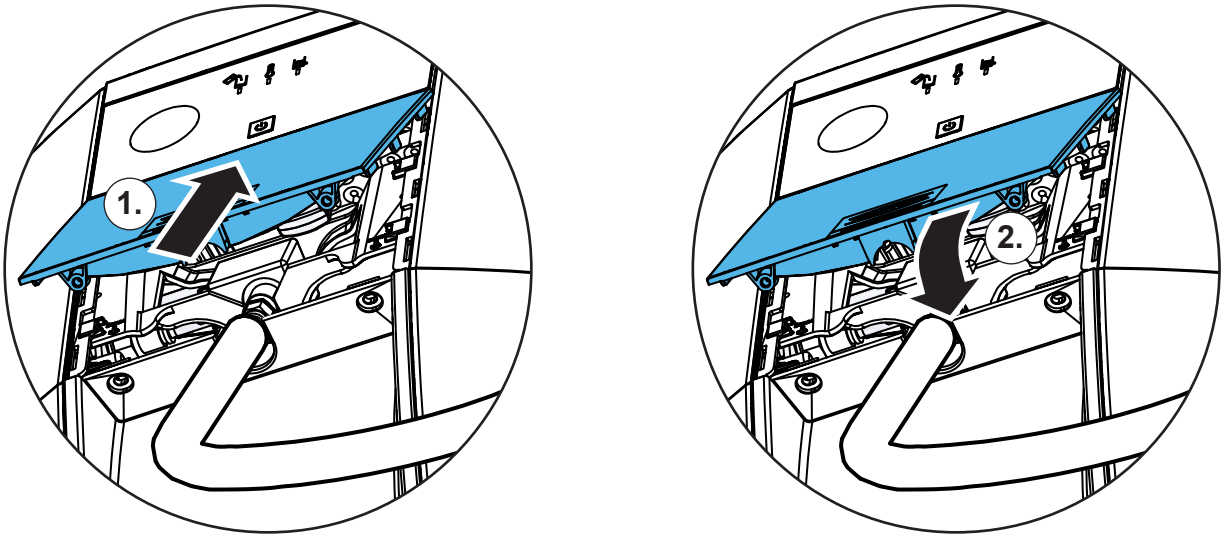

22.

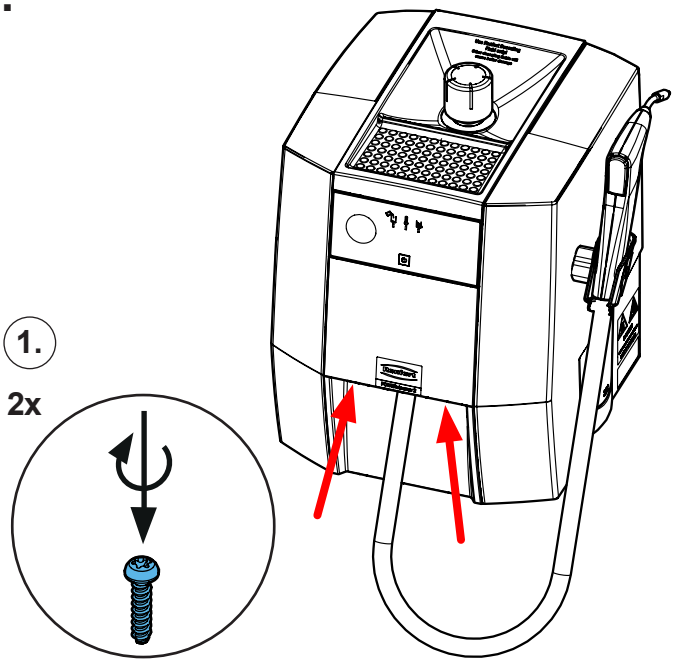

Renfert

making work easy

Montageanleitung • Assembly Instruction • Instruction d'installation Istruzioni l'istallazione • Instrucciones de montaje • Руководство по монтажу

90003 7862

Düse • Nozzle • Buse • Ugello • Boquilla • насадки

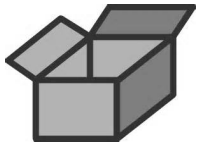

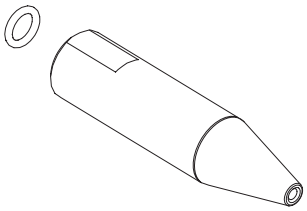





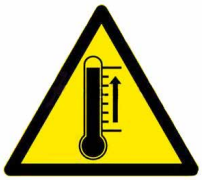



1.

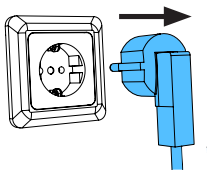

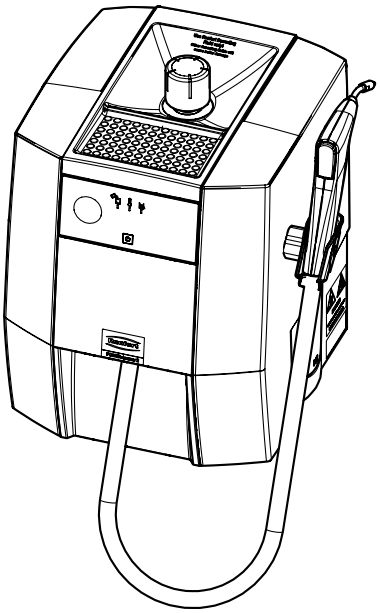

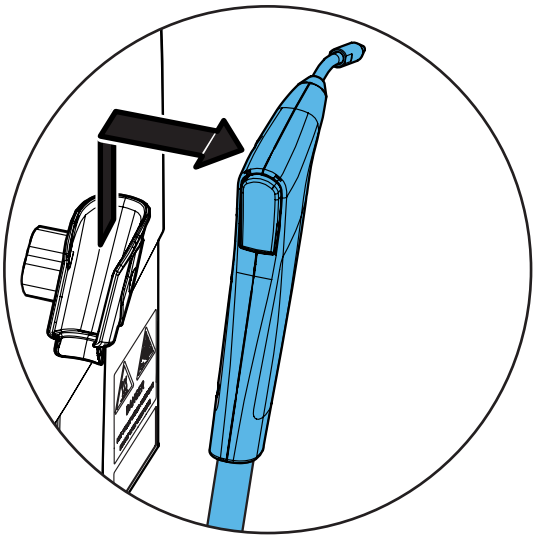

21-6925 07112024

2.

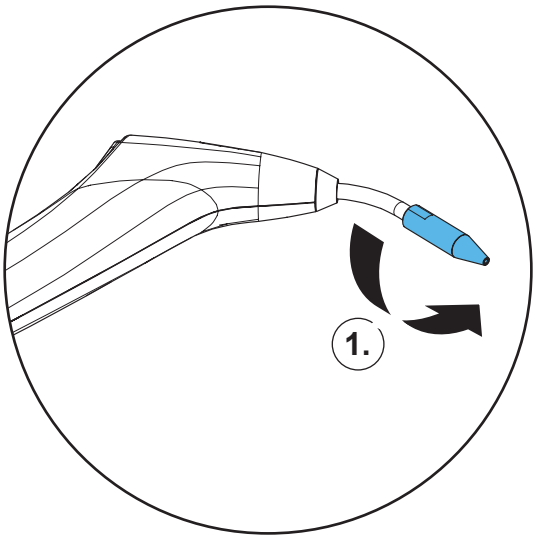

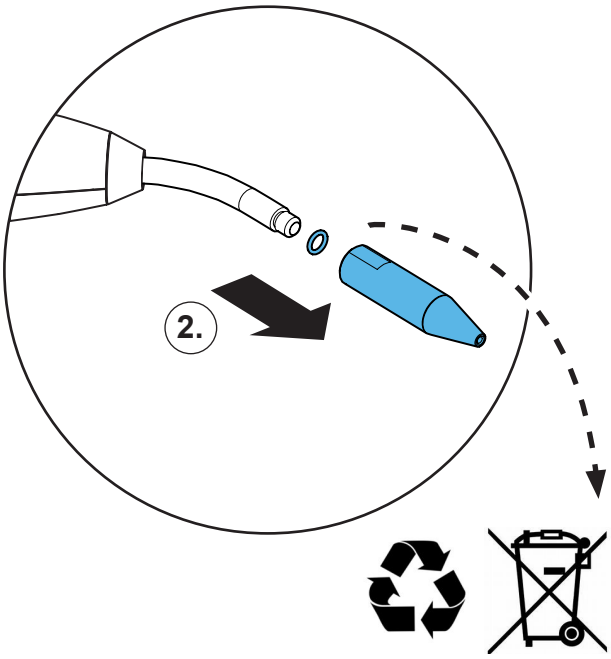

3.

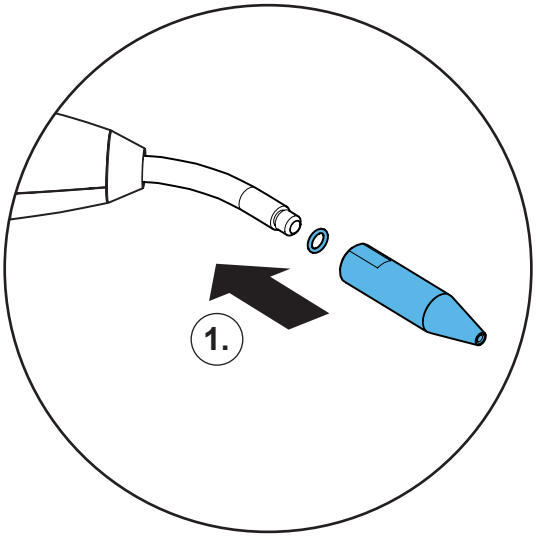

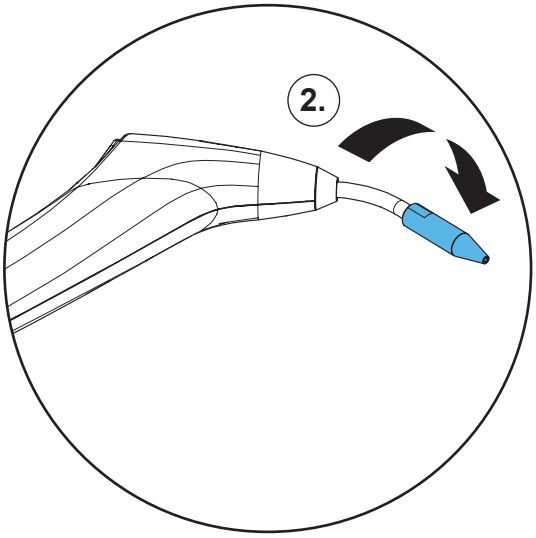

4.

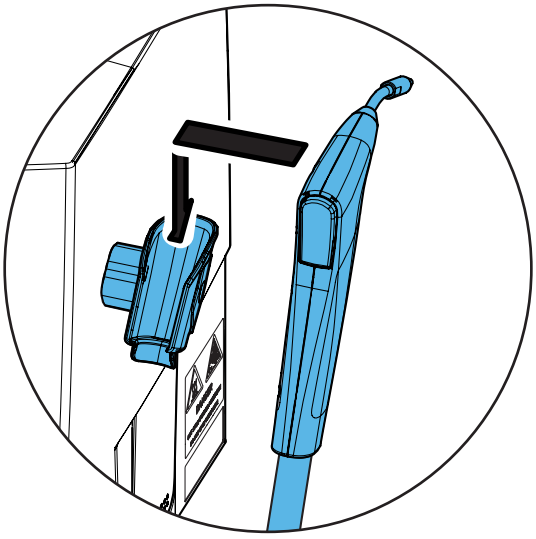

Montageanleitung • Assembly Instruction • Instruction d'installation Istruzioni l'istallazione • Instrucciones de montaje • Руководство по монтажу

90003 3603

Mikroschalter einzeln • Micro switch single • Micro-interrupteur seul • Micro interruttore singolo • Microinterruptor único • Отдельный микровыключатель

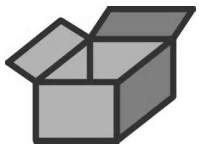

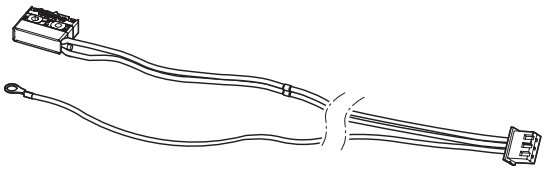



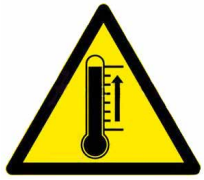





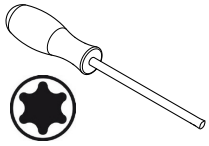

T20 + T10

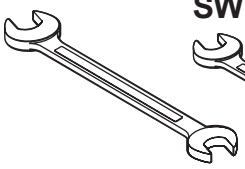

SW 13/15

SW 12/13





1.

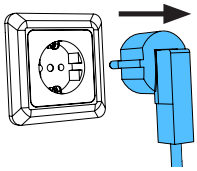

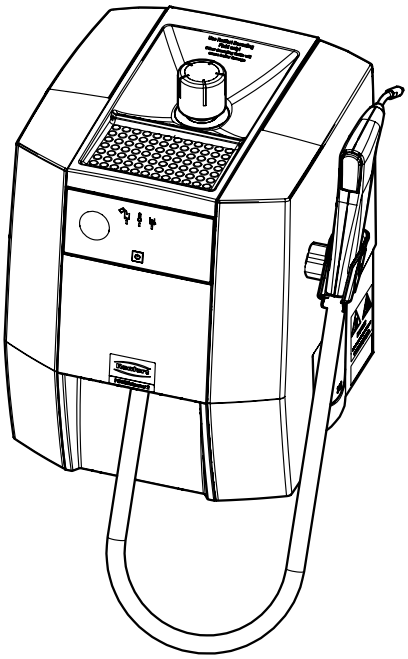

21-6925 07112024

2.

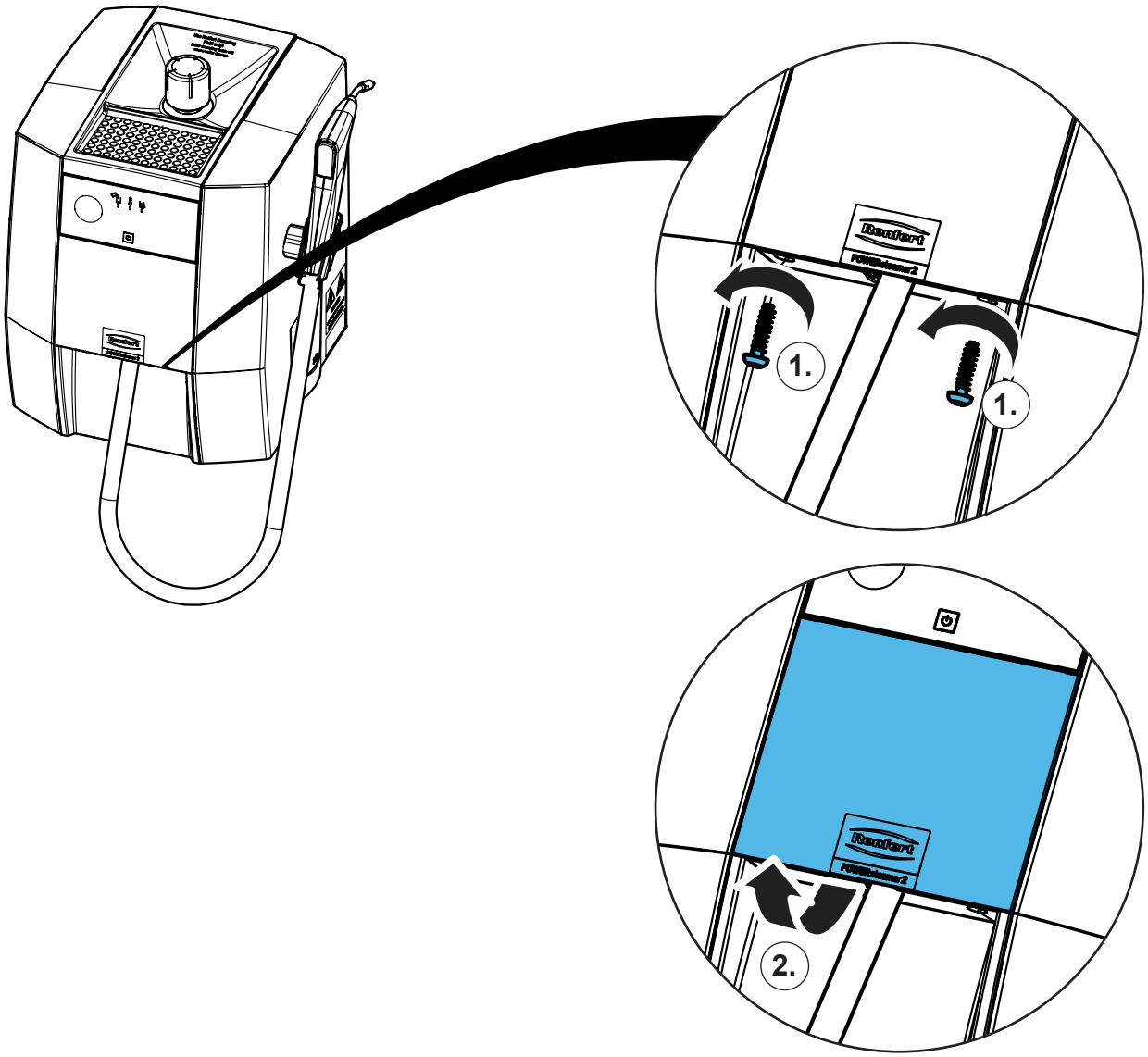

3.

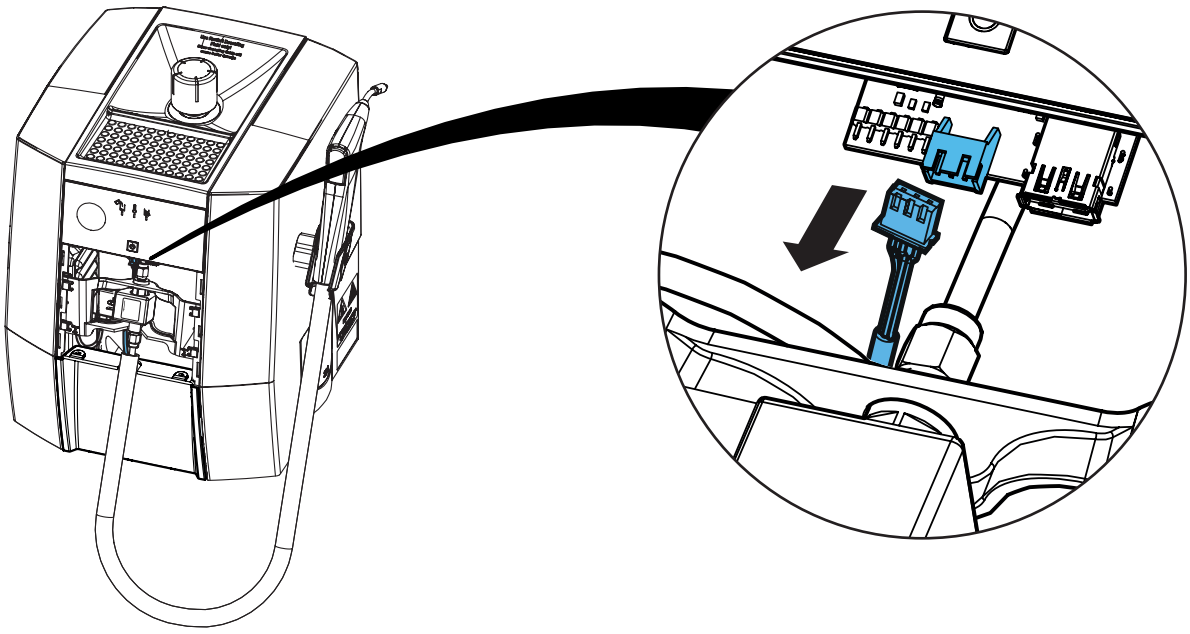

4.

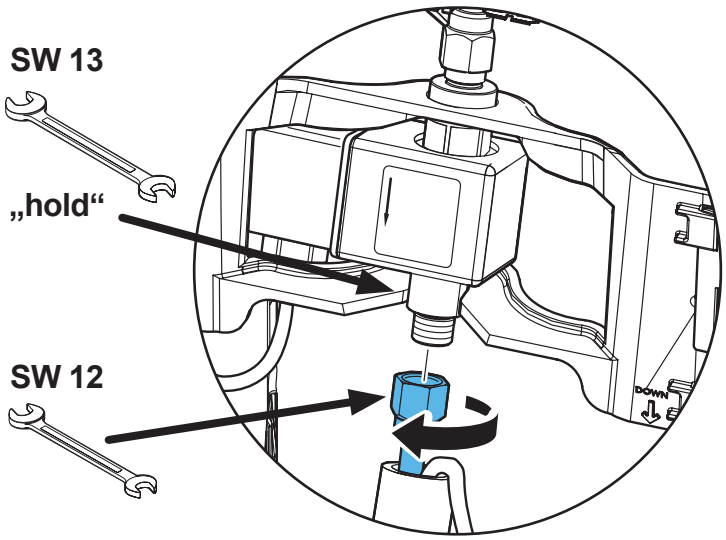

5.

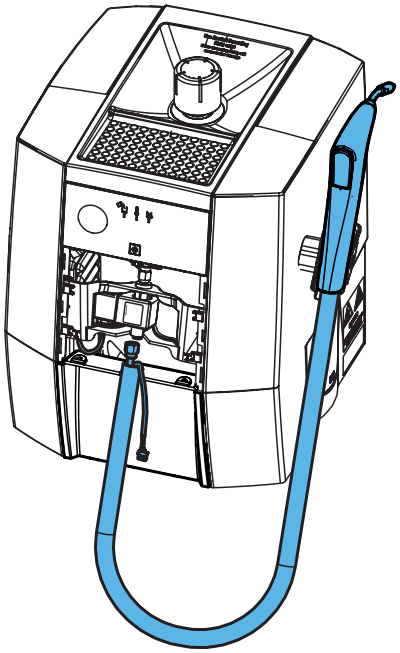

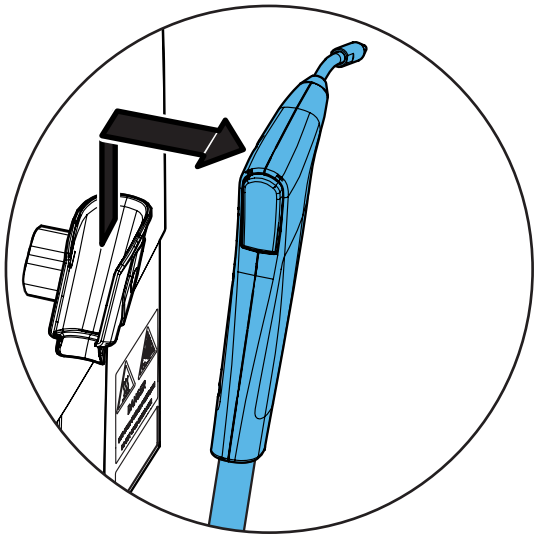

6.

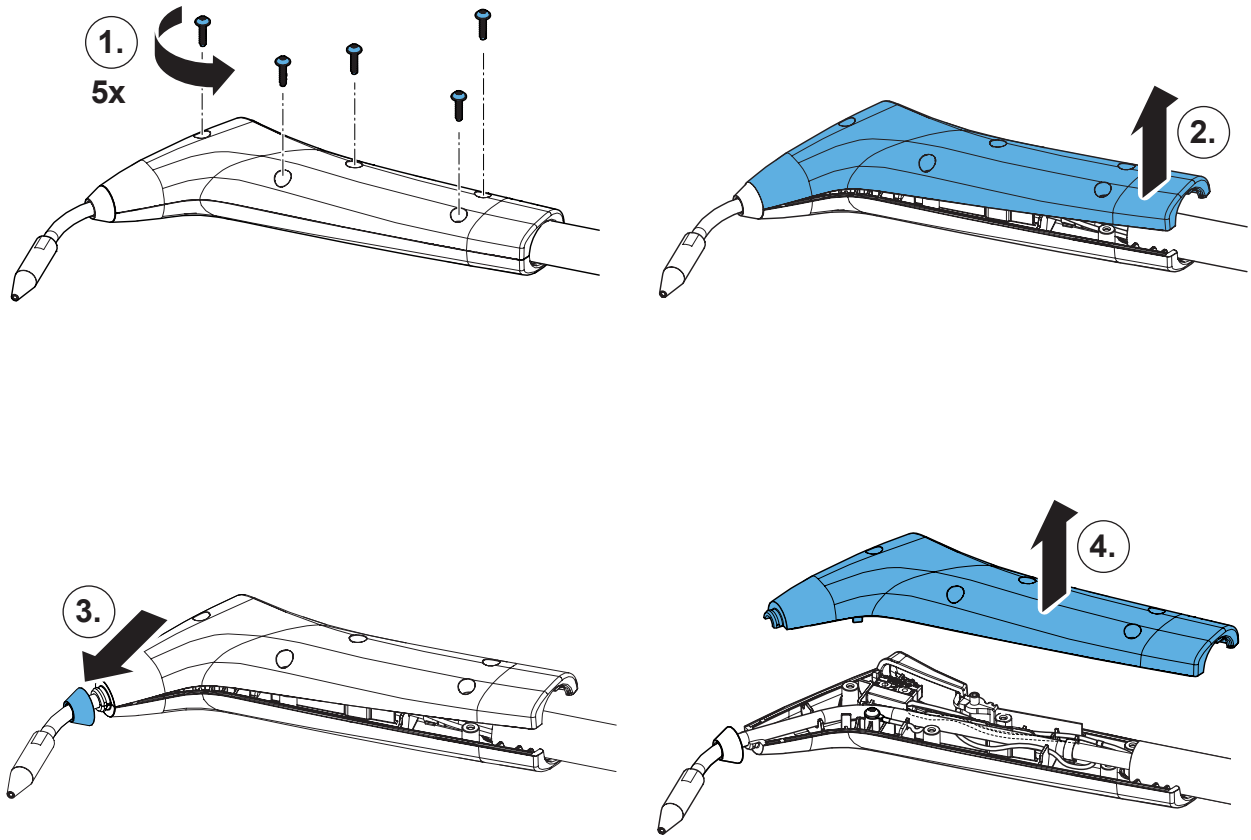

7.

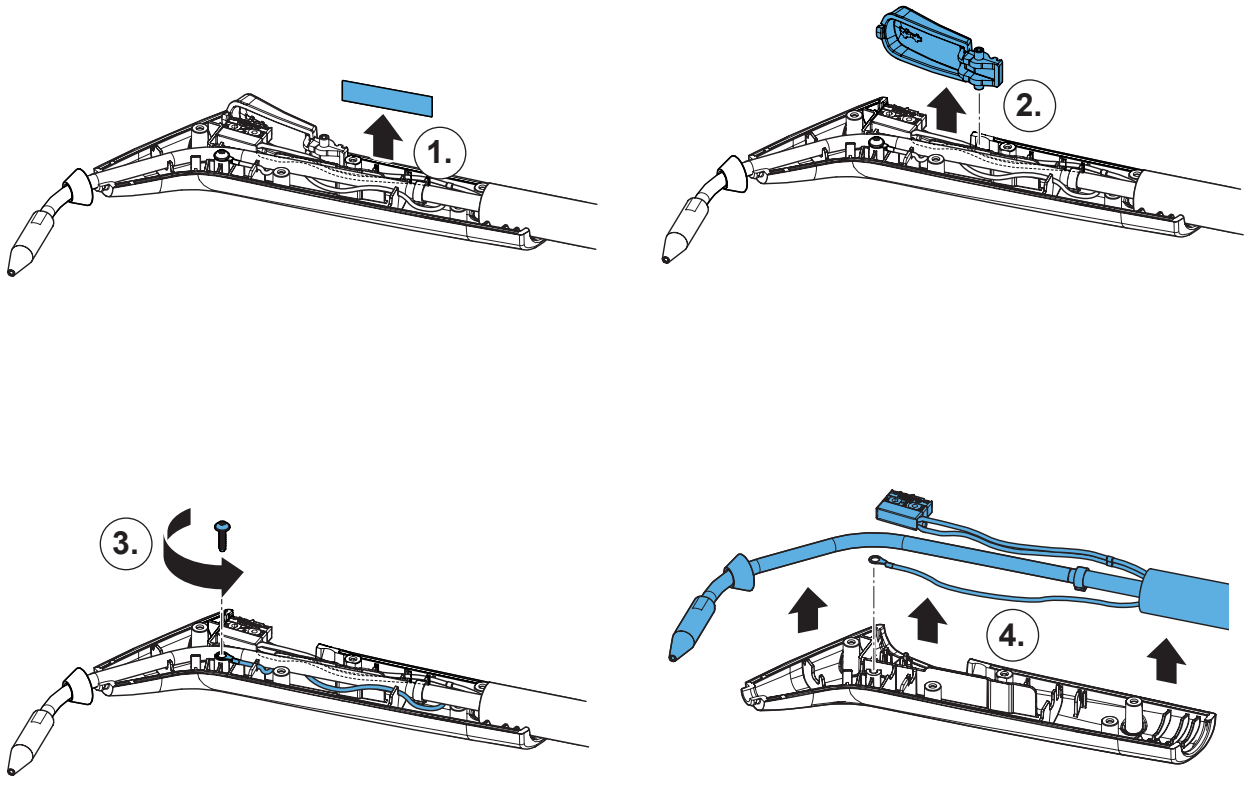

8.

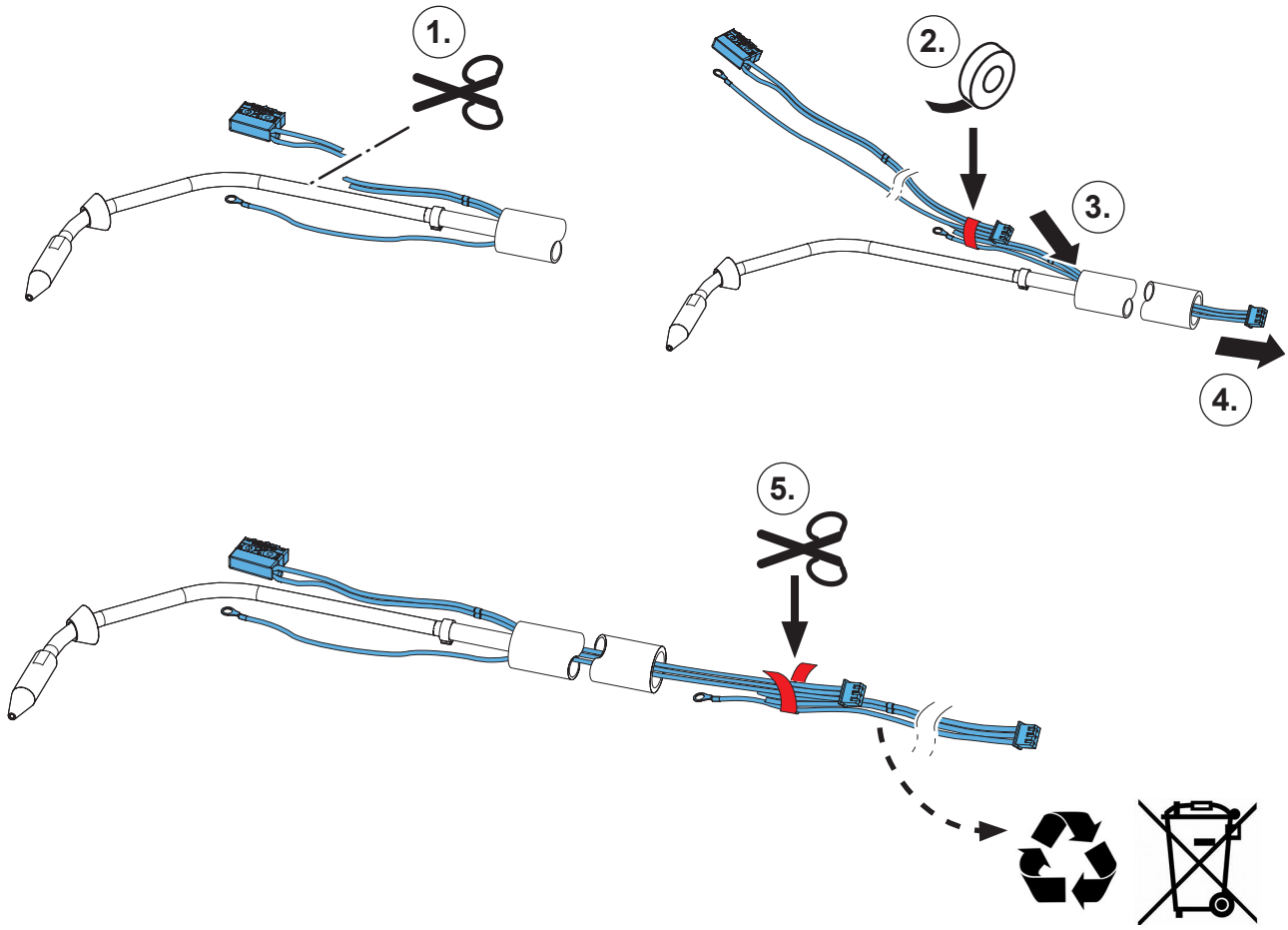

9.

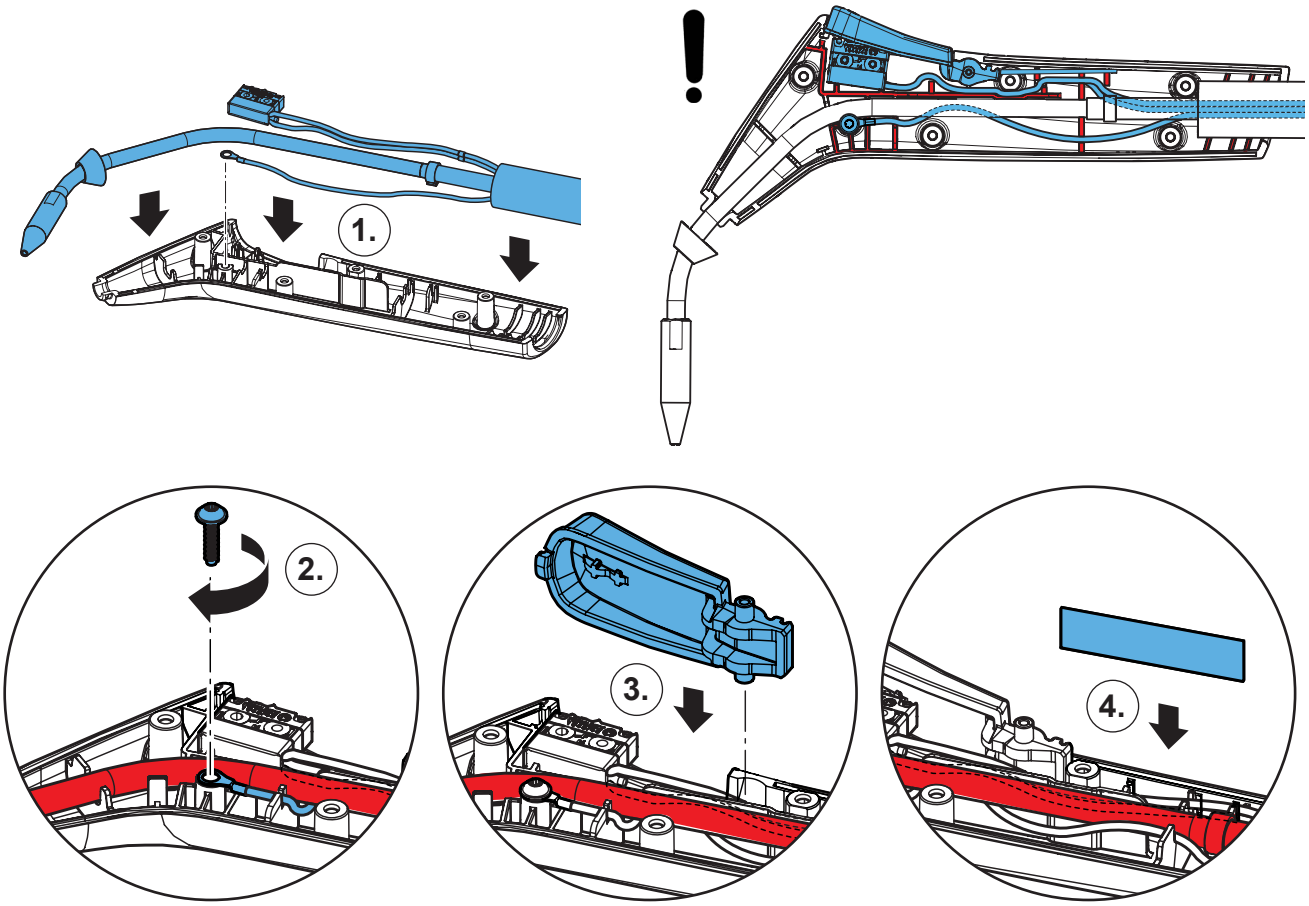

10.

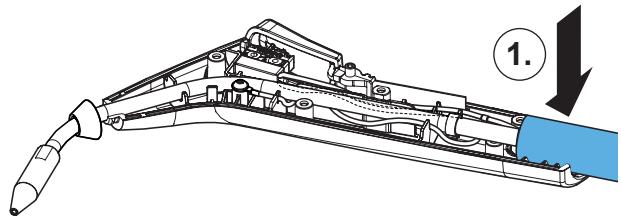

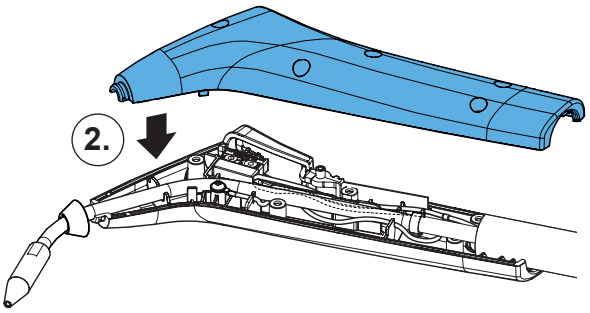

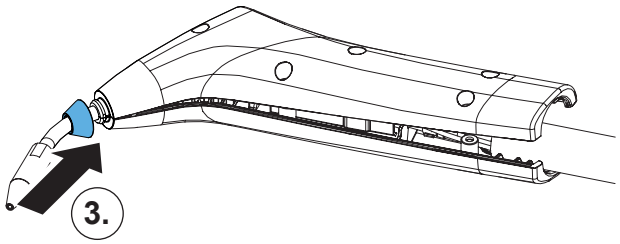

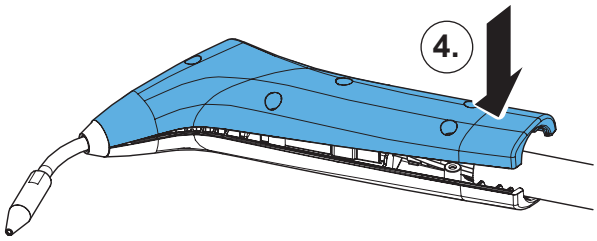

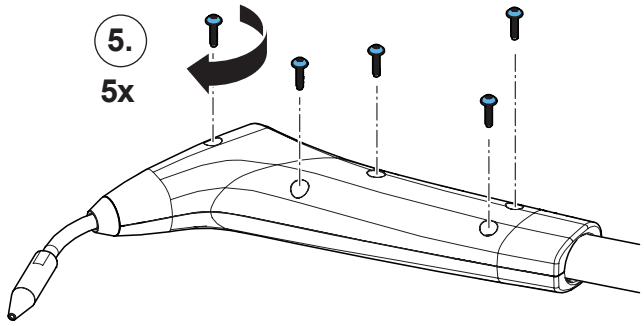

11.

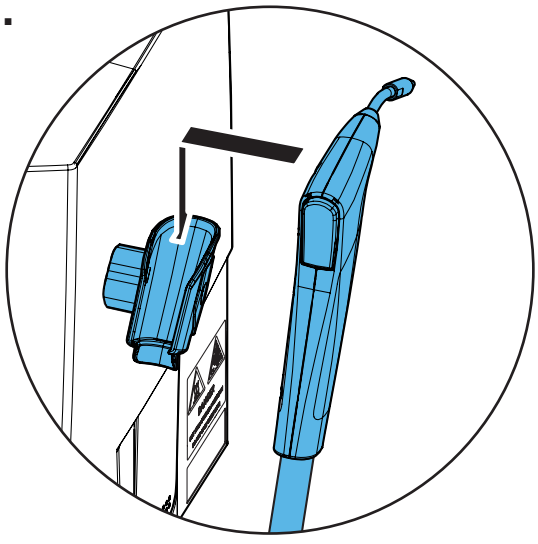

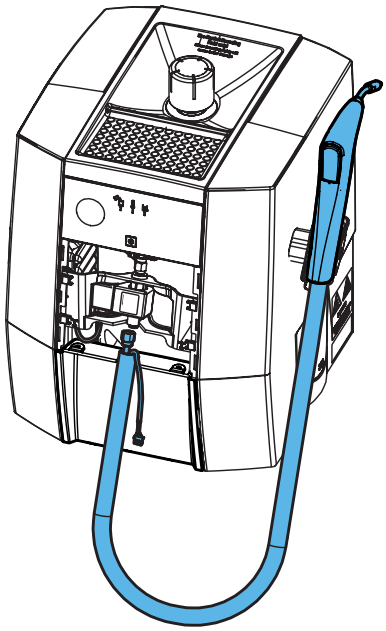

12.

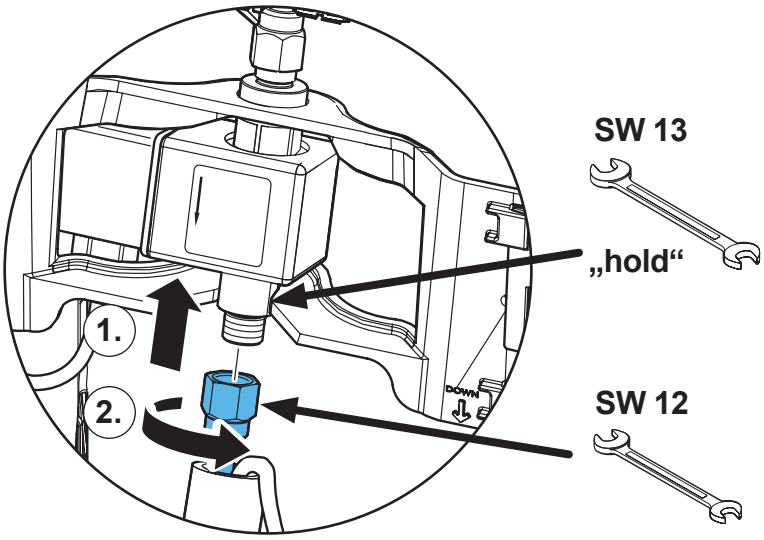

13.

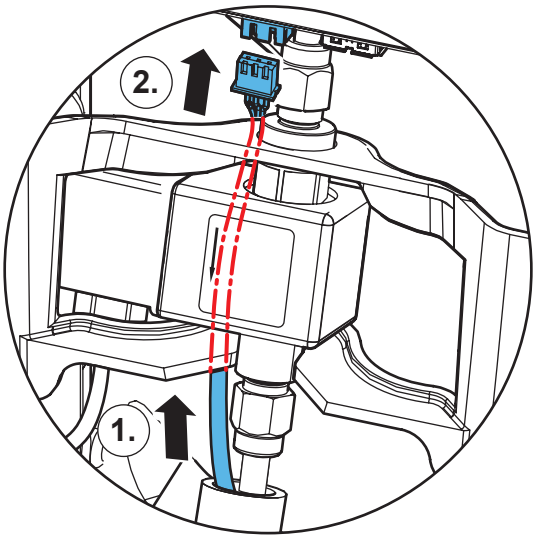

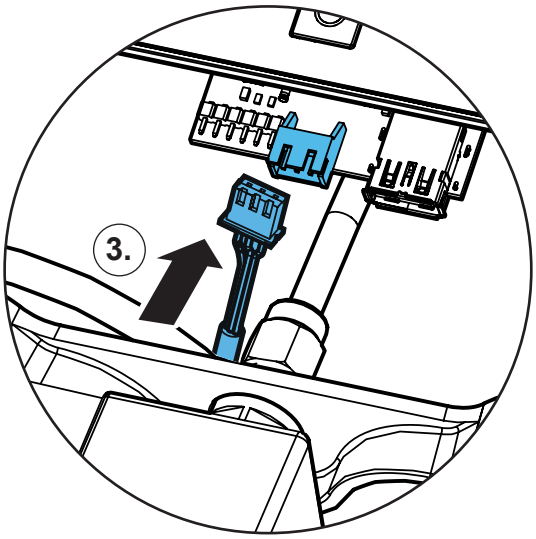



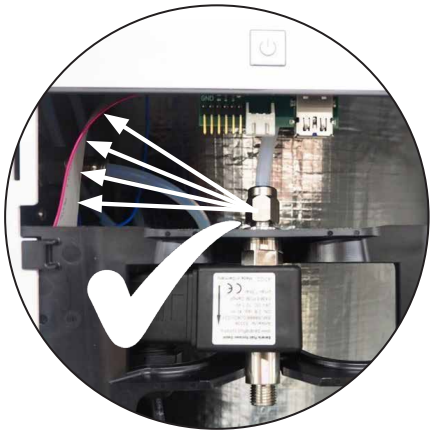

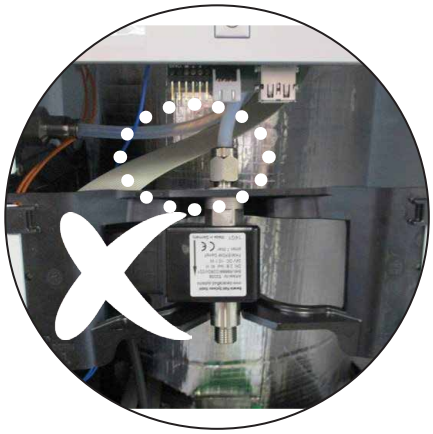

14.

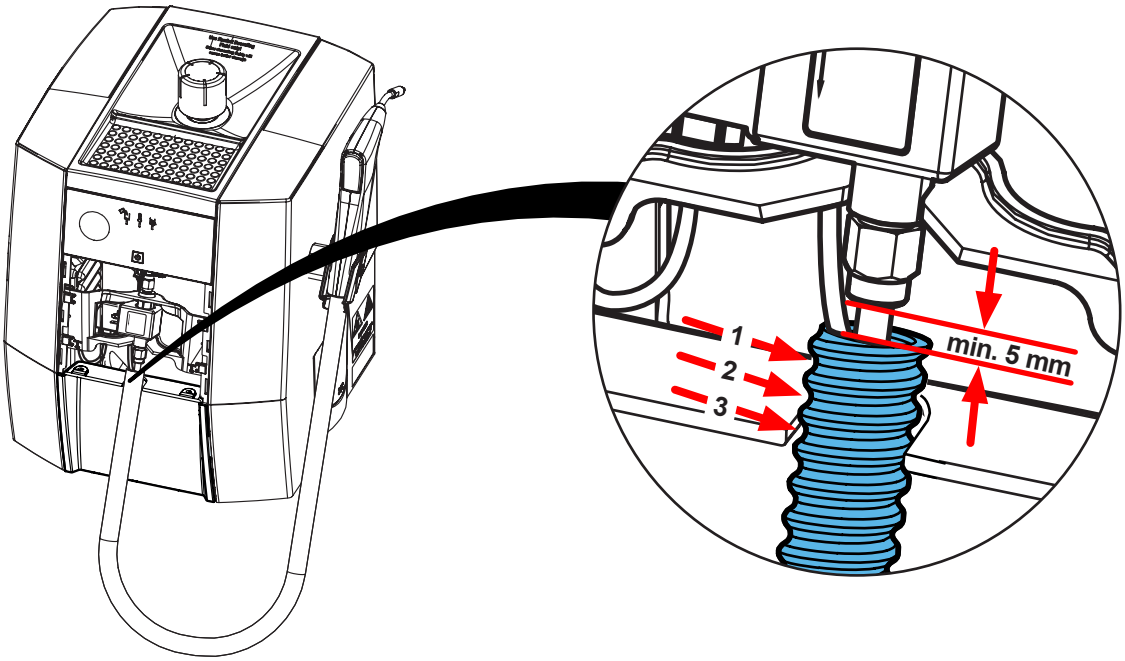

15.

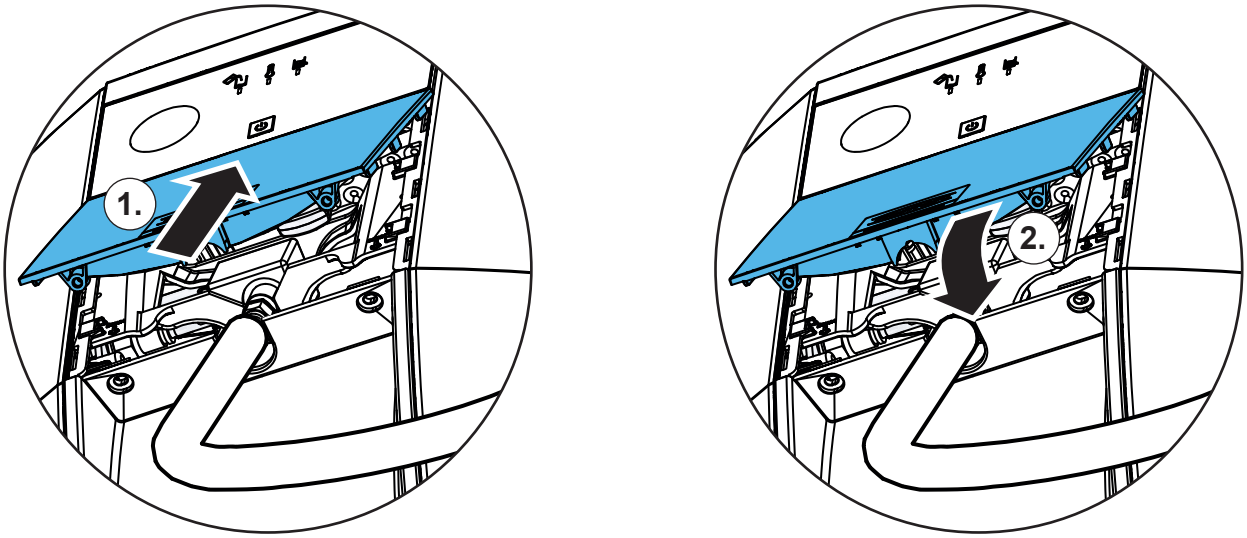

16.

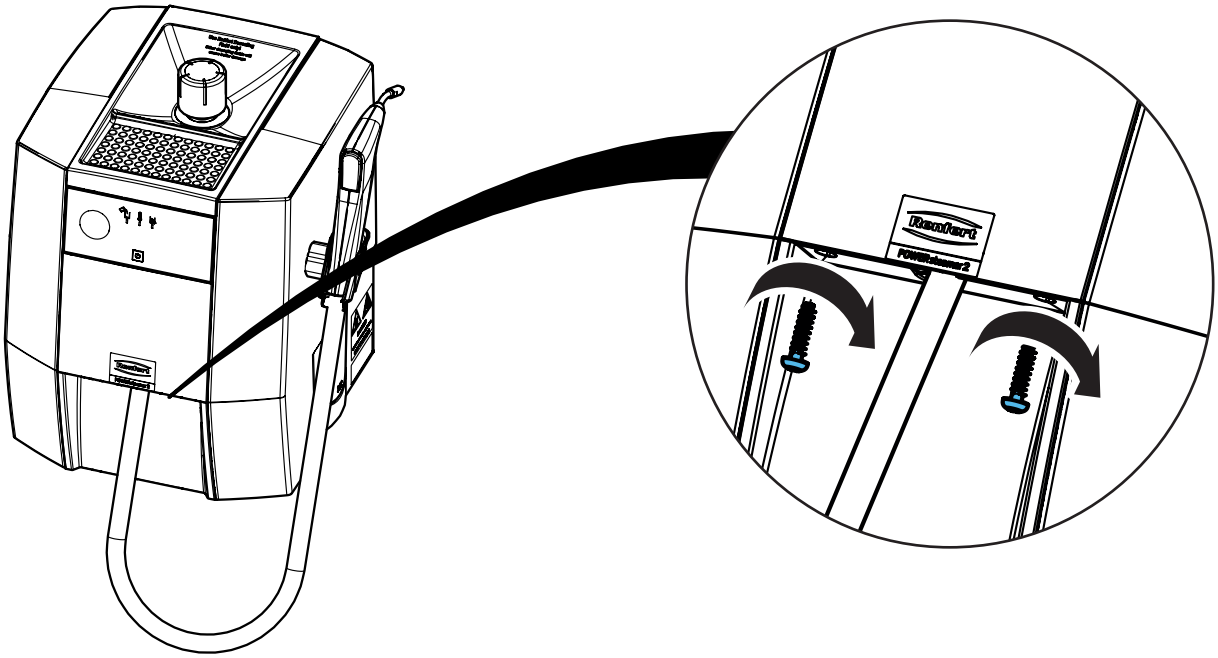

Renfert

making work easy

Montageanleitung • Assembly Instruction • Instruction d'installation Istruzioni l'istallazione • Instrucciones de montaje • Руководство по монтажу

90002 1682

Komplettes Handstückpaket • Complete handpiece kit • Jeu pièce à main complet • Set manipolo completo • Conjunto pieza de mano completo • Полный комплект наконечников

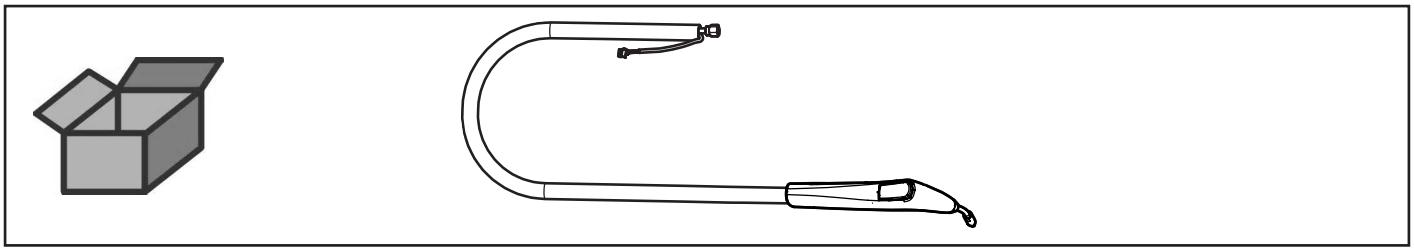

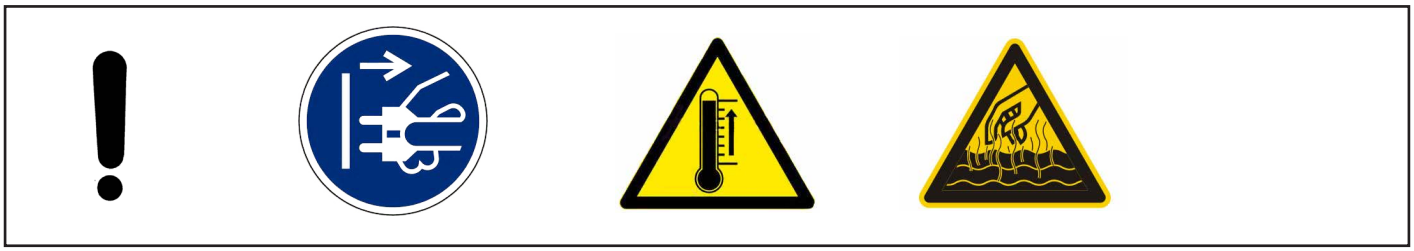

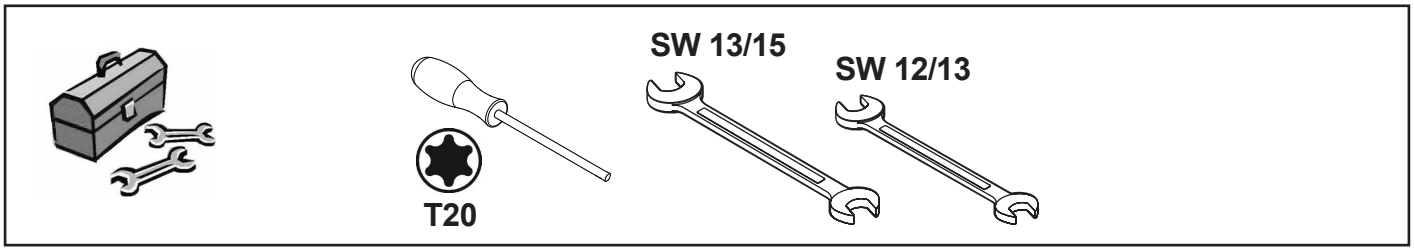

1.

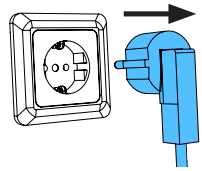

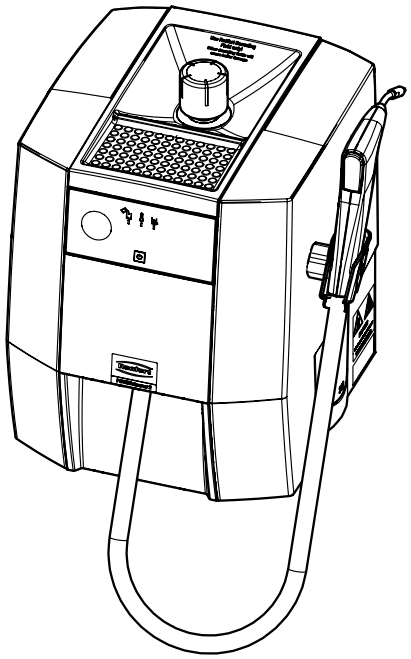

21-6925 15102025

2.

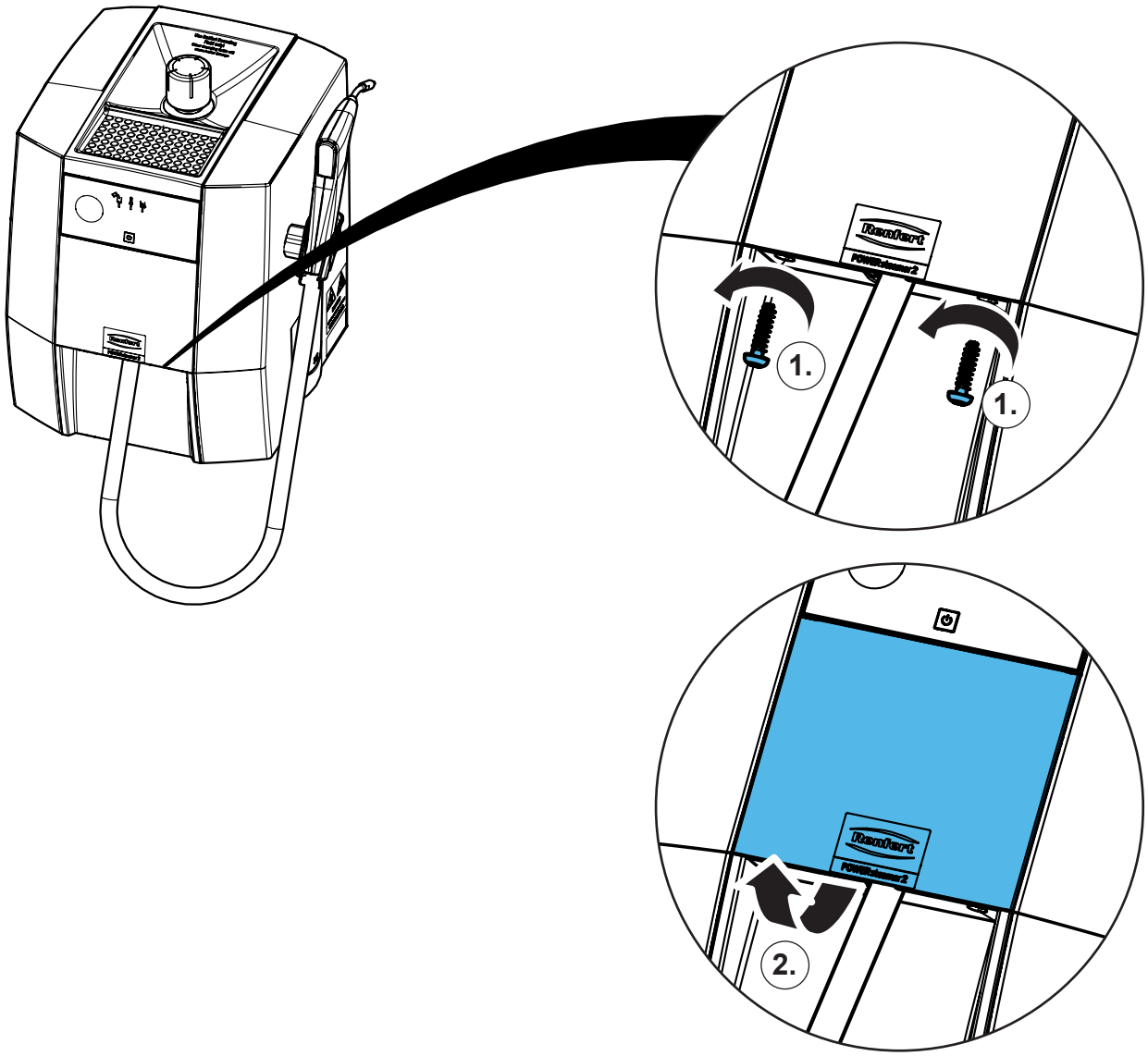

3.

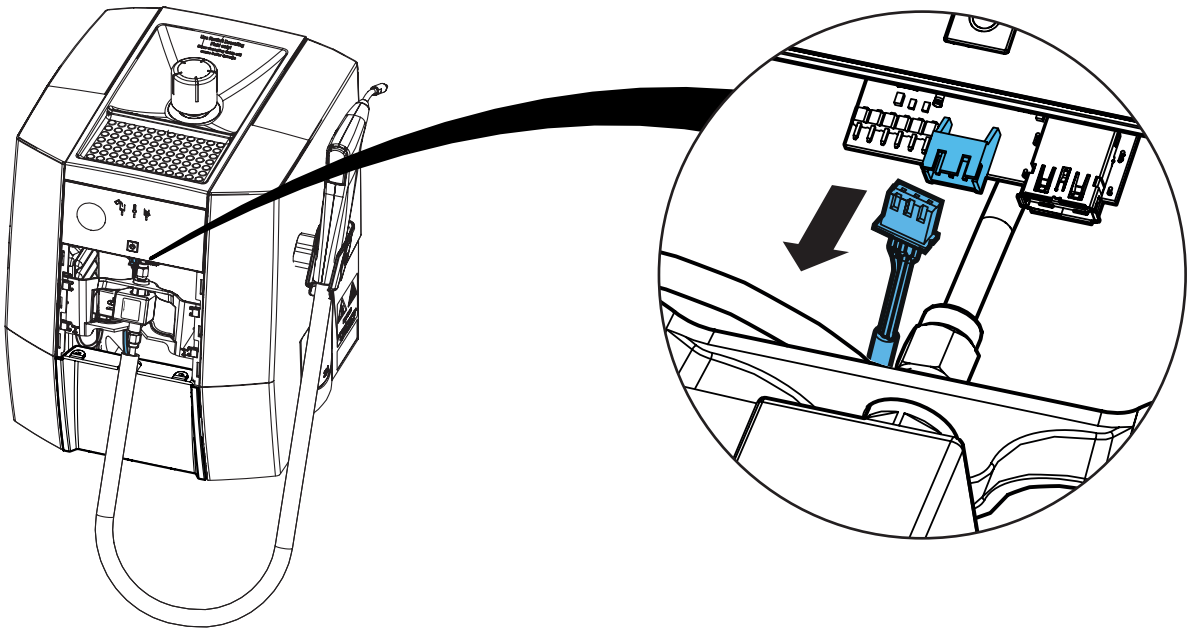

4.

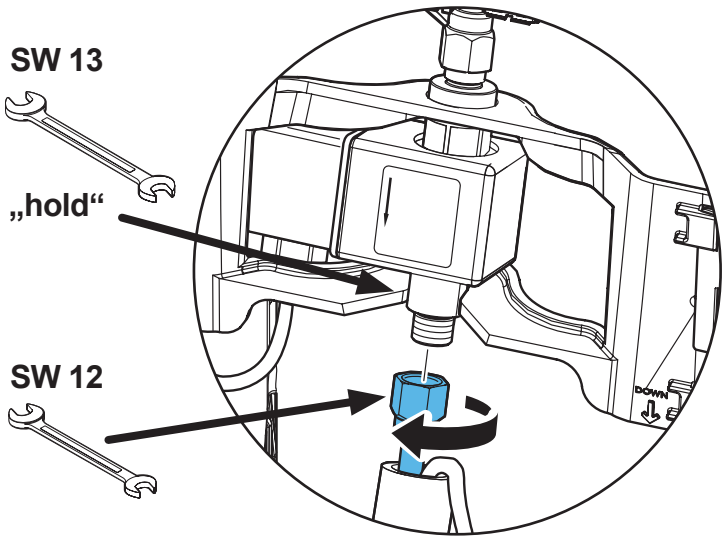

5.

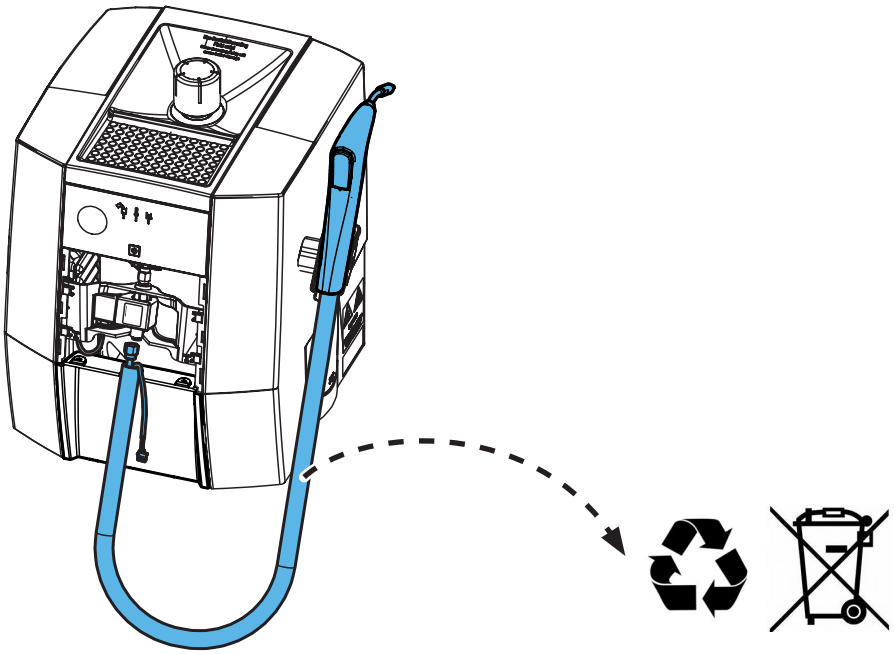

6.

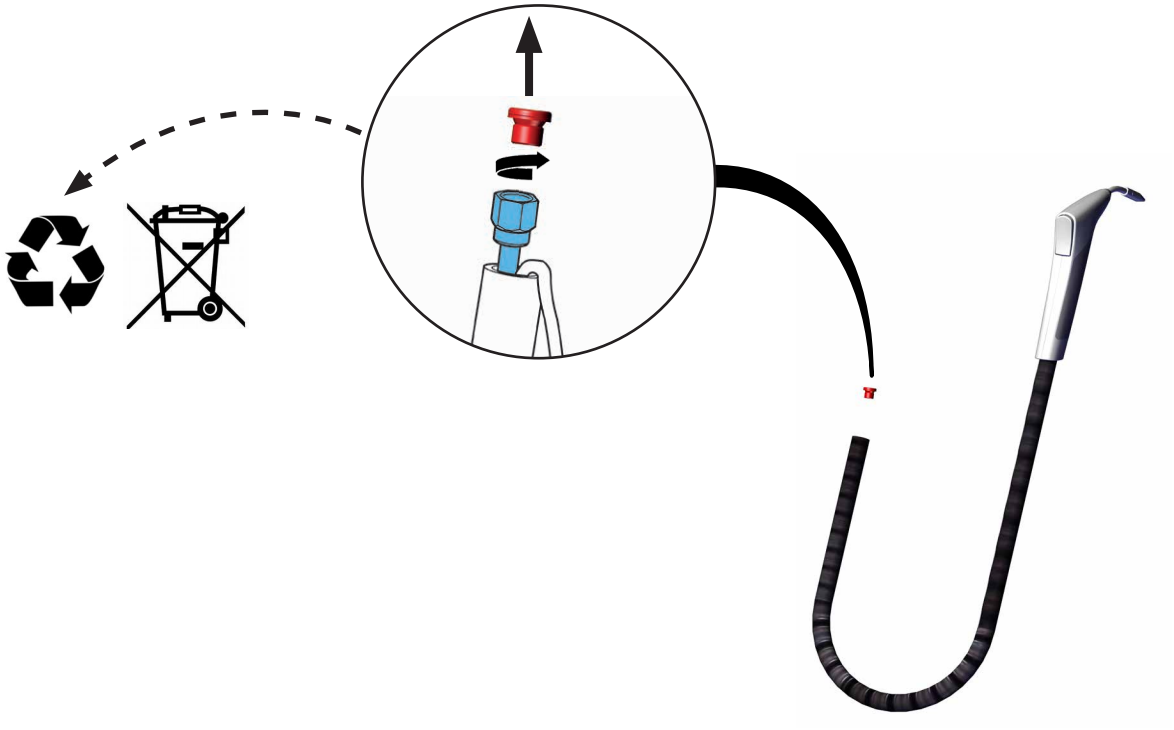

7.

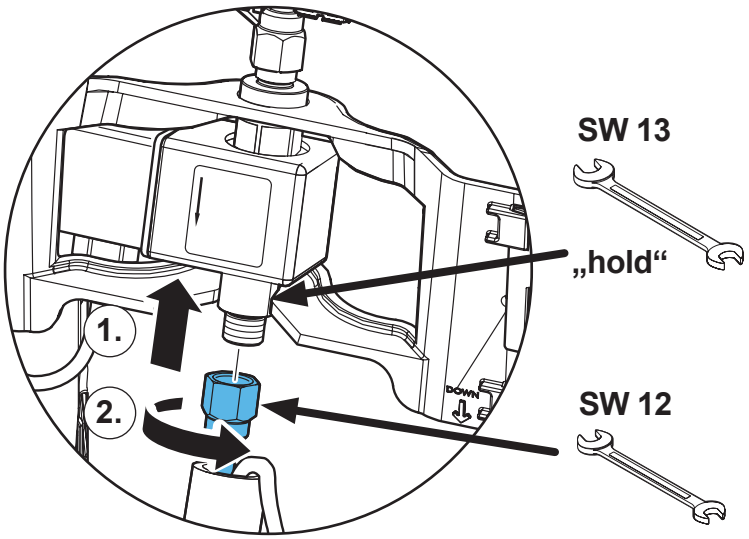





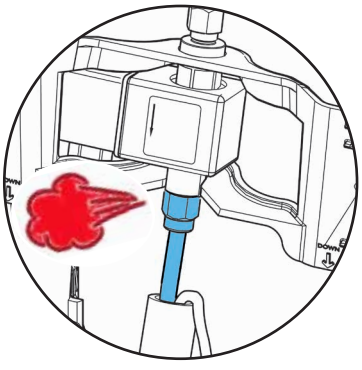

8.

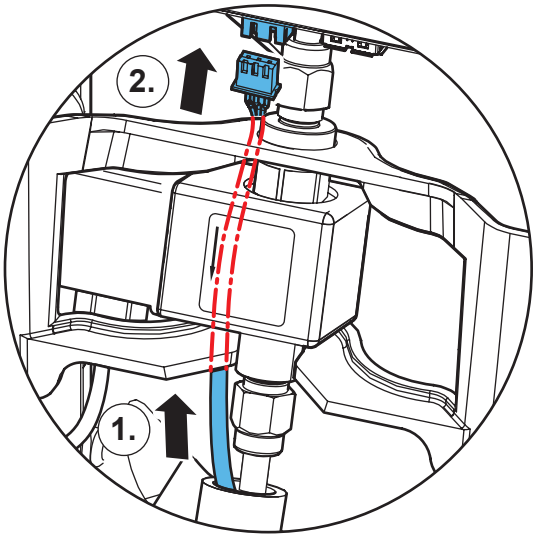

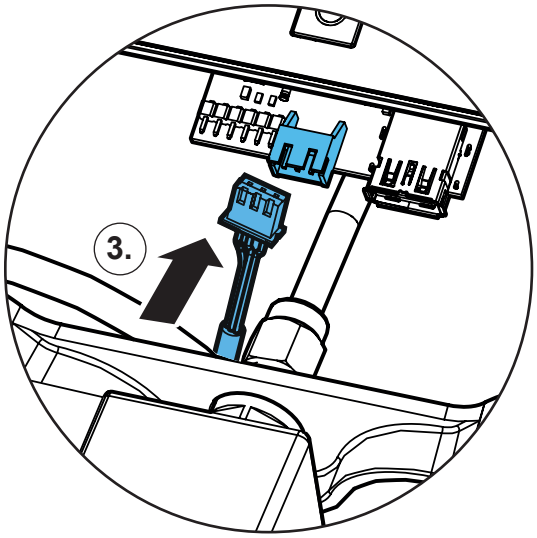

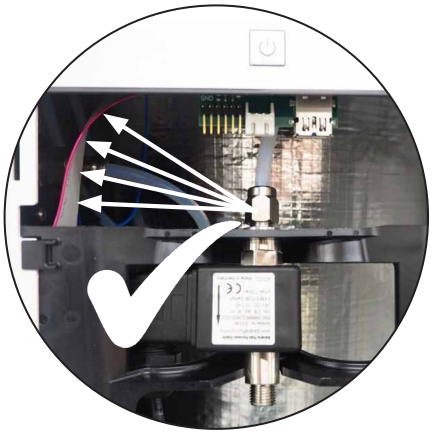

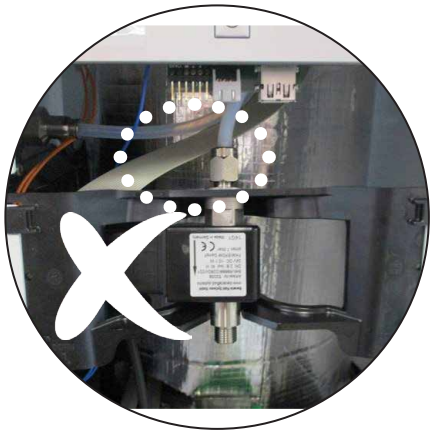

9.

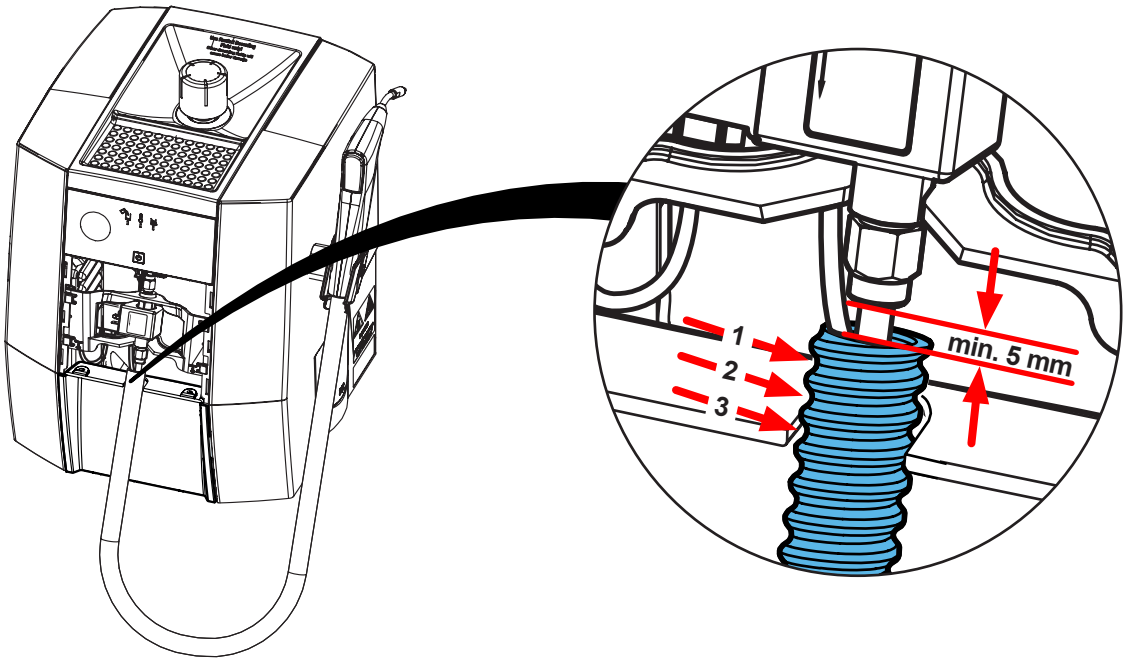

10.

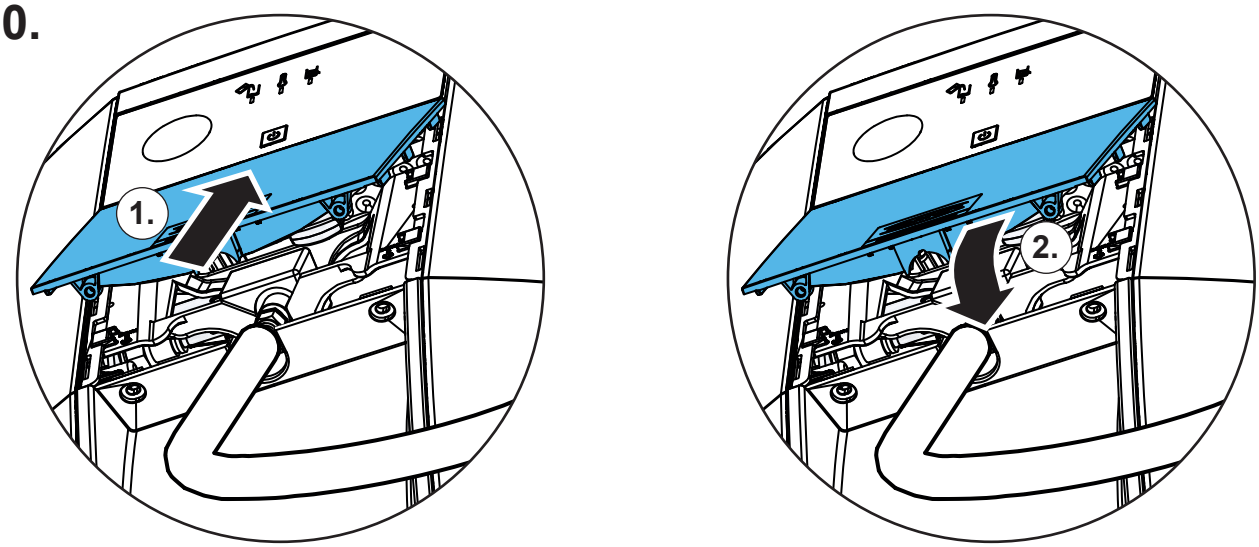

11.

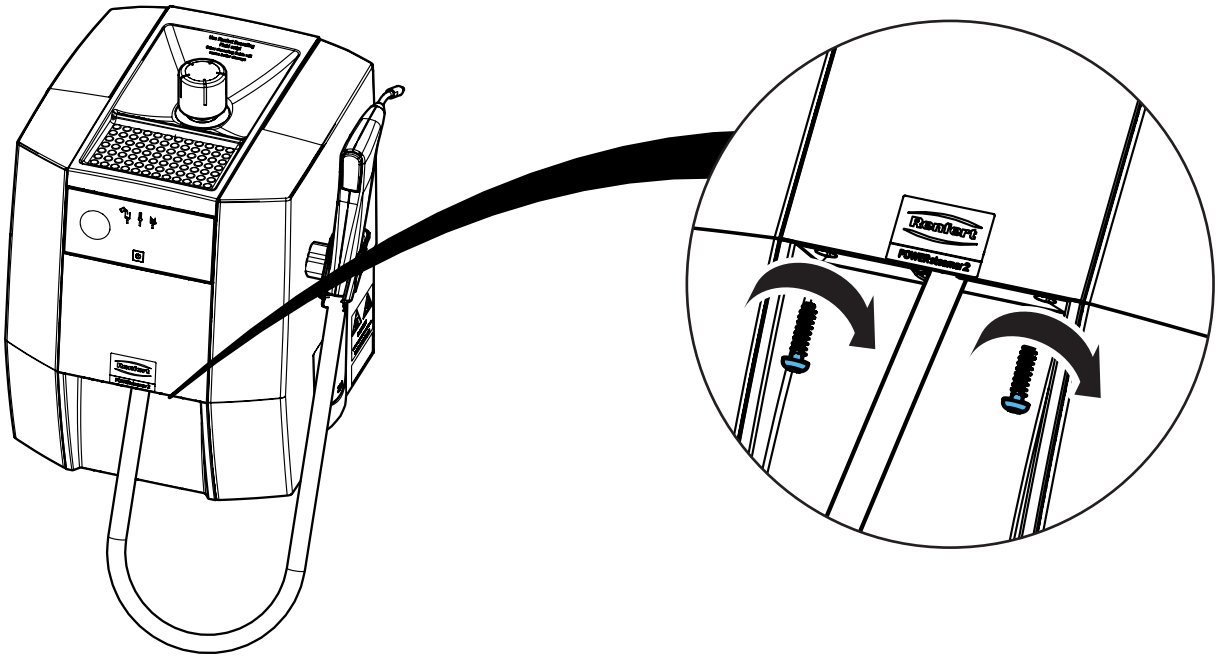

Montageanleitung • Assembly Instruction • Instruction d'installation Istruzioni l'istallazione • Instrucciones de montaje • Руководство по монтажу

90003 7878

Rückschlagventil • Check valve • Soupape de retenue • Valvola di ritenzione • Válvula de retención • Обратный клапан

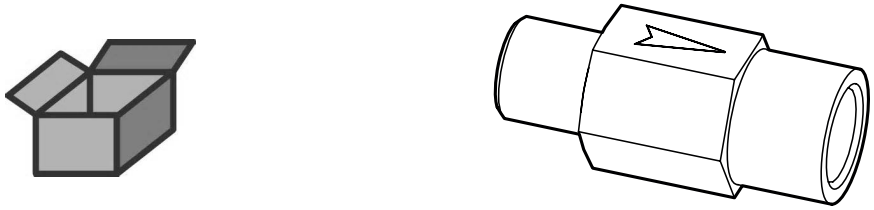

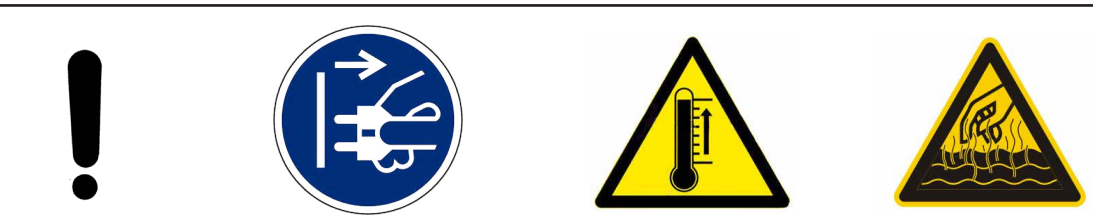

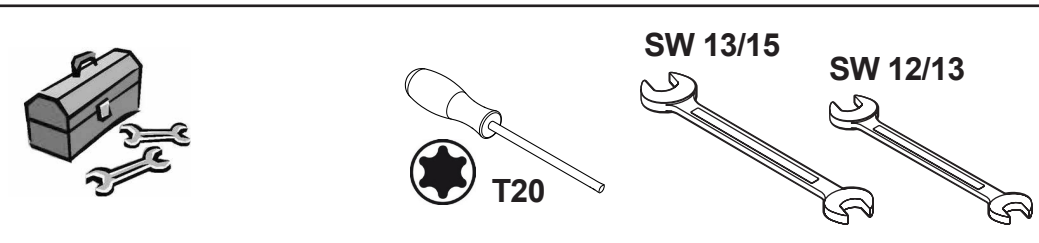

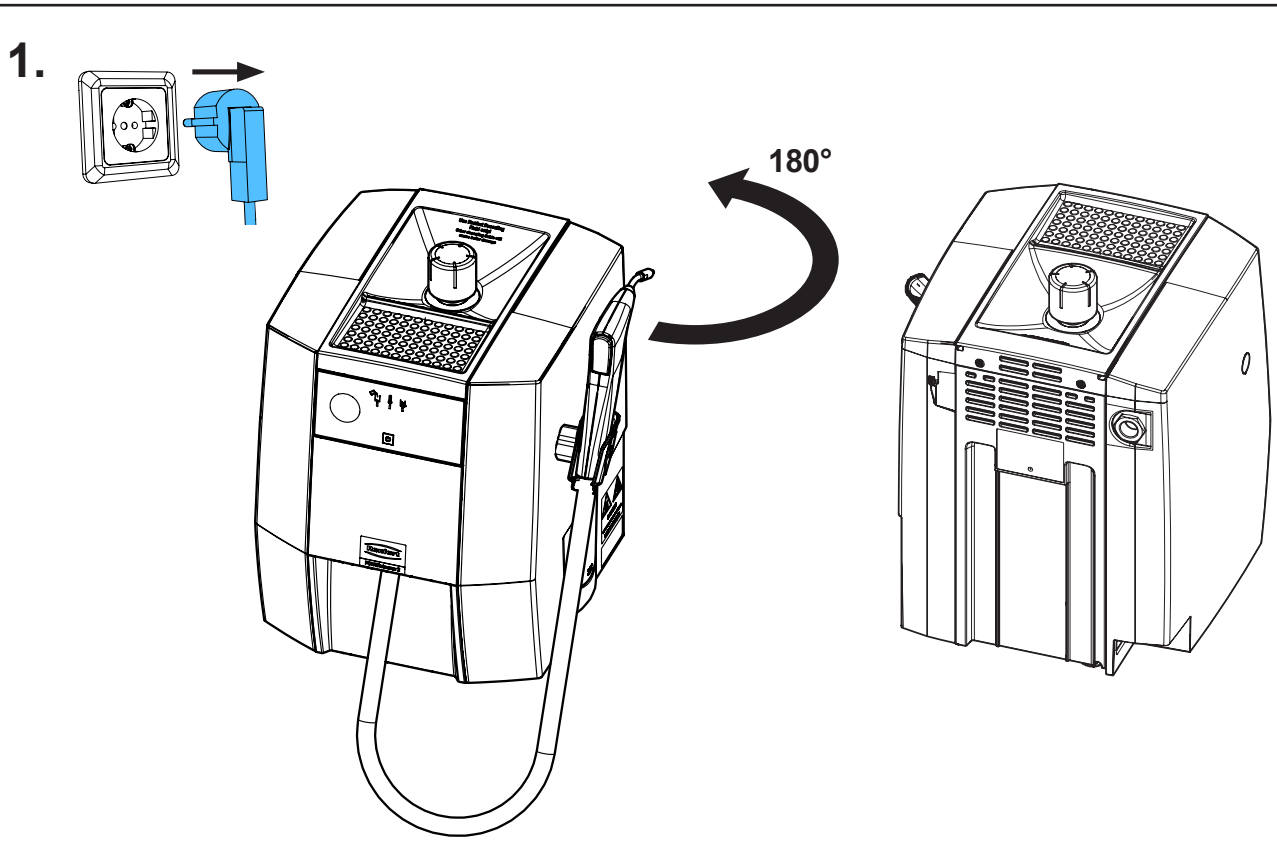

21-6925 07112024

2.

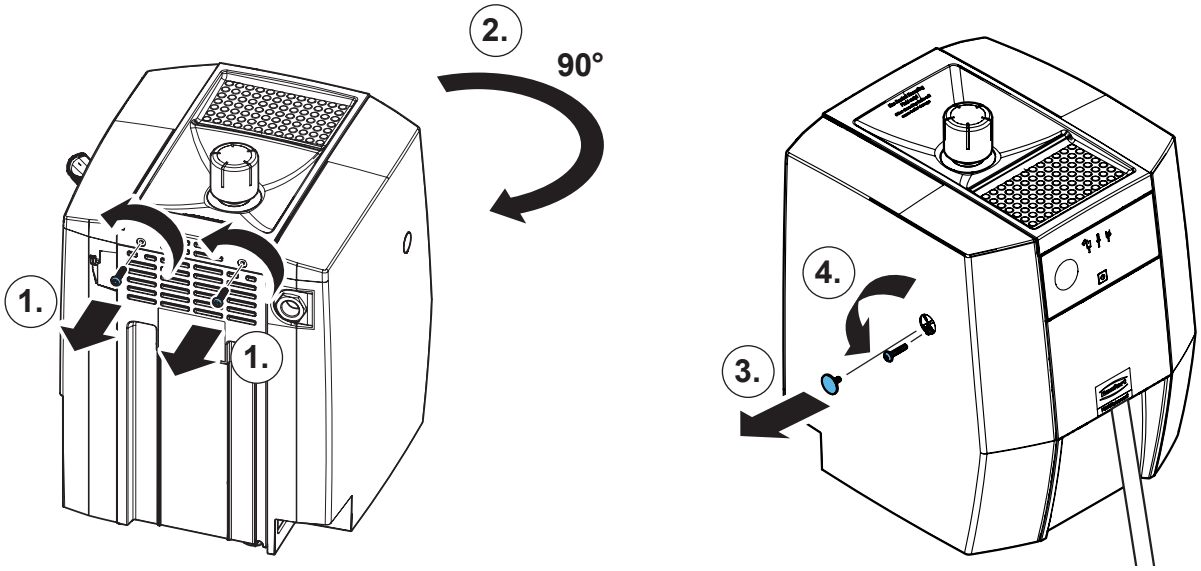

3.

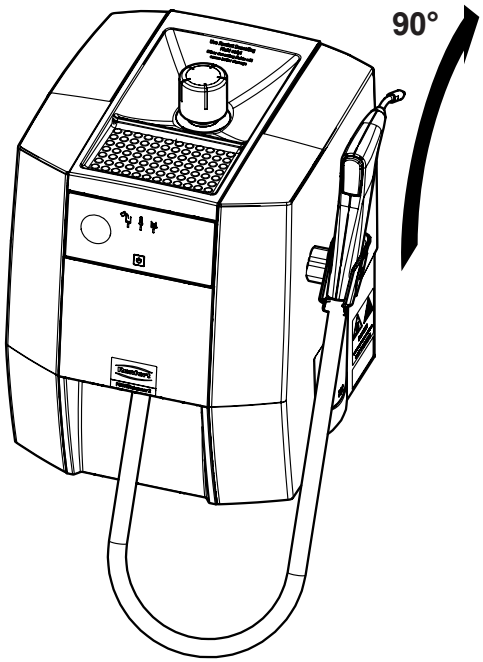

4.

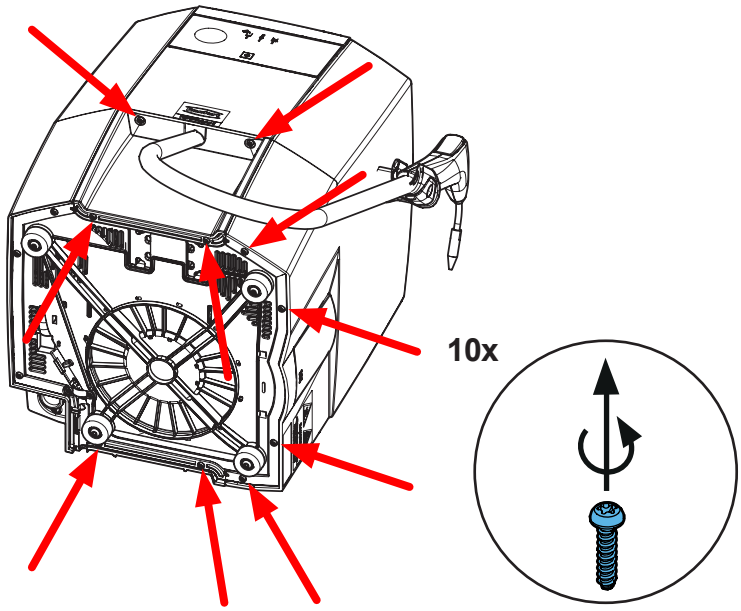

5.

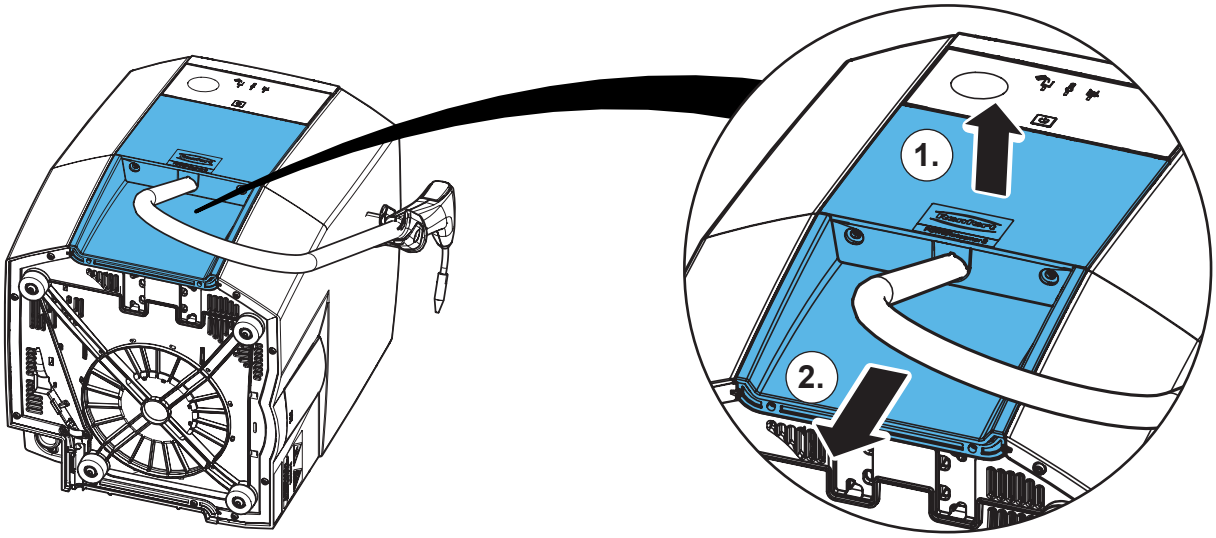

6.

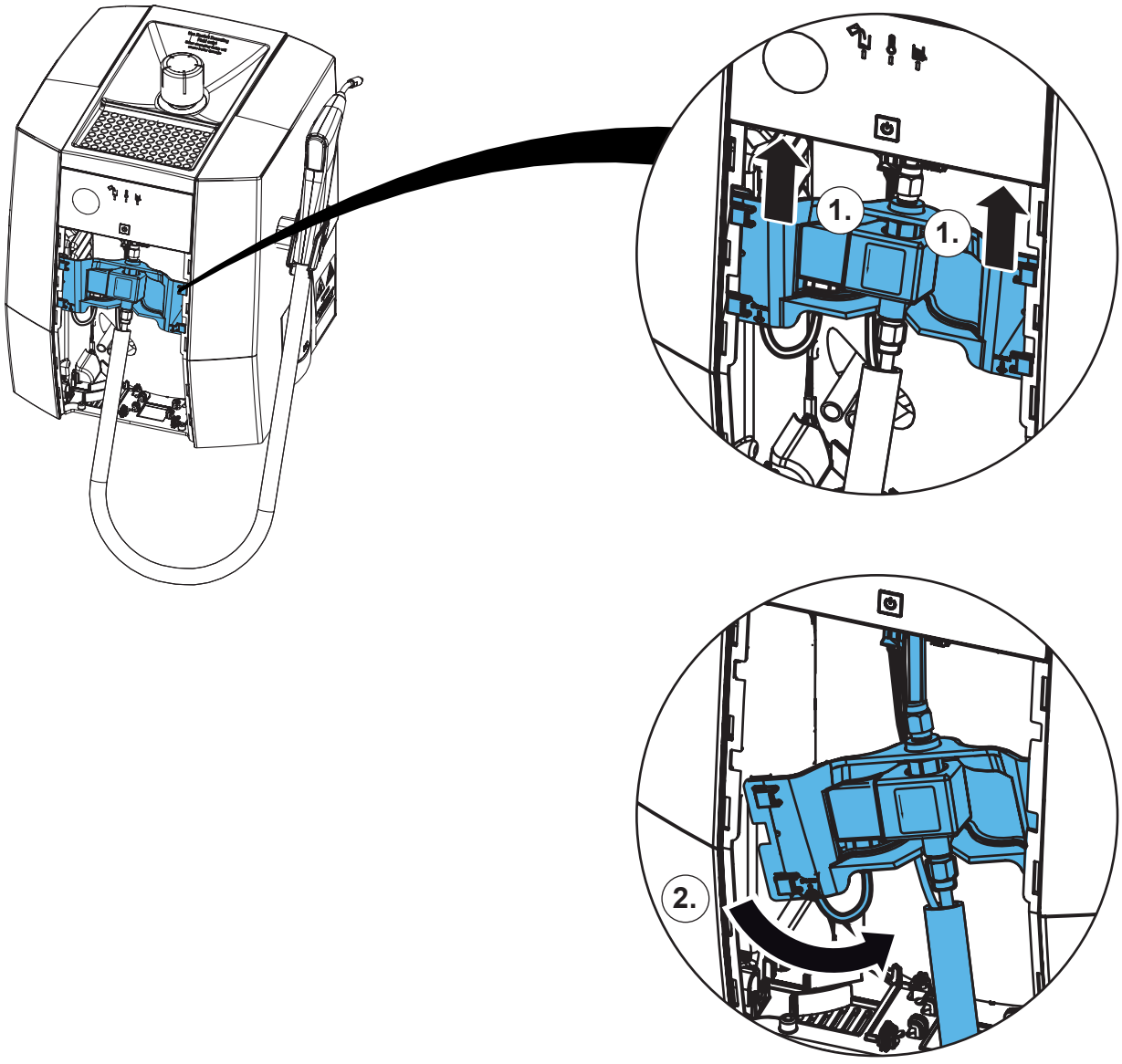

7.

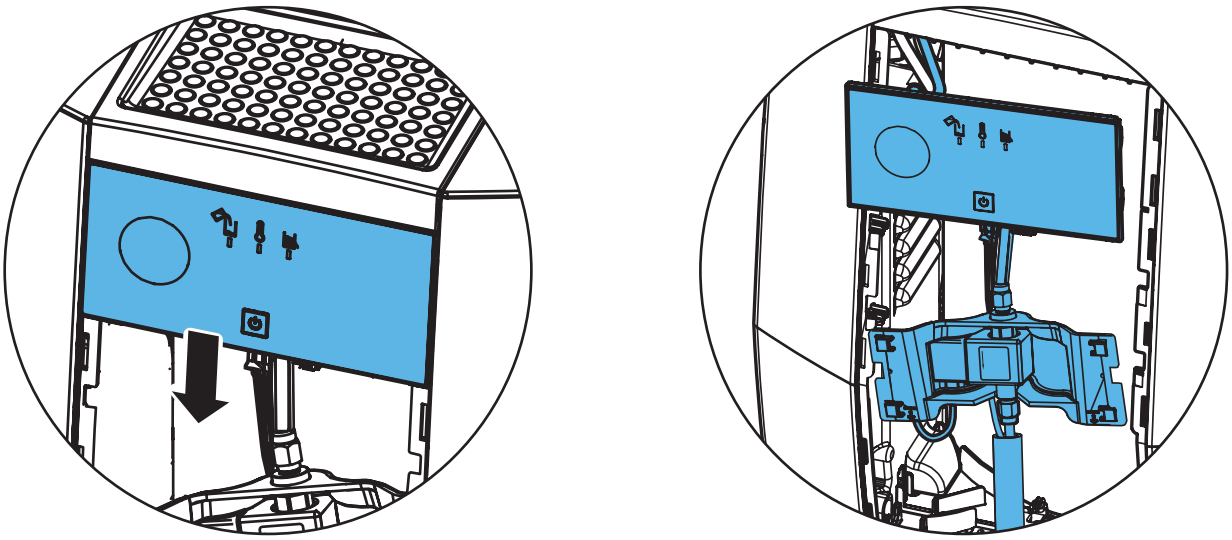

8.

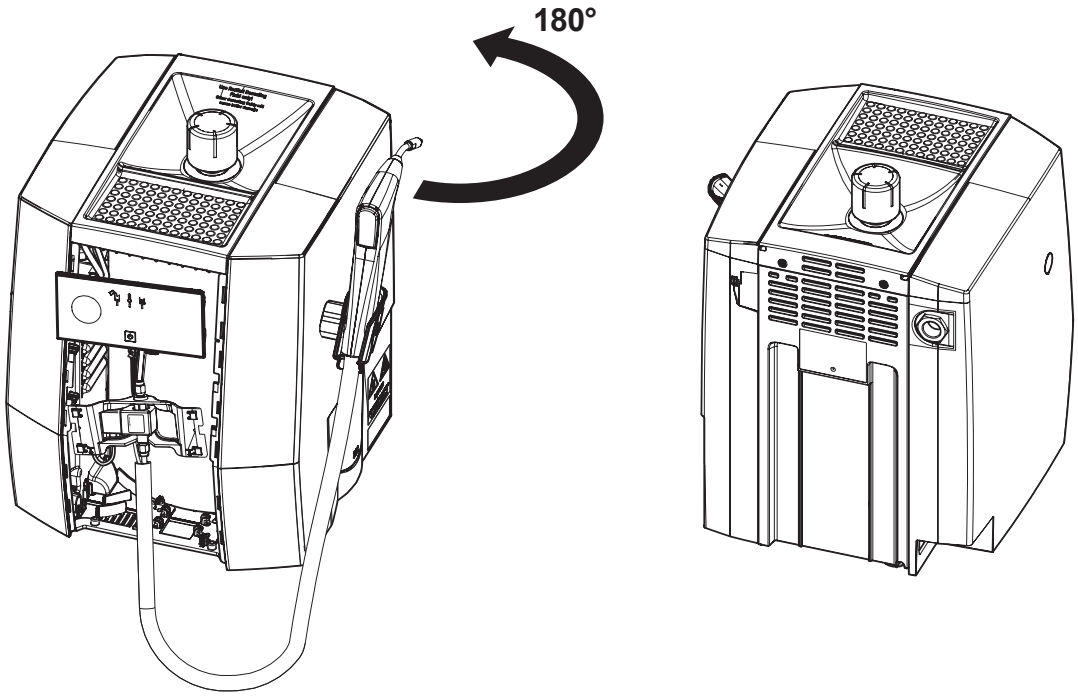

9.

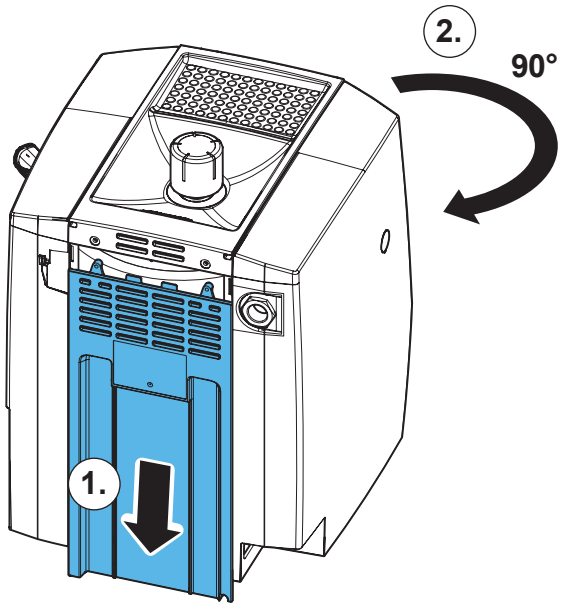

10.

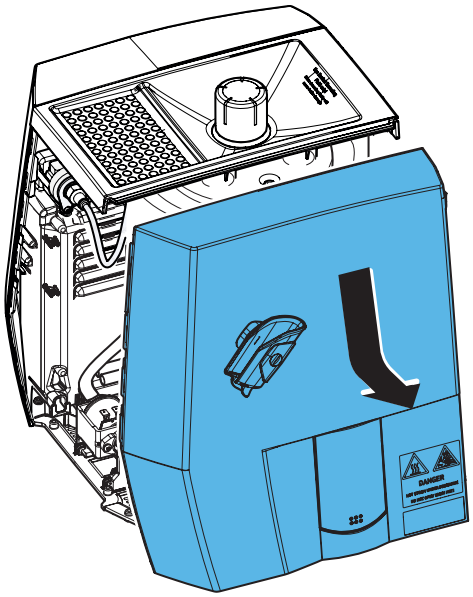

11.

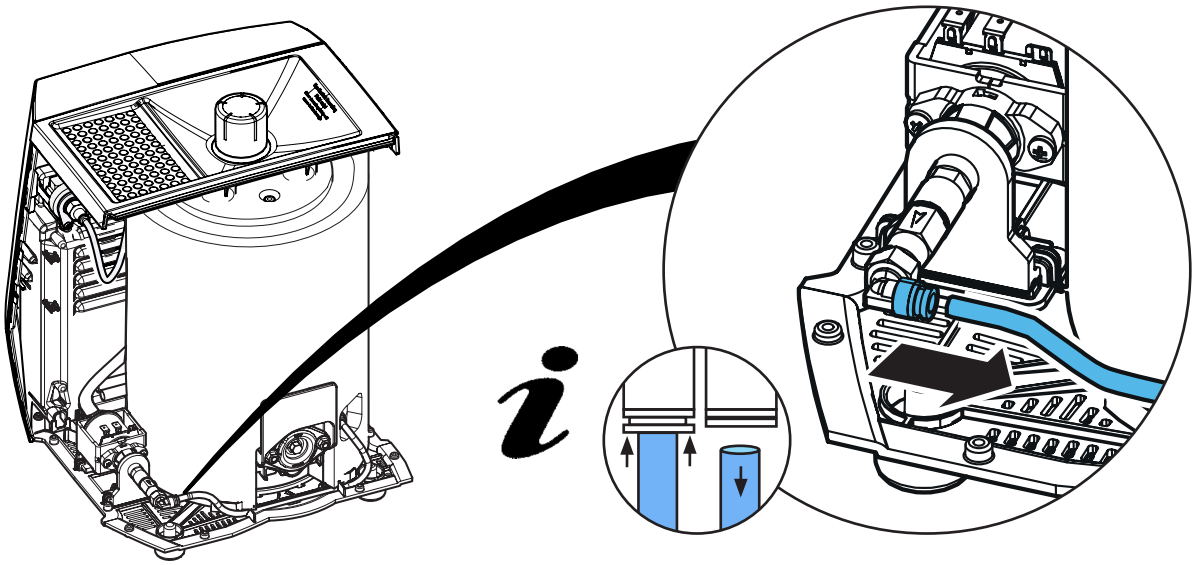

12.

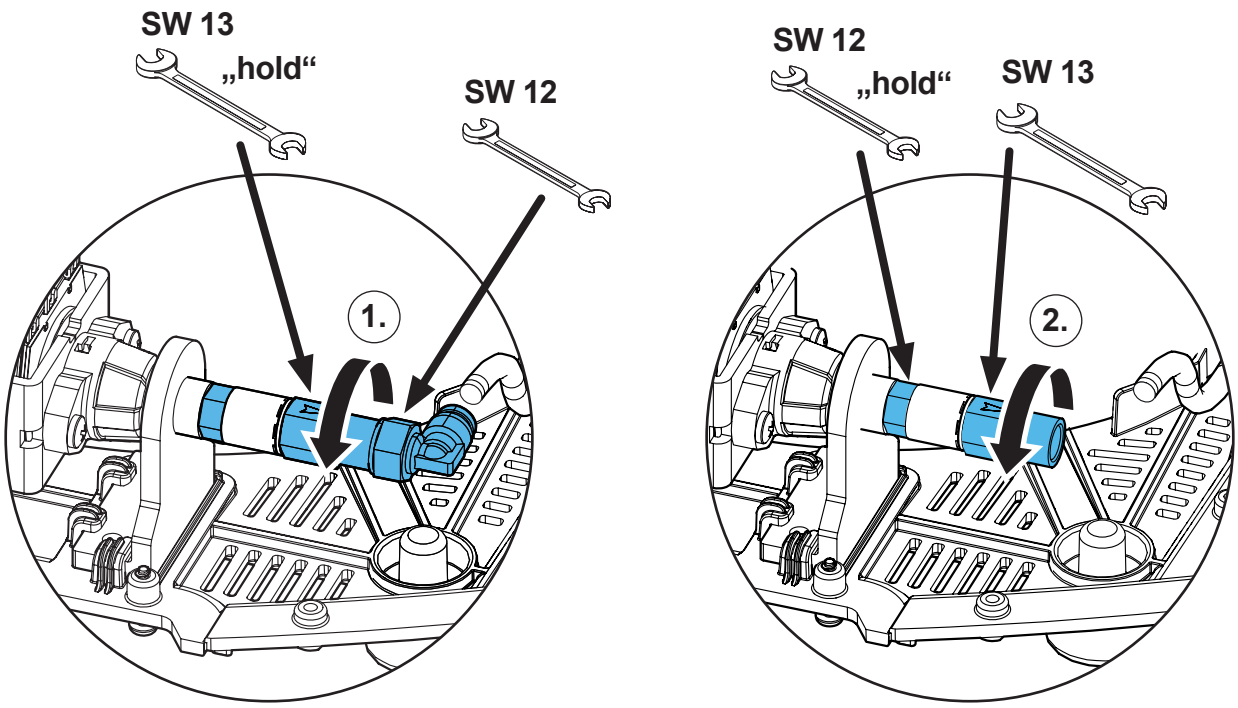

13.

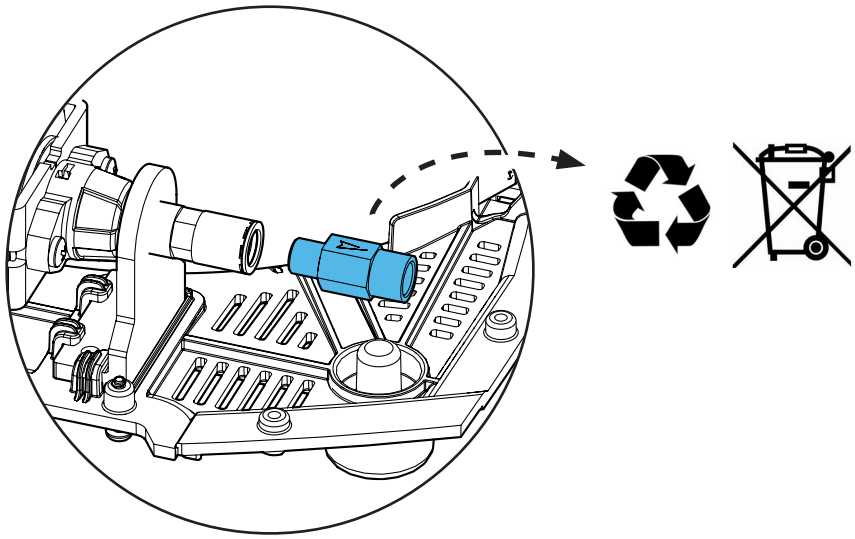

14.

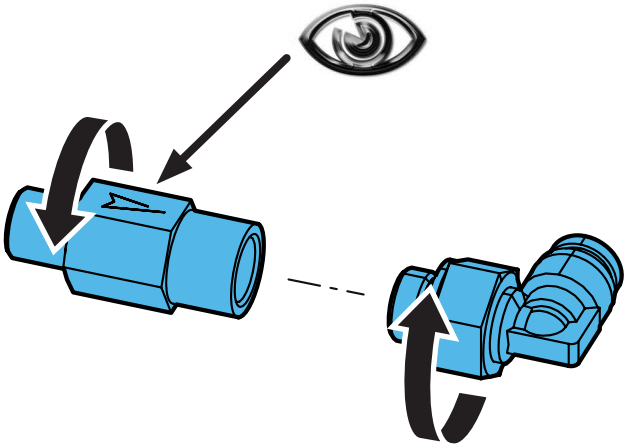

15.

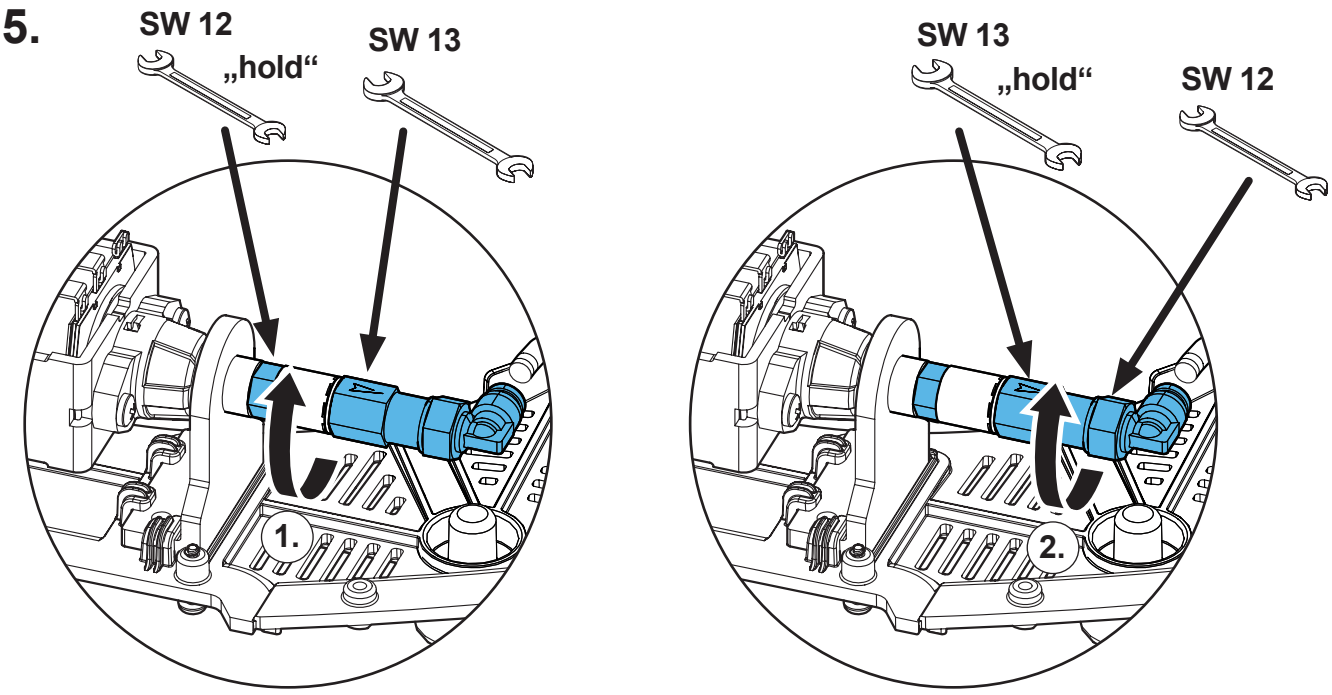

16.

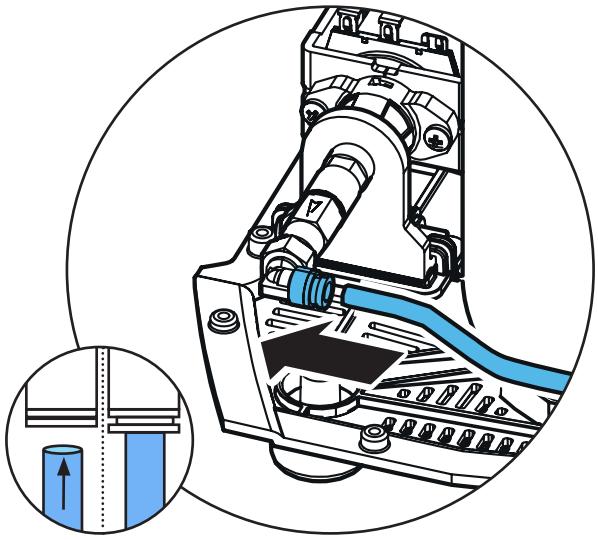

17.

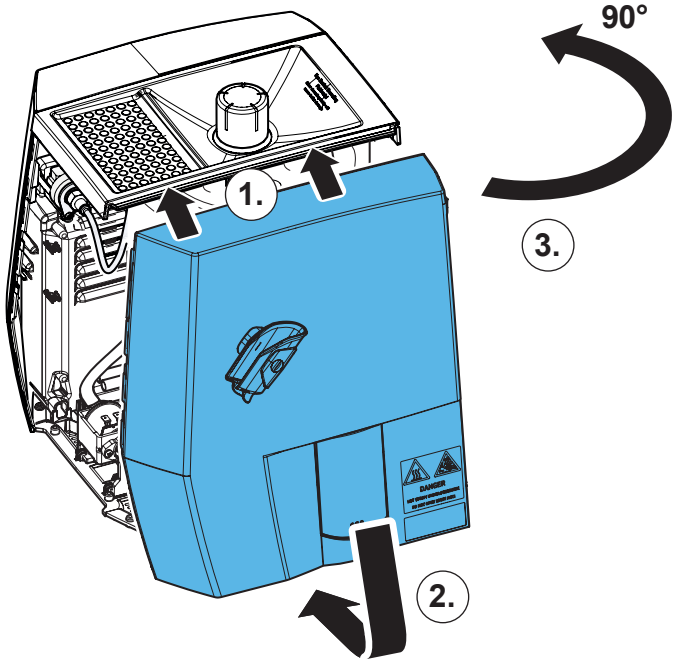

18.

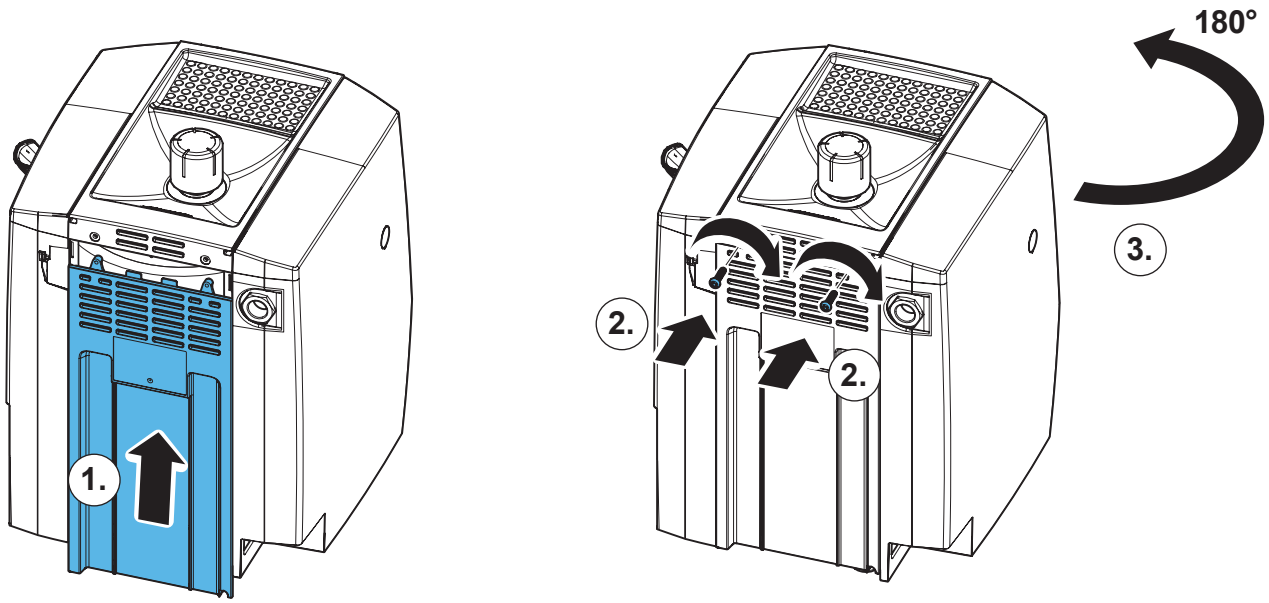

19.

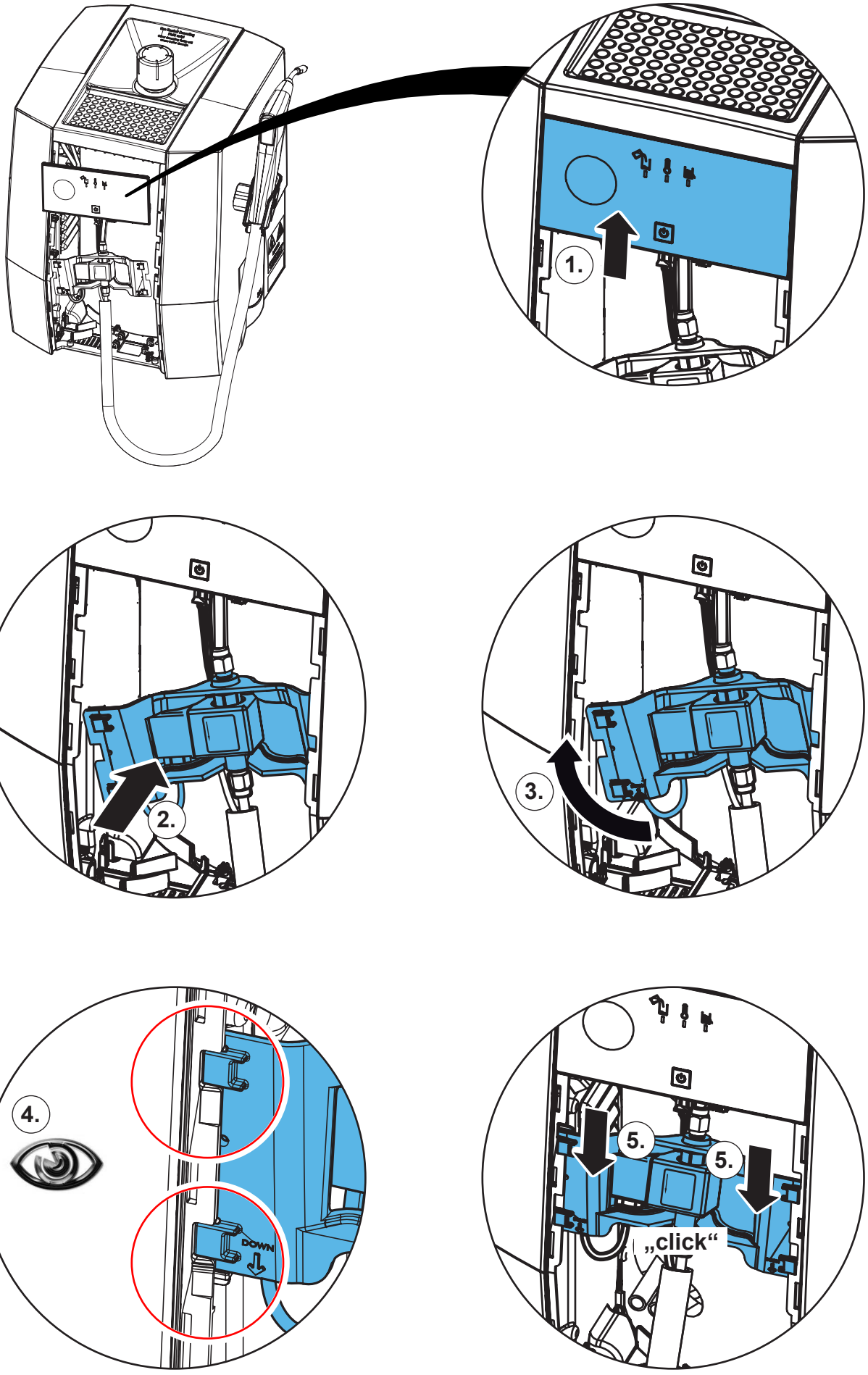

20.

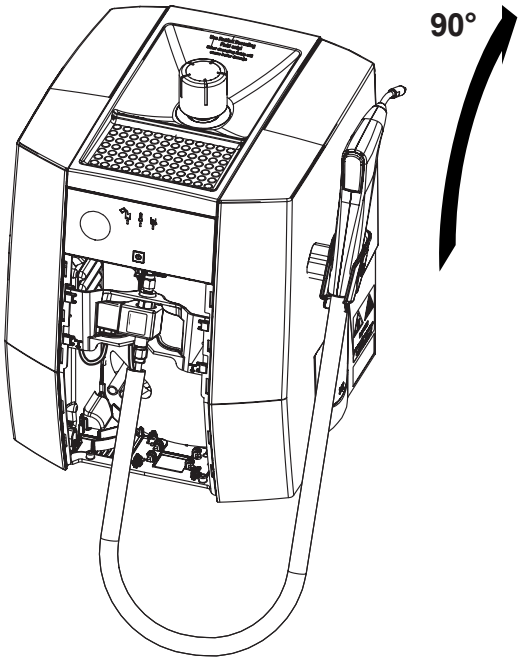

21.

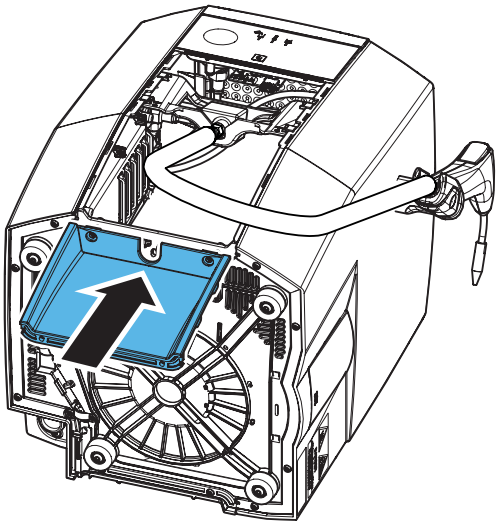

22.

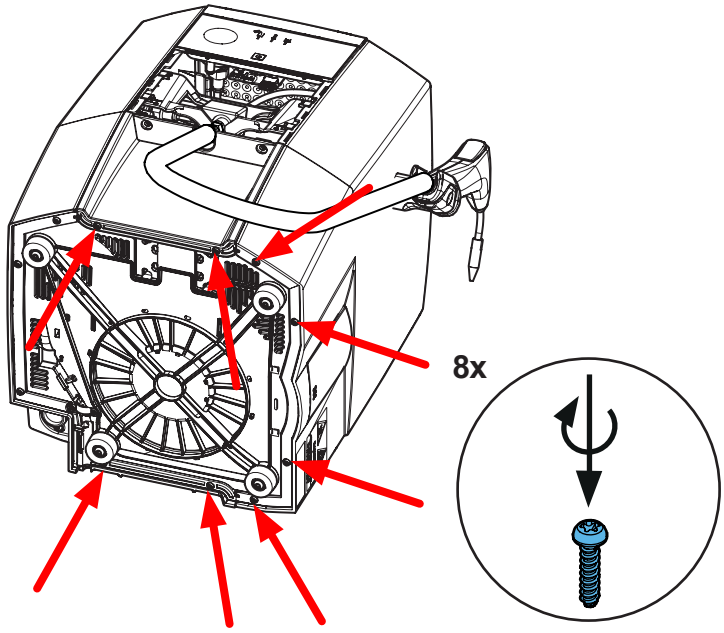

23.

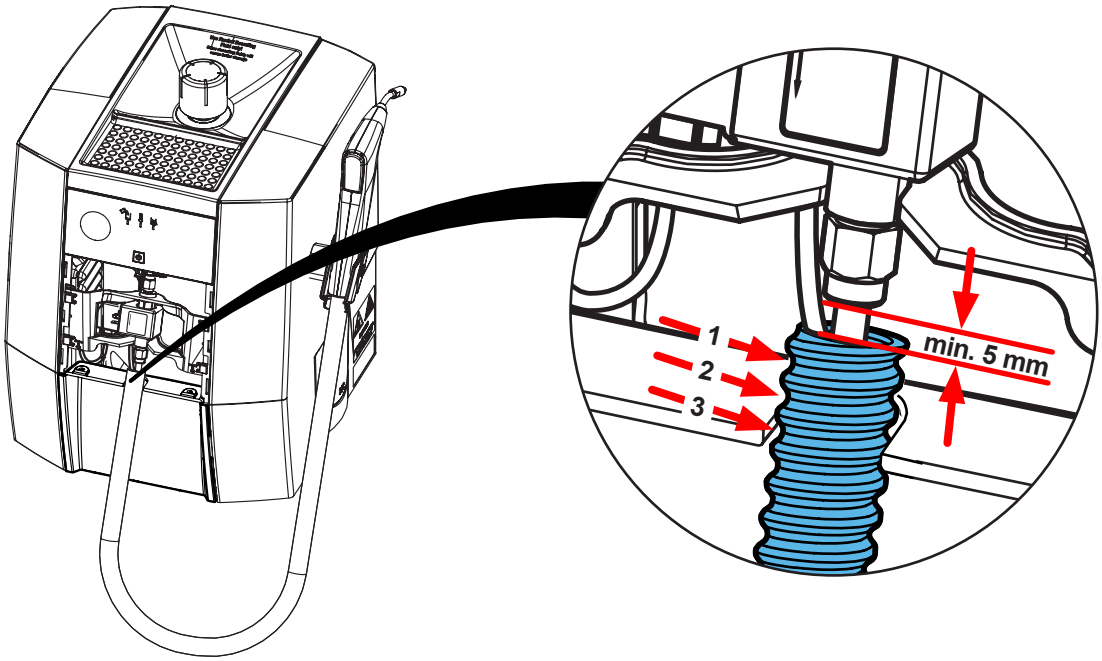

24.

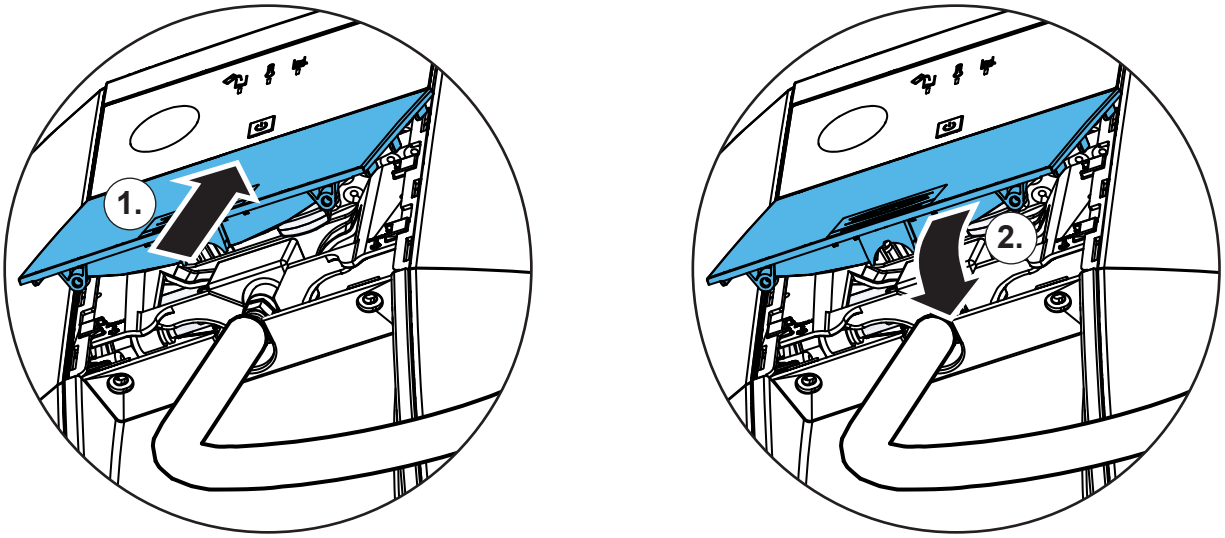

25.

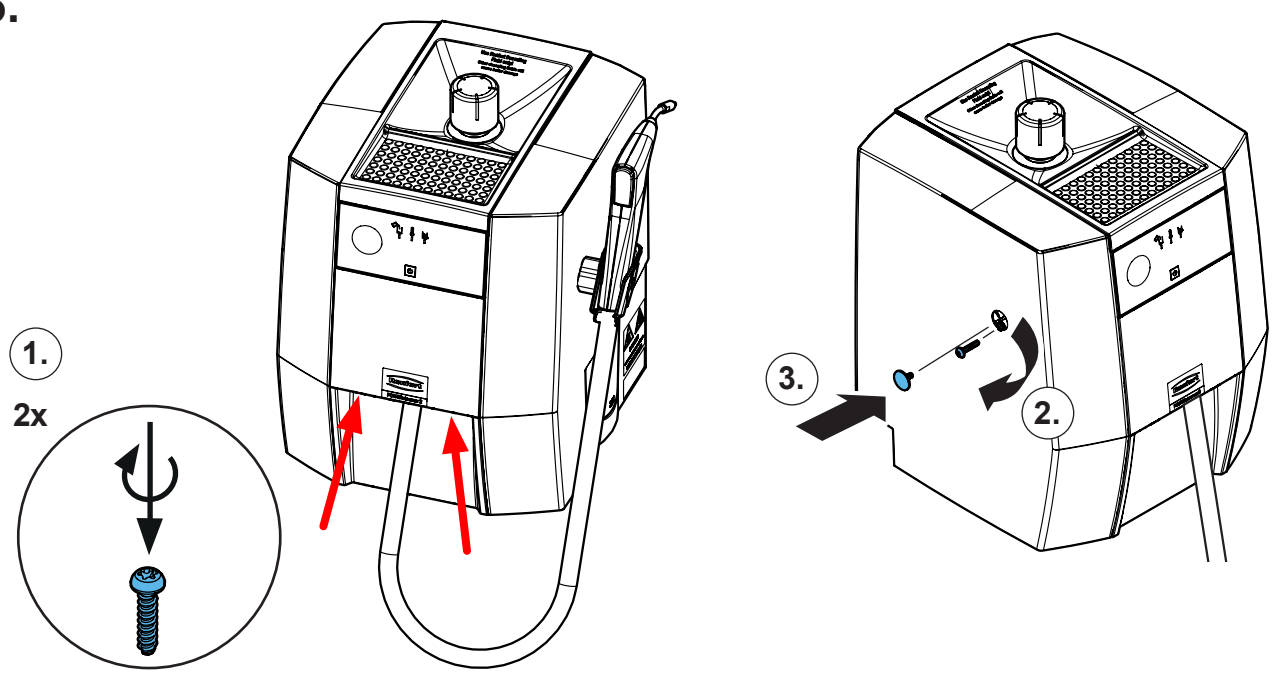

Montageanleitung • Assembly Instruction • Instruction d'installation Istruzioni l'istallazione • Instrucciones de montaje • Руководство по монтажу

90003 3671

Trafo bei Spannungsvarianten • Transformer for voltage variants • Transformateur pour les variantes de tension • Trasformatore per le varianti di tensione • Transformador para variantes de tensión • Трансформатор для различных вариантов напряжения



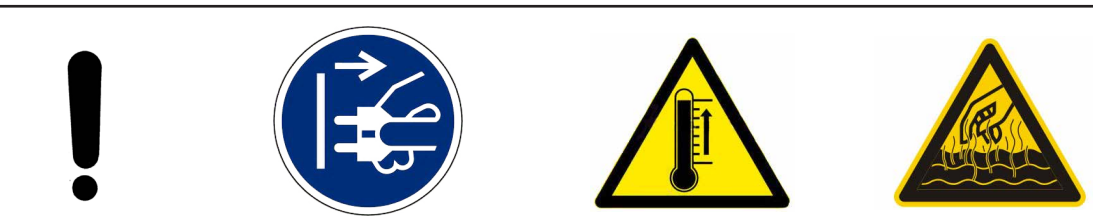

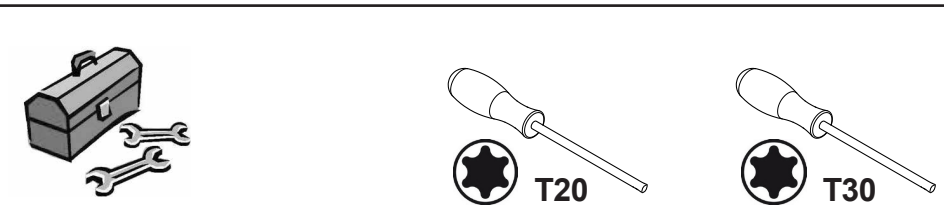

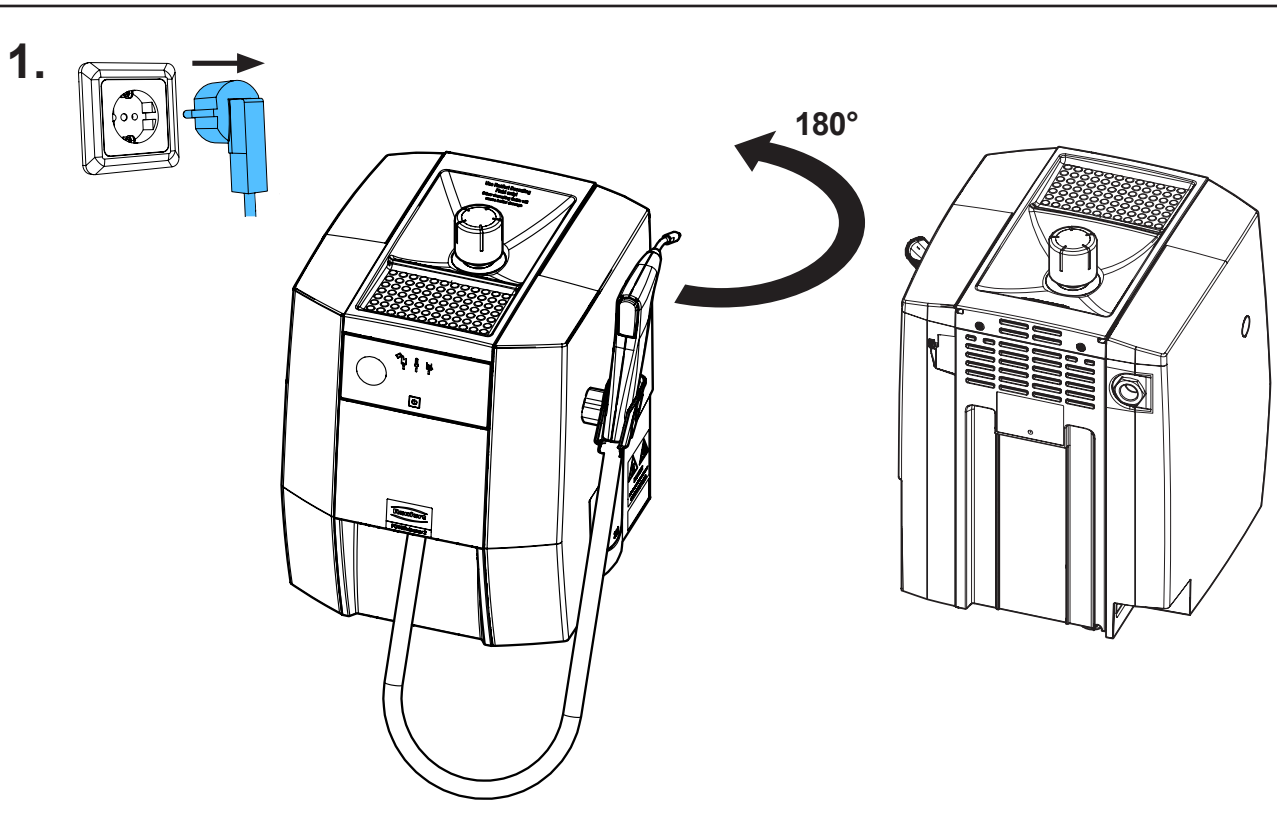

21-6925 07112024

2.

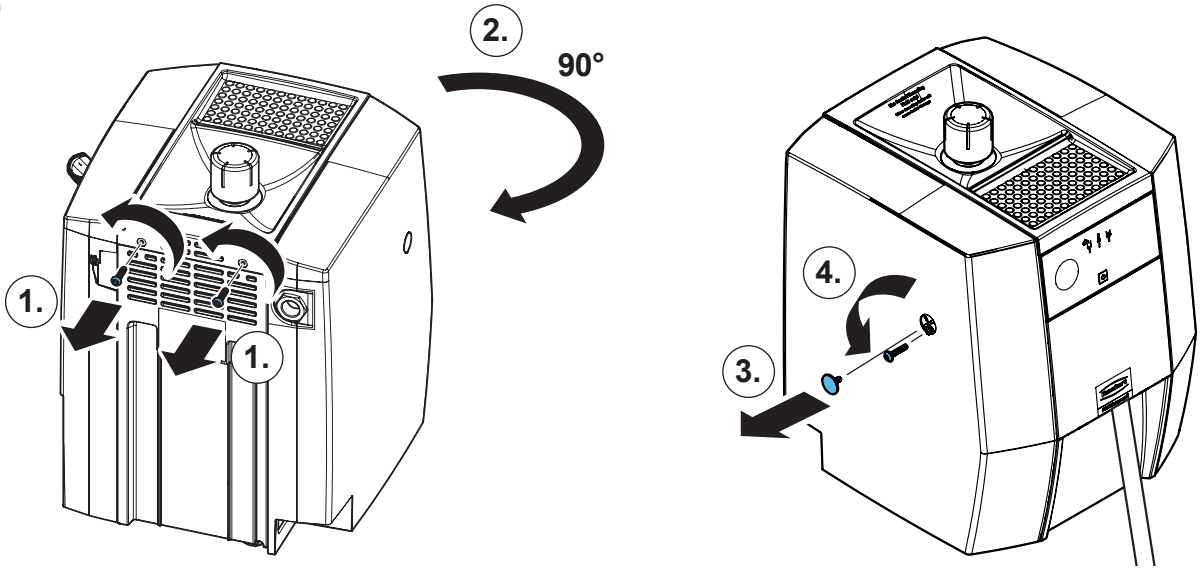

3.

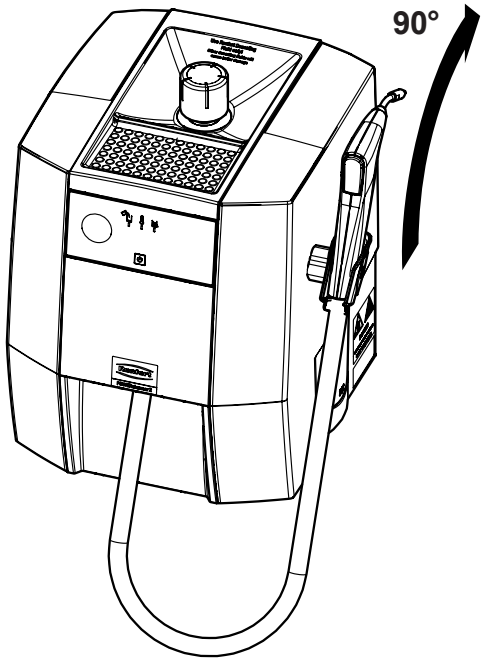

4.

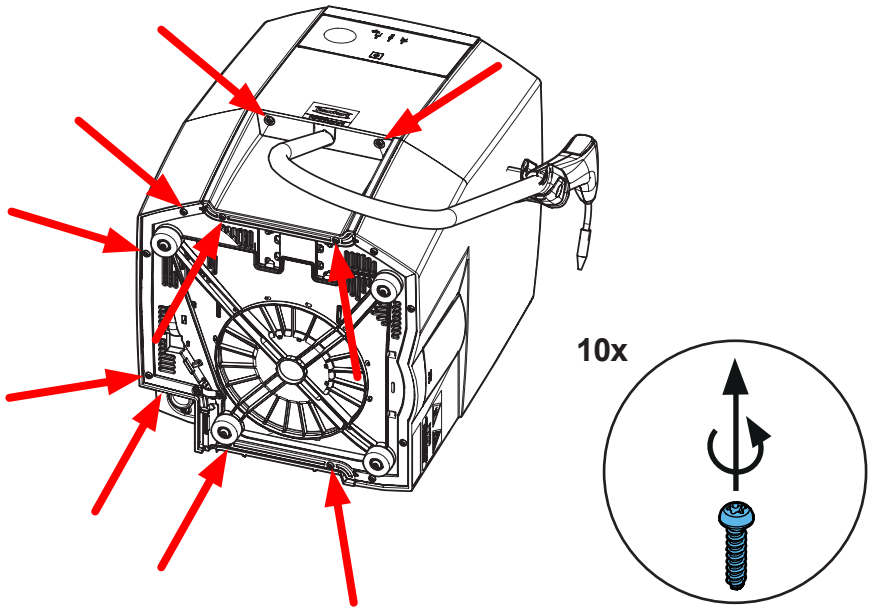

5.

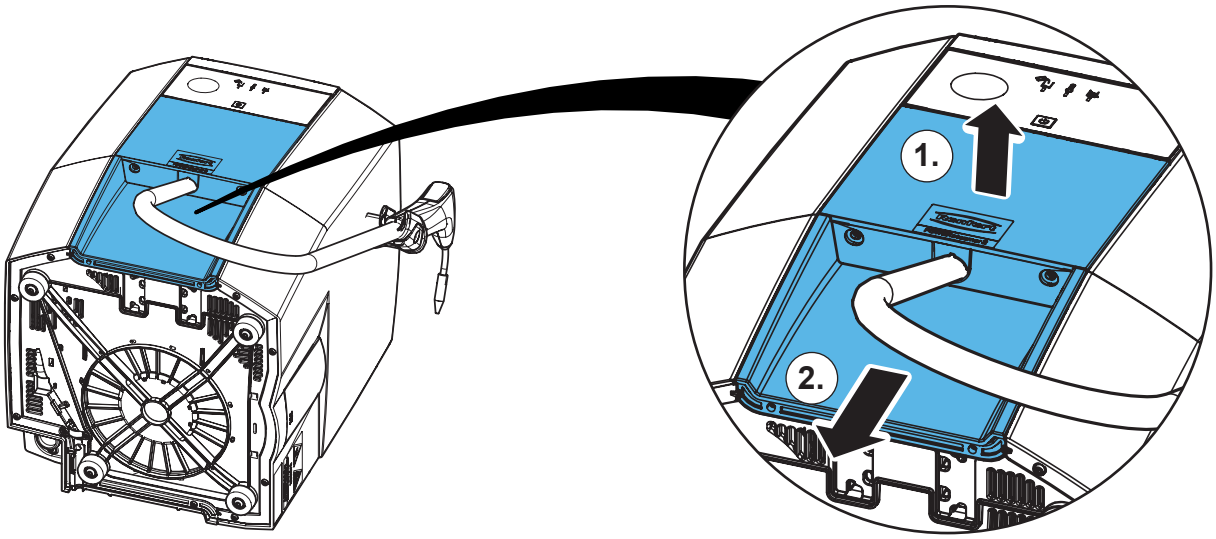

6.

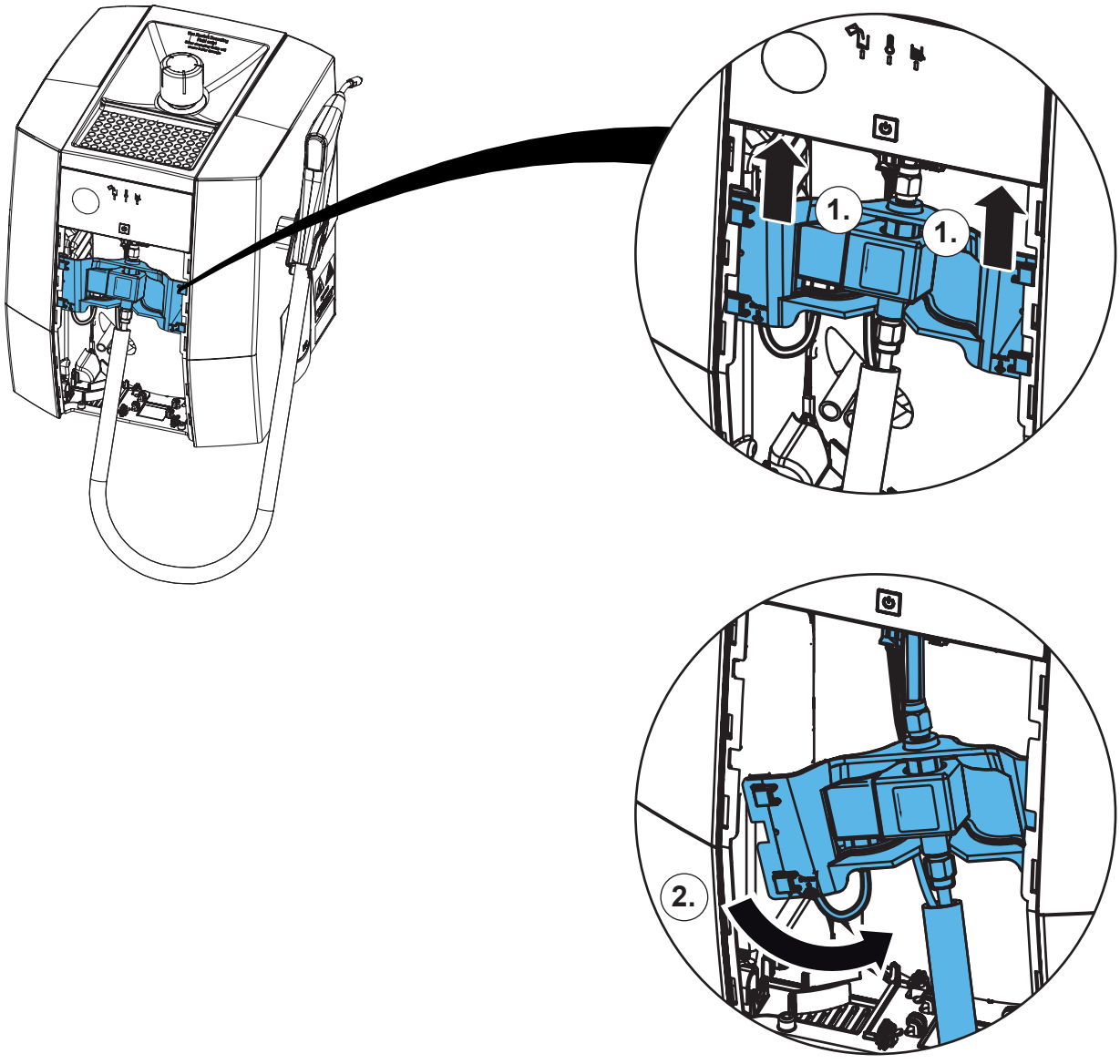

7.

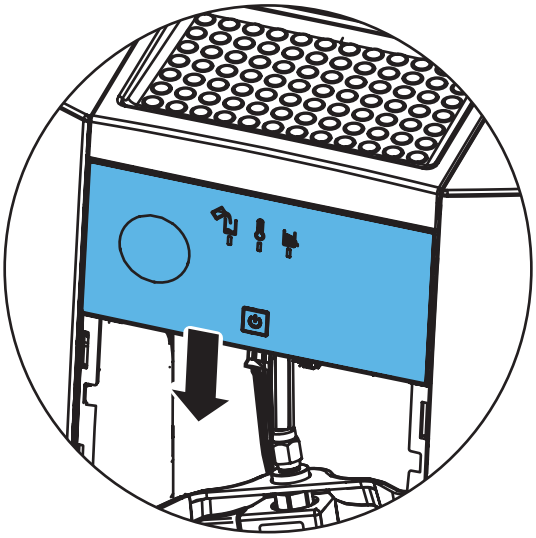

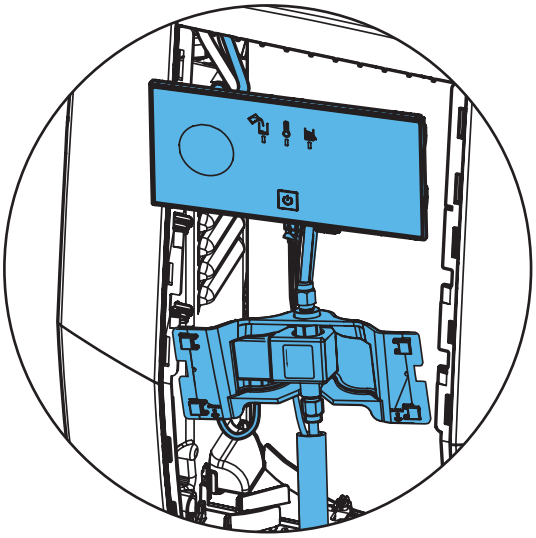

8.

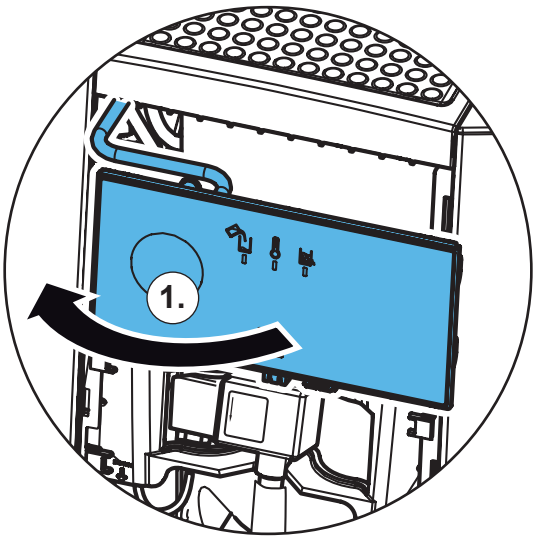

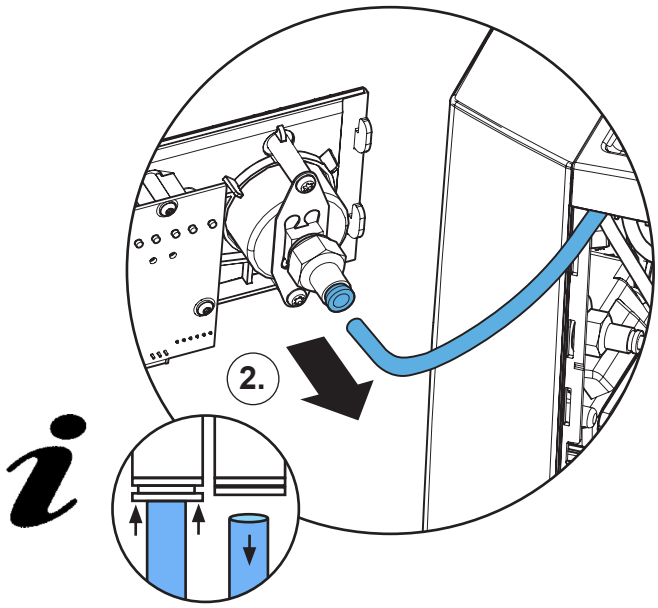

9.

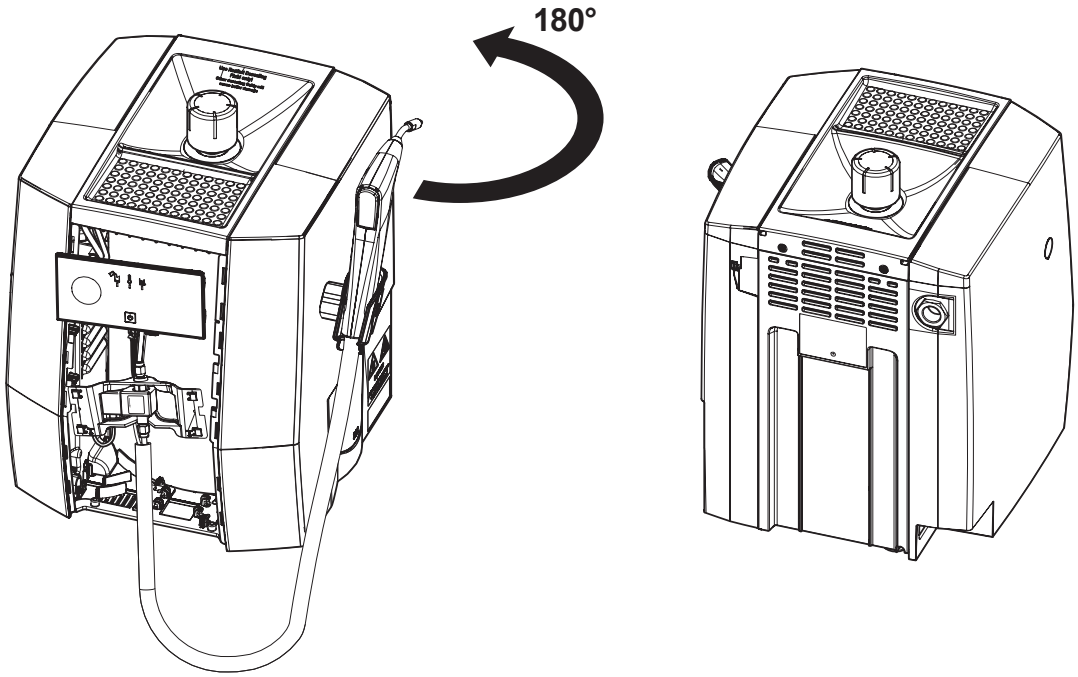

10.

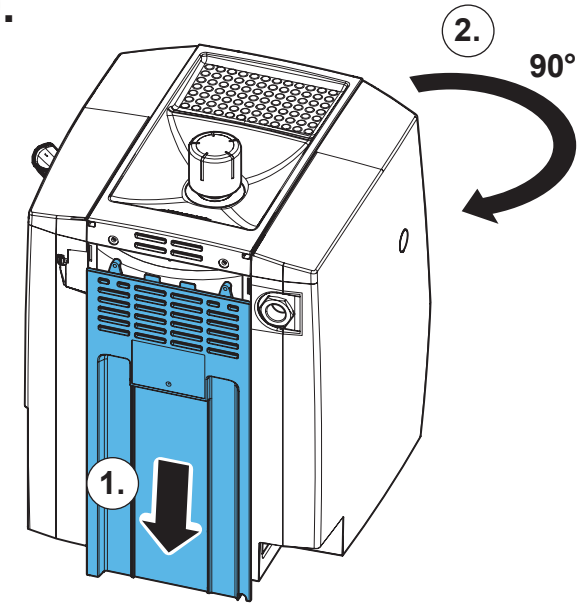

11.

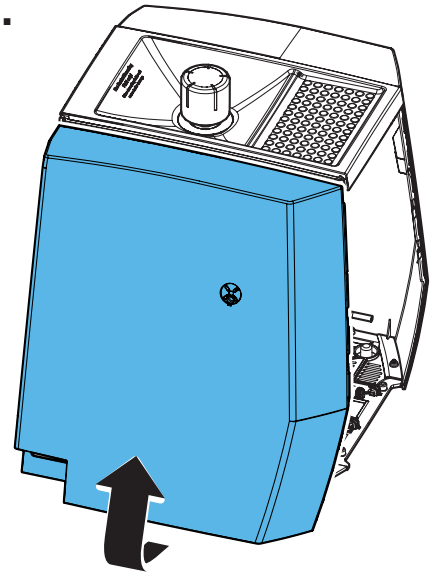

12.

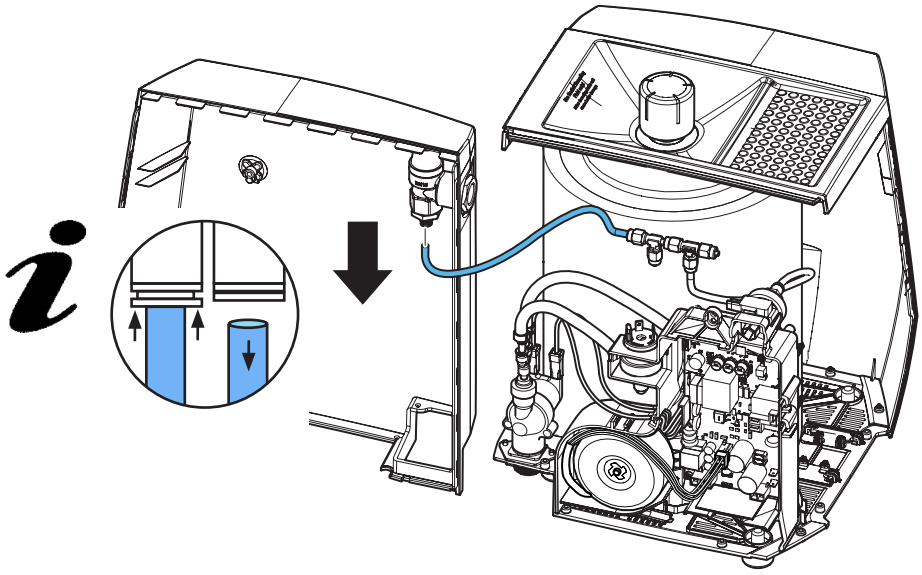

13.

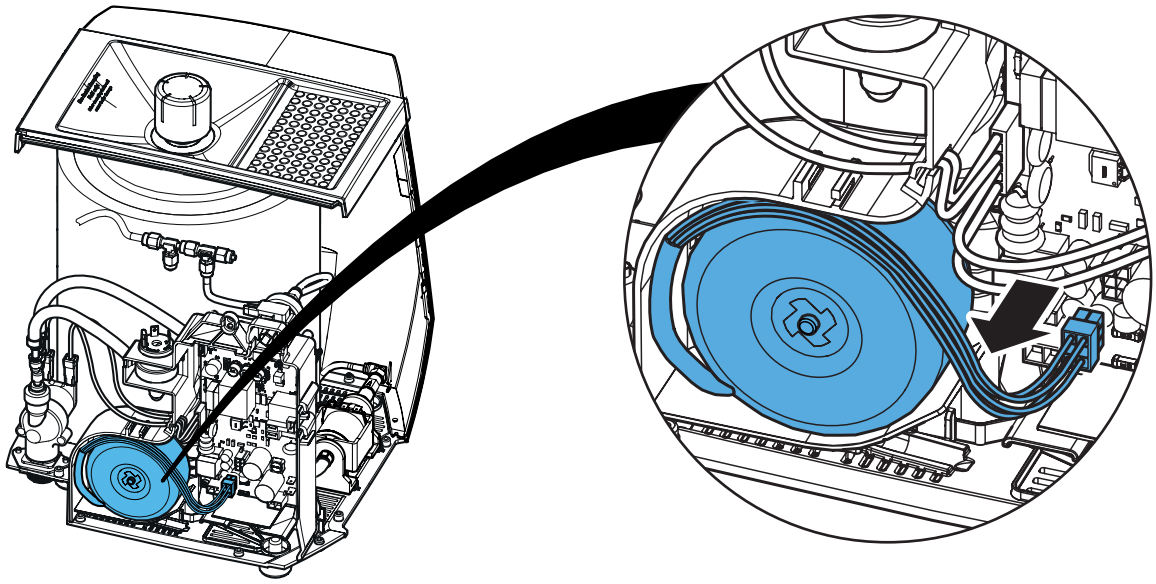

14.

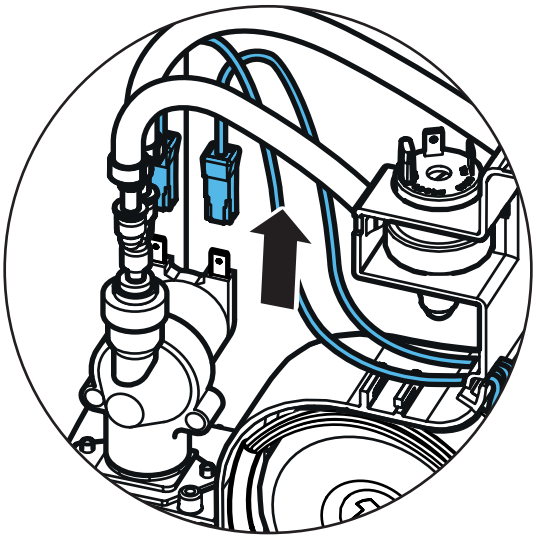

15.

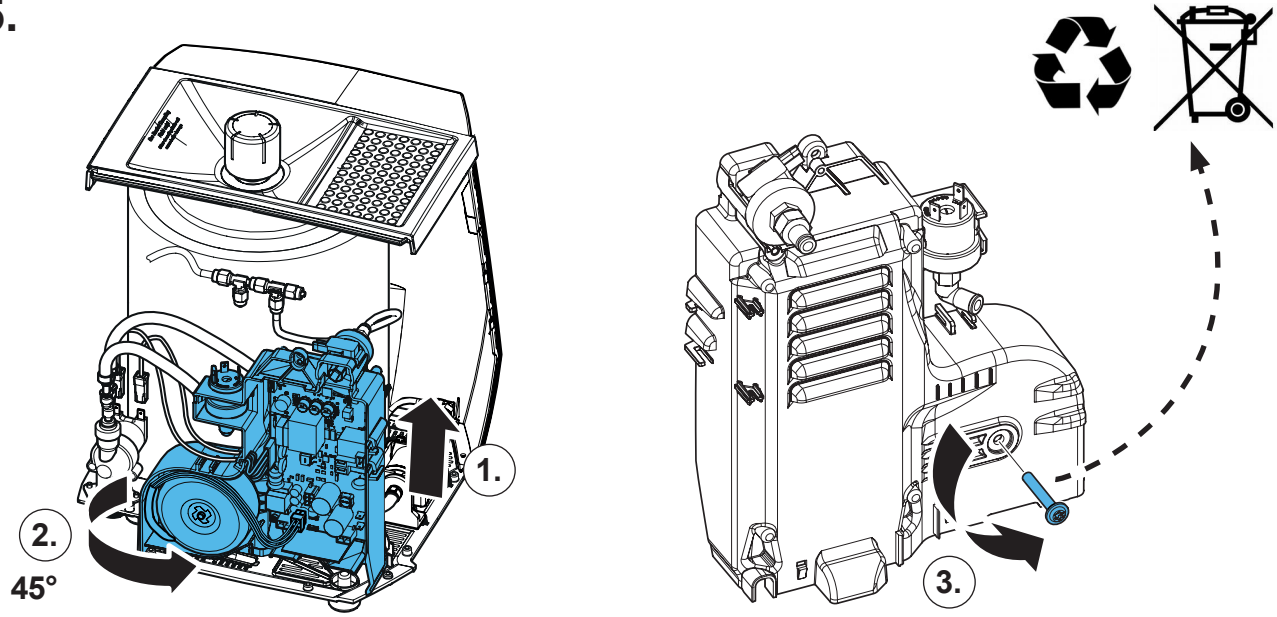

16.

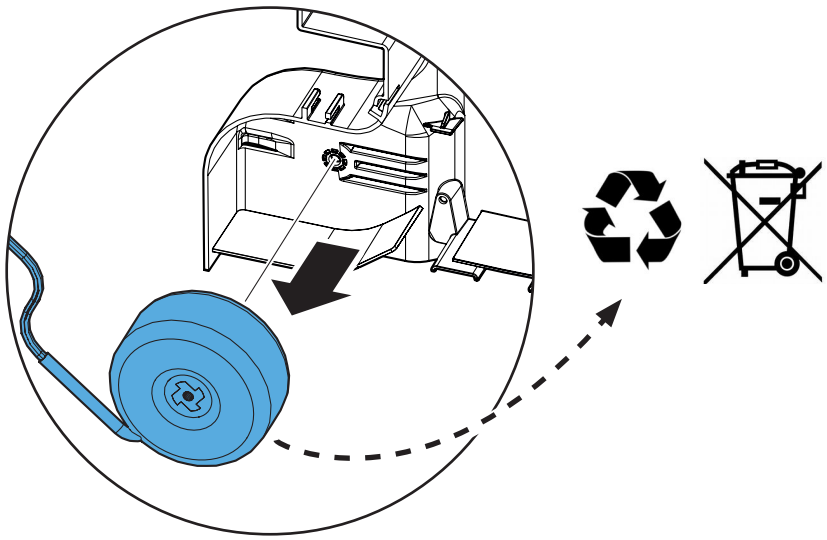

17.

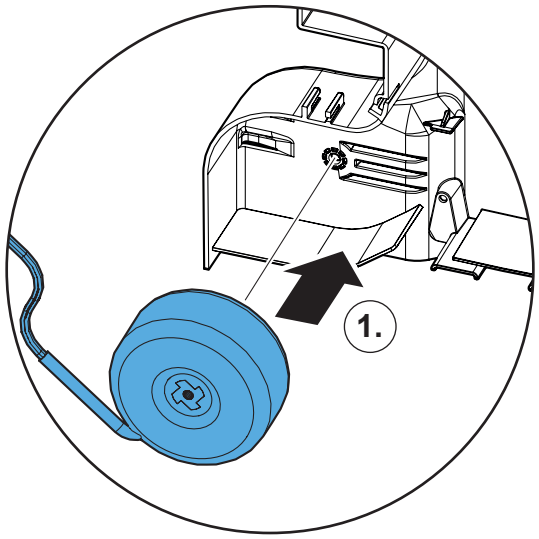

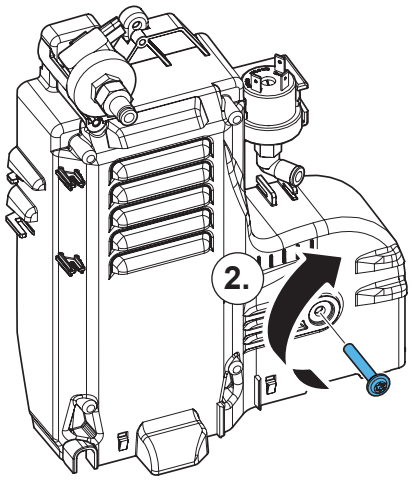

18.

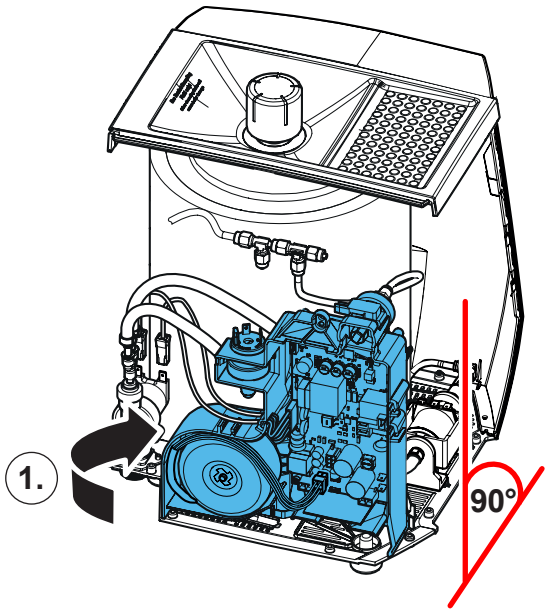

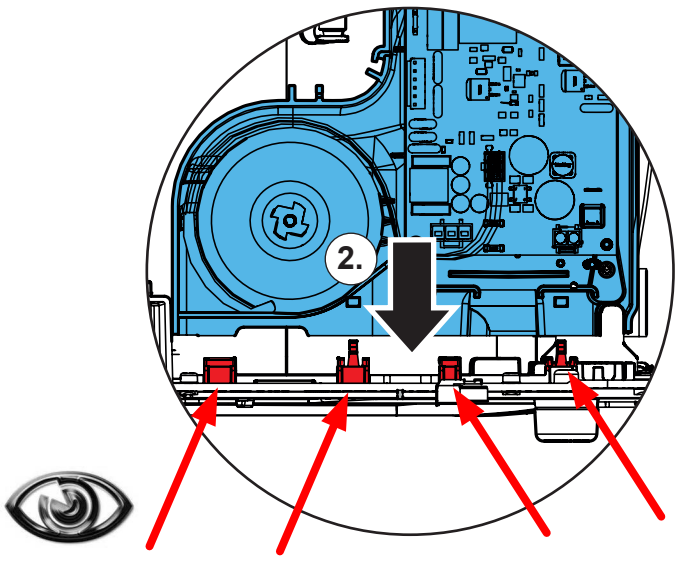

19.

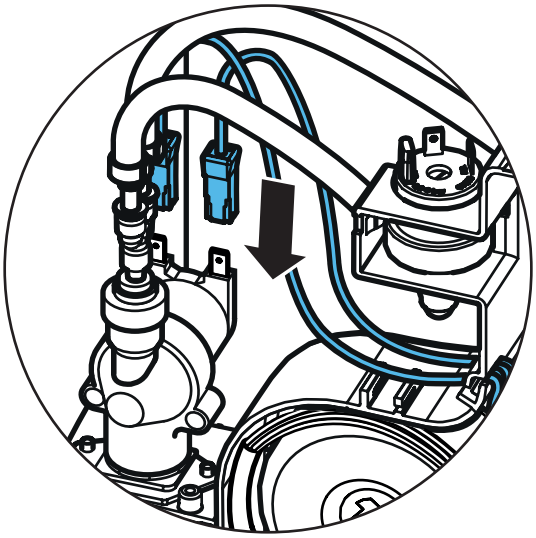

20.

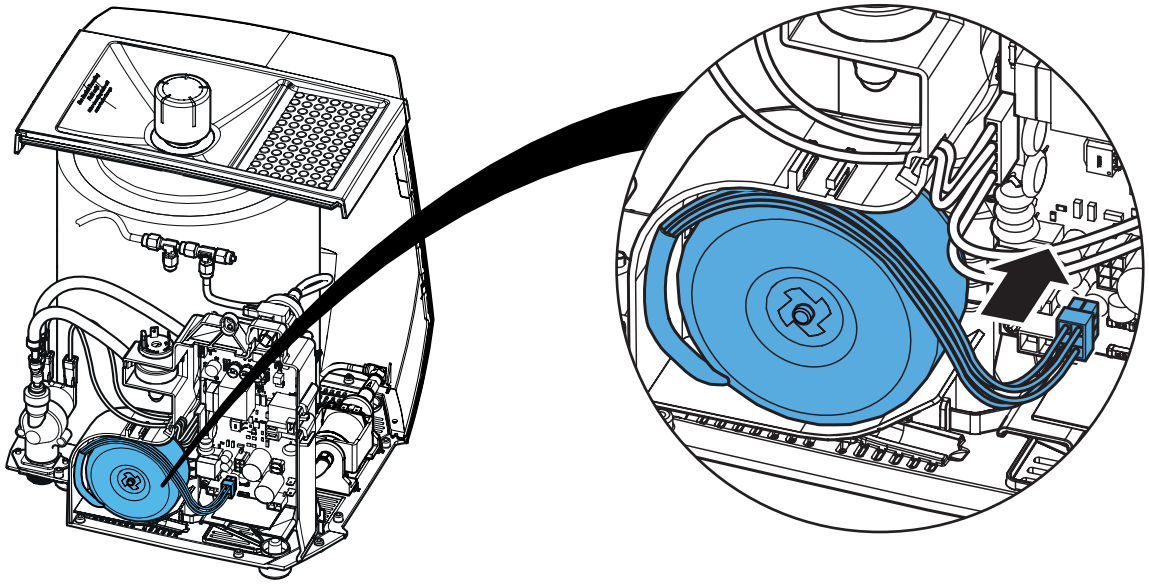

21.

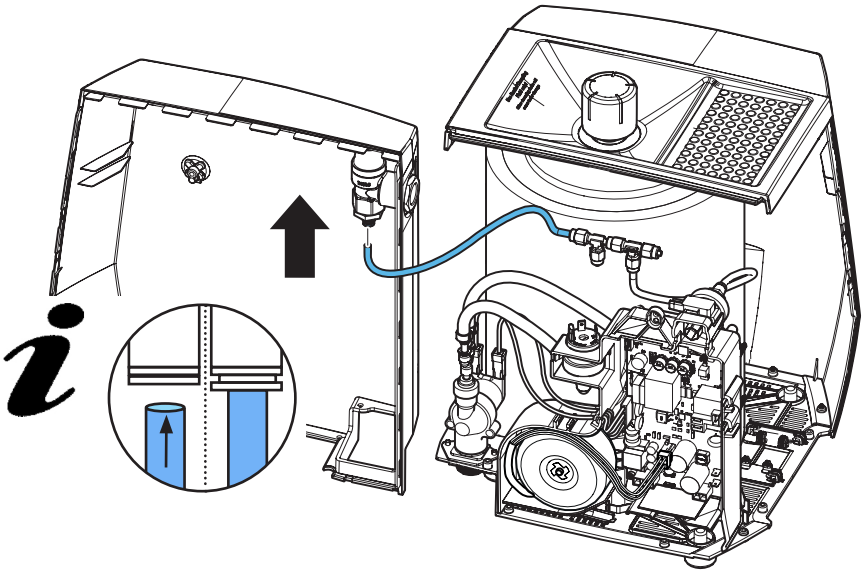

22.

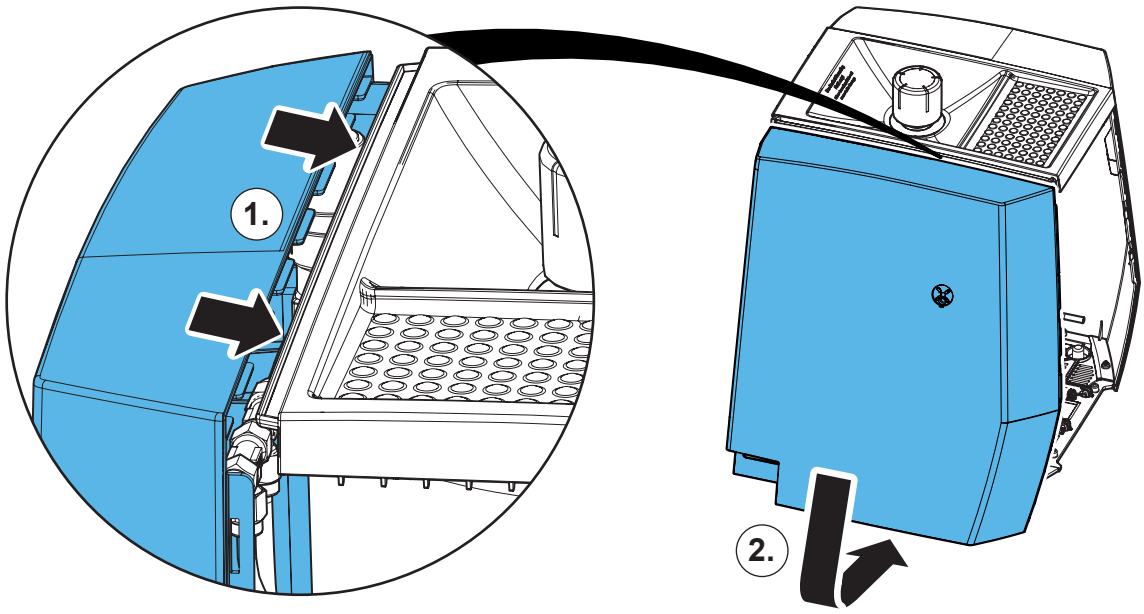

23.

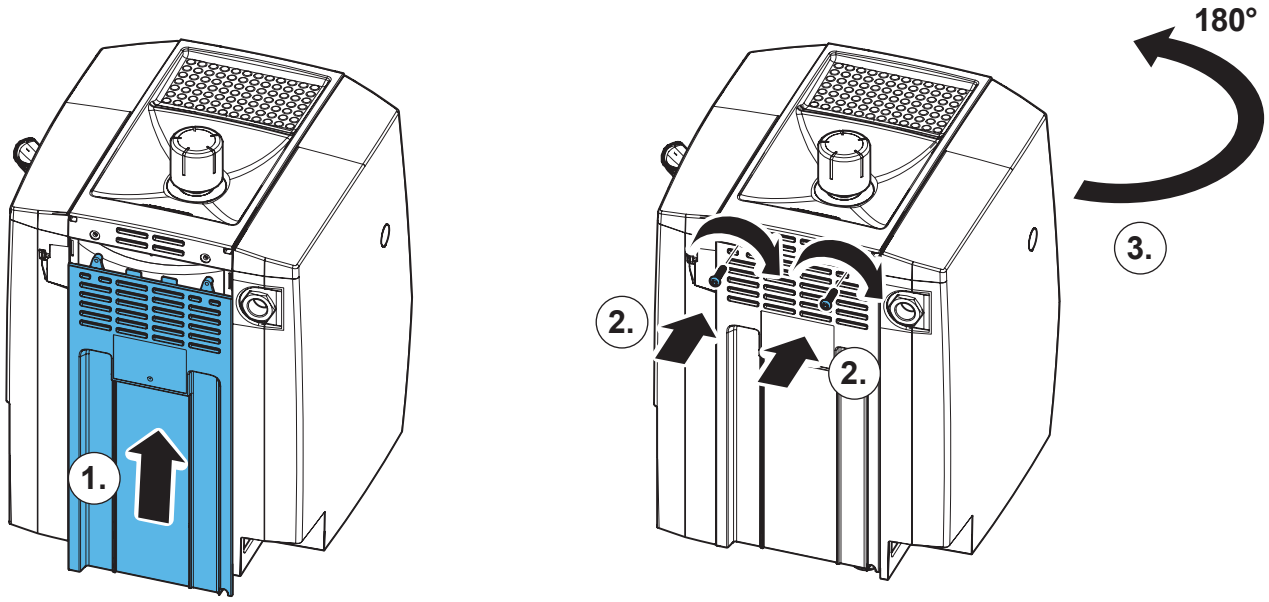

24.

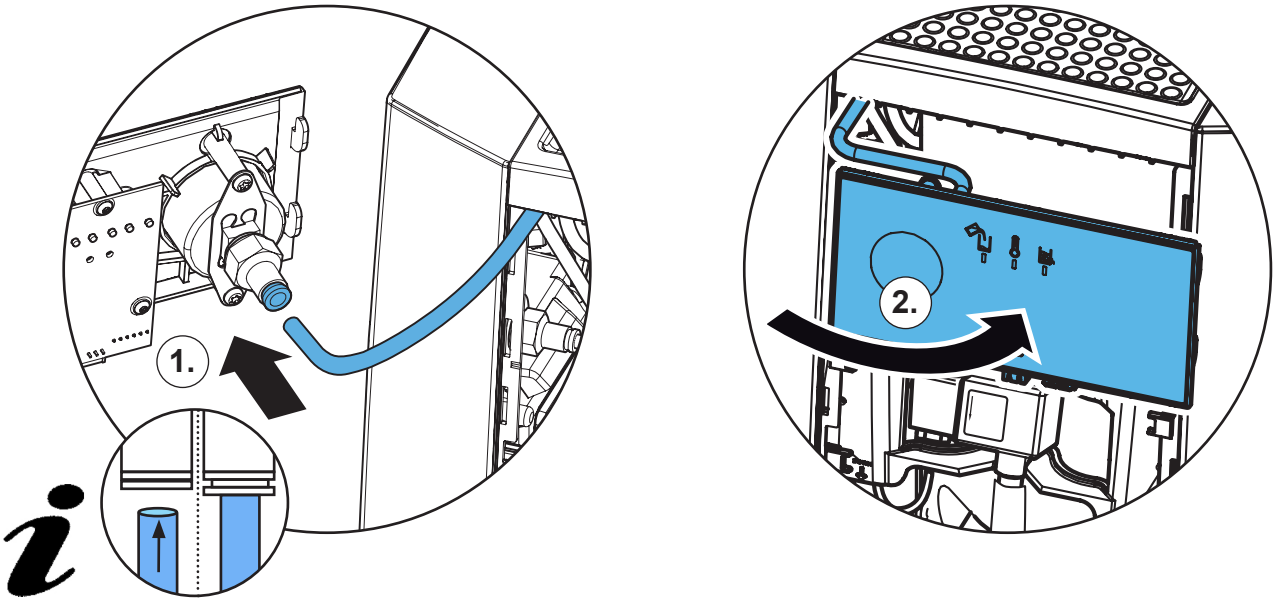

25.

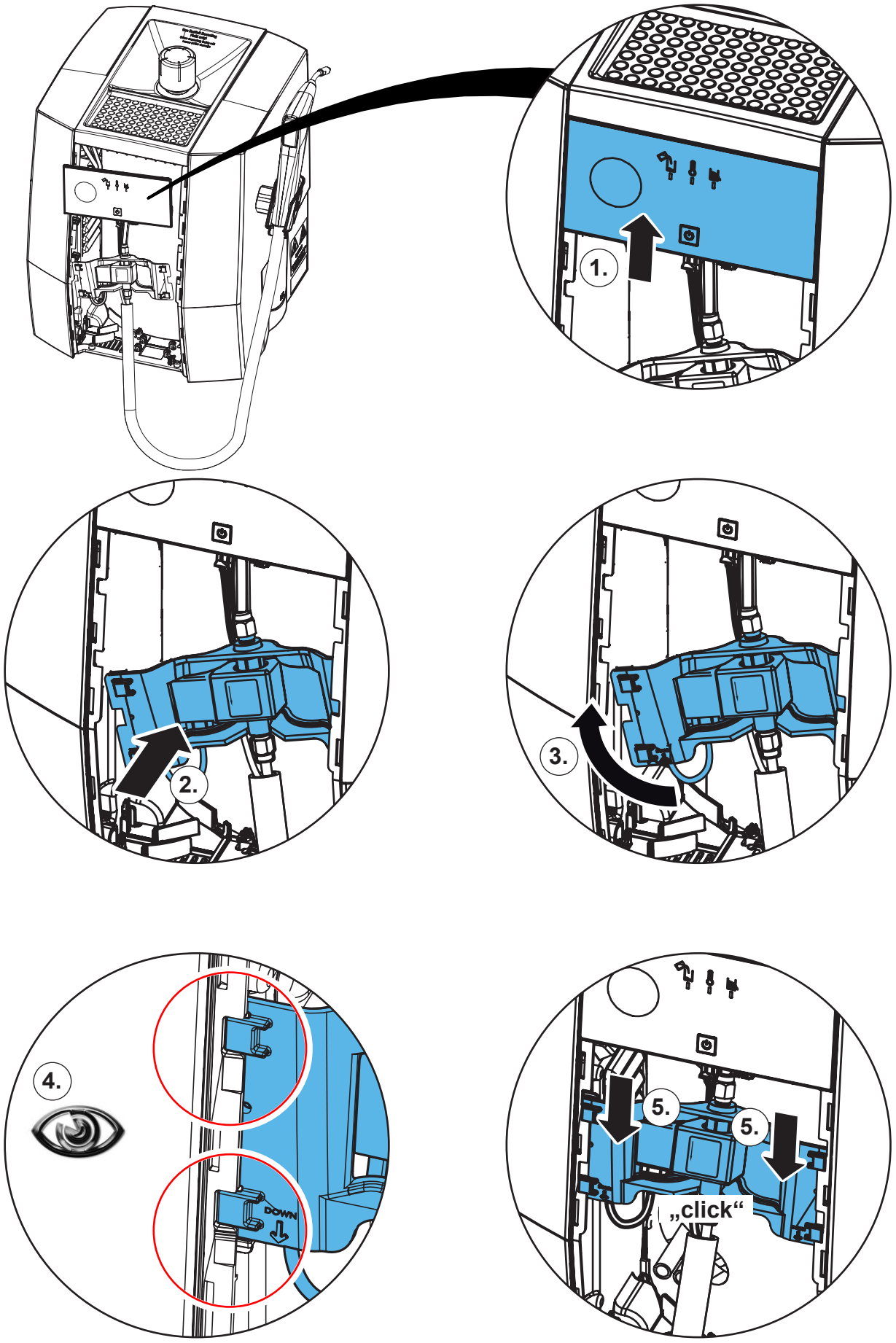

26.

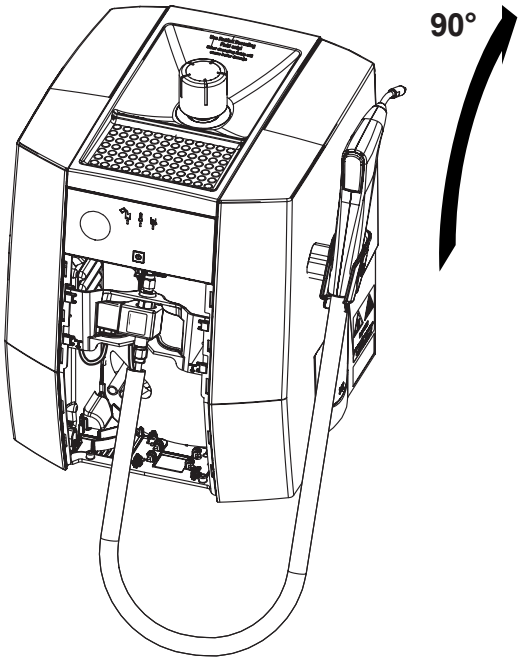

27.

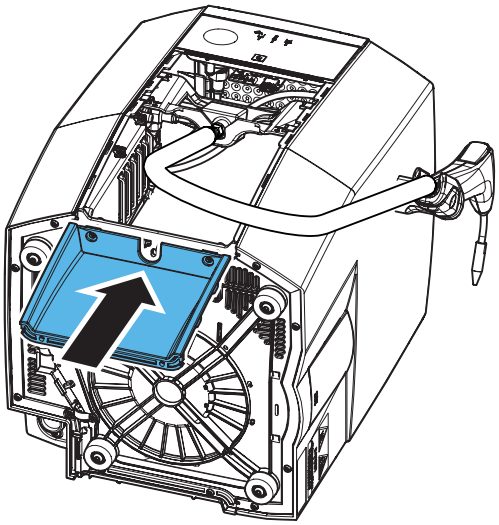

28.

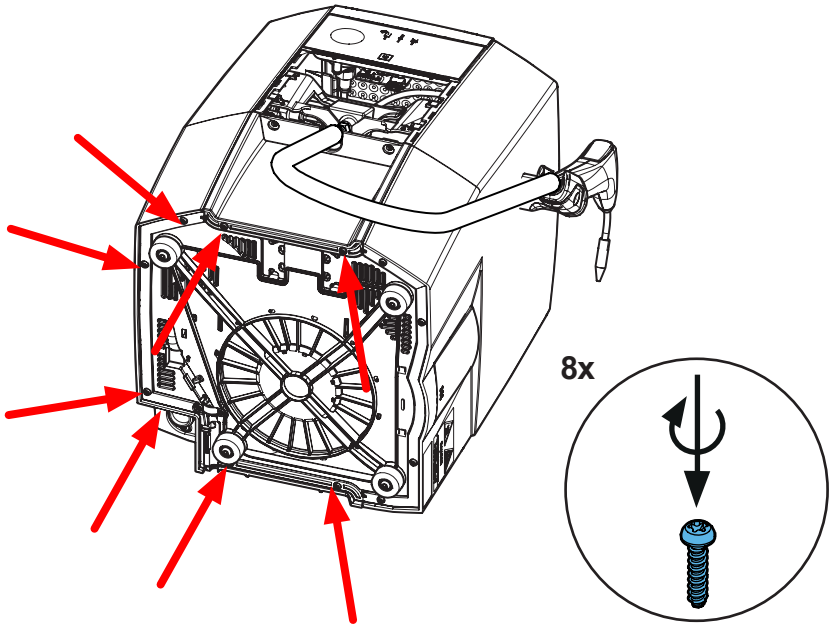

29.

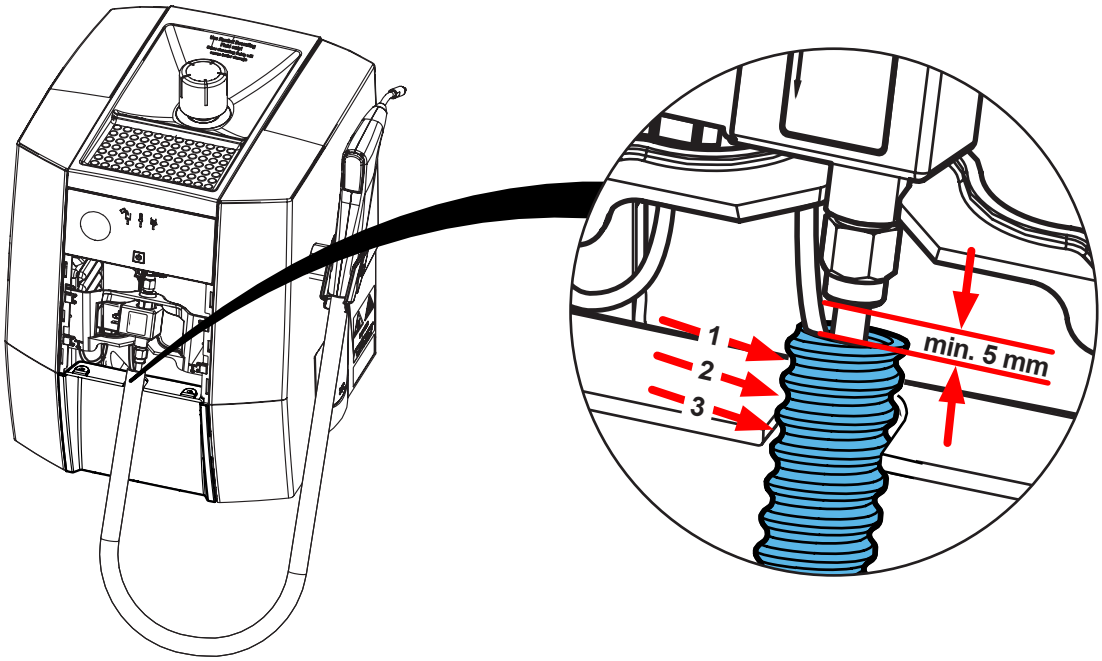

30.

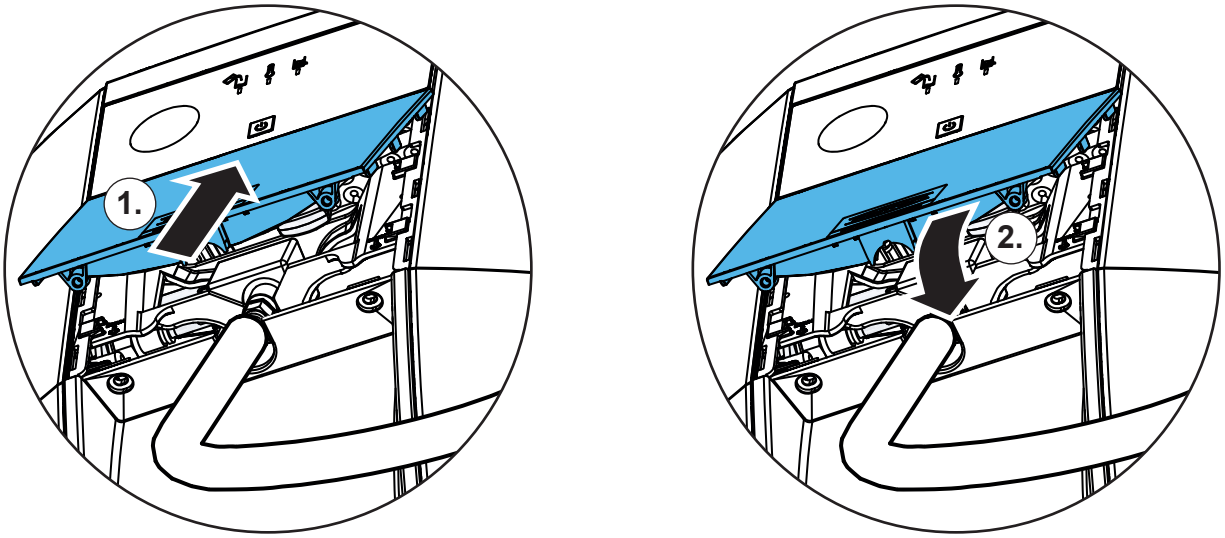

31.

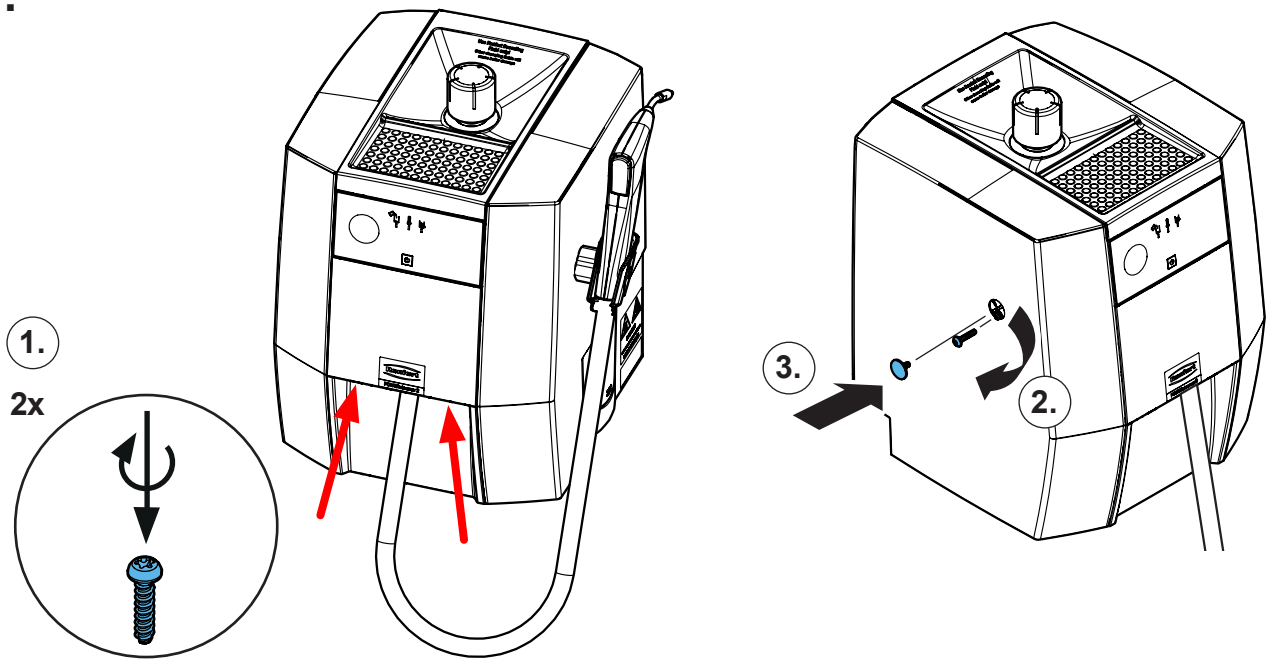

Montageanleitung • Assembly Instruction • Instruction d'installation Istruzioni l'istallazione • Instrucciones de montaje • Руководство по монтажу

90002 0976

Zulaufschlauch kpl. Trimmer • Admission hose compl. Trimmer • Tuyau d'amenée compl. • Taille-plâtre • Tubo di approvvigionamento compl. Squadramodelli • Tubo de entrada, completo recortadora • Впускной шланг для триммера

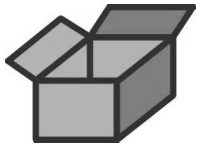

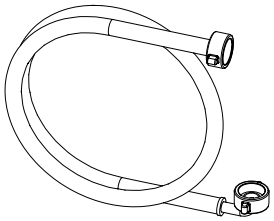





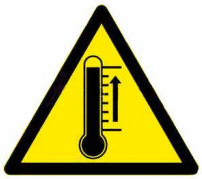



1.

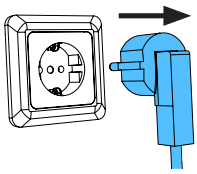

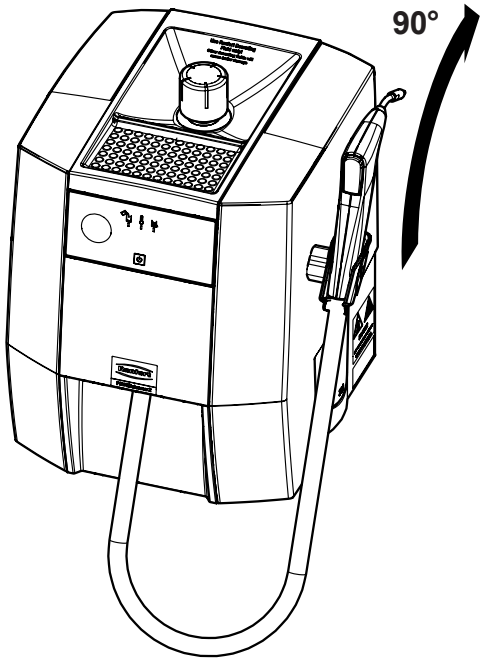

21-6925 07112024

2.

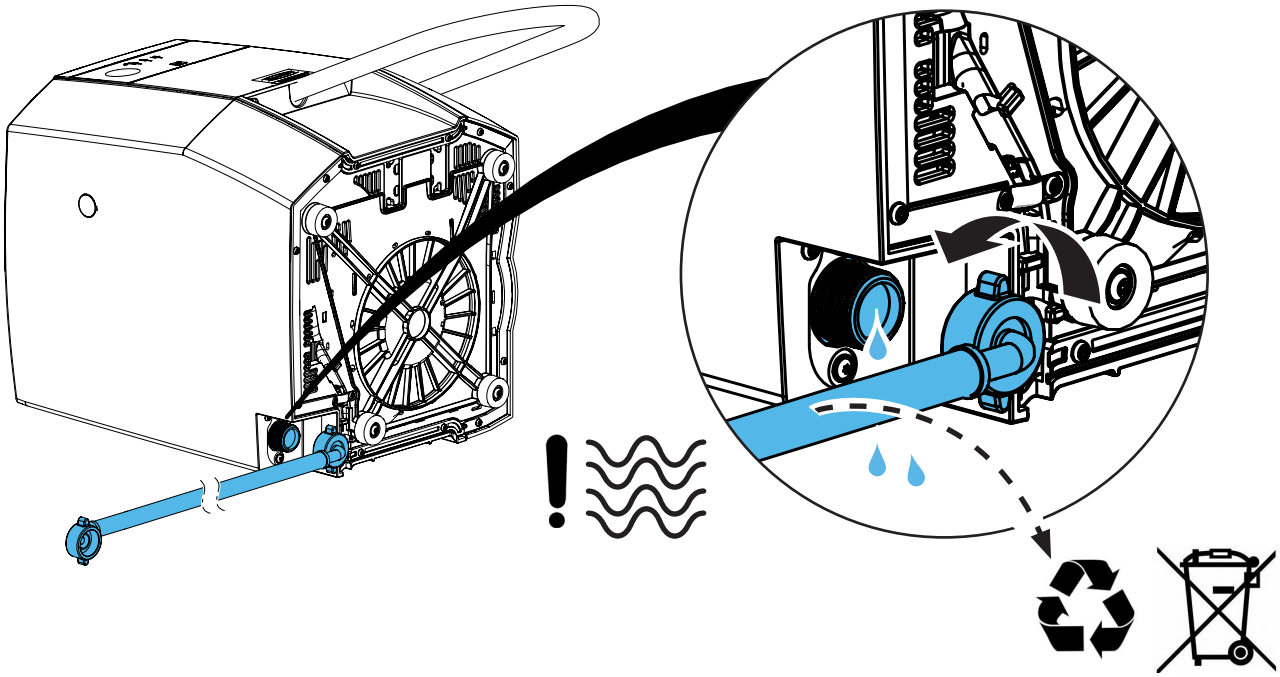

3.

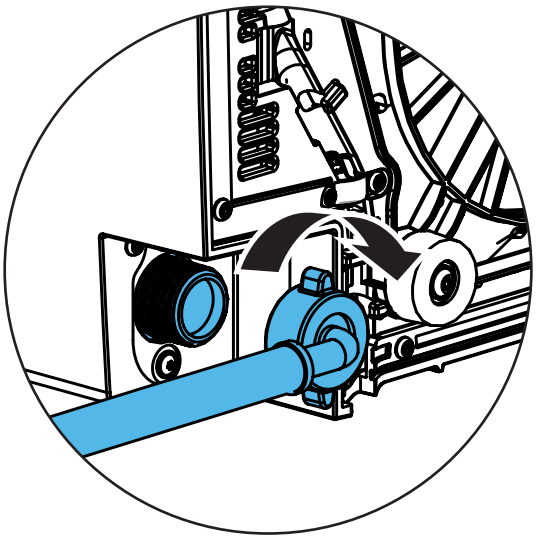

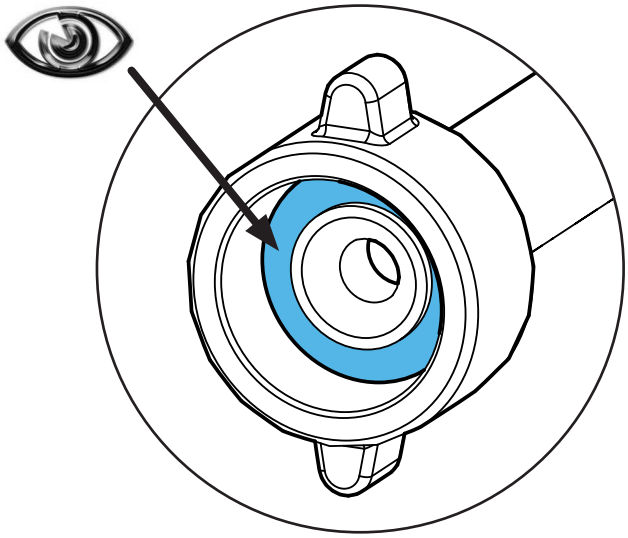

Montageanleitung • Assembly Instruction • Instruction d'installation Istruzioni l'istallazione • Instrucciones de montaje • Руководство по монтажу

90003 0276

Kunststoffboden POWER steamer kpl. • Plastic base POWER steamer cpl. • Base en plastique cpl. POWER steamer • Base in plastica cpl. POWER steamer • Base de plástico cpl. POWER steamer



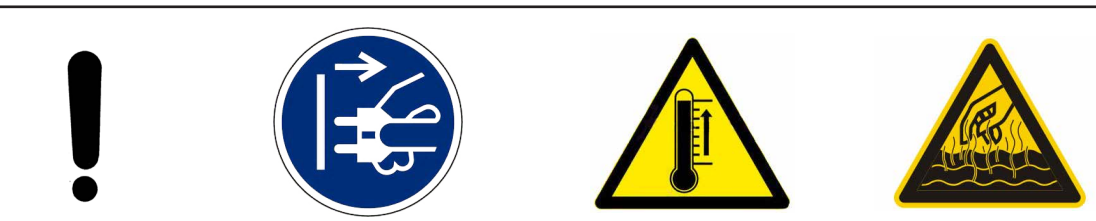

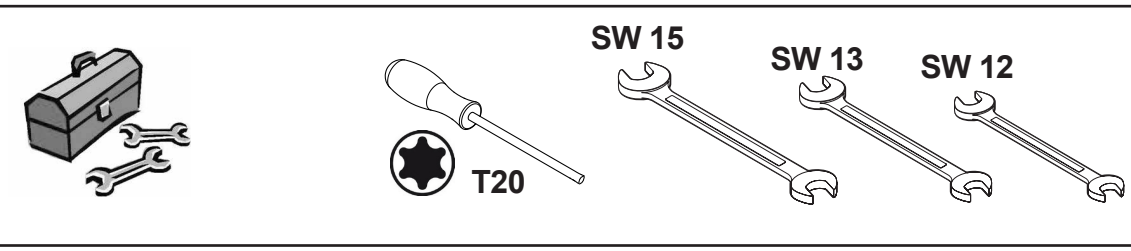

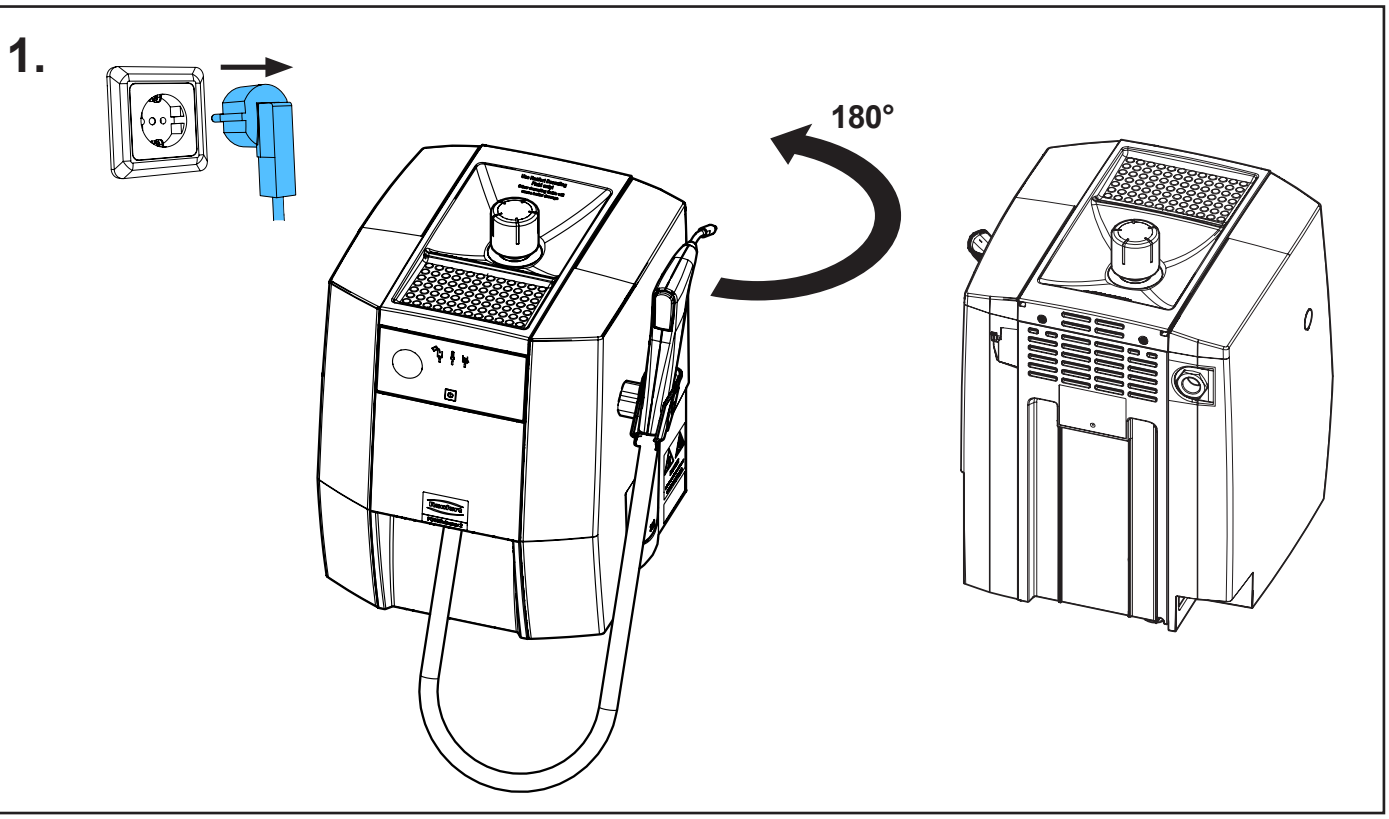

21-6925 06032026

2.

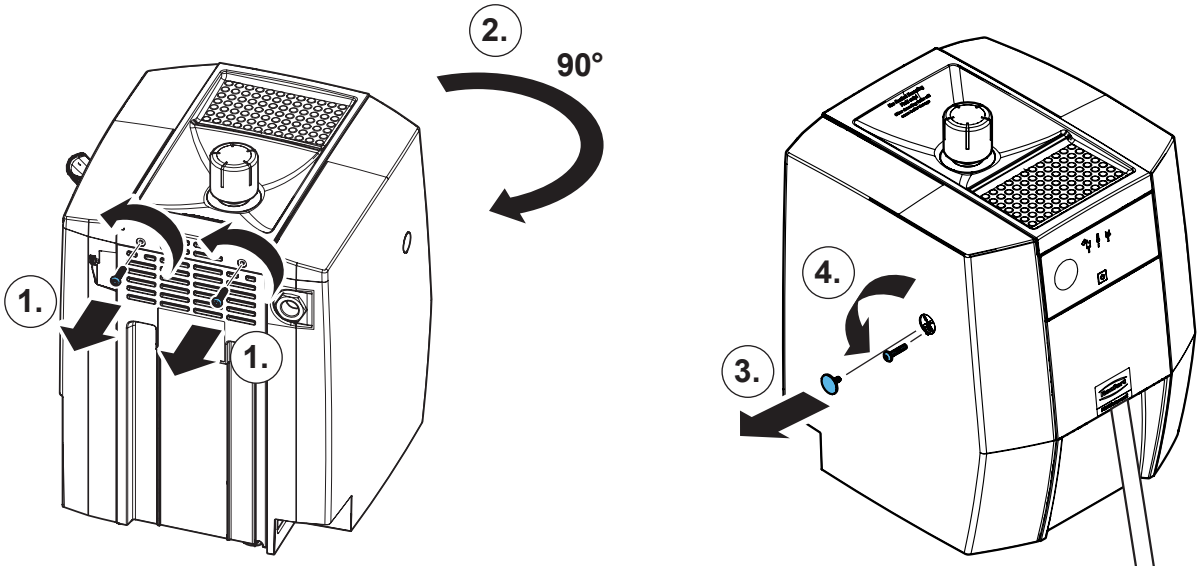

3.

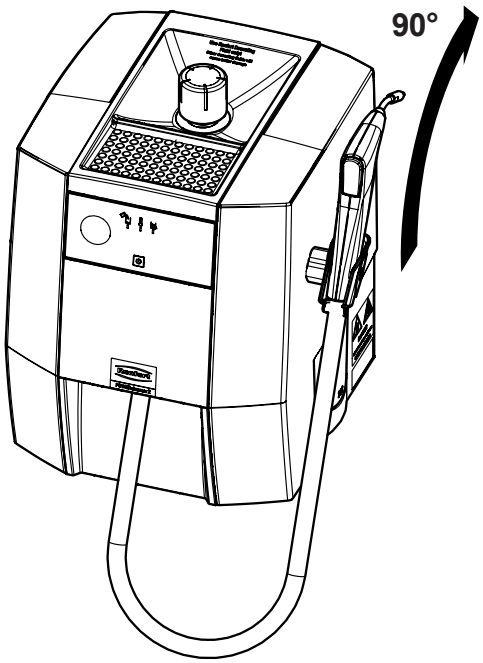

4.

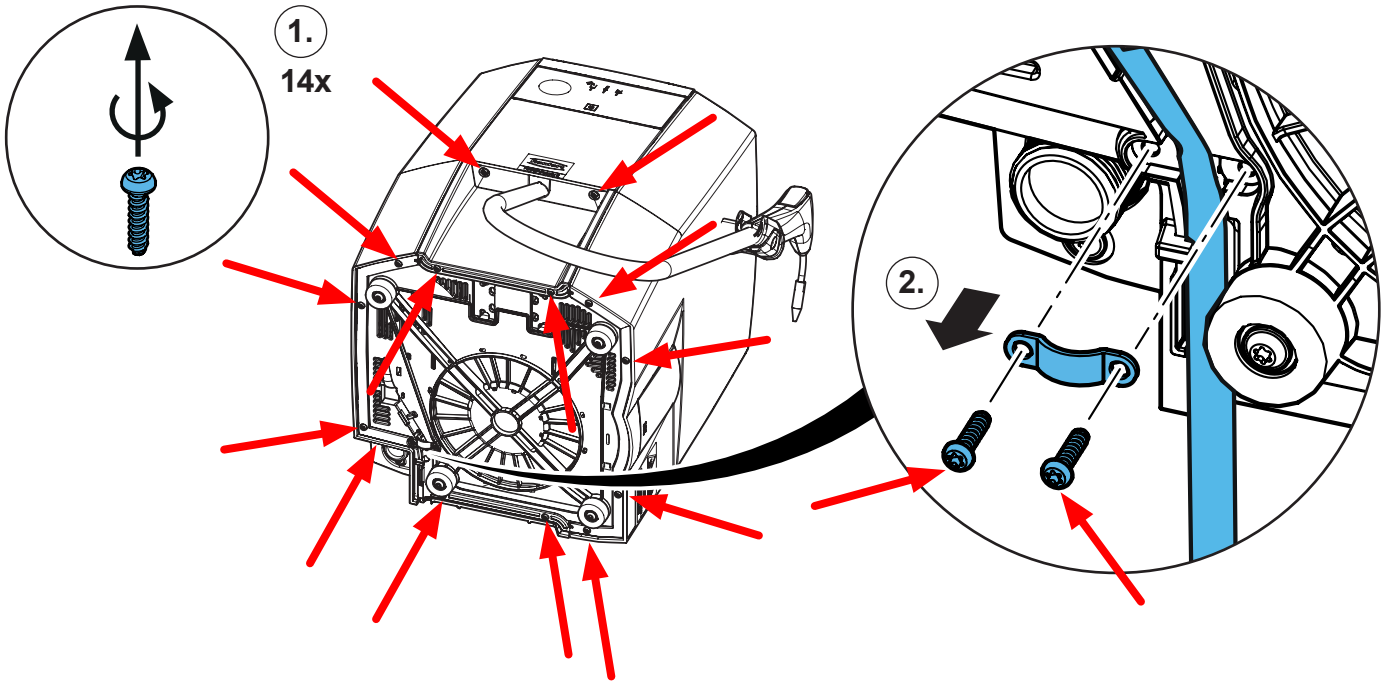

5.

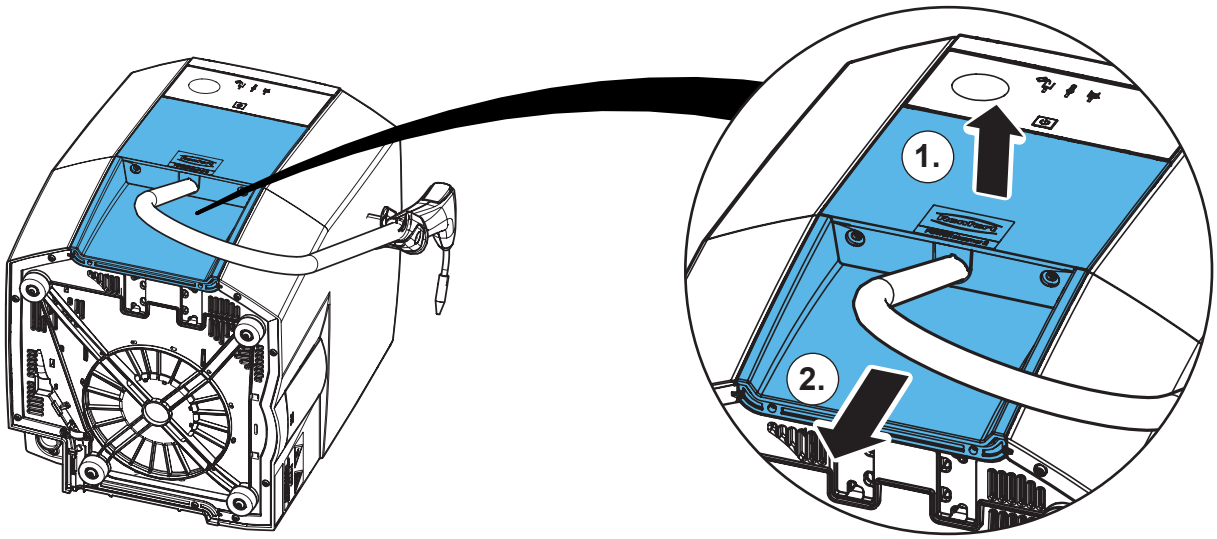

6.

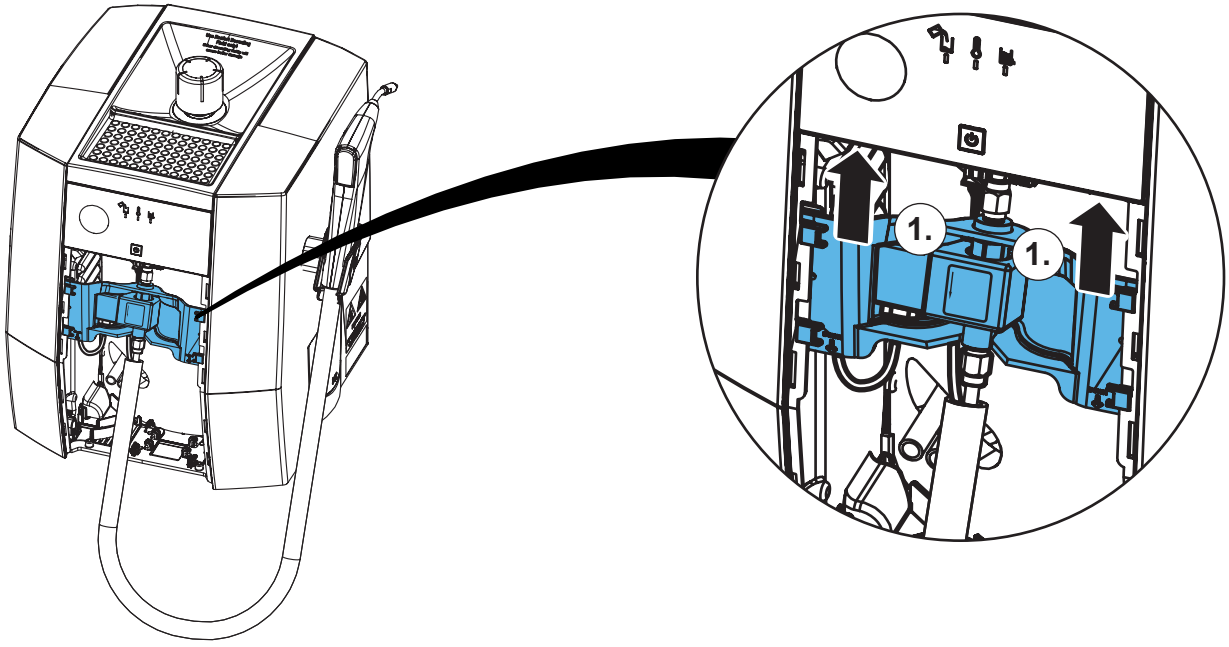

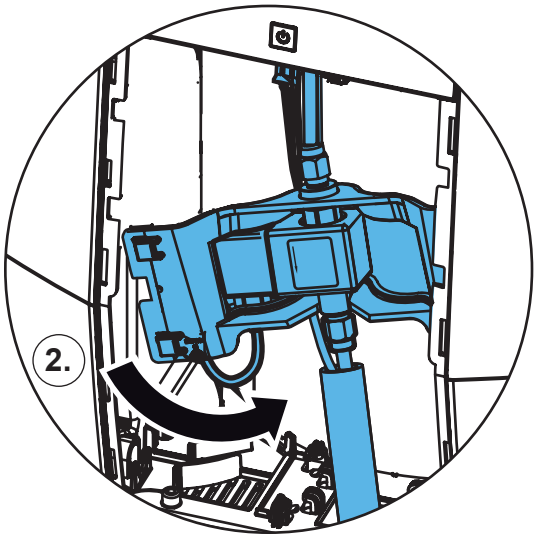

7.

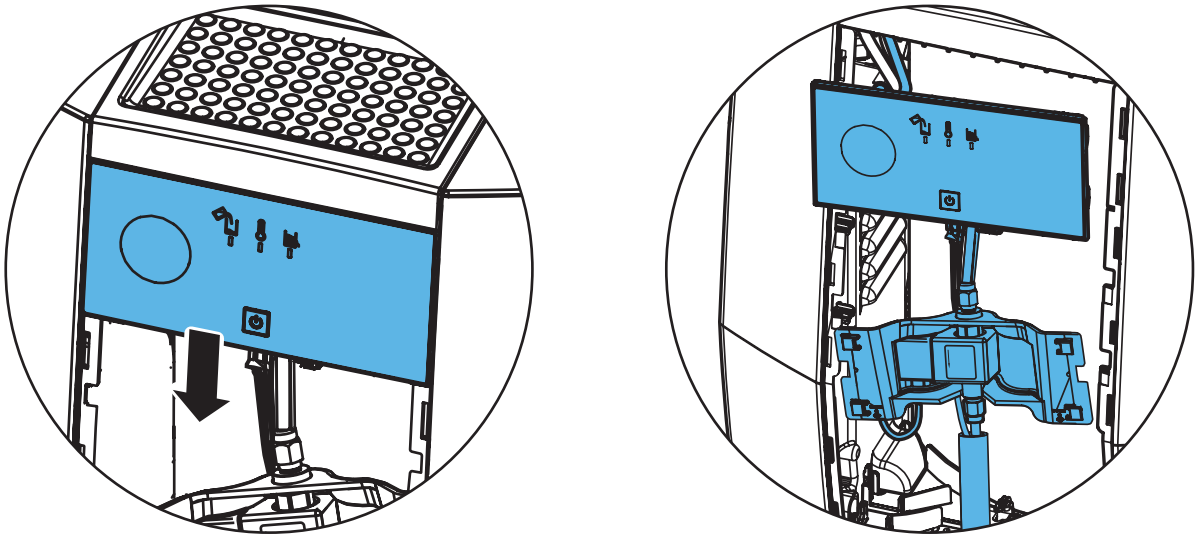

8.

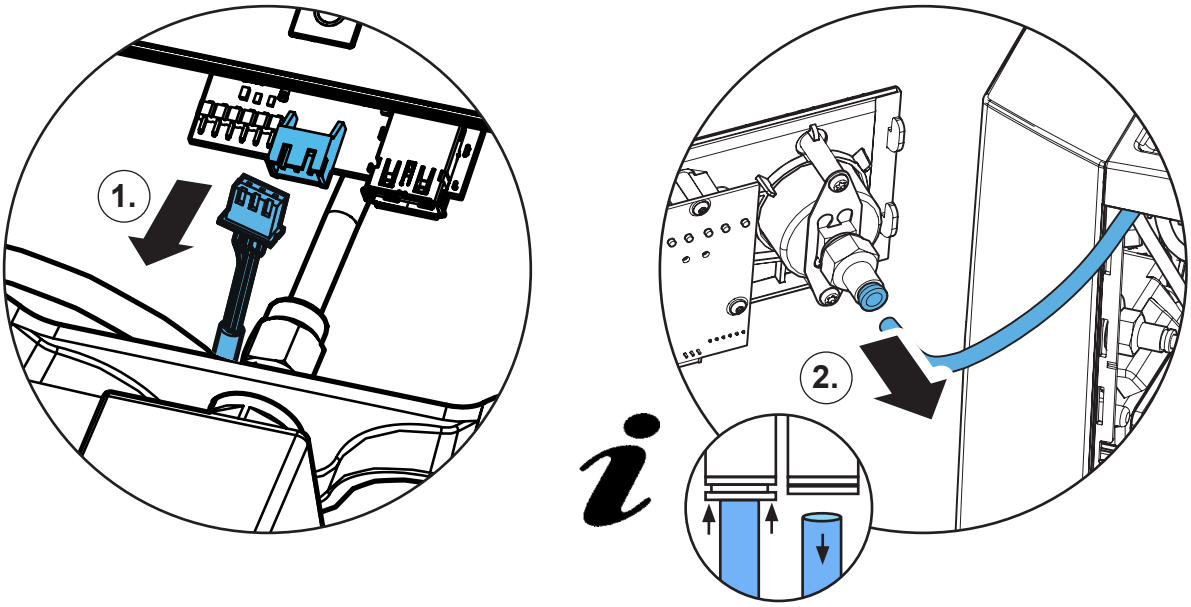

9.

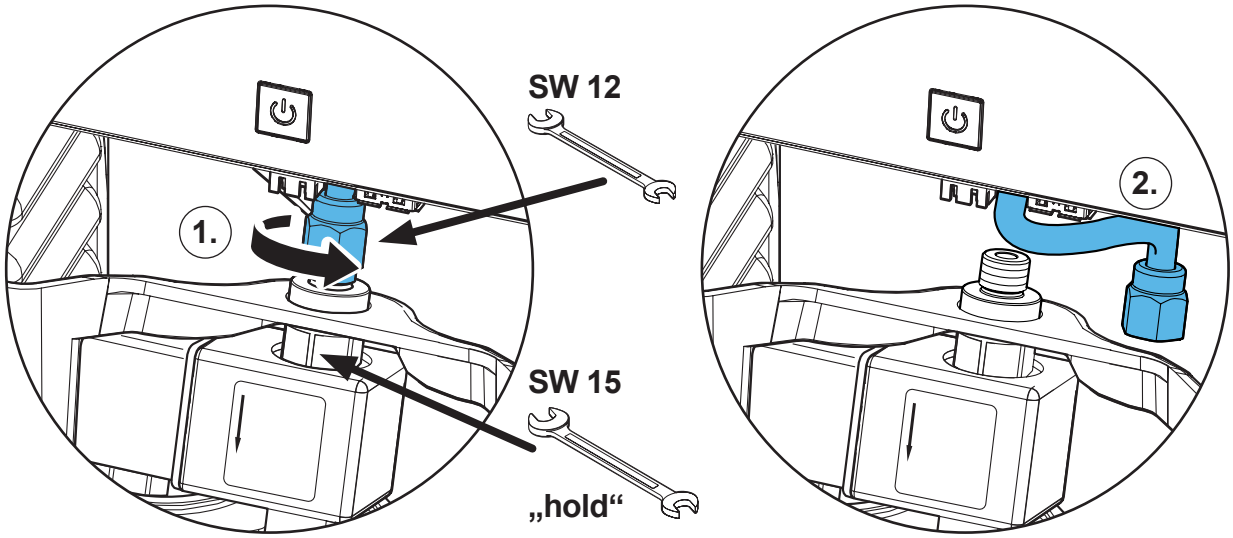

10.

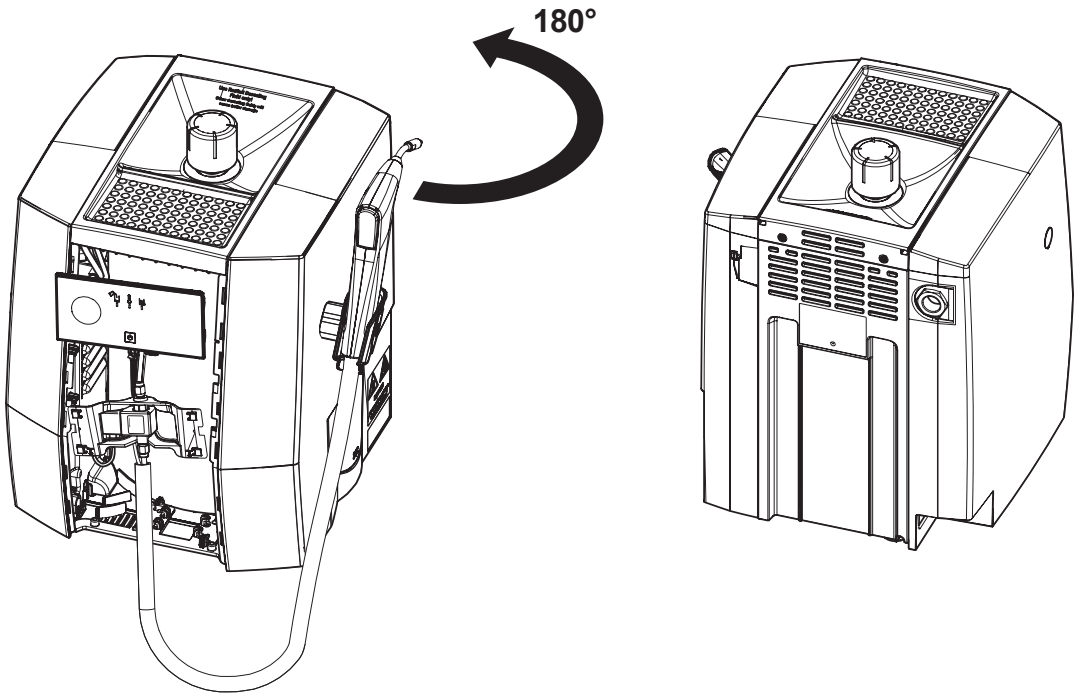

11.

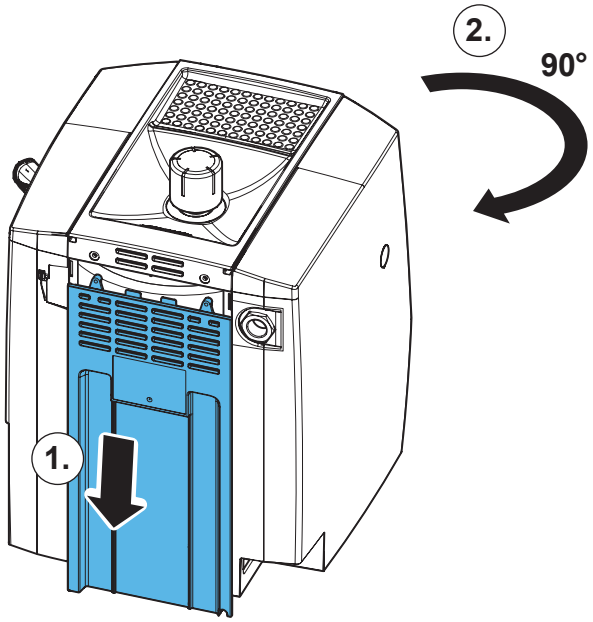

12.

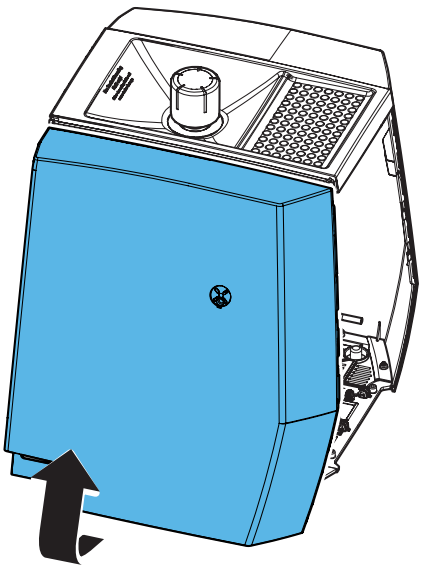

13. PS1 only

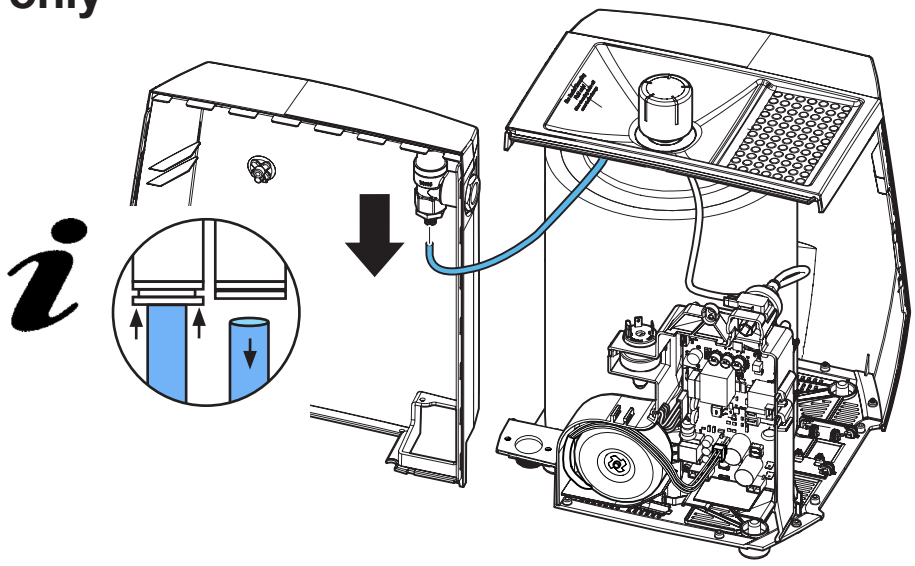

14. PS2 only

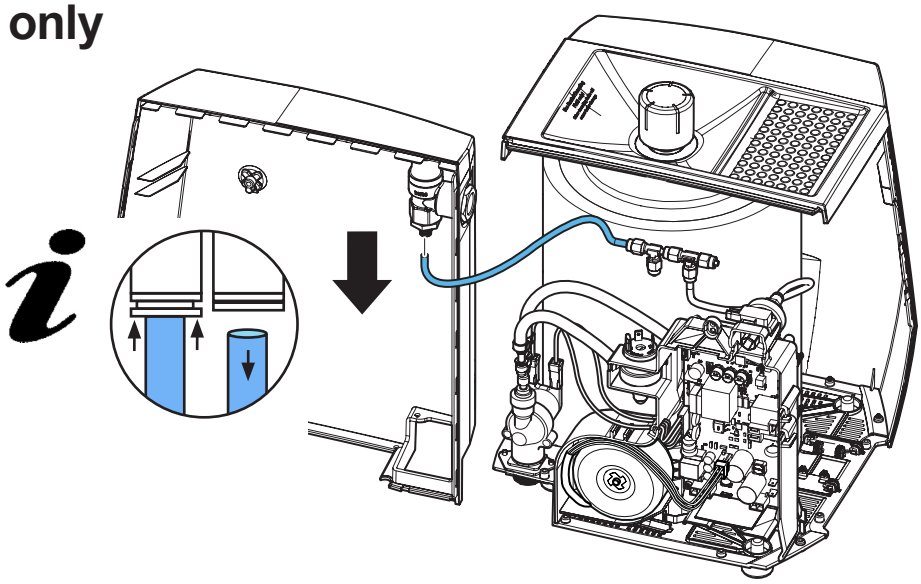

15.

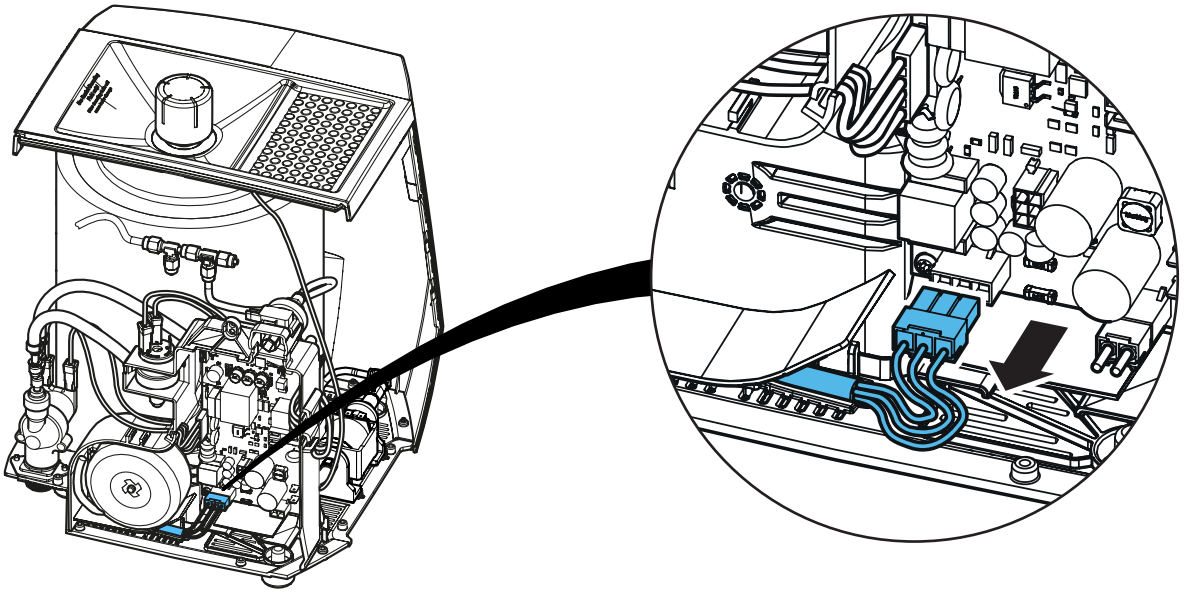

16.

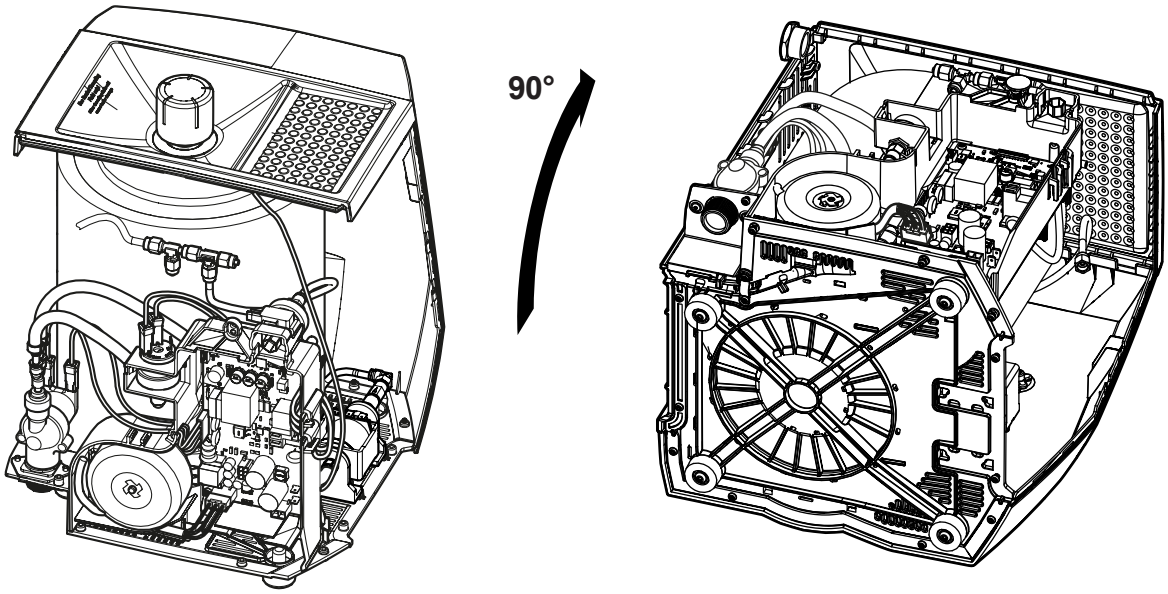

17.

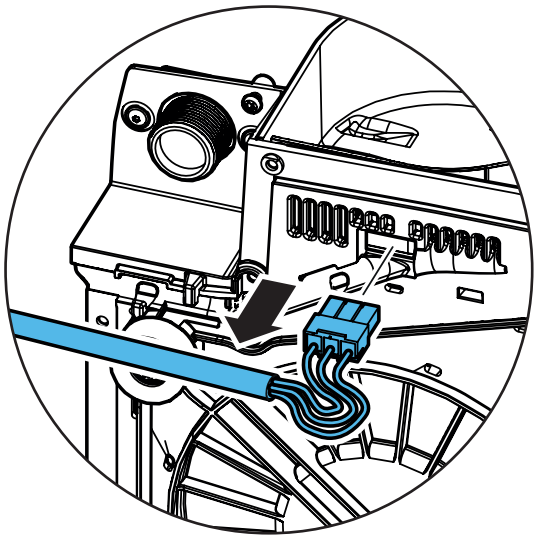

18.

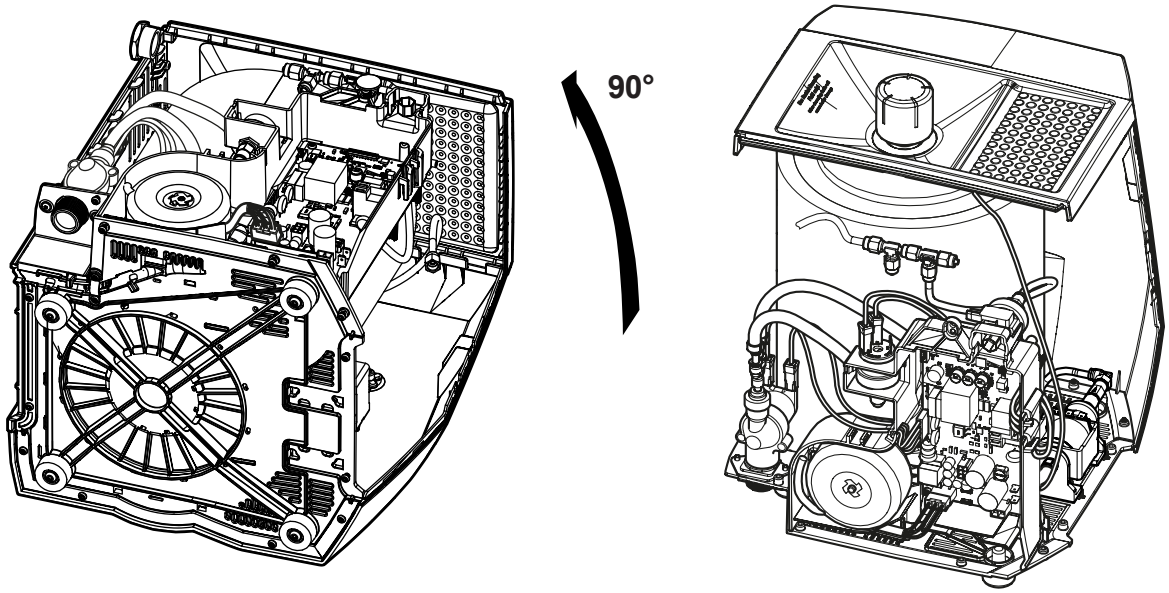

19.

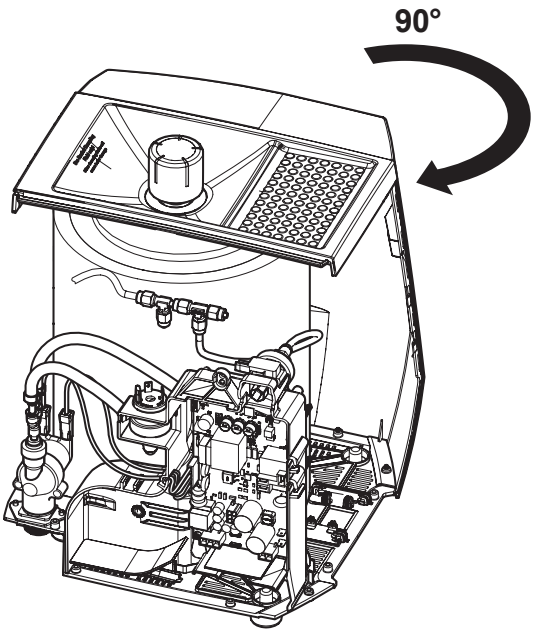

20.

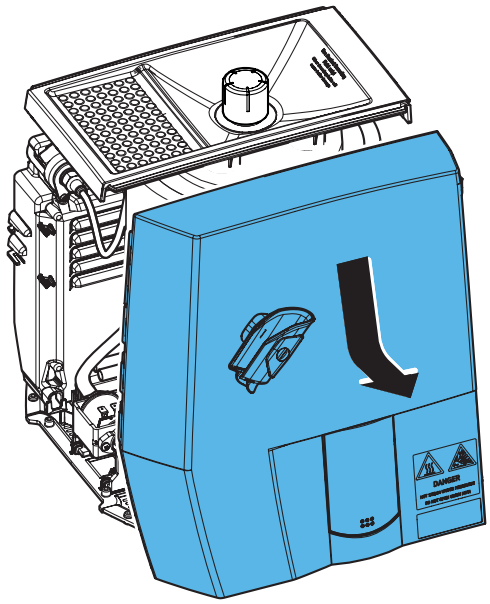

21. PS2 only

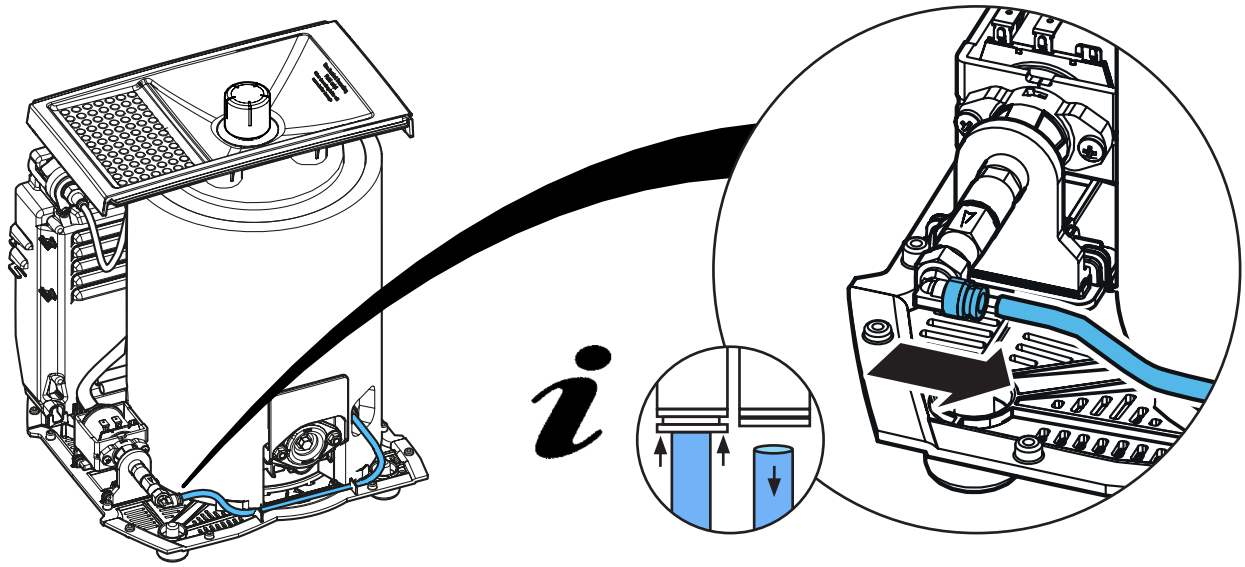

22. PS2 only

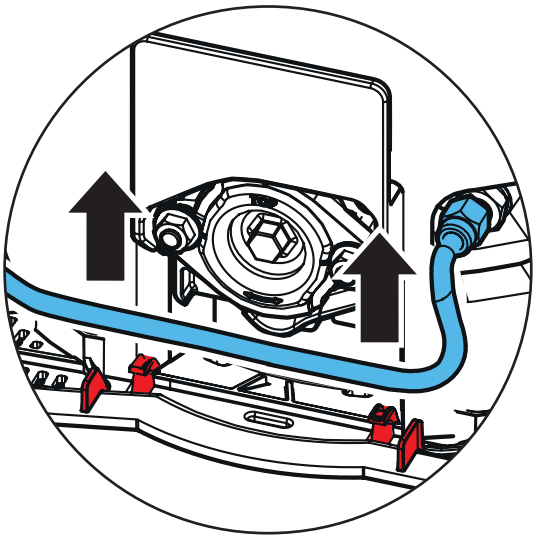

23.

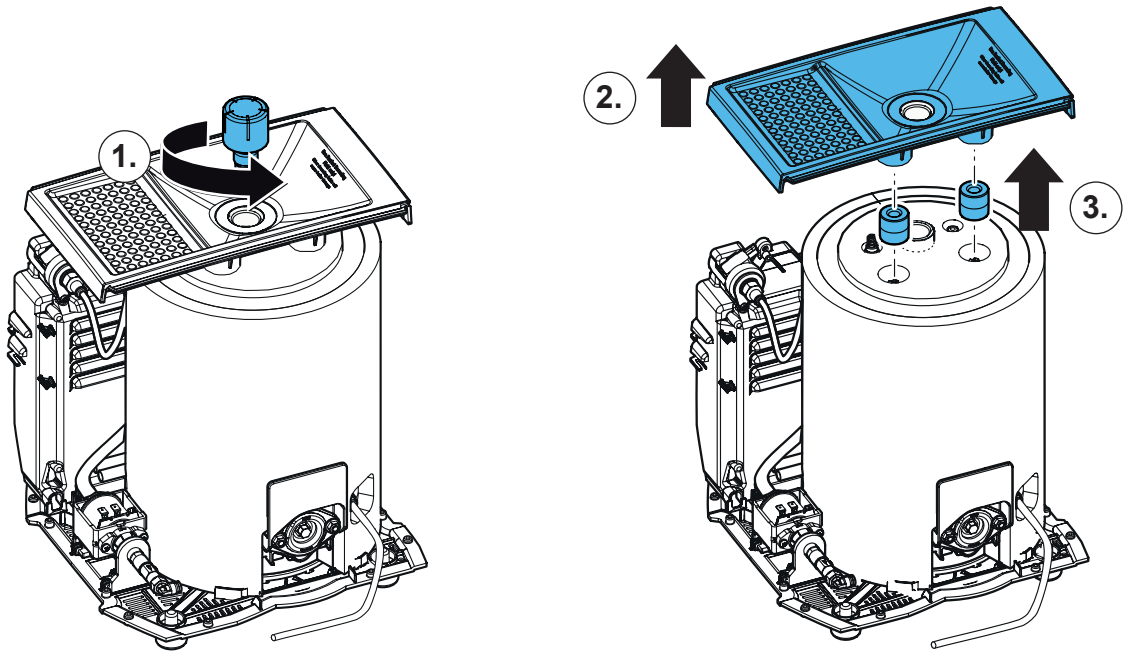

24. PS2 only

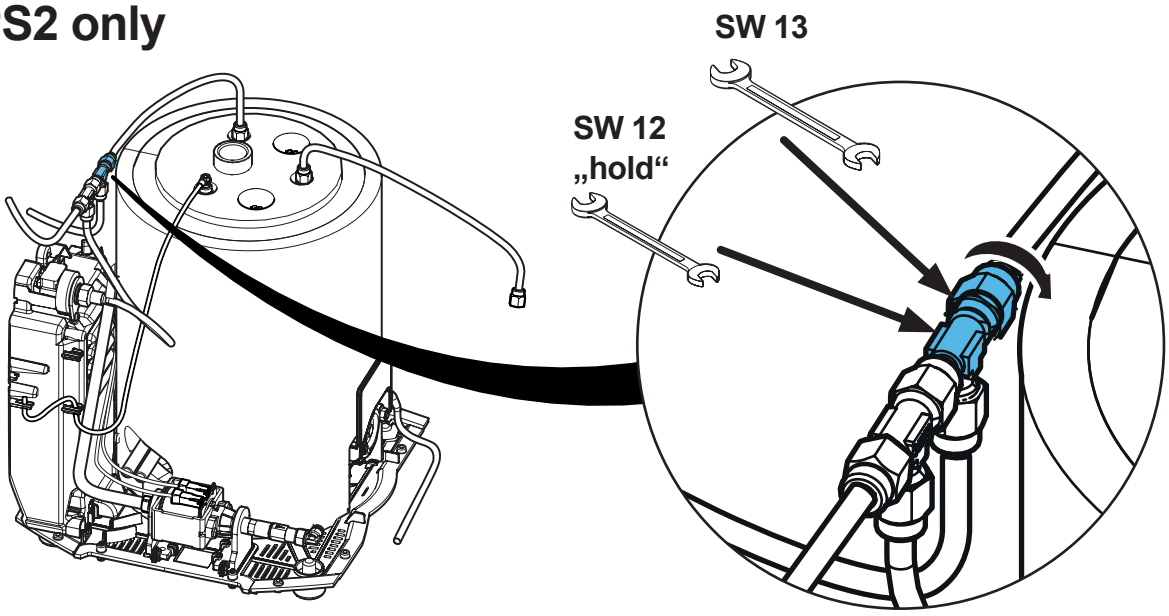

25. PS2 only

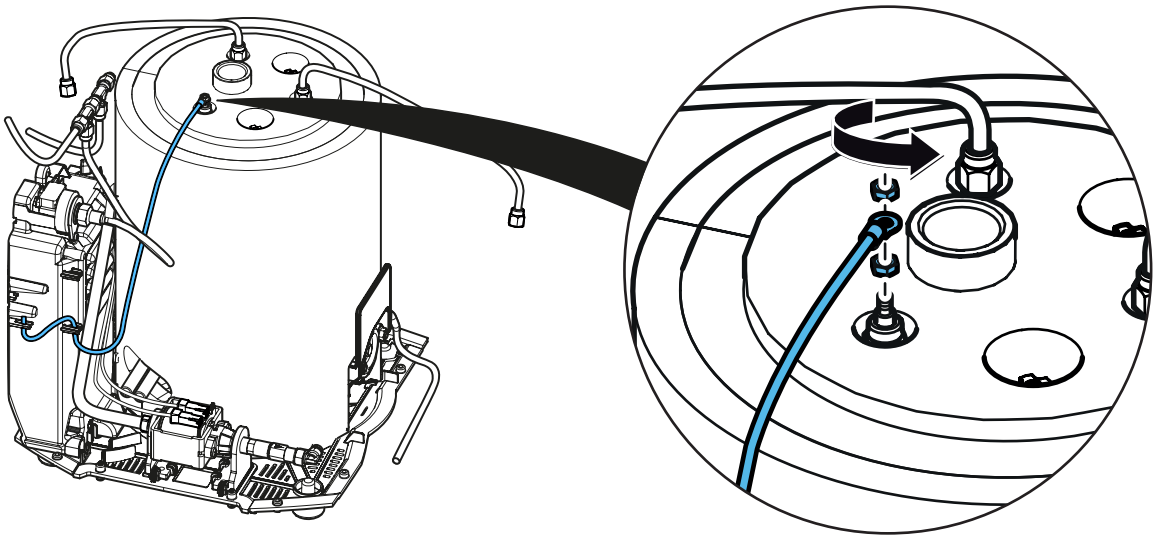

26. PS2 only

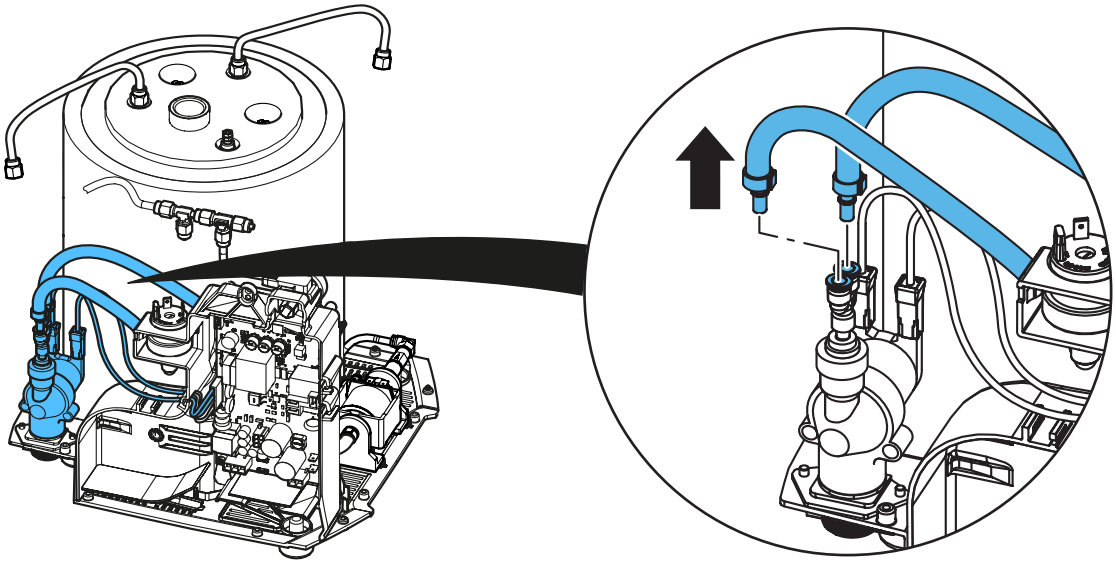

27. PS2 only

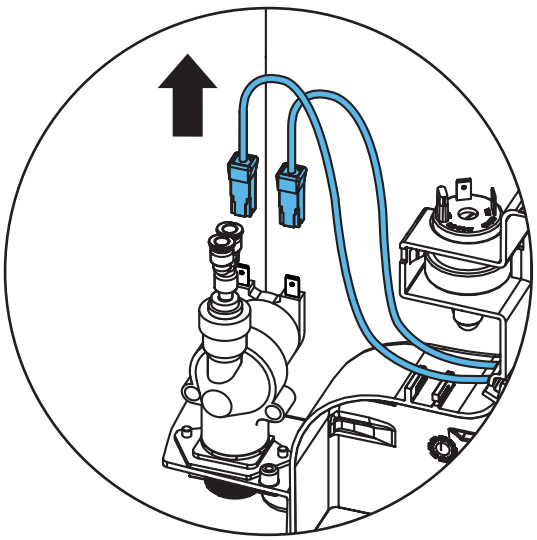

28. PS2 only

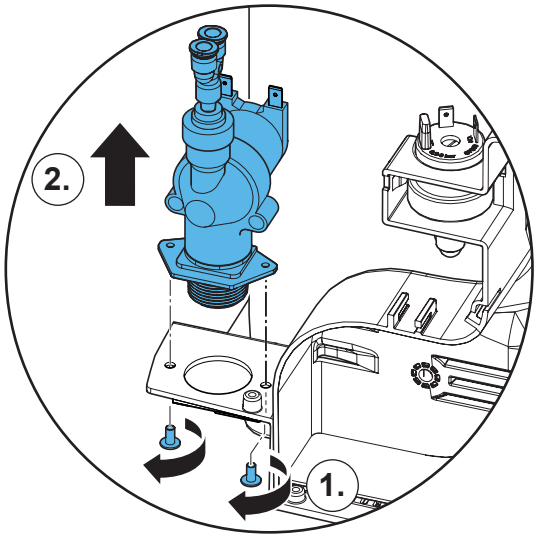

29. PS2 only

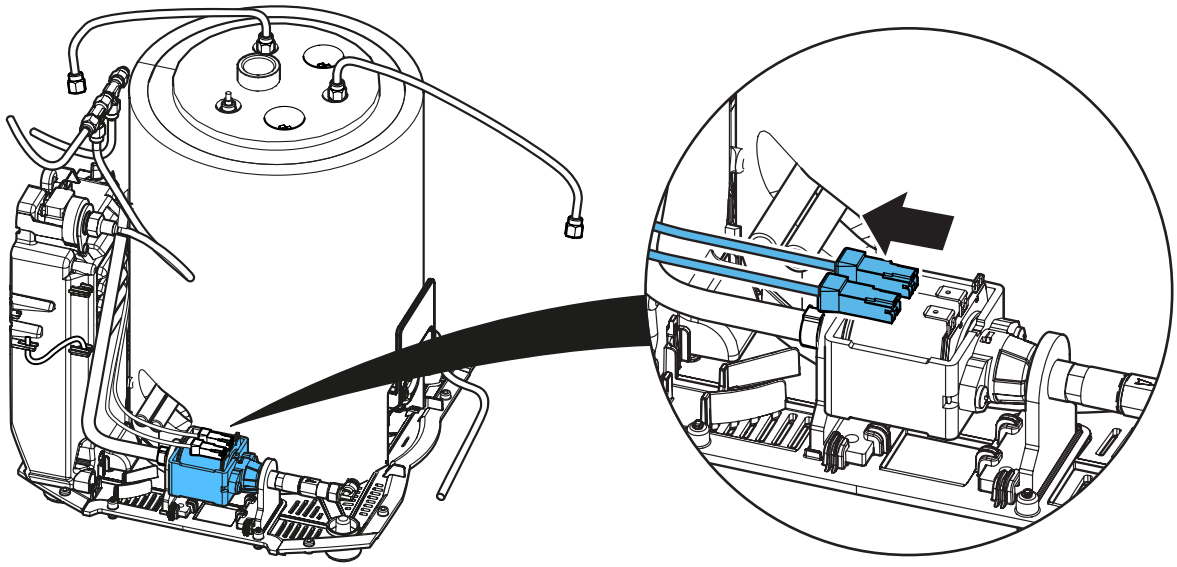

30. PS2 only

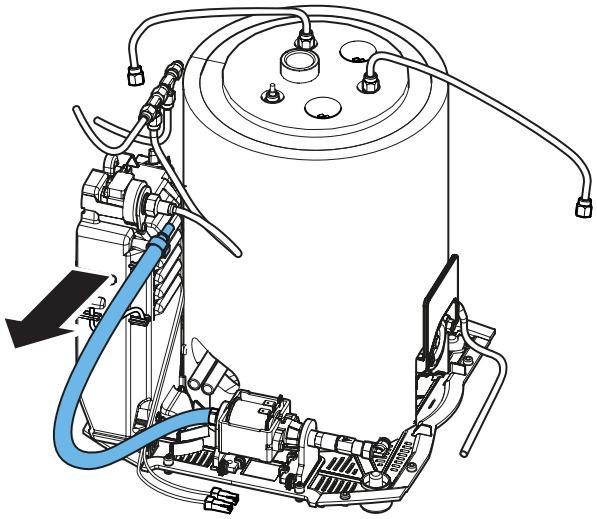

31. PS2 only

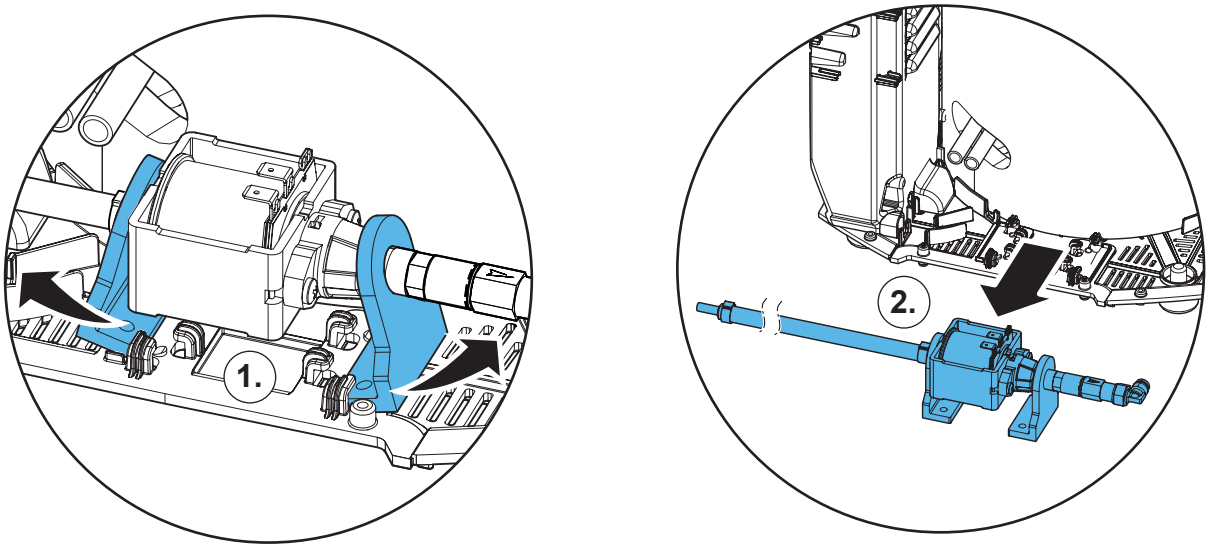

32.

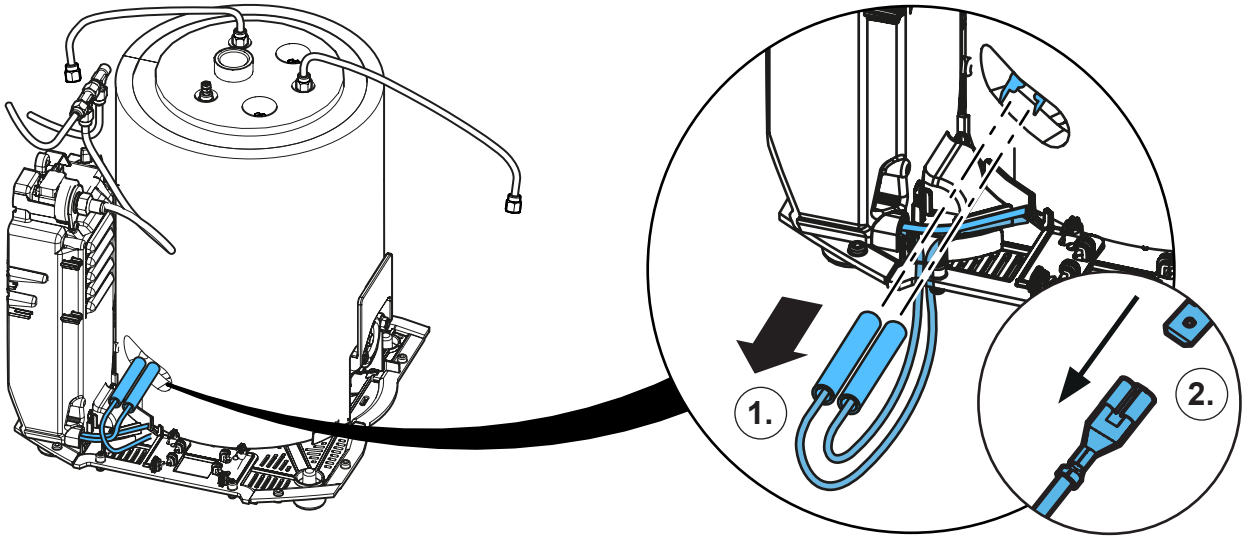

33.

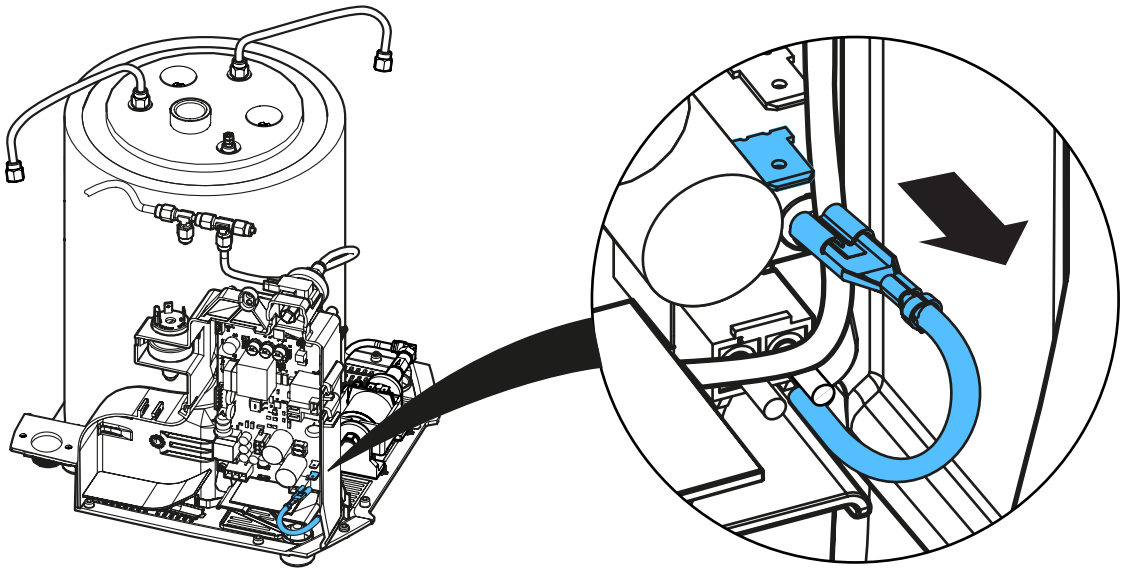

34.

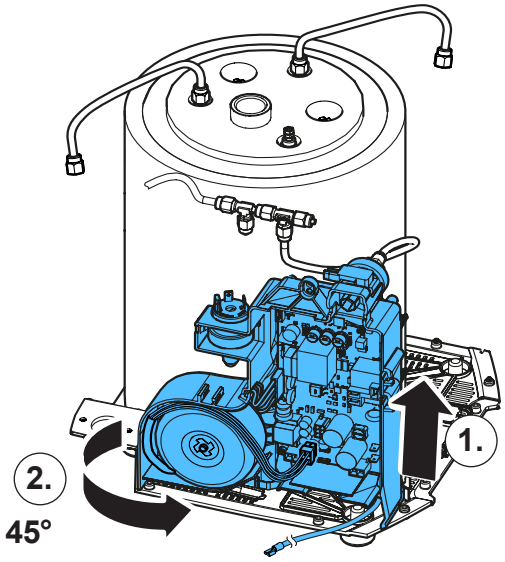

35.

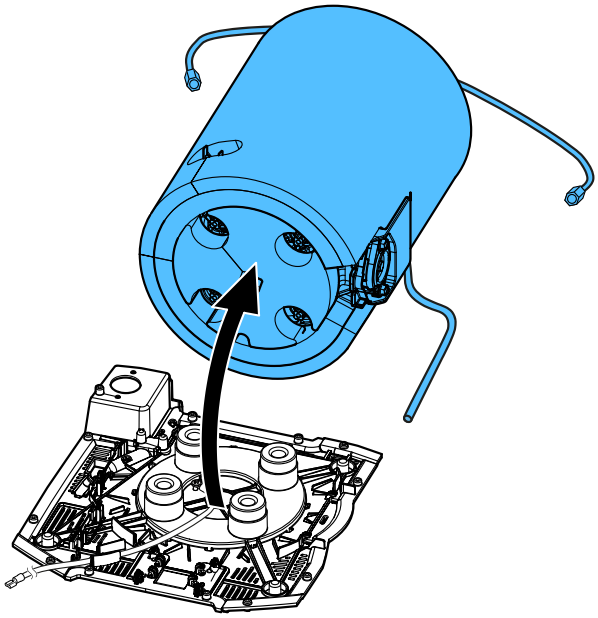

36.

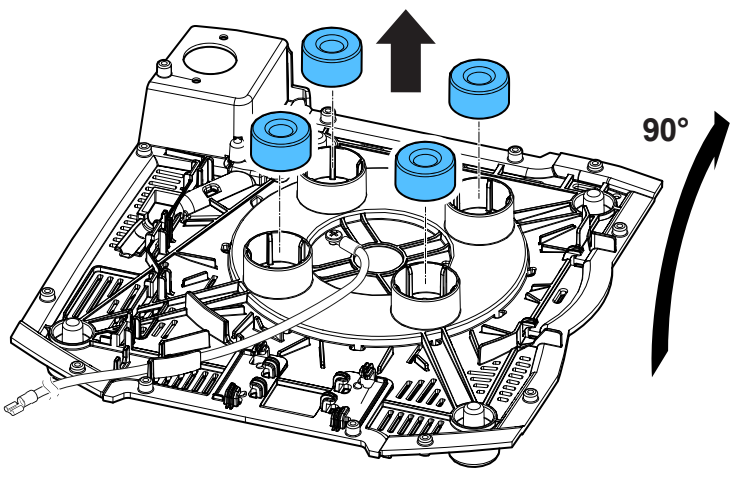

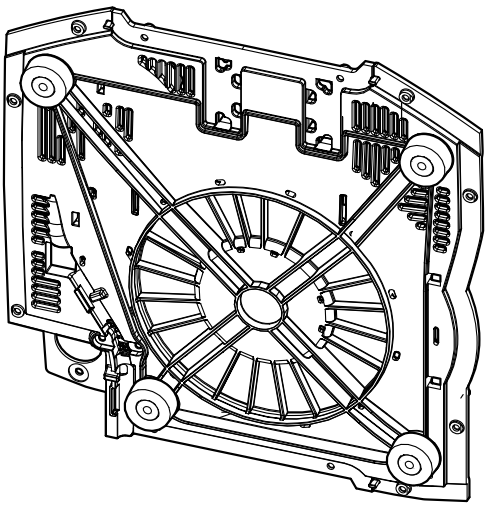

37.

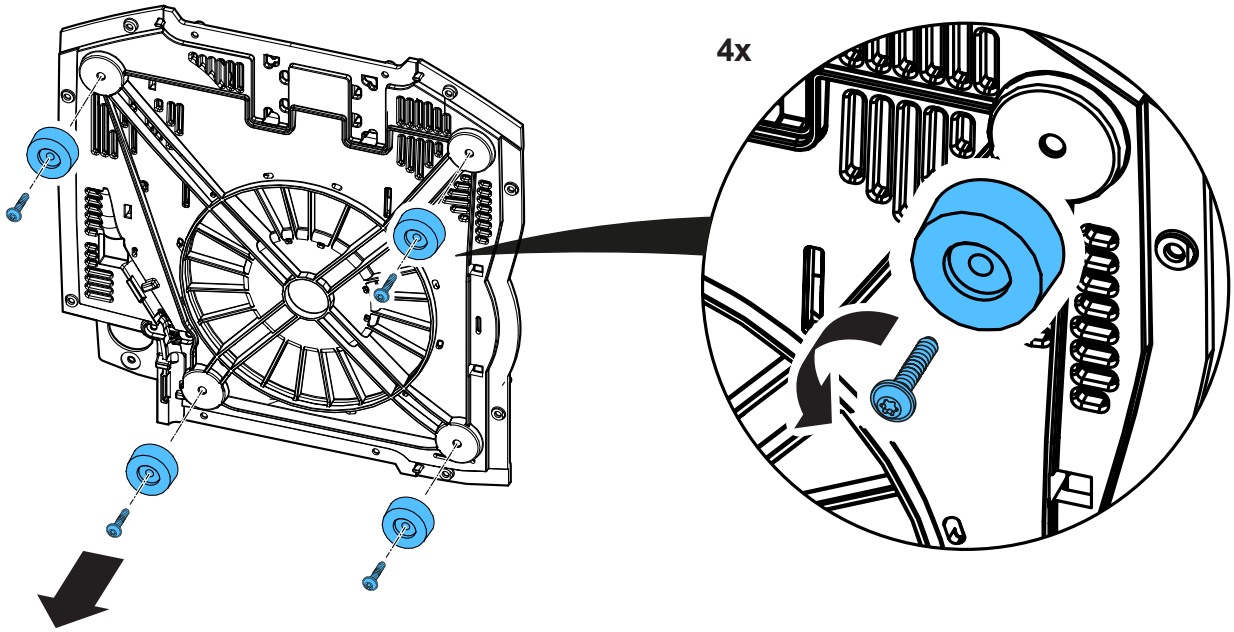

38.

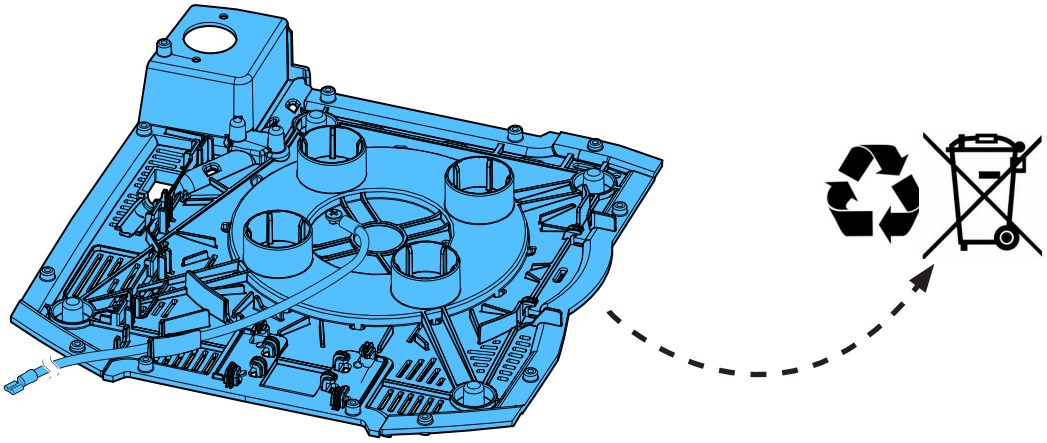

39.

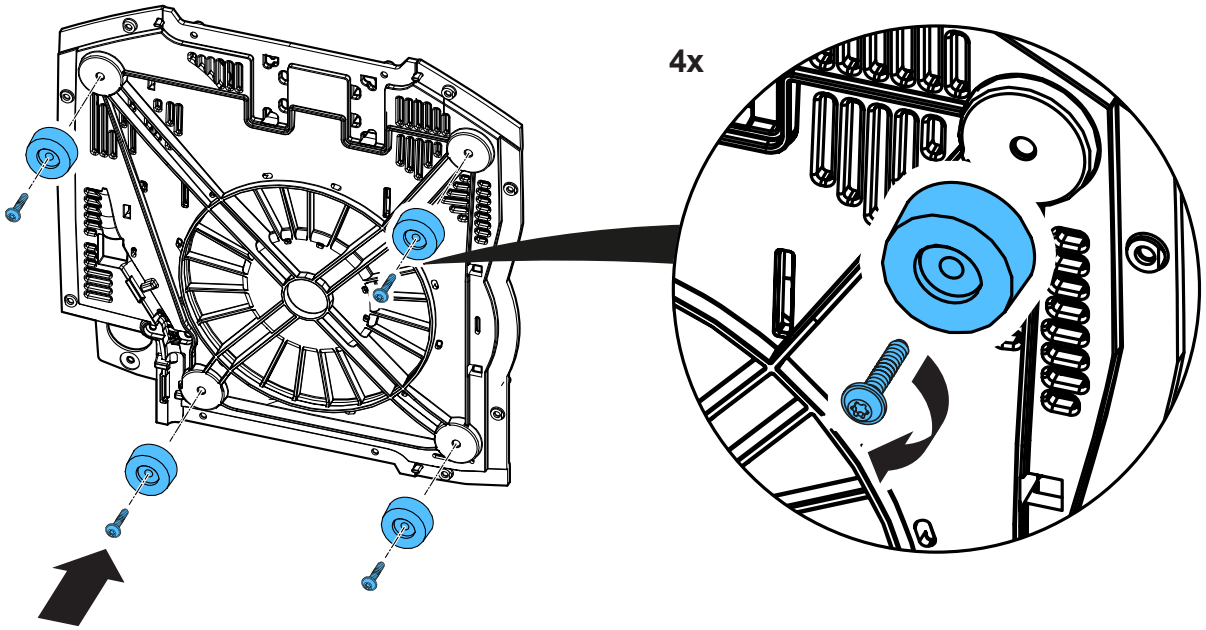

40.

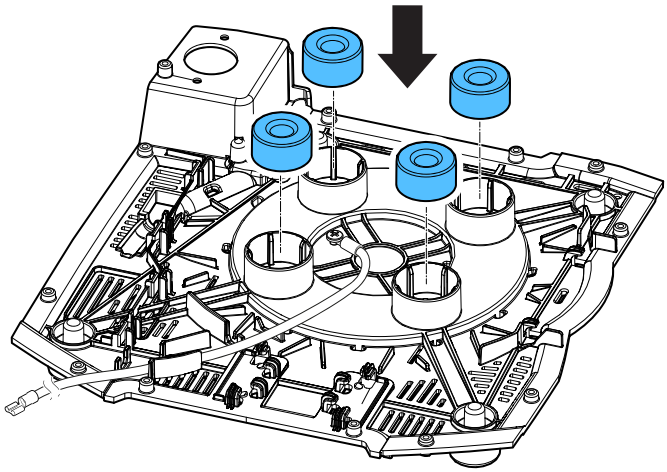

41.

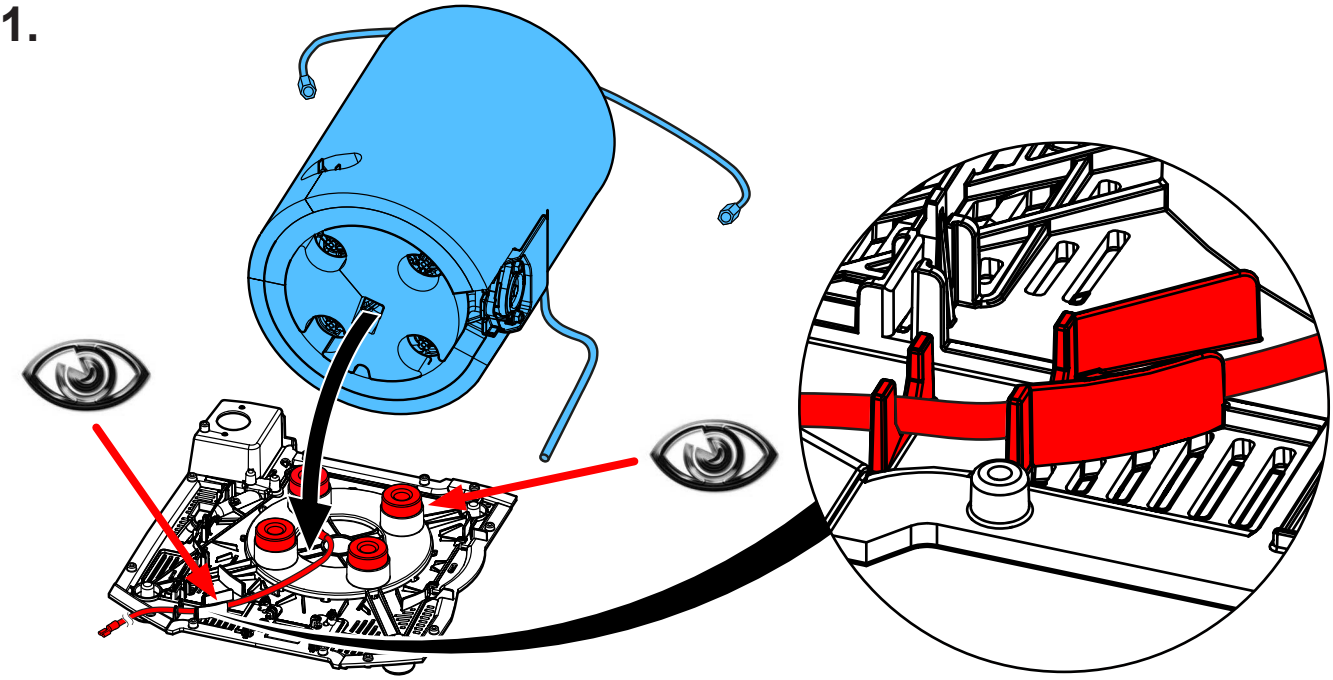

42.

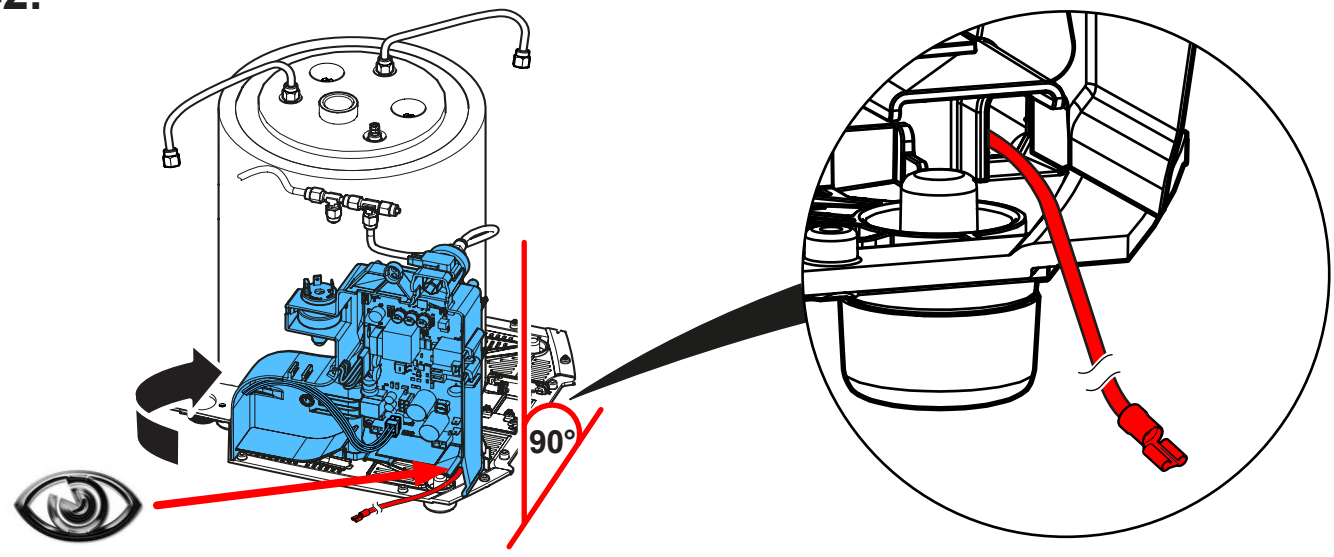

43.

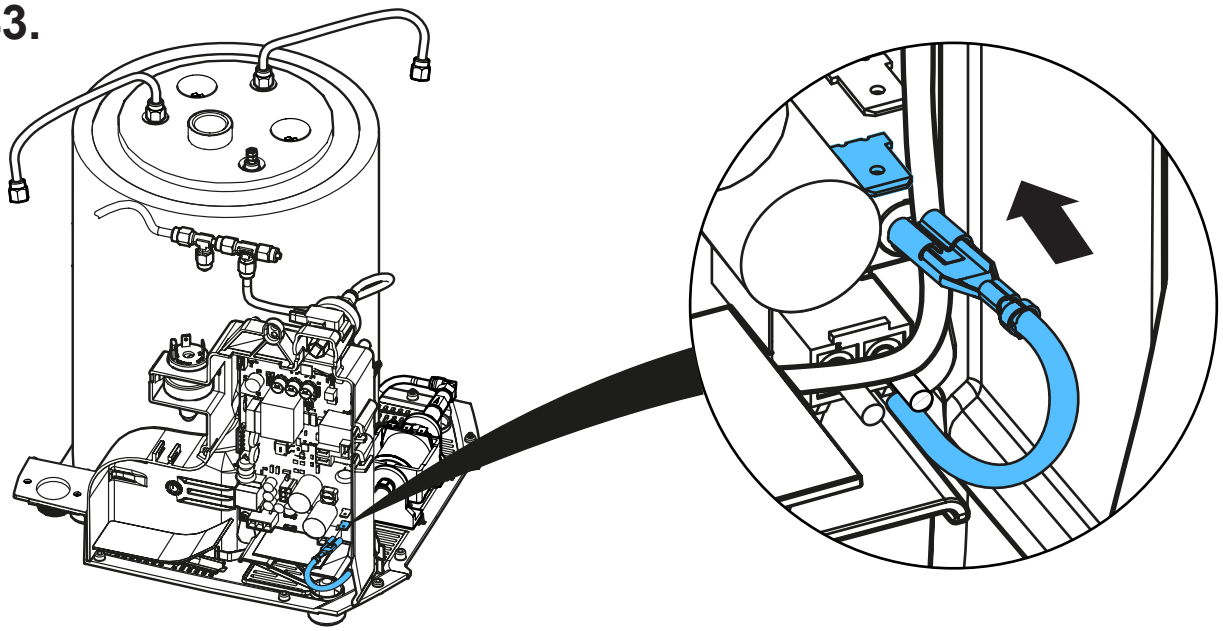

44. PS2 only

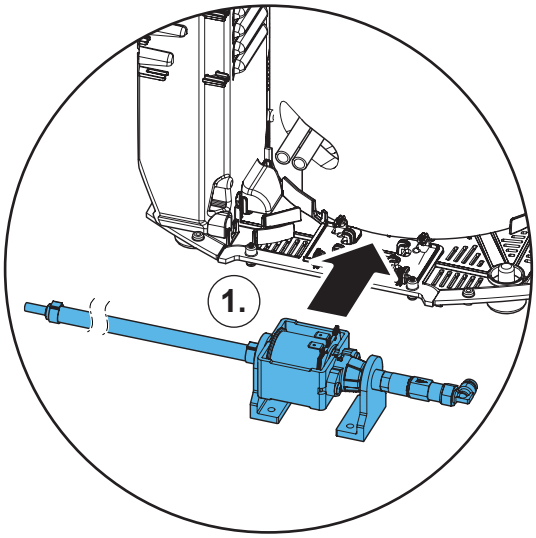

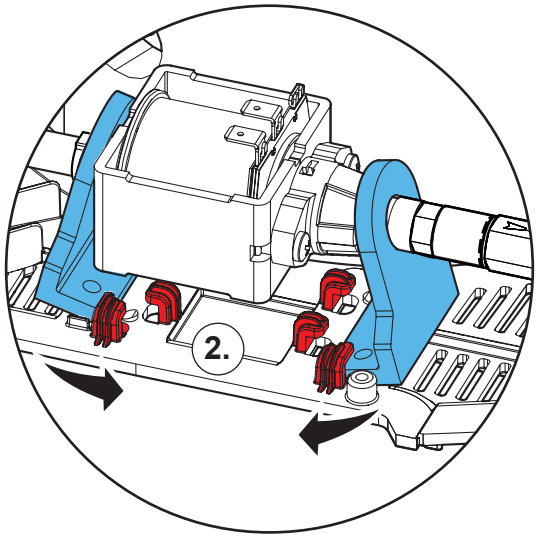

45. PS2 only

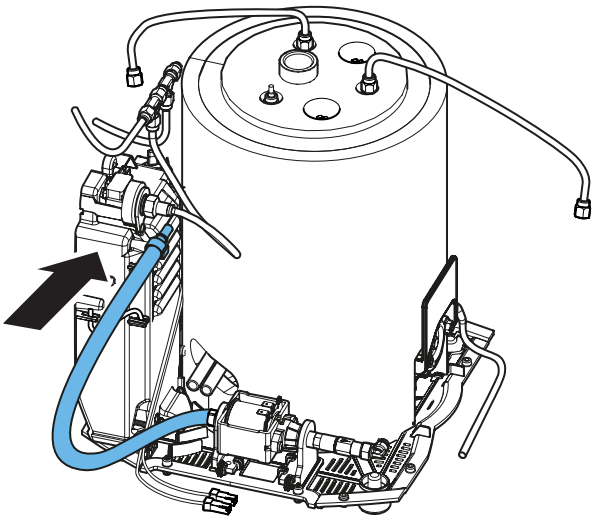

46. PS2 only

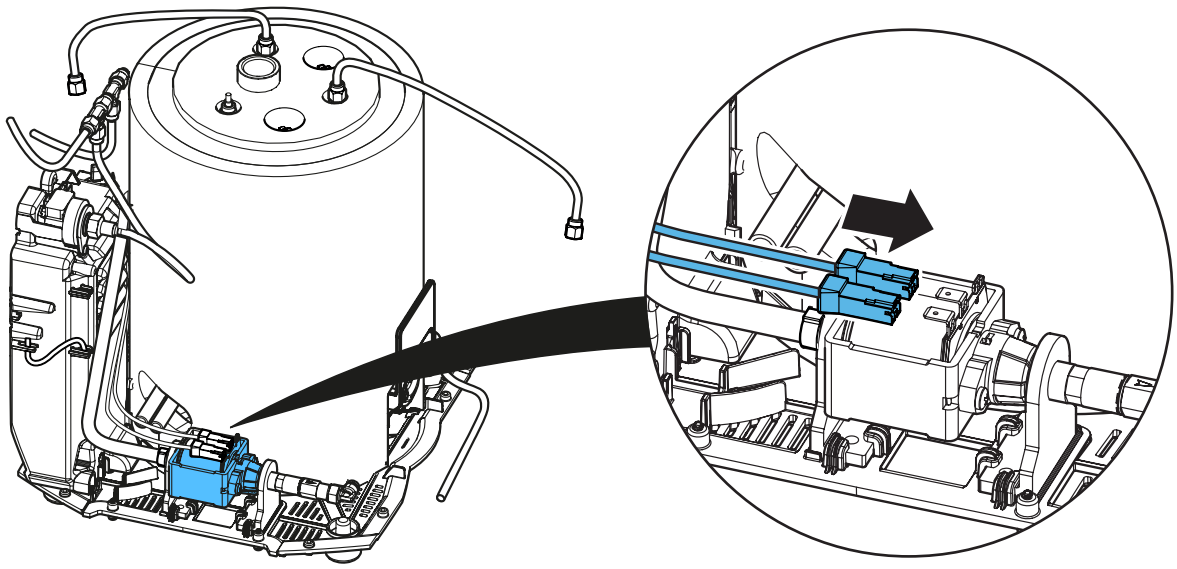

47. PS2 only

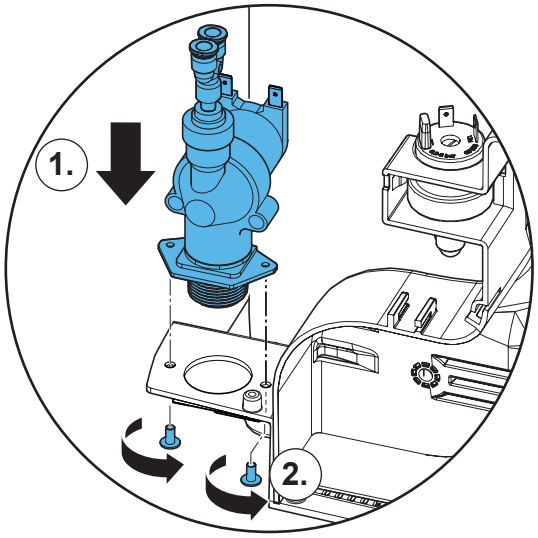

48. PS2 only

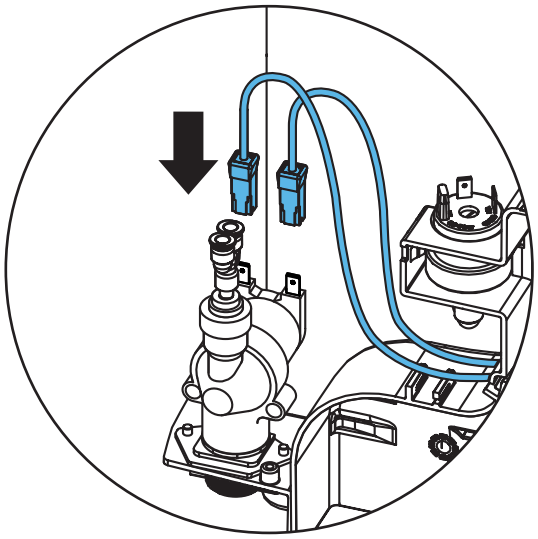

49. PS2 only

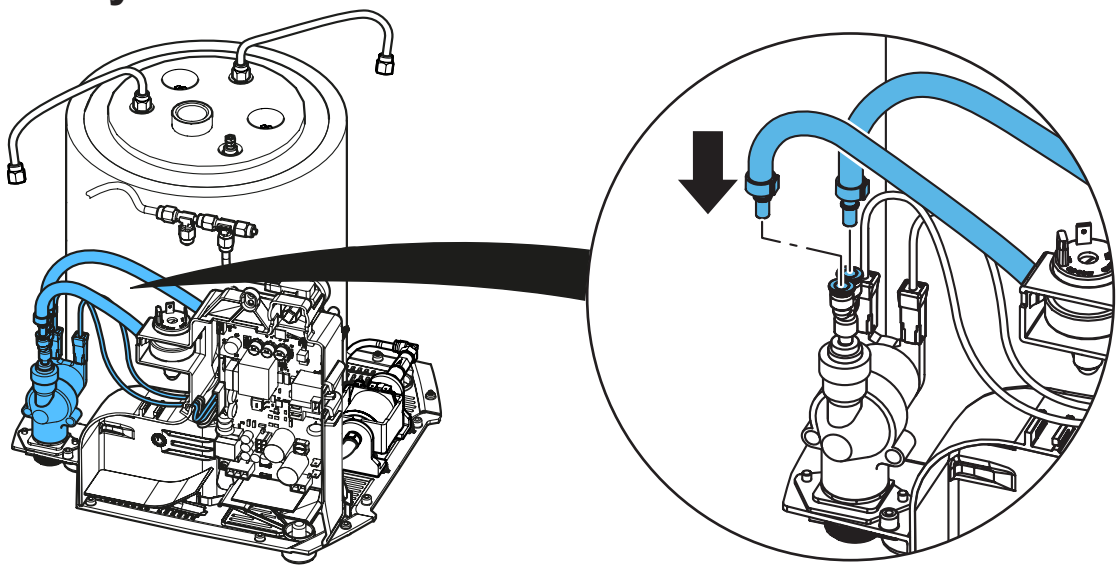

50. PS2 only

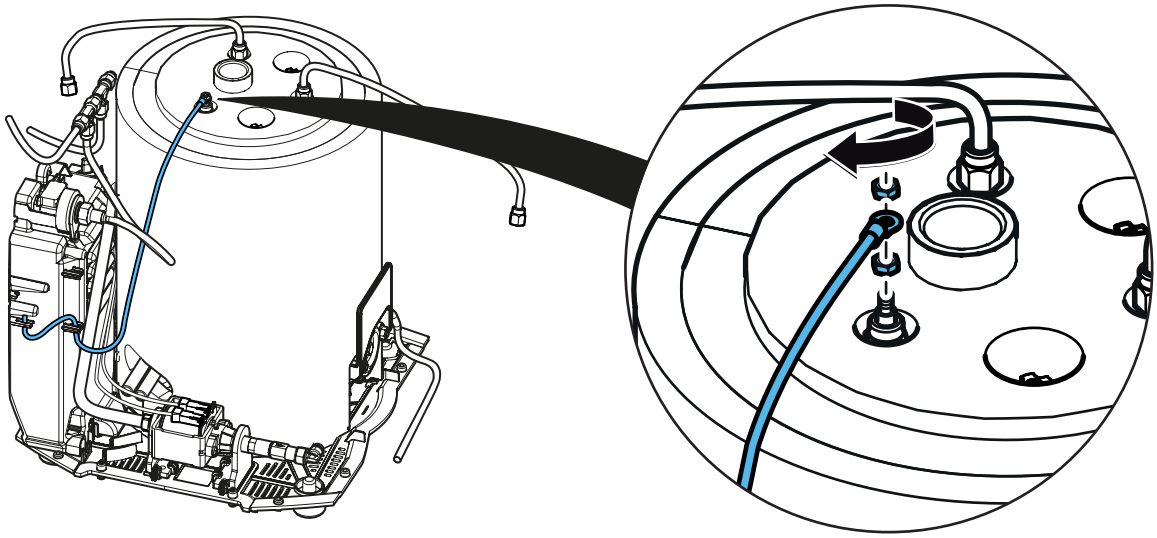

51. PS2 only

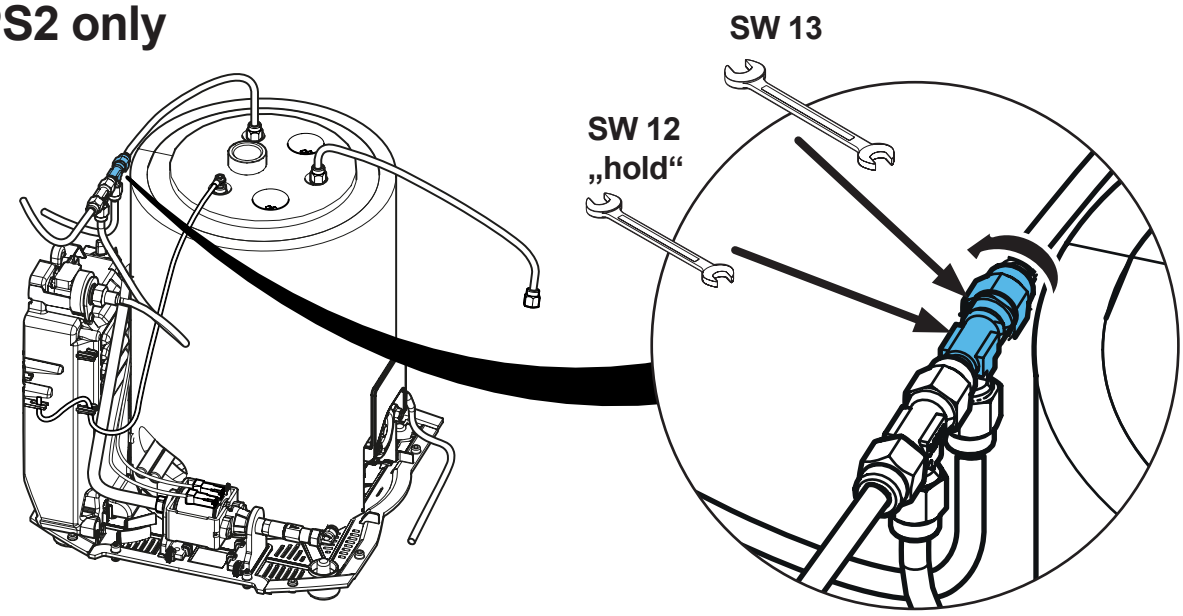

52.

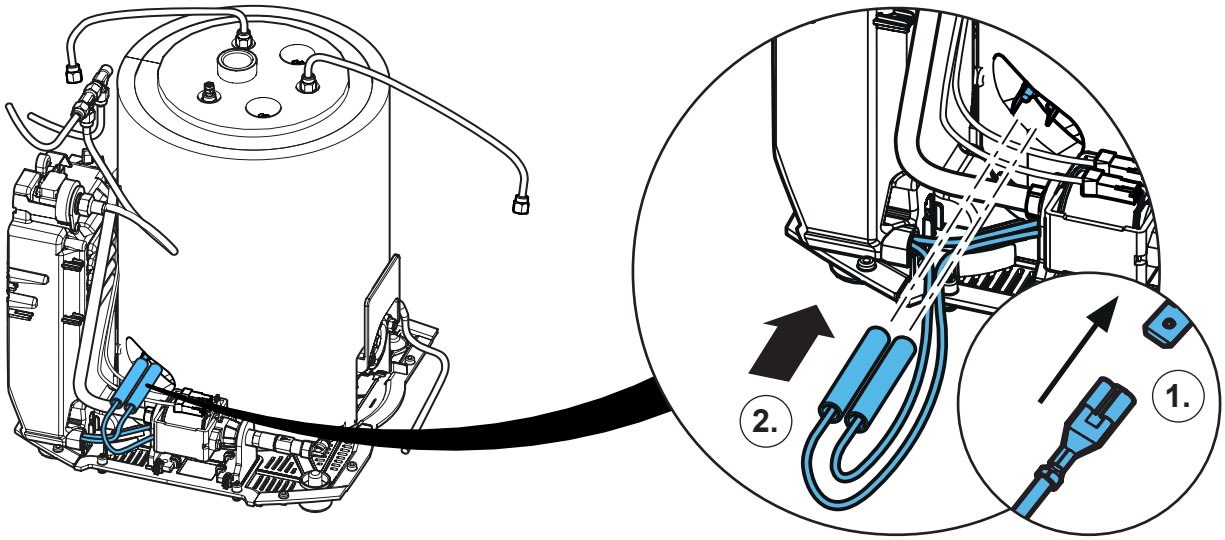

53.

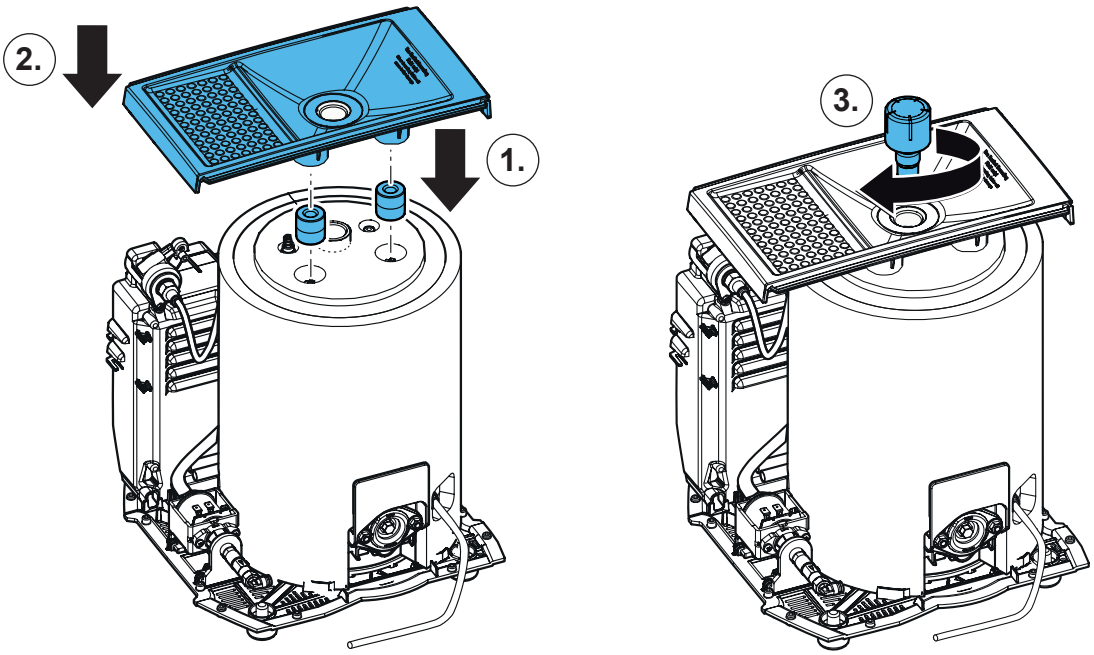

54. PS2 only

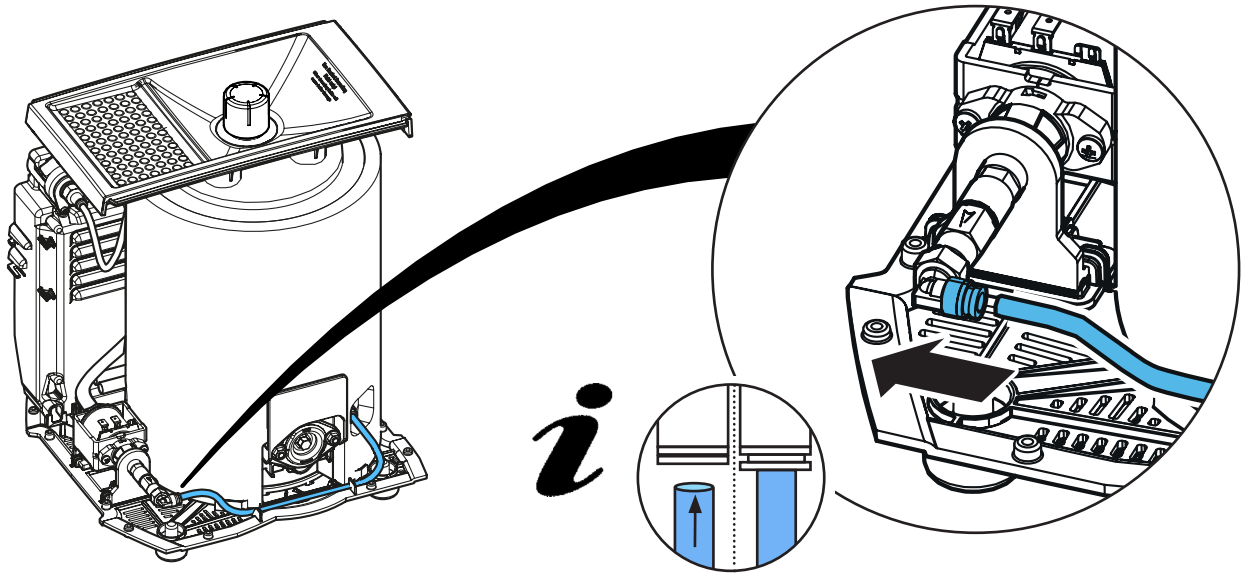

55. PS2 only

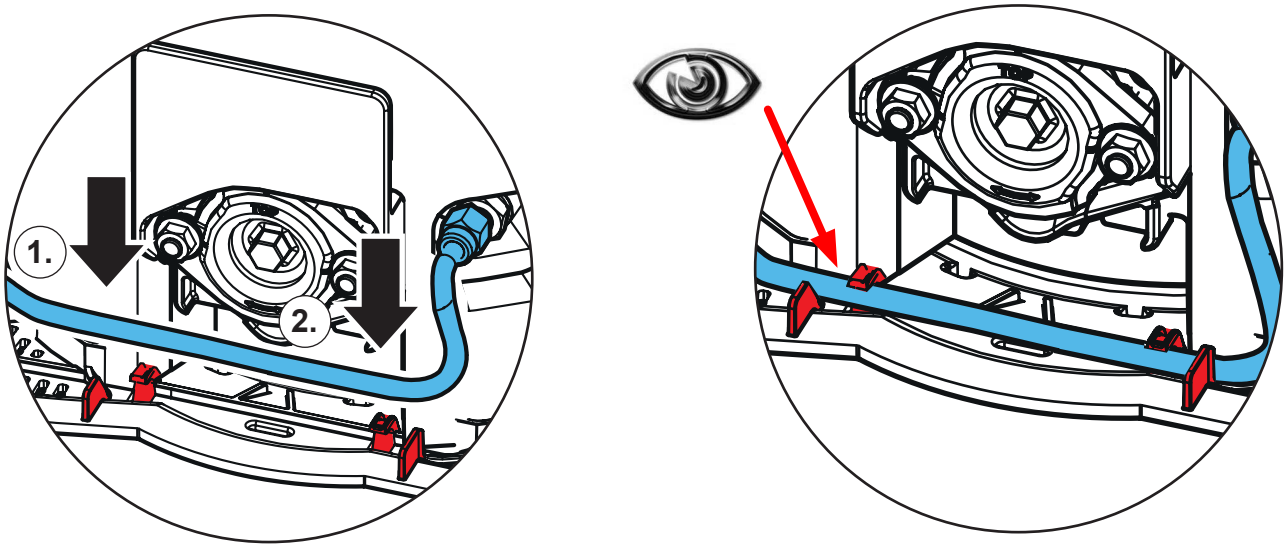

56.

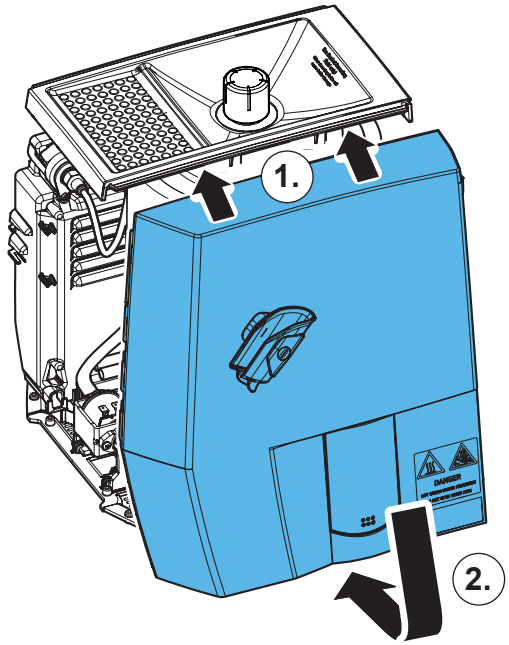

57.

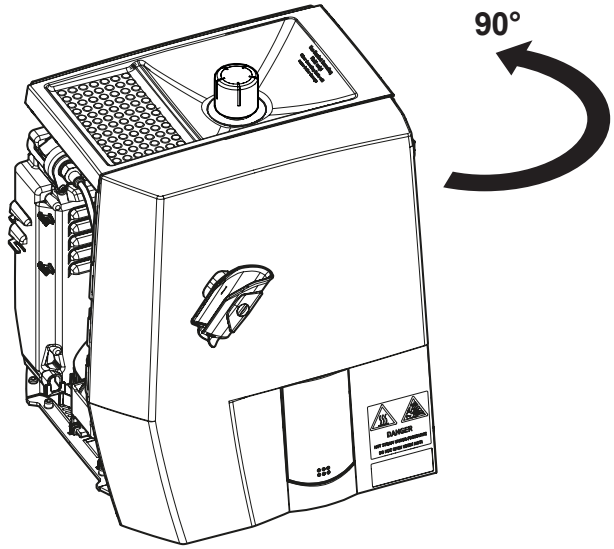

58.

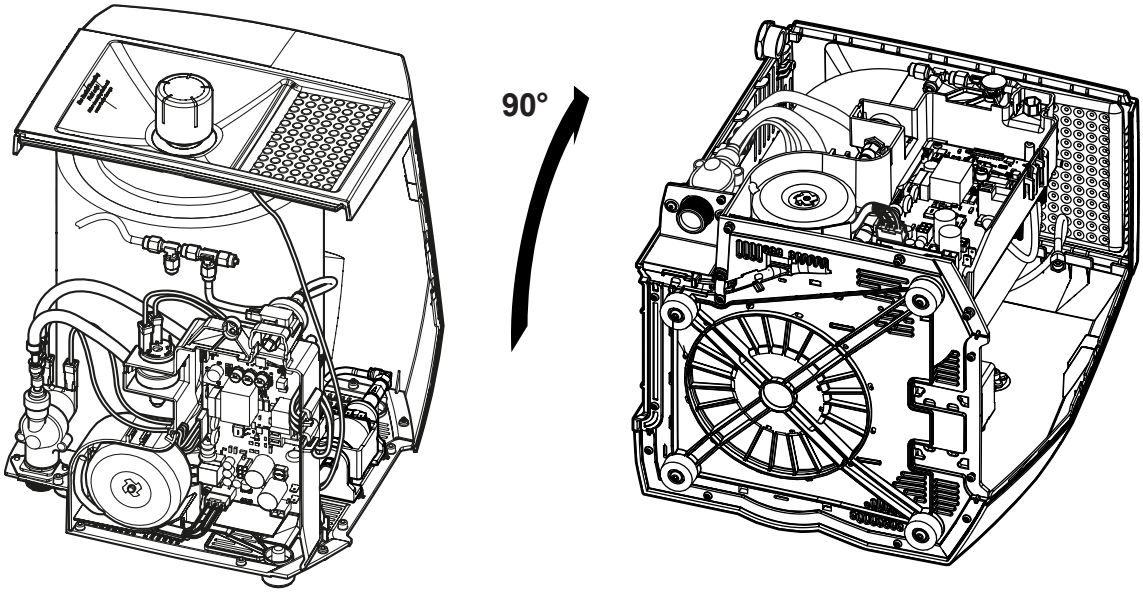

59.

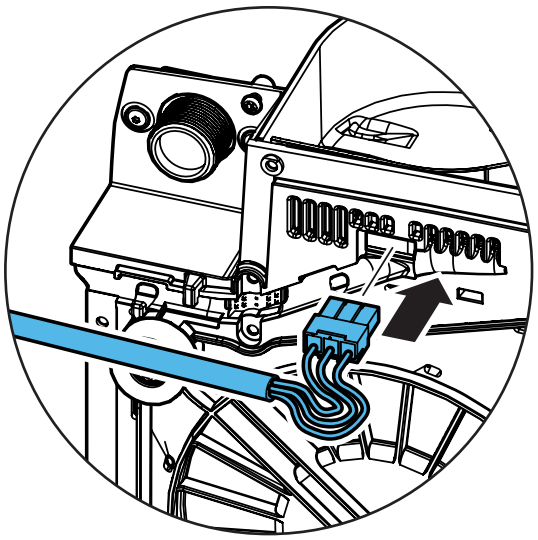

60.

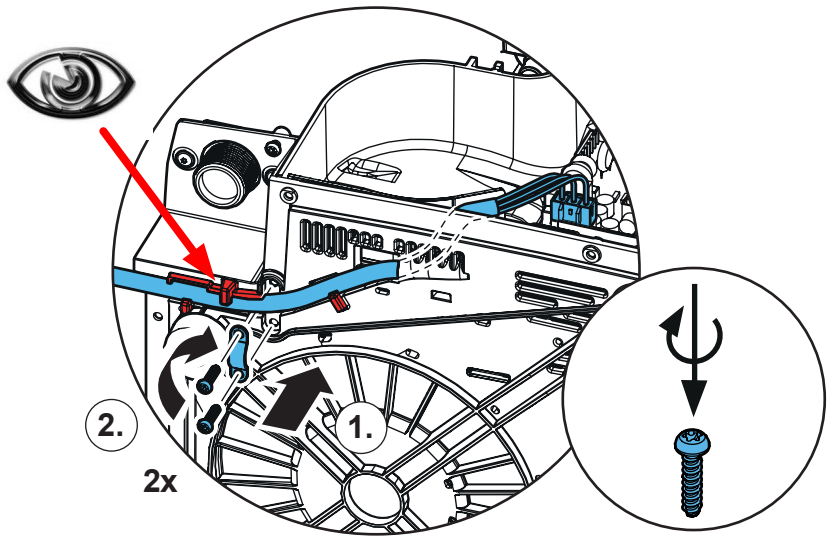

61.

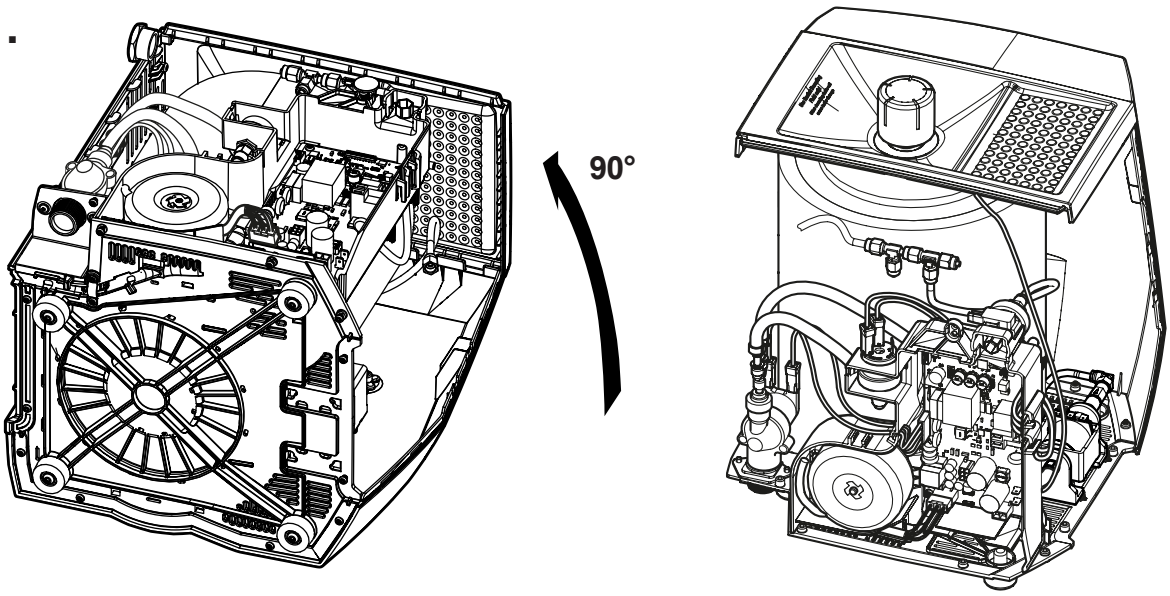

62.

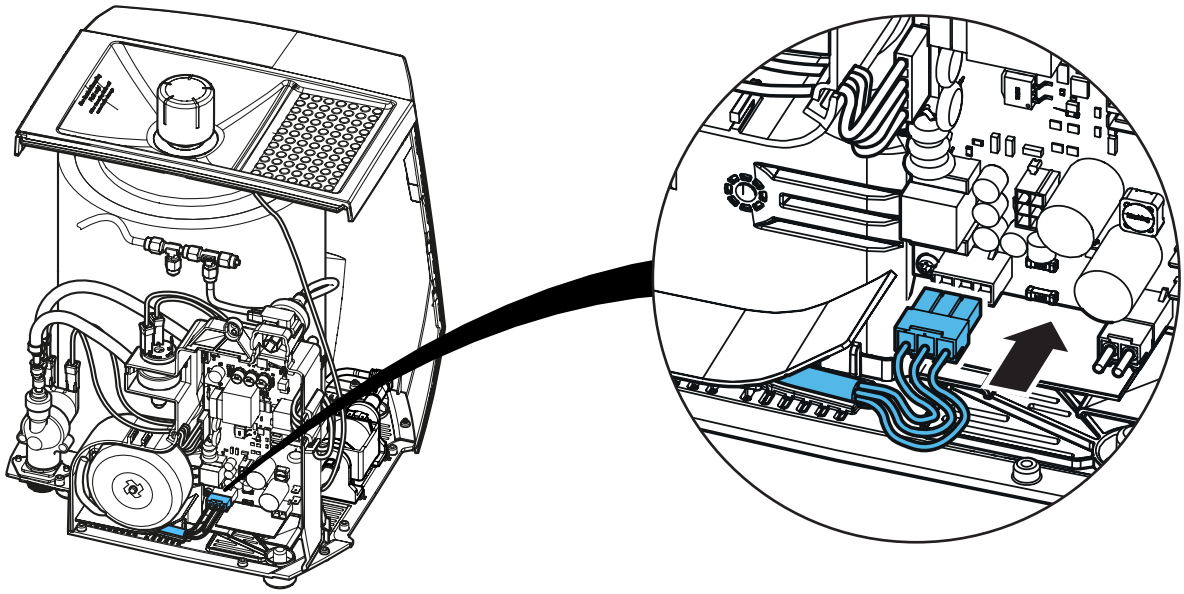

63. PS1 only

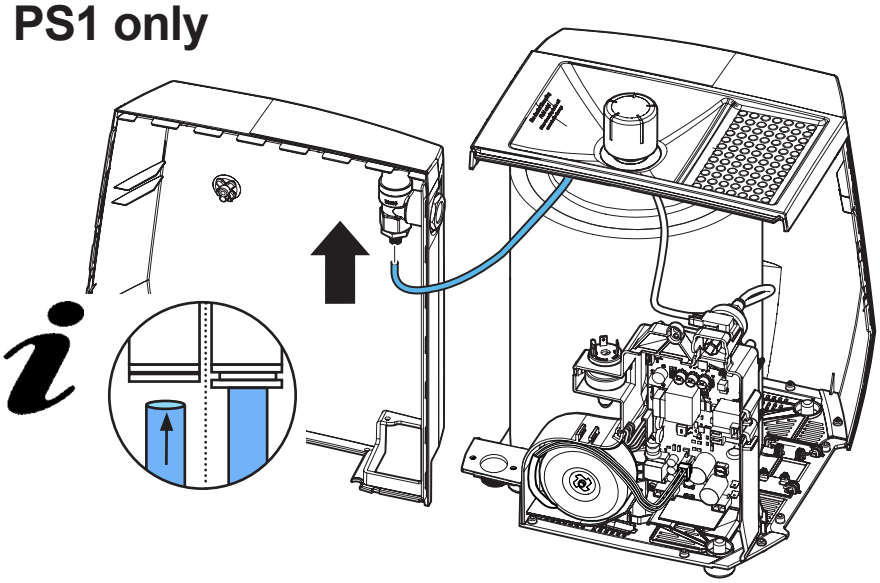

64. PS2 only

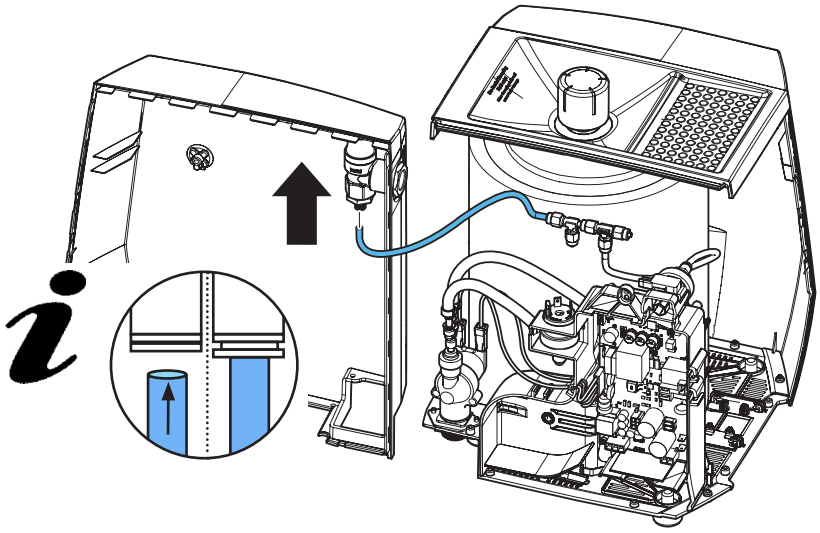

65.

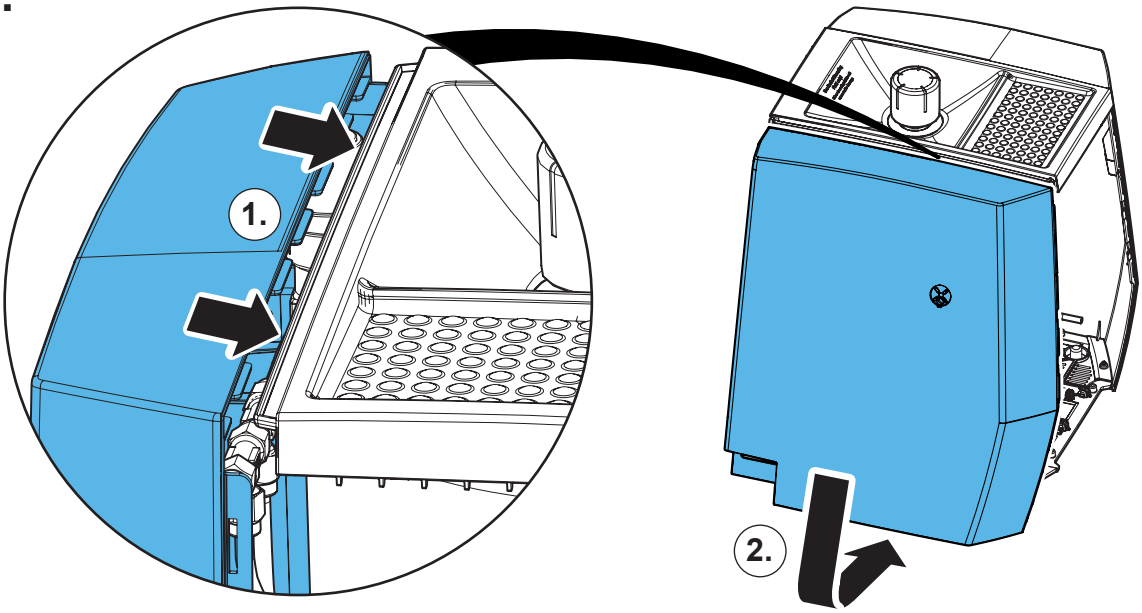

66.

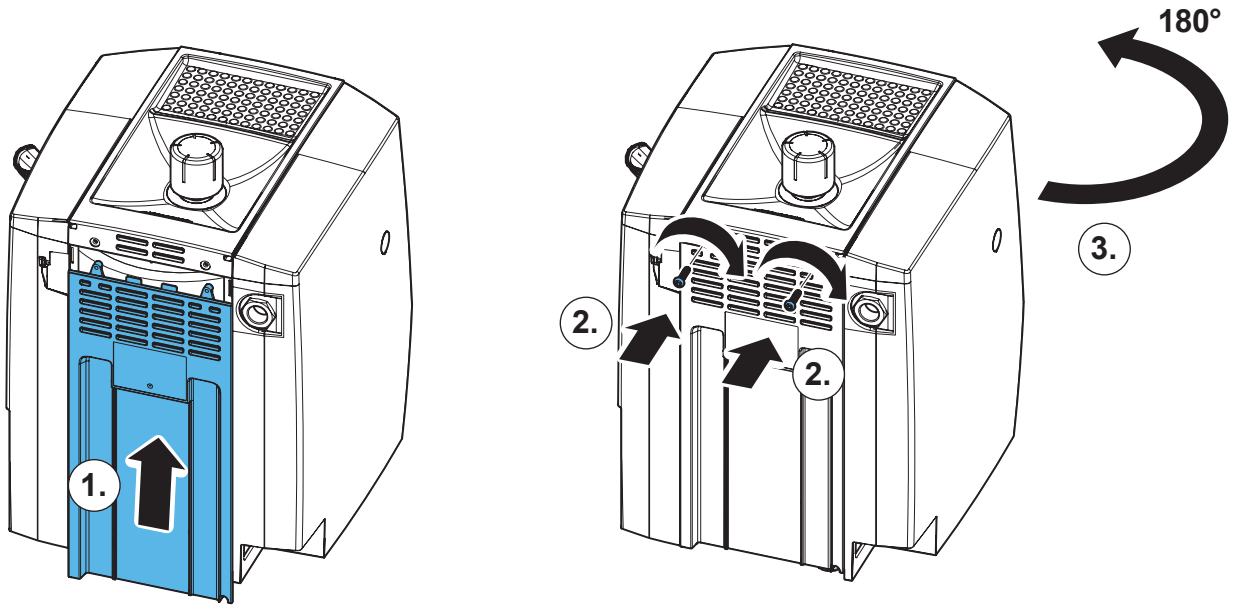

67.

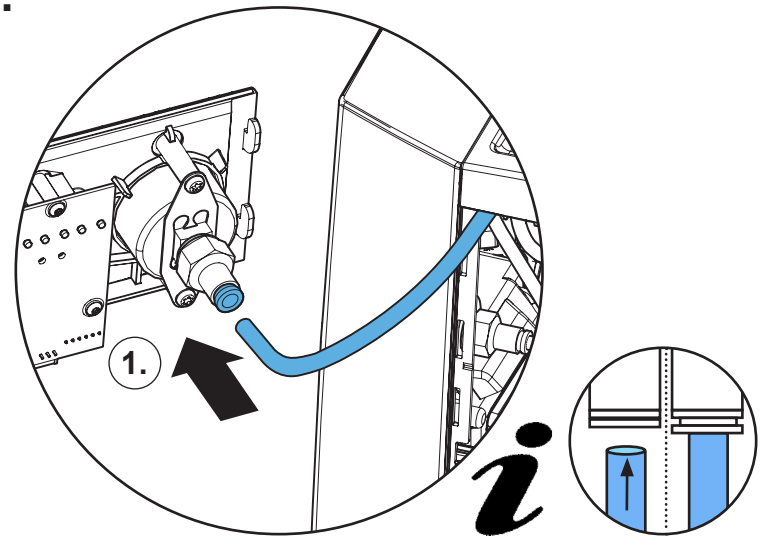

68.

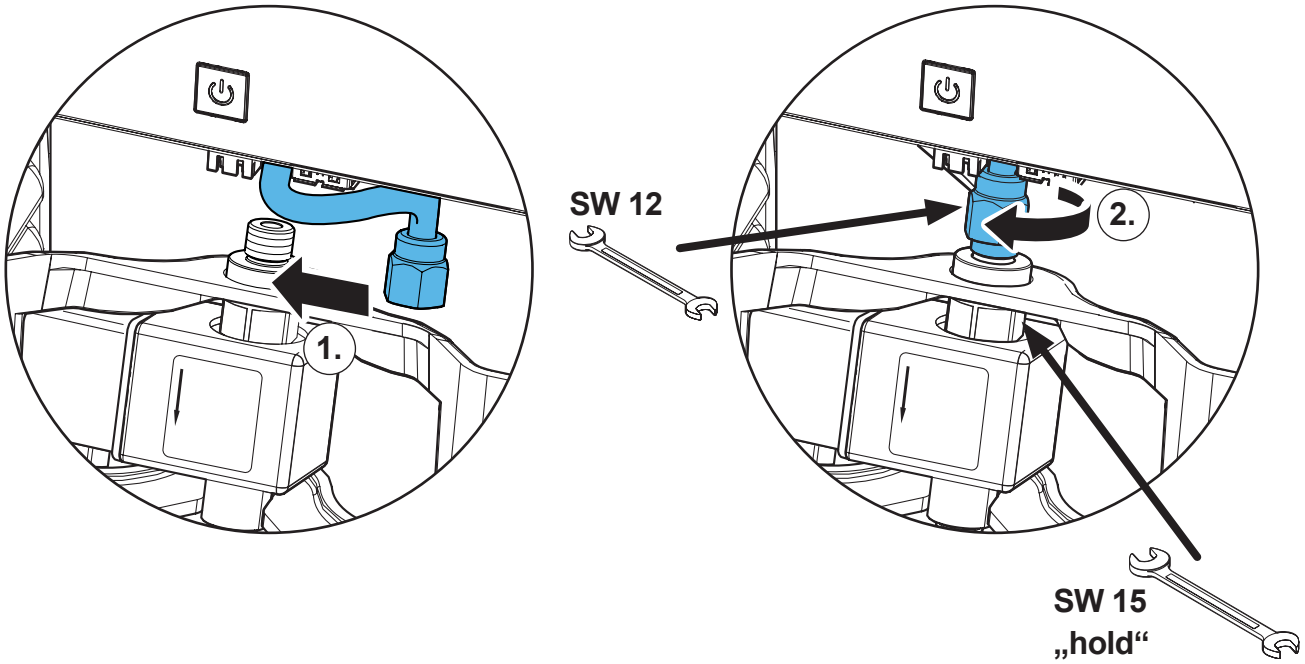

69.

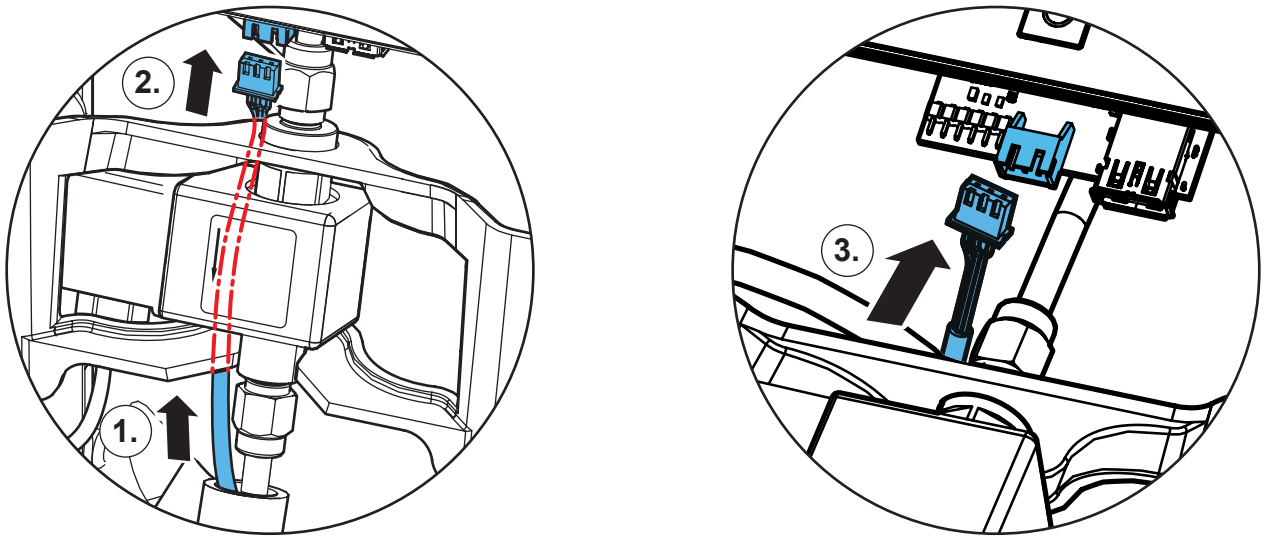



70.

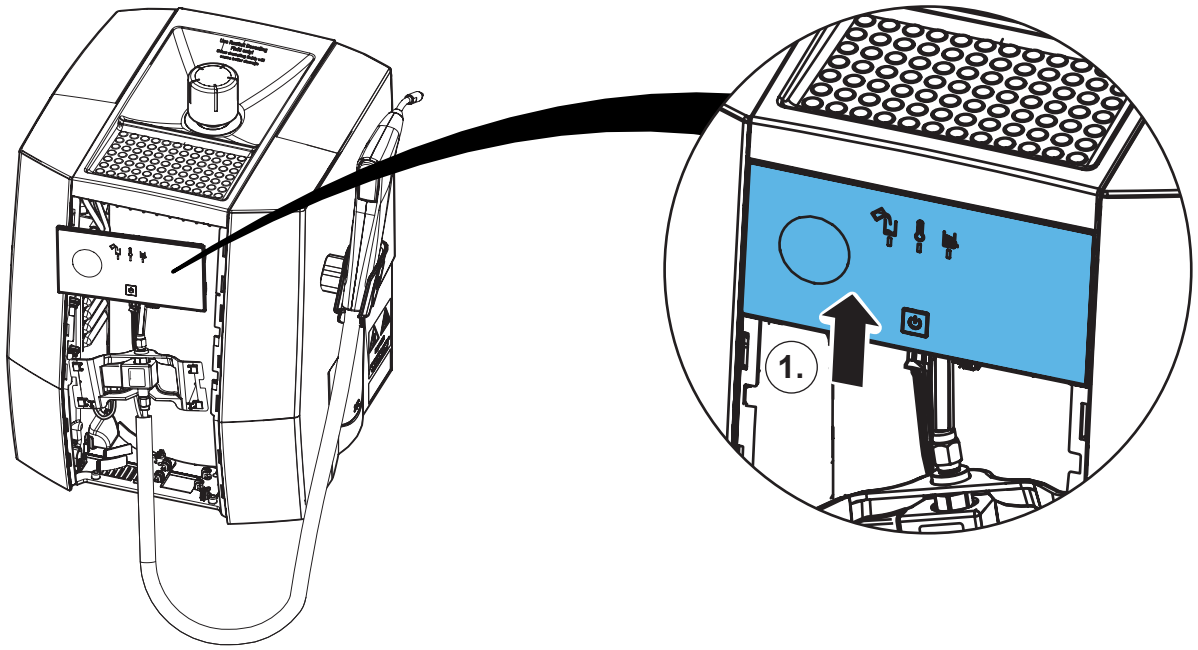

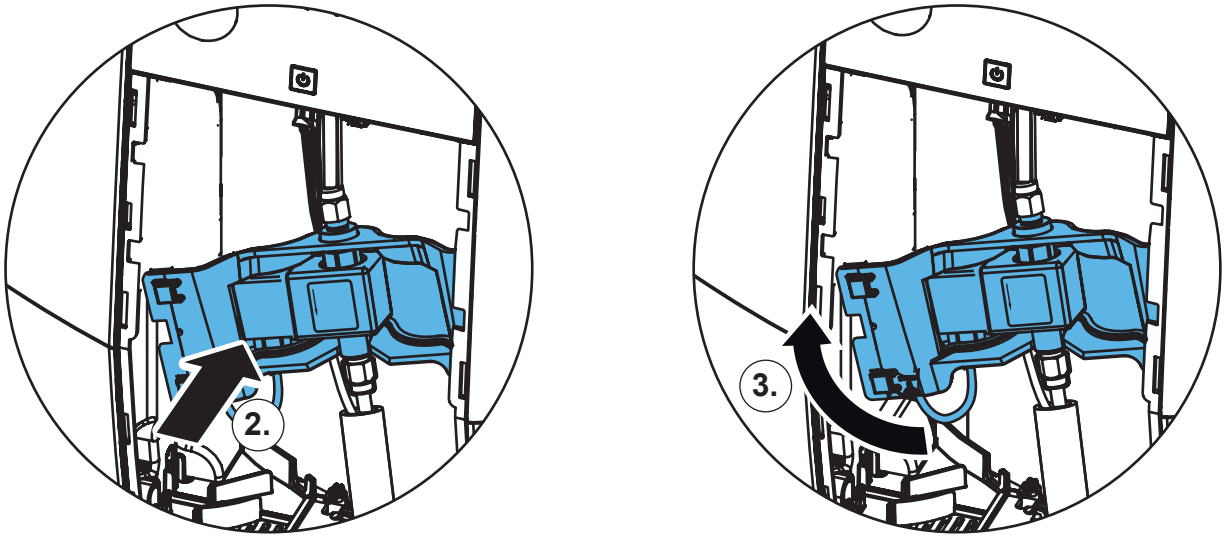

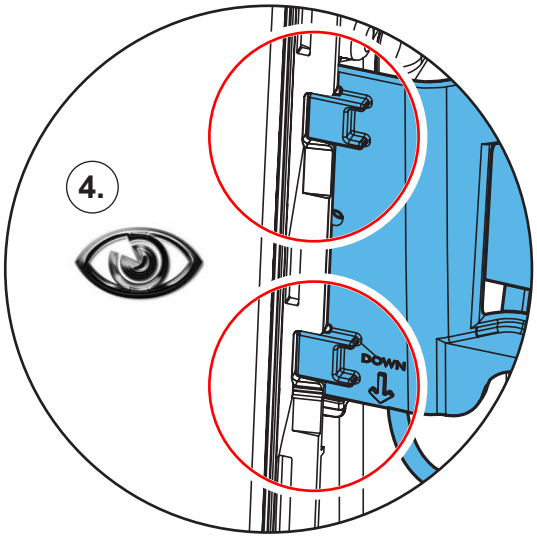

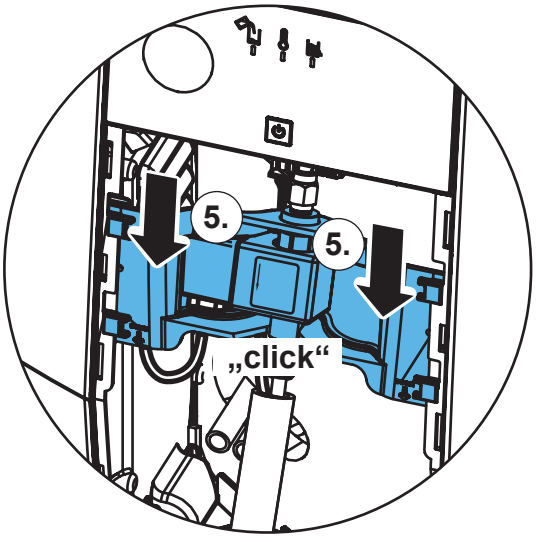

71.

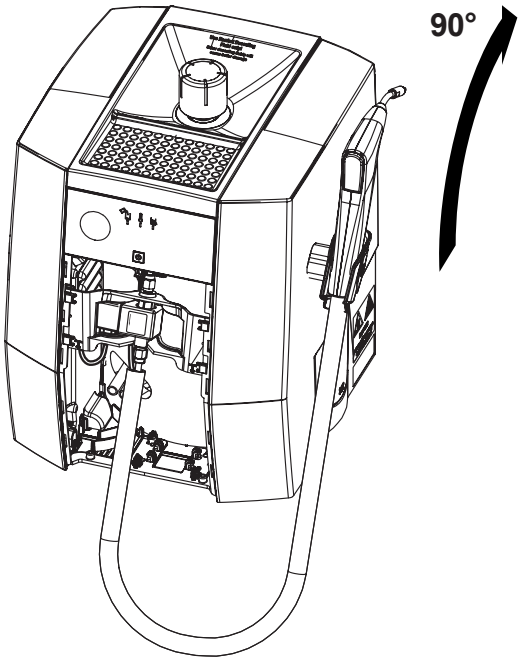

72.

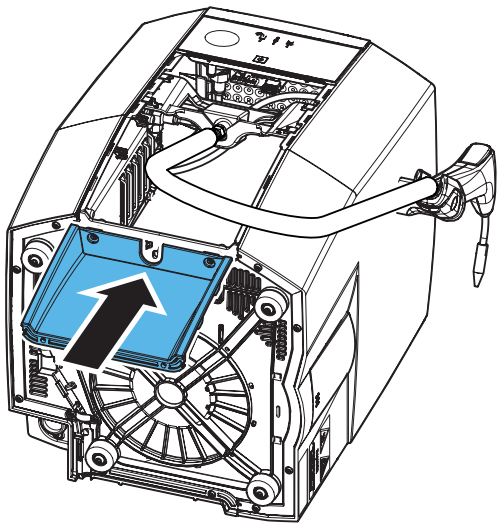

73.

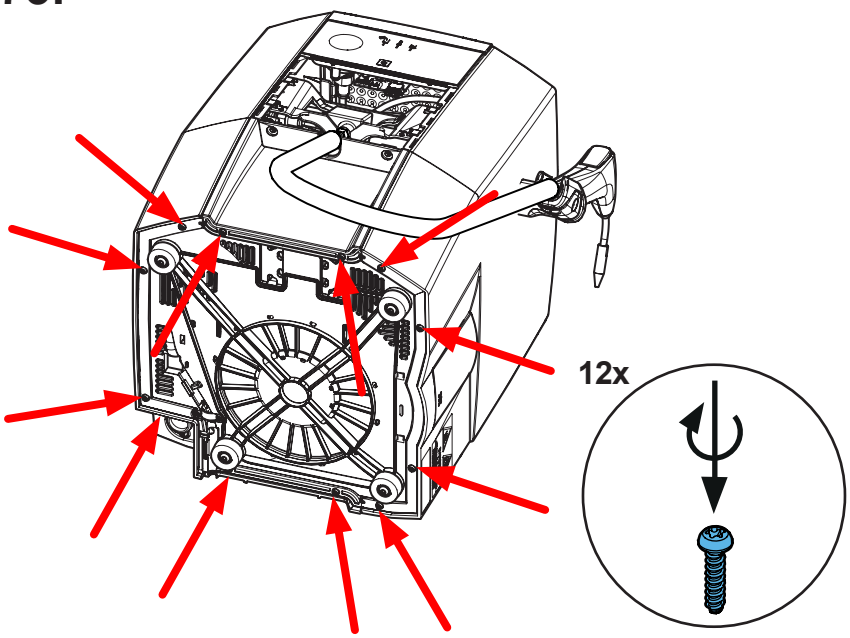

74.

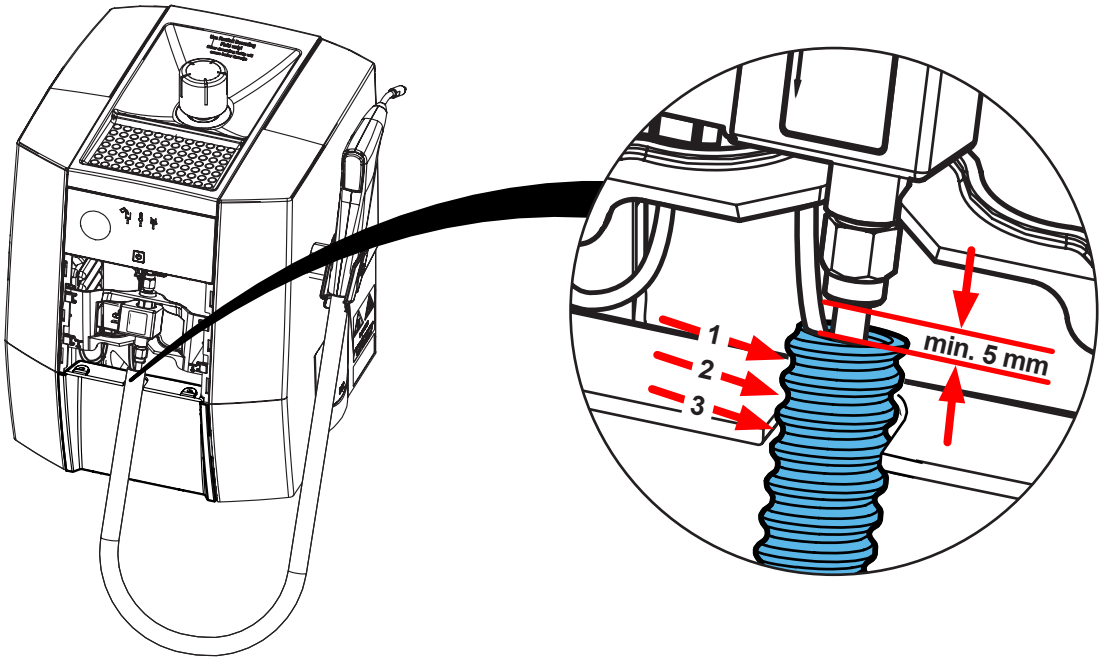

75.

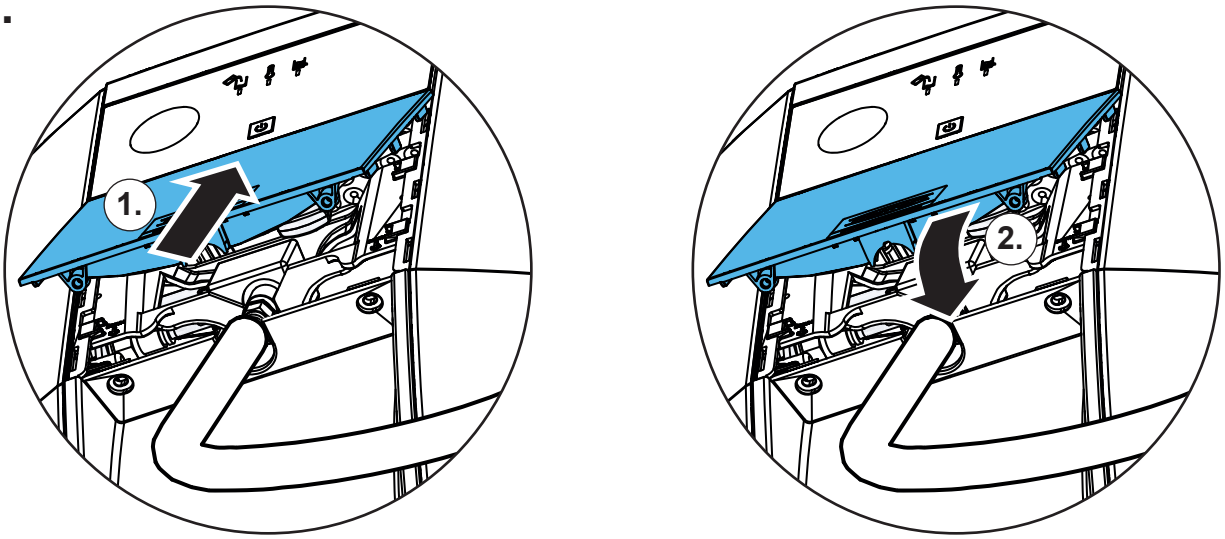

76.

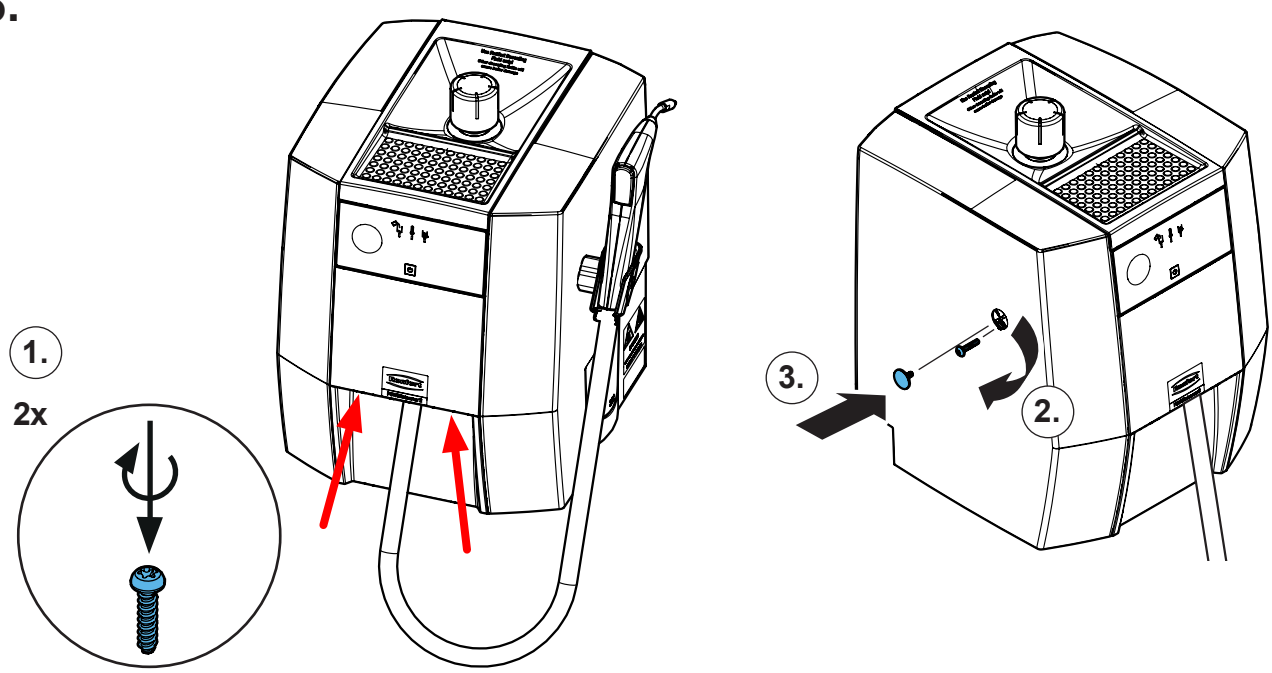

Schutzleiterprüfung durchführen: siehe am Ende der „Service Instructions“.
Performing the protective conductor test: see at the end of the “Service instructions”.
Pour vérifier le conducteur de protection: voir à la fin des “Instructions de service”.
Per la verifica del conduttore di terra: vedere alla fine delle “Istruzioni di servizio”.
Realizar la prueba del conductor de protección: véase al final de las “Instrucciones de servicio”.
Выполнить проверку защитного провода: см. в конце „Инструкции по обслуживанию“.

Renfert

making work easy

Montageanleitung • Assembly Instruction • Instruction d'installation Istruzioni l'istallazione • Instrucciones de montaje • Руководство по монтажу

90012 17xx

Kessel POWER steamer 1 • Boiler POWER steamer 1 • Chaudière POWER steamer 1 • Caldaia POWER steamer 1 • Caldera POWER steamer 1

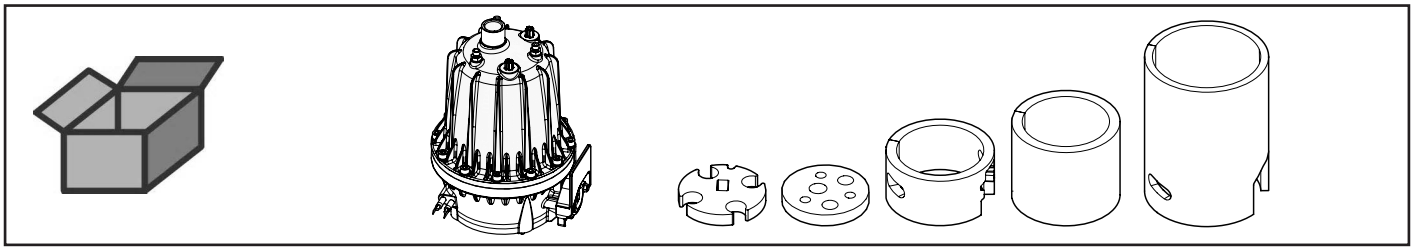

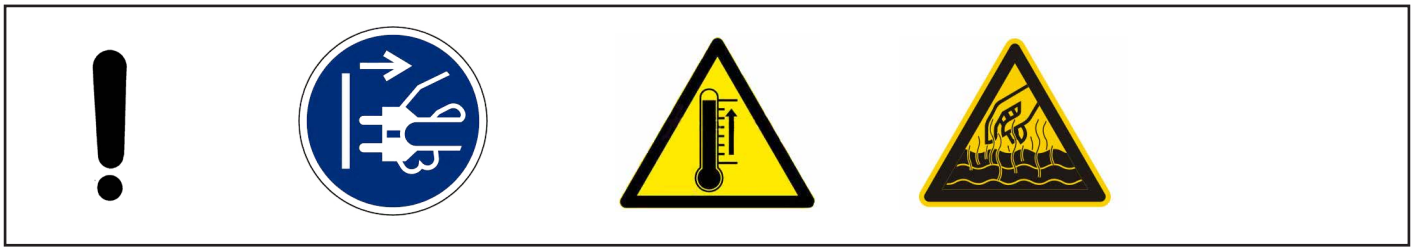

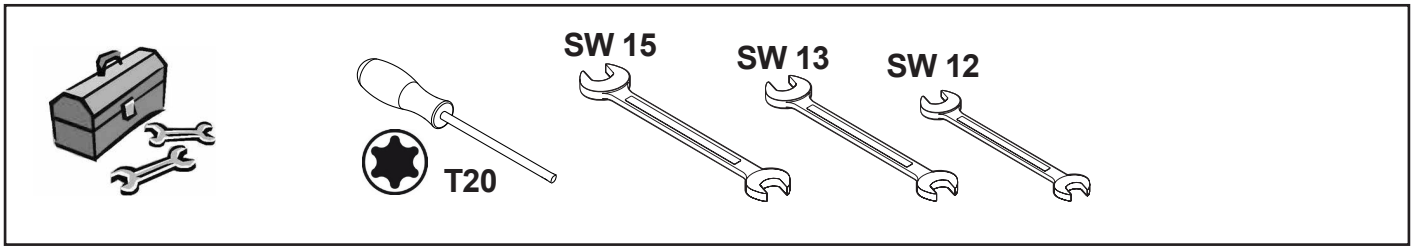

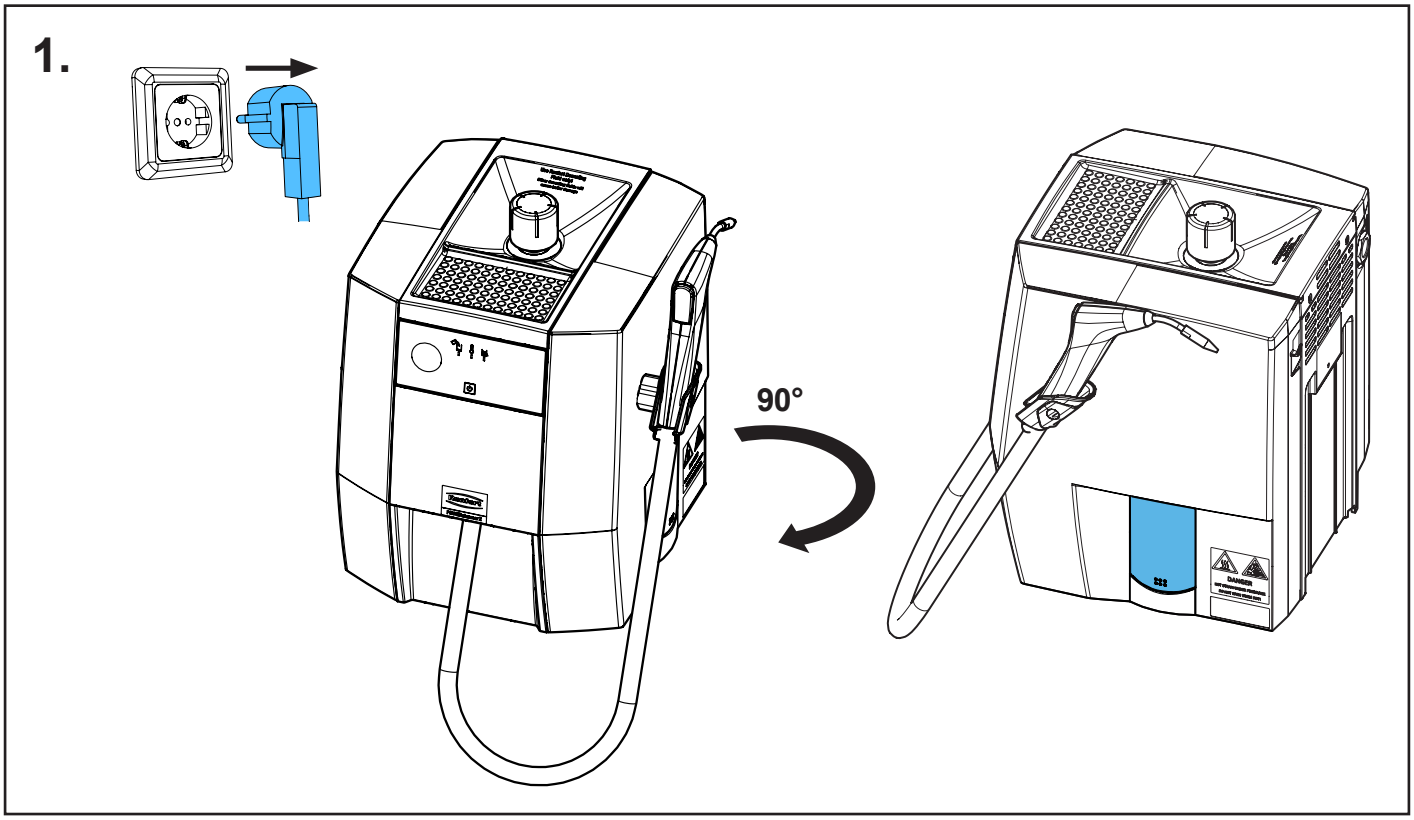

21-6925 06032026

2.

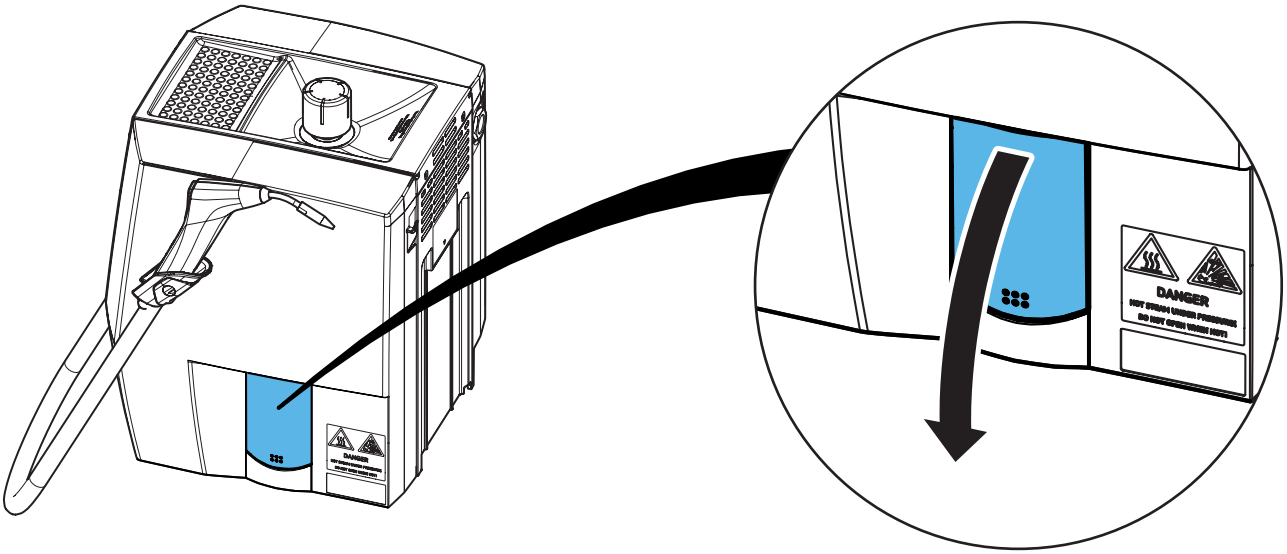

3.

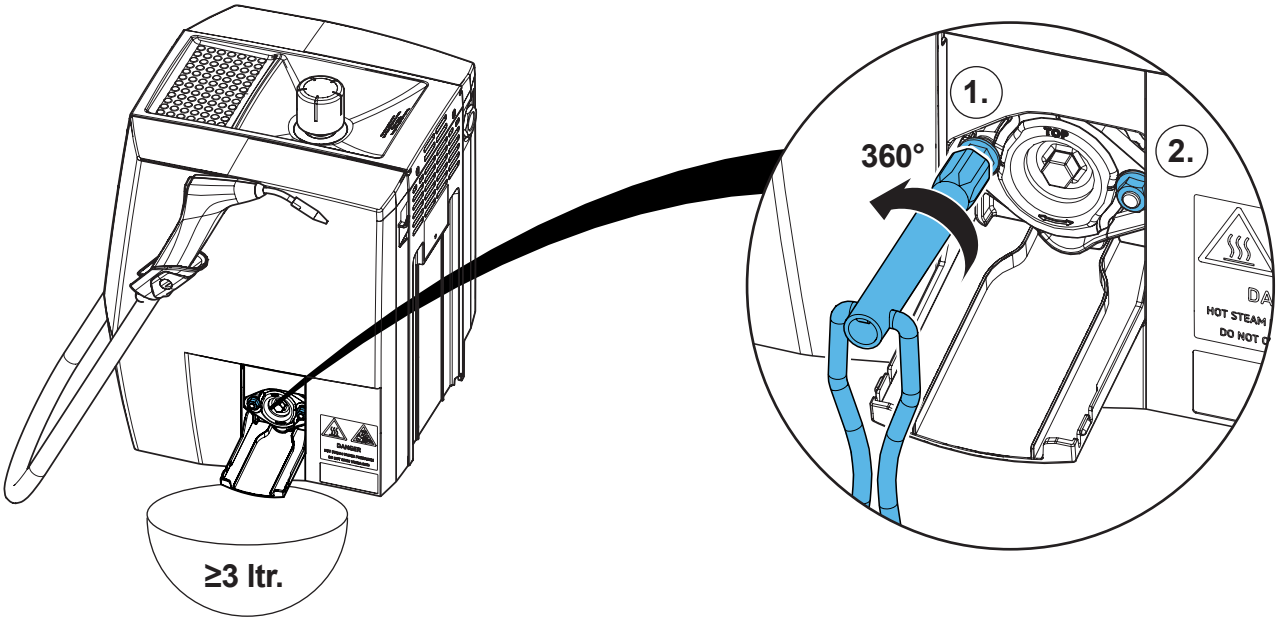

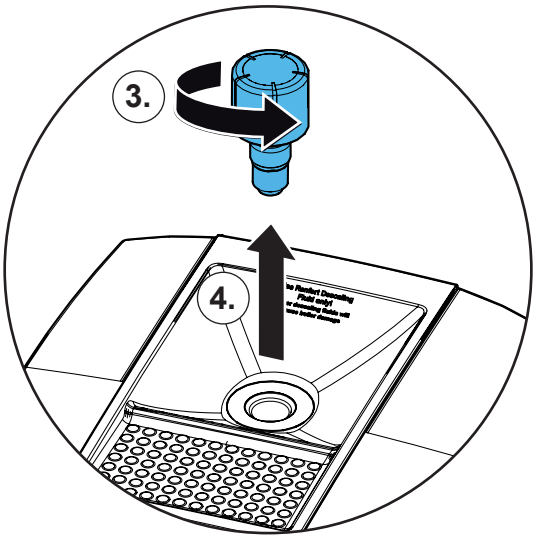

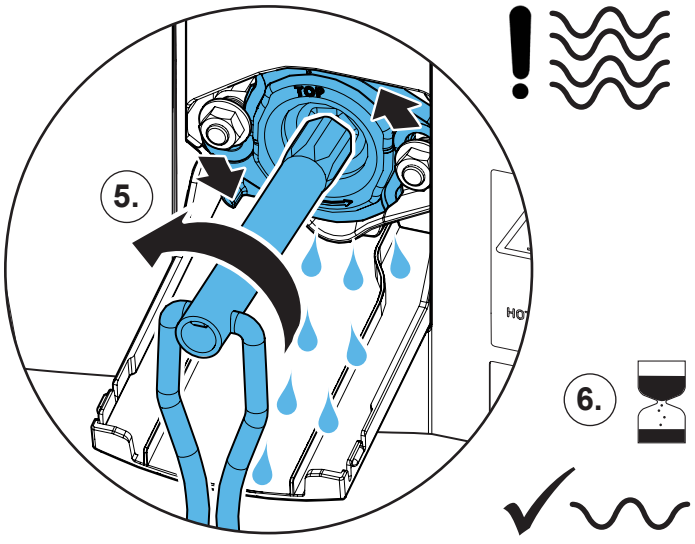

4.

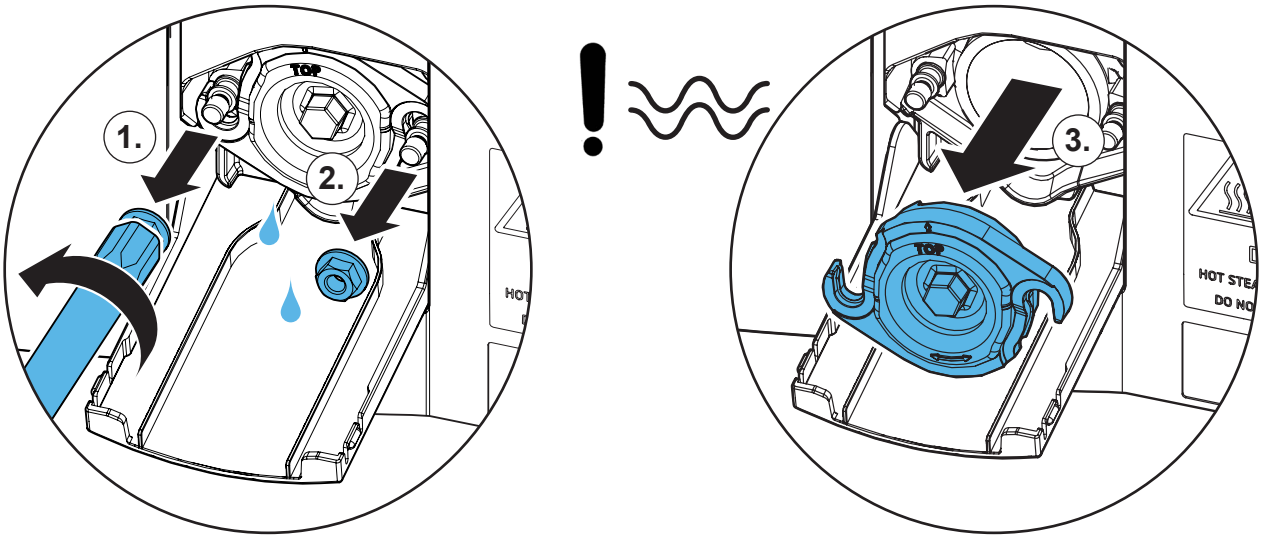

5.

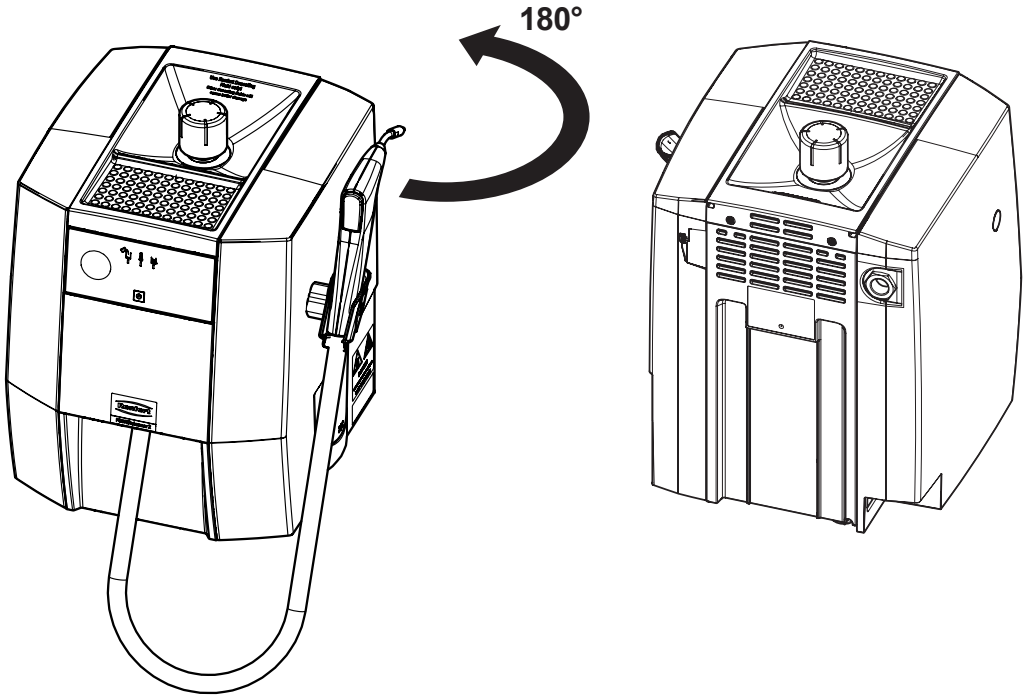

6.

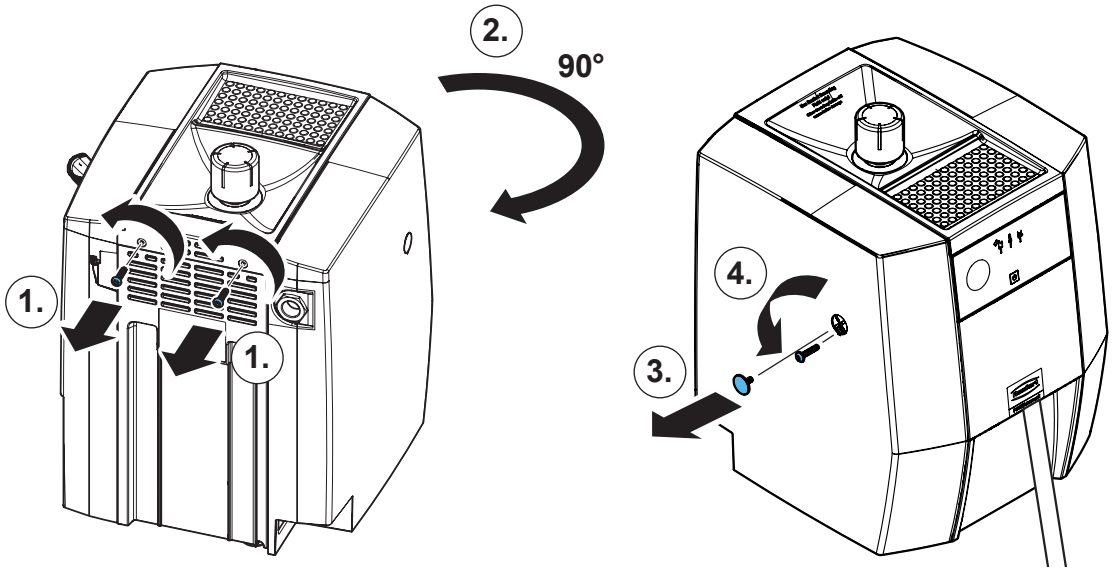

7.

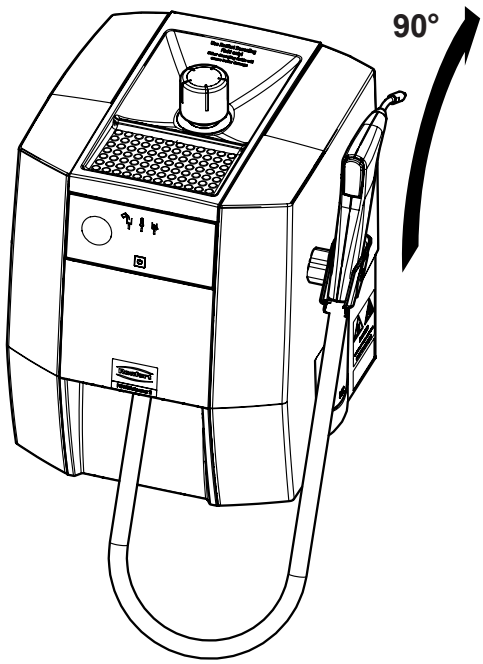

8.

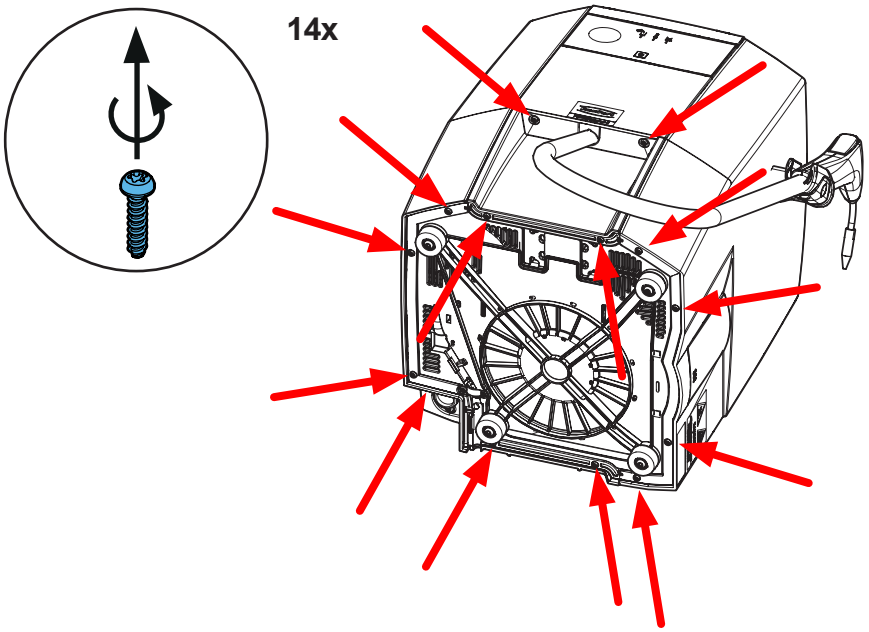

9.

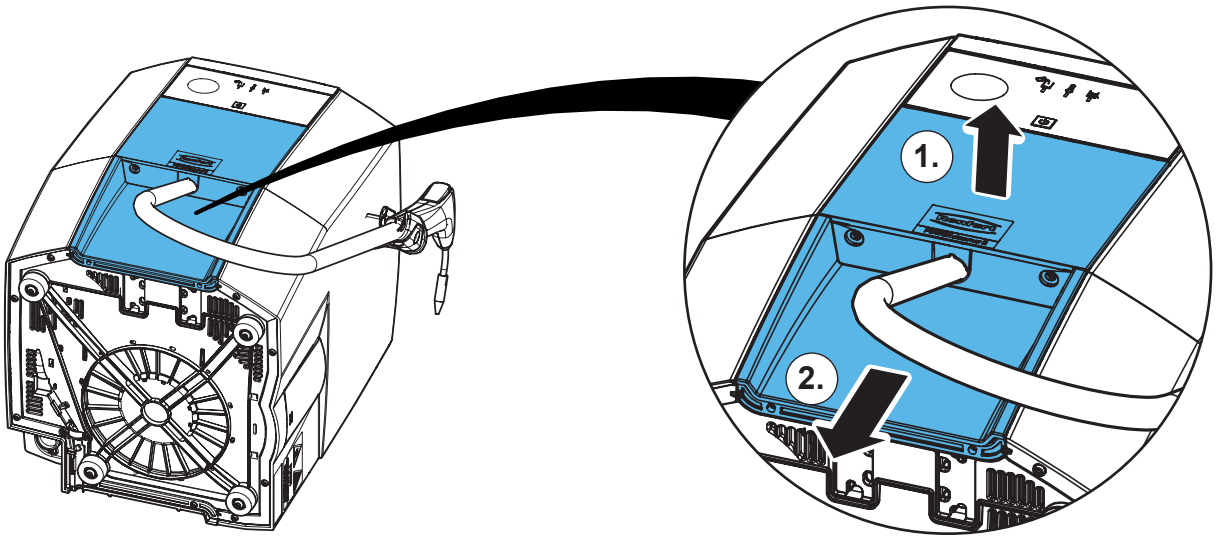

10.

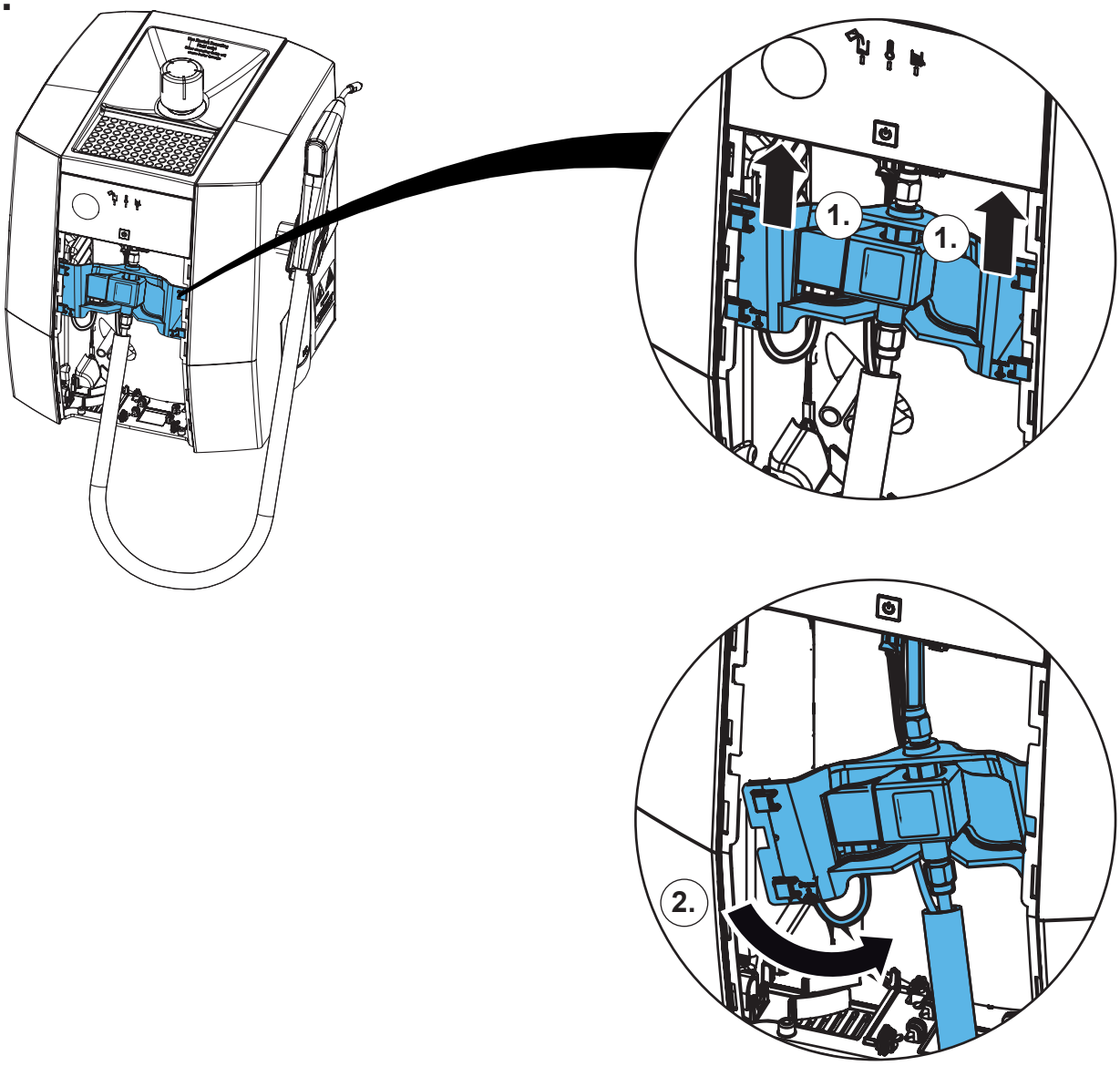

11.

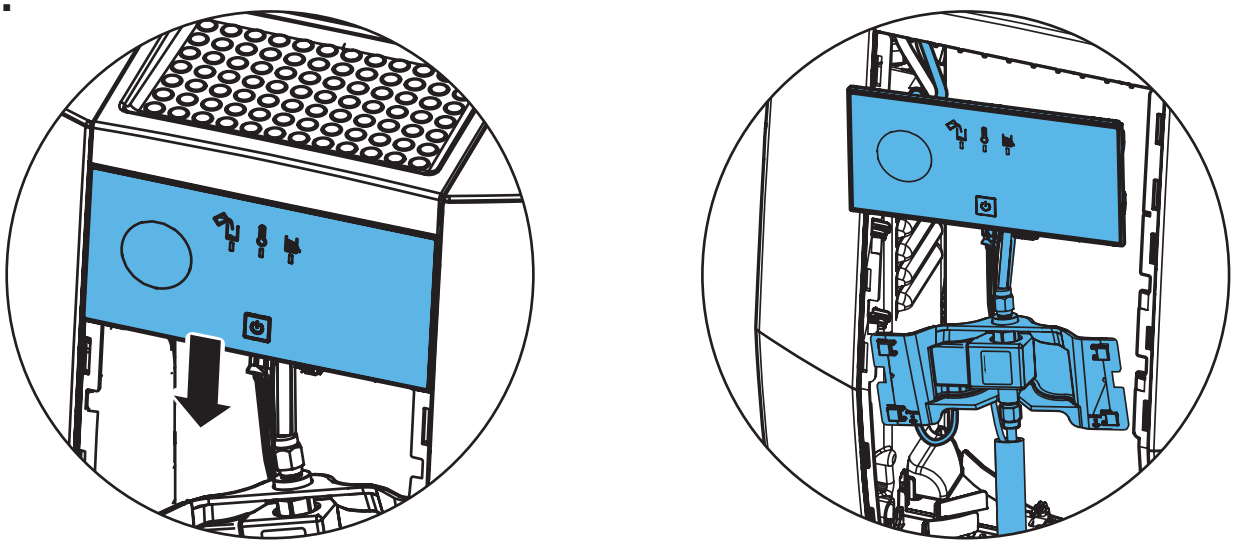

12.

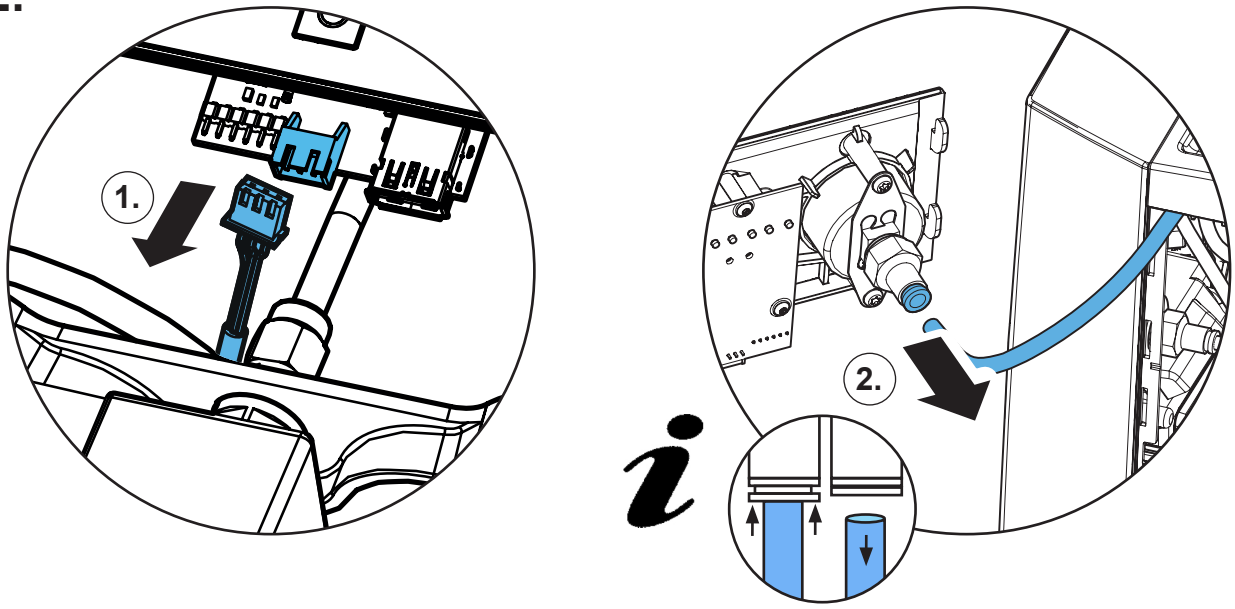

13.

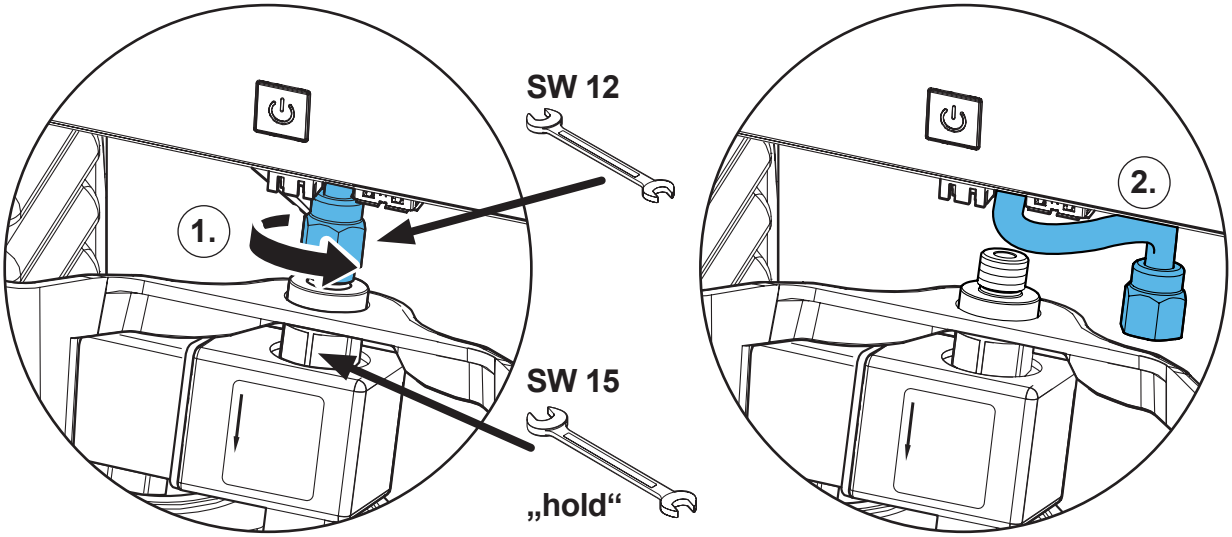

14.

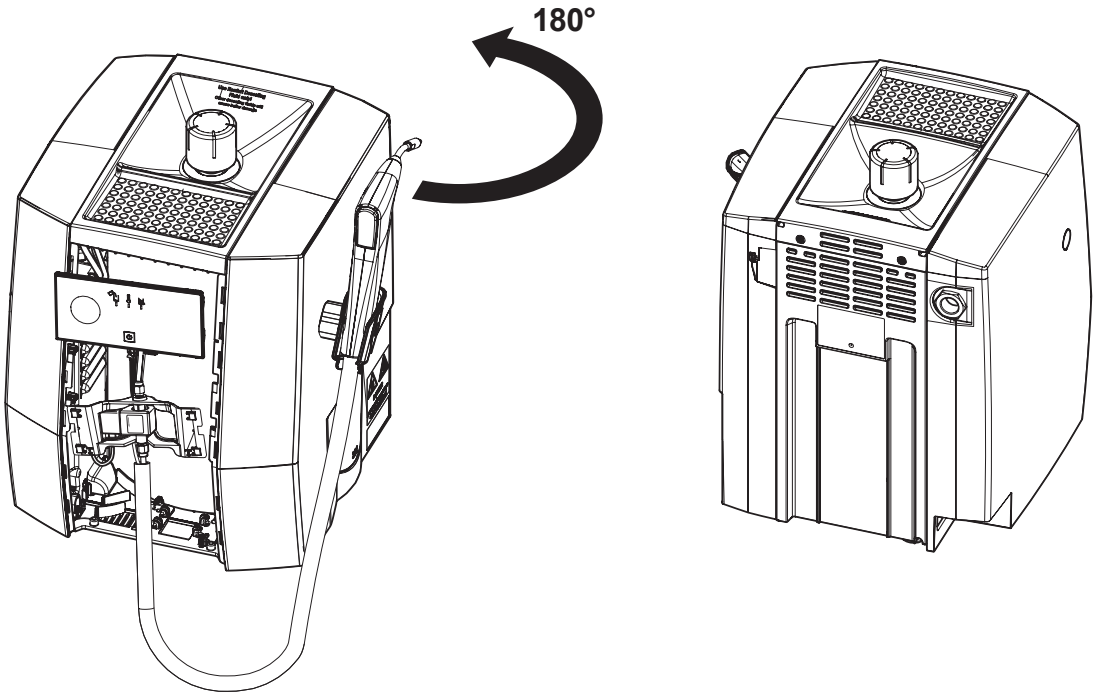

15.

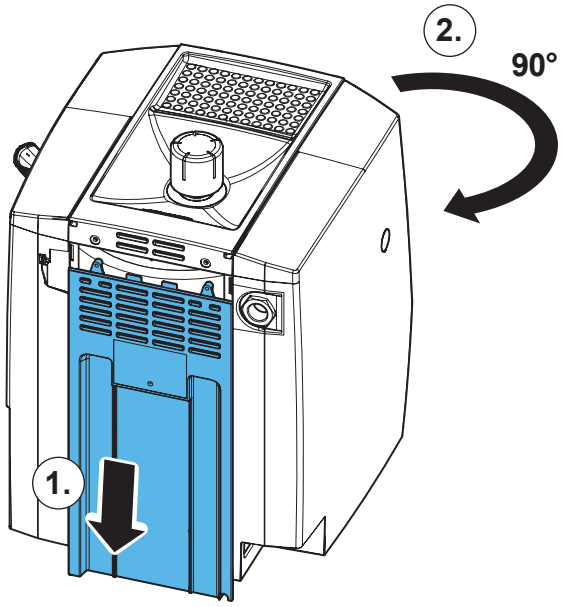

16.

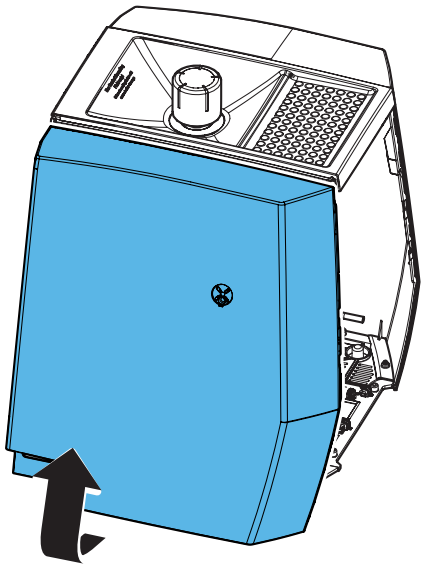

17.

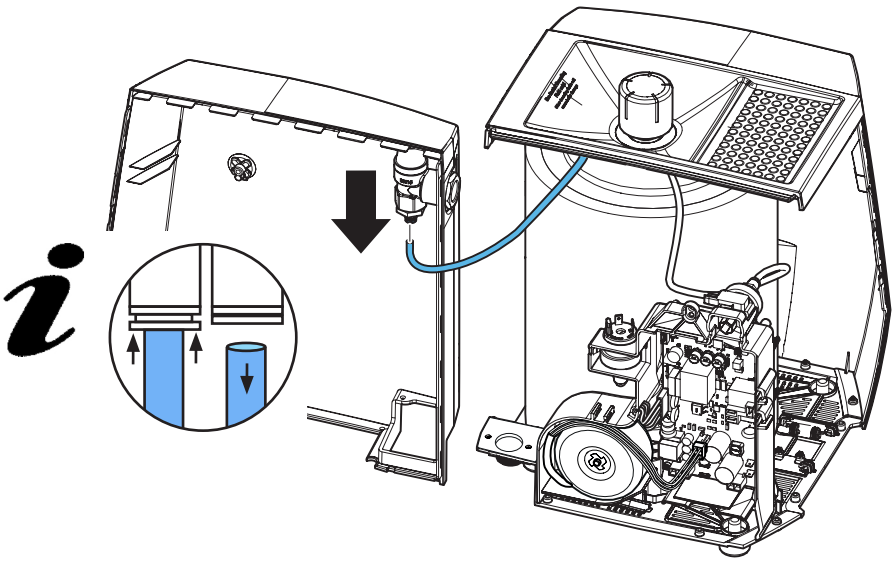

18.

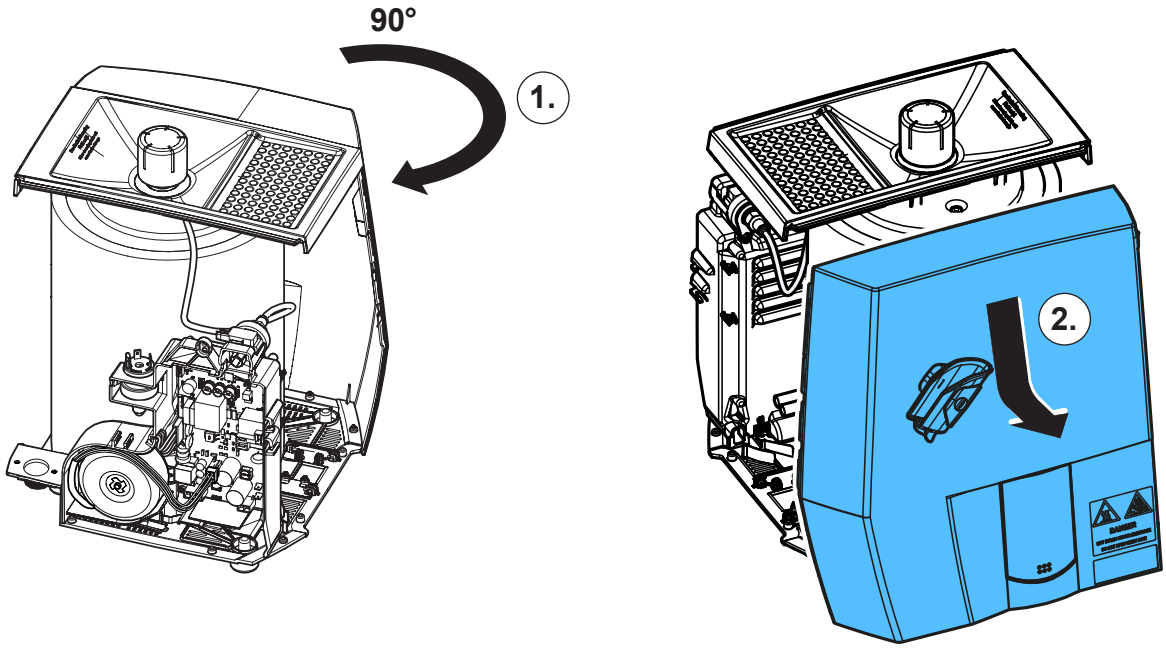

19.

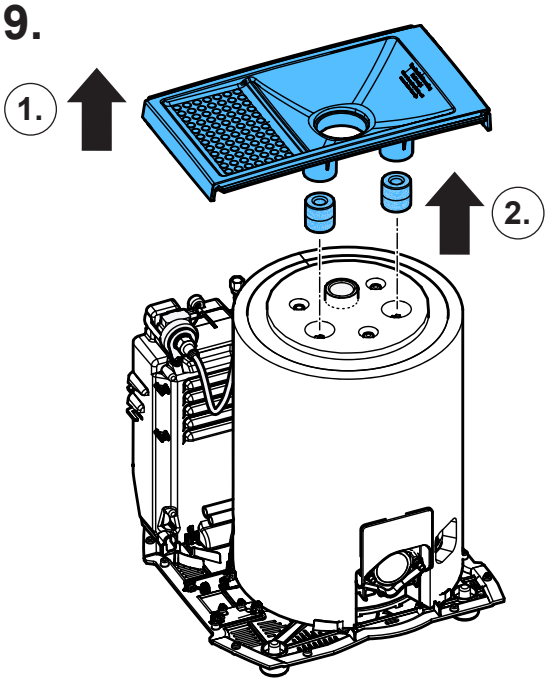

20.

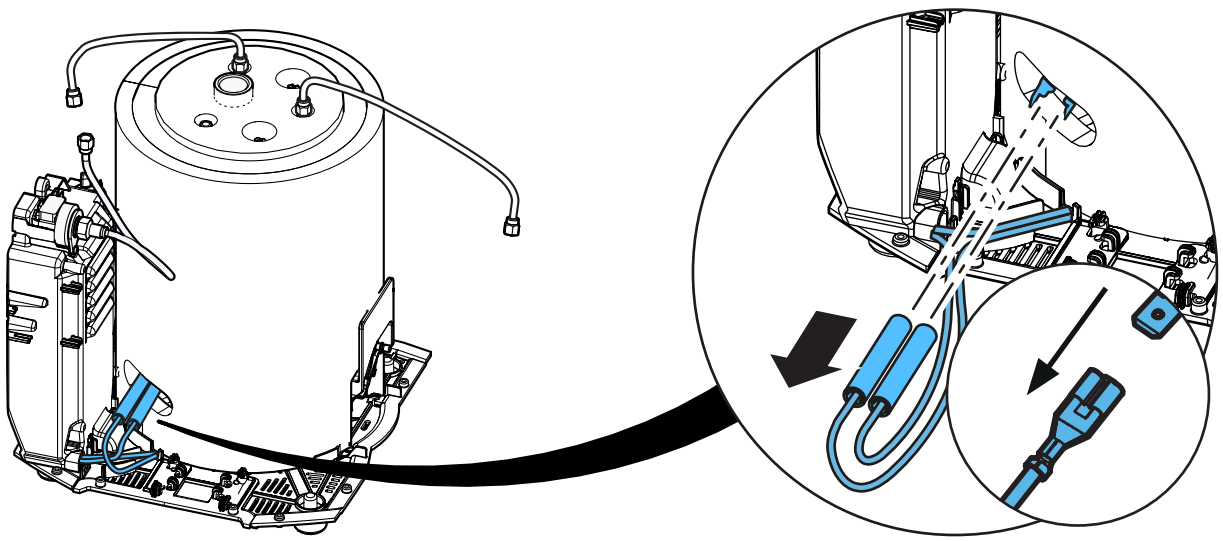

21.

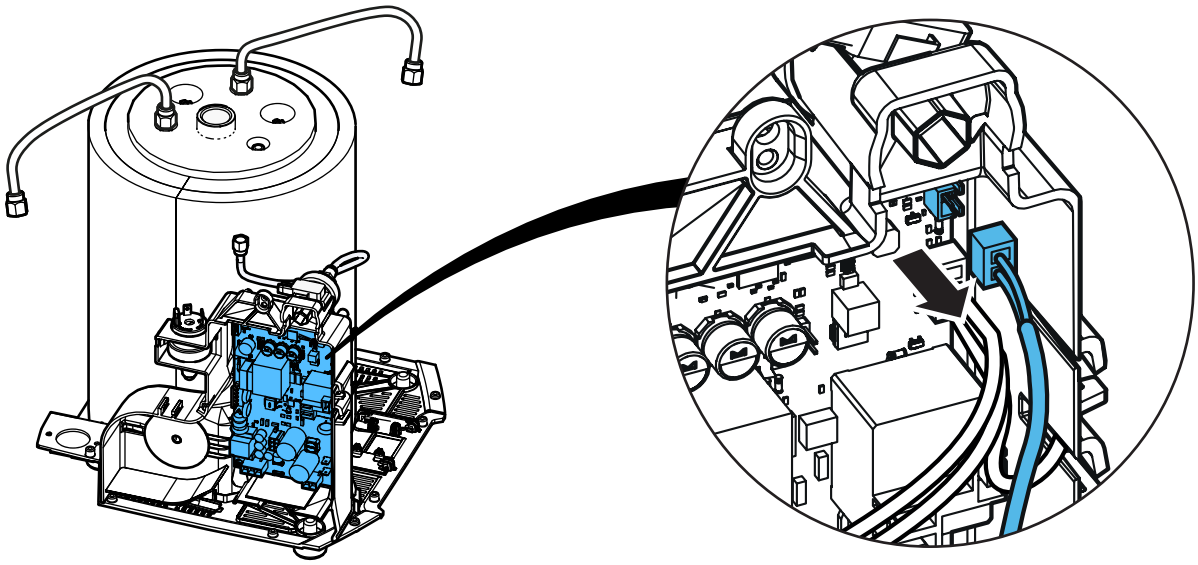

22.

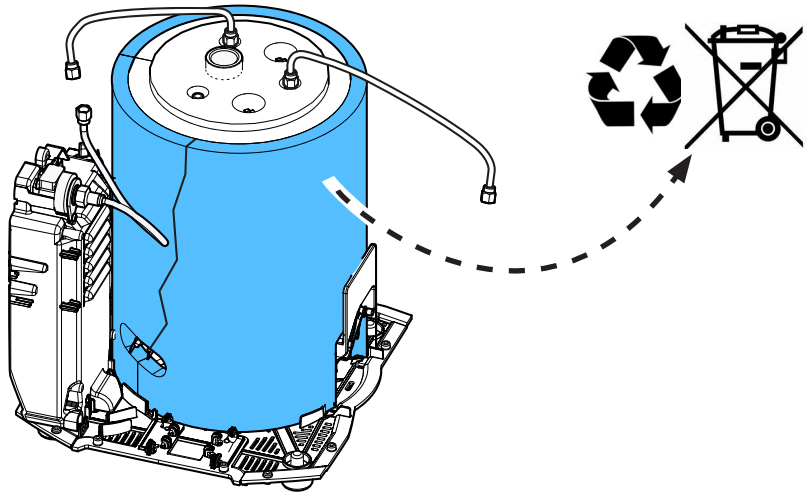

23.

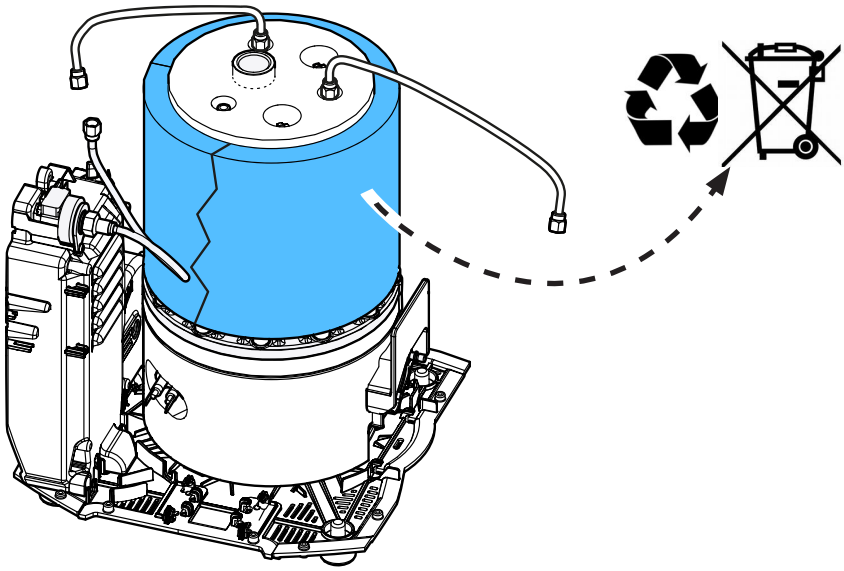

24.

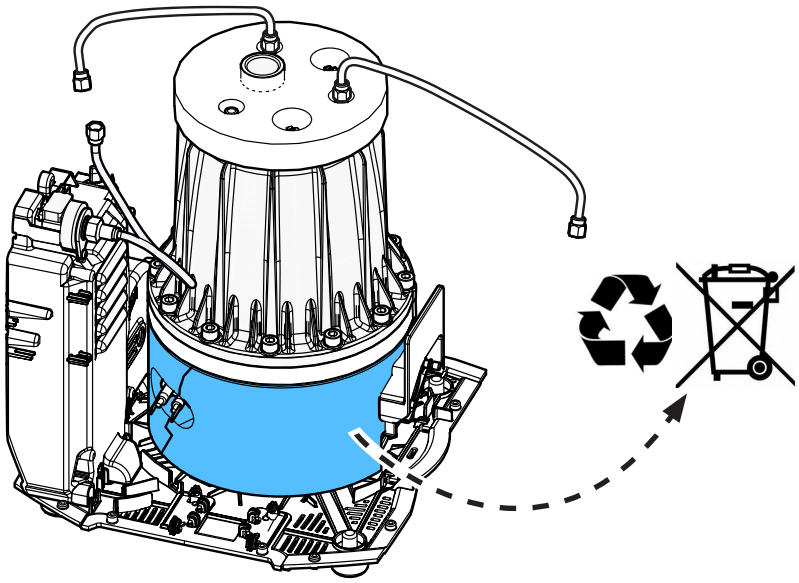

25.

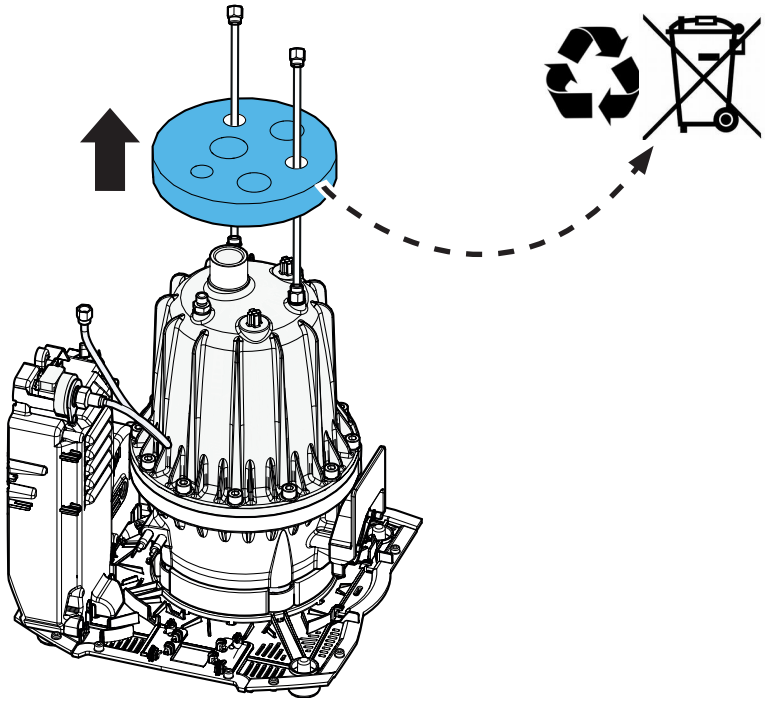

26.

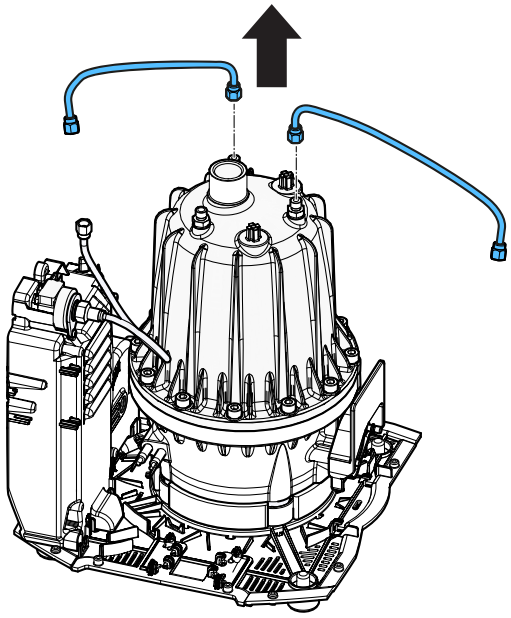

27.

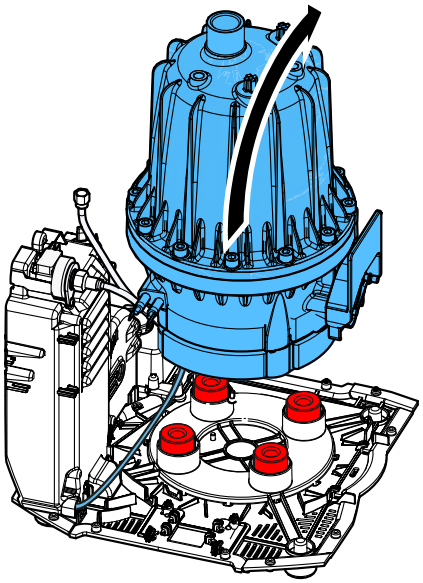

28.

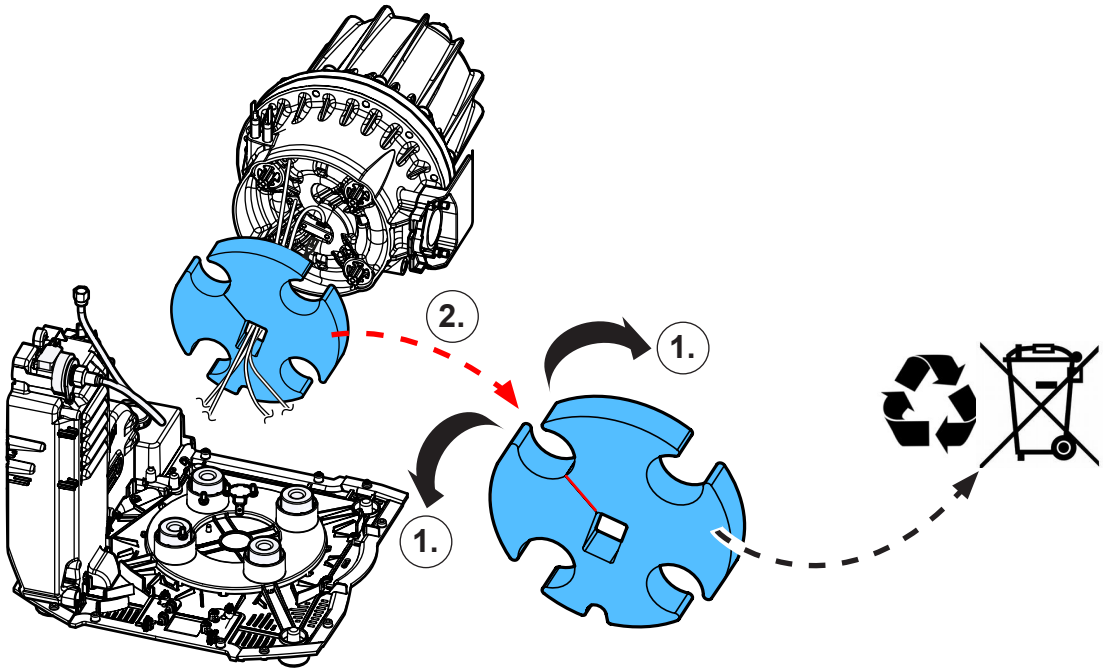

29.

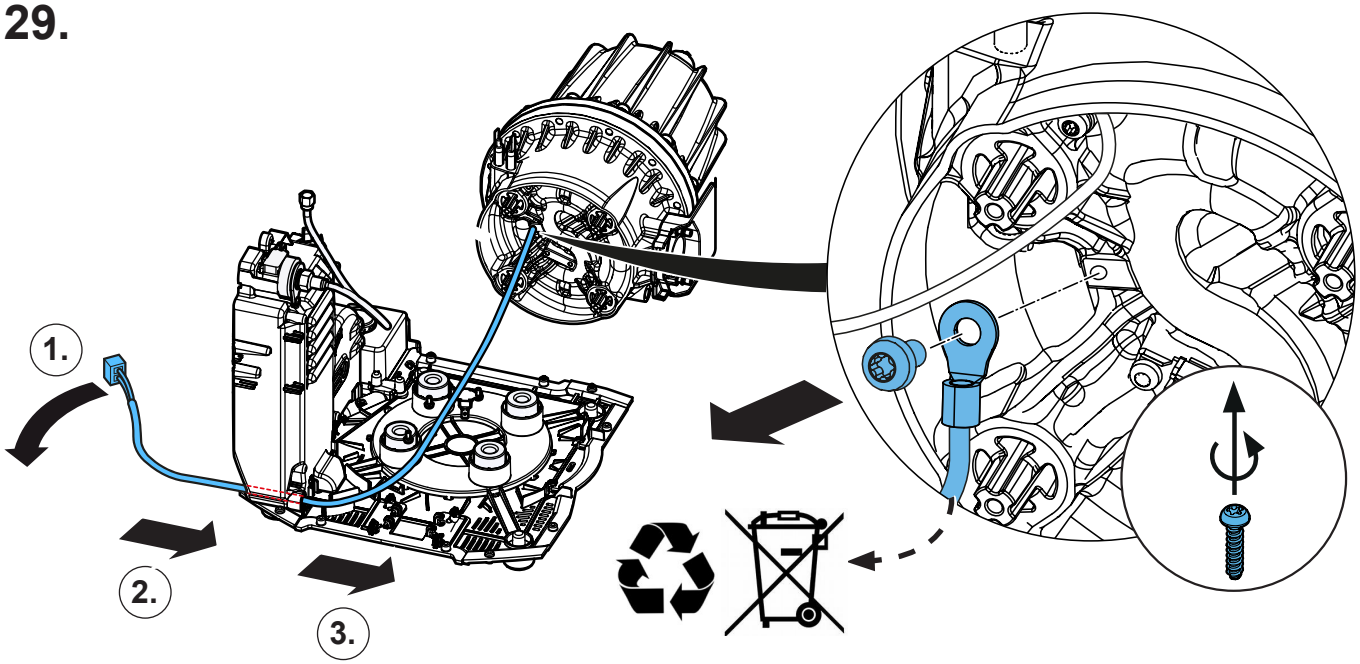

30.

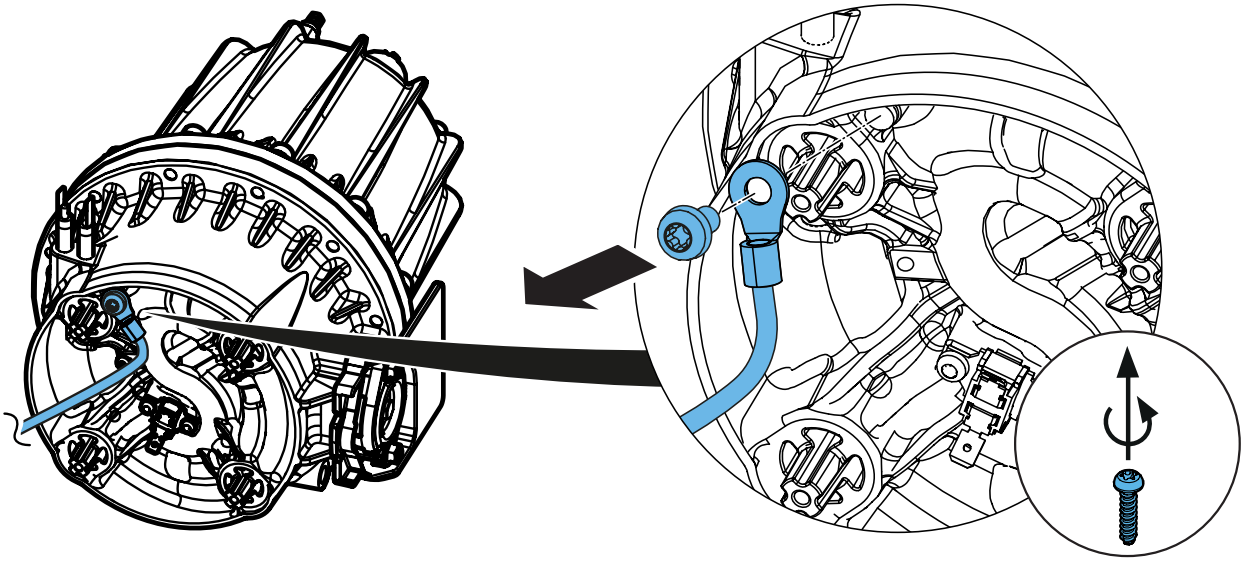

31.

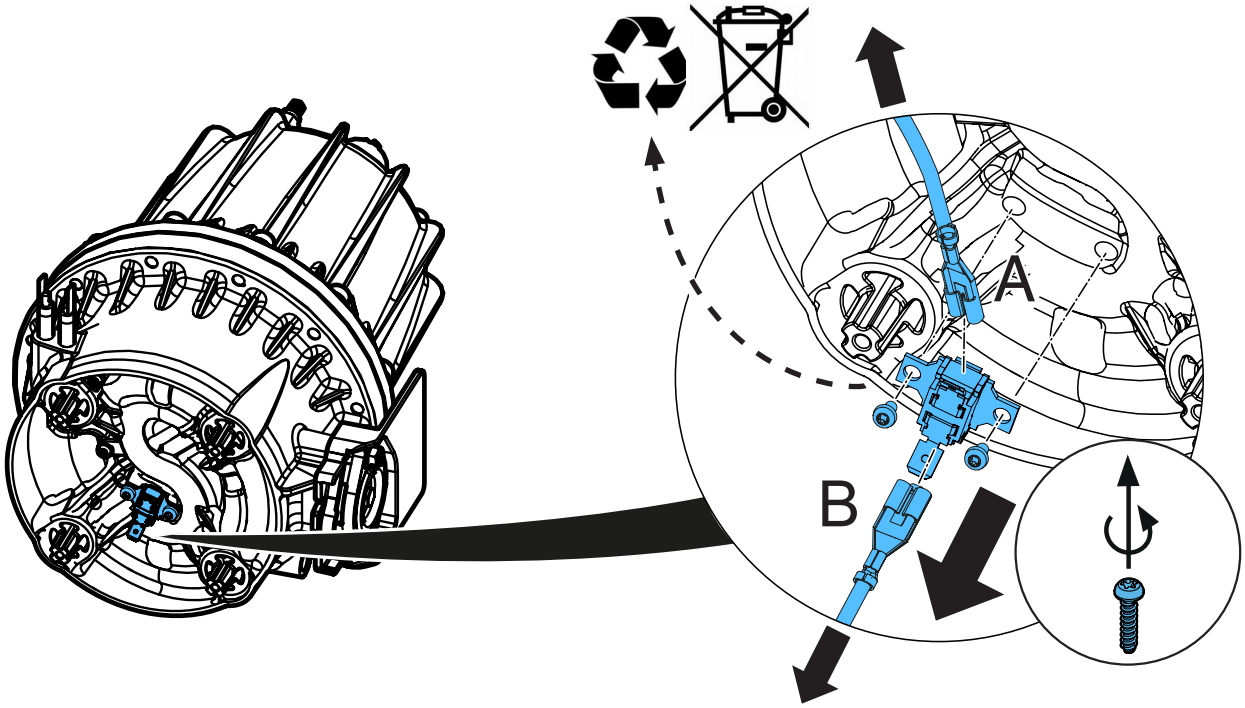

32.

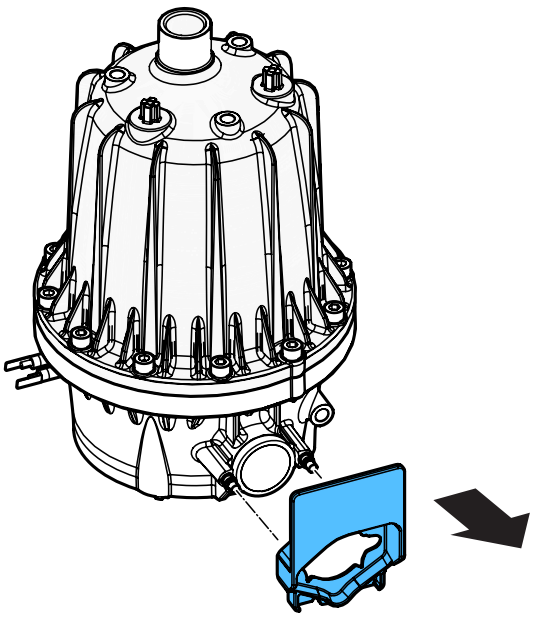

33.

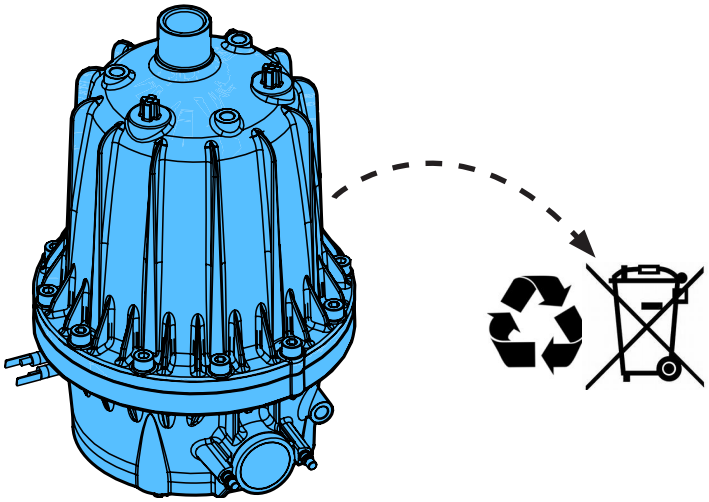

34.

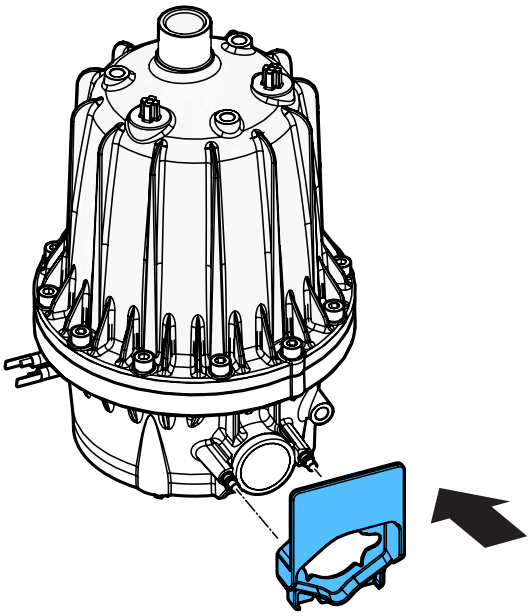

35.

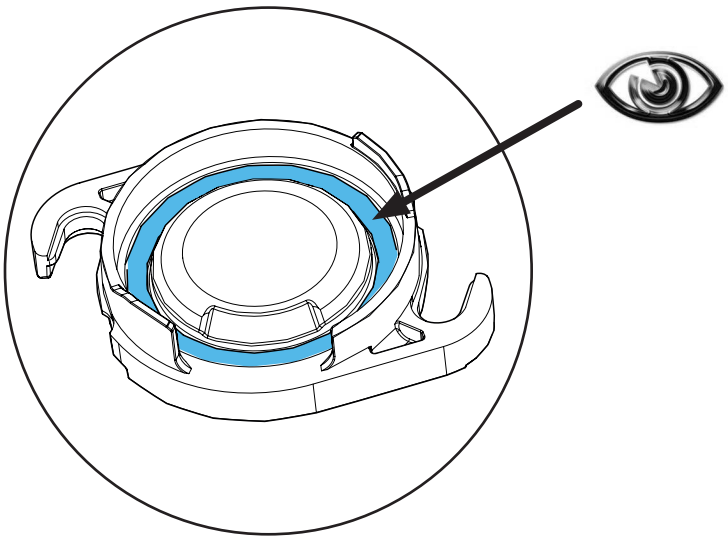

36.

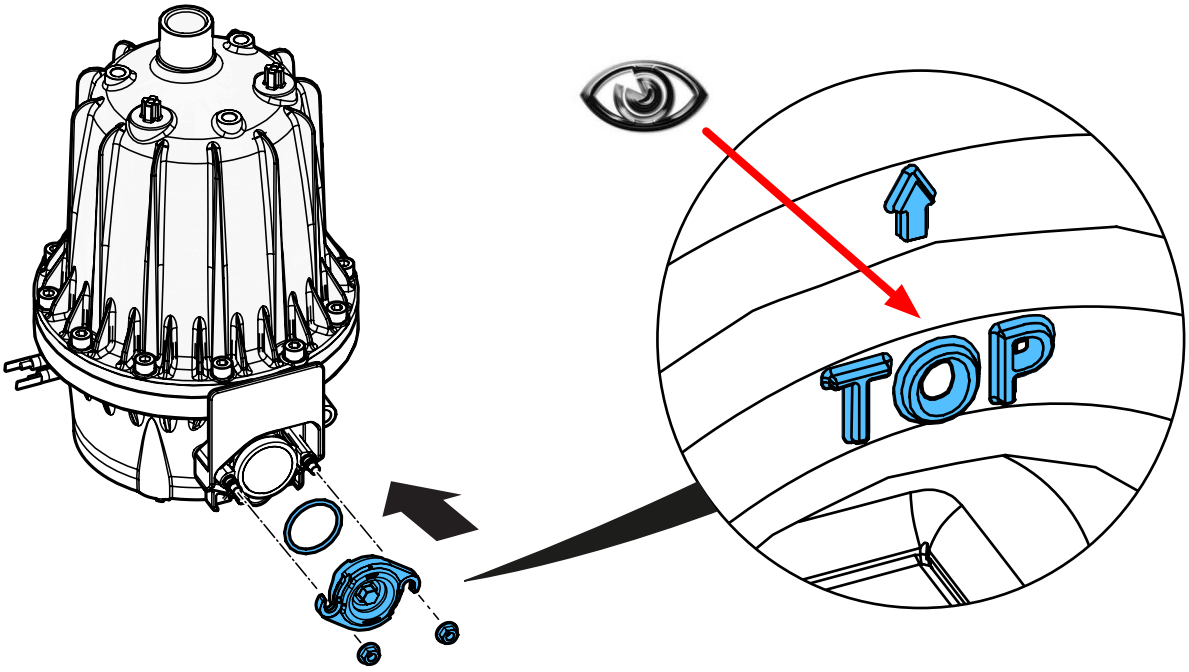

37.

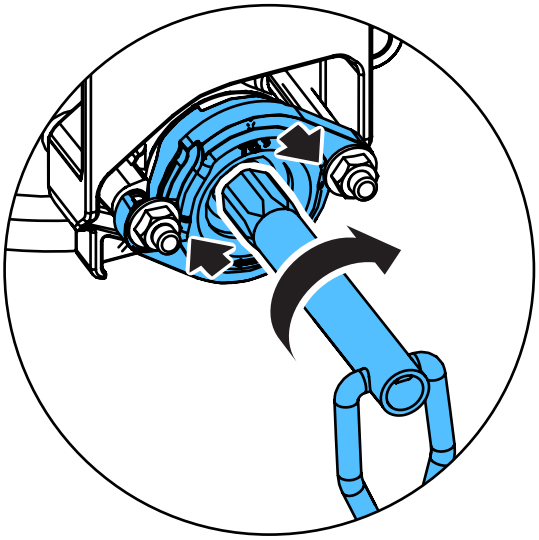

38.

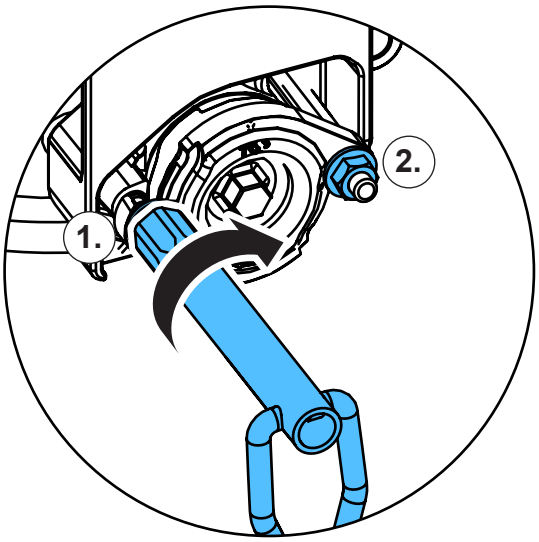

39.

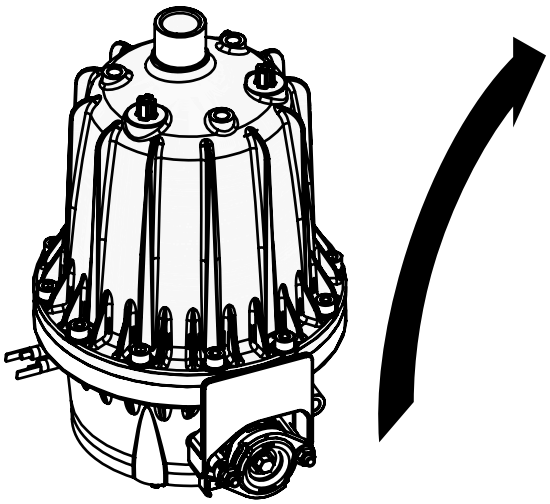

40.

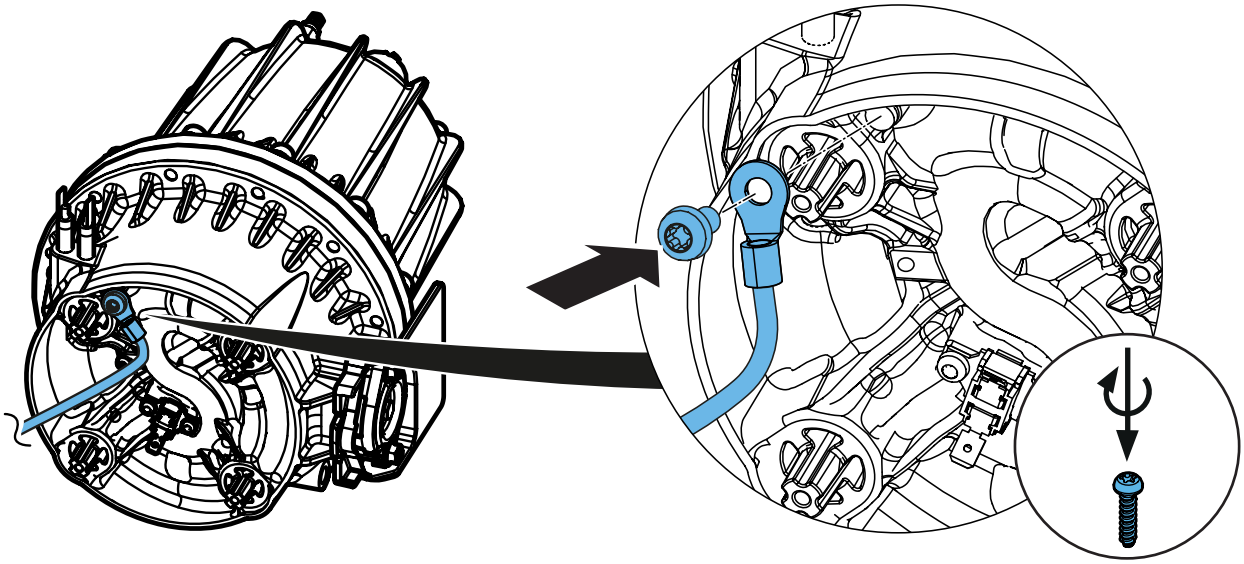

41.

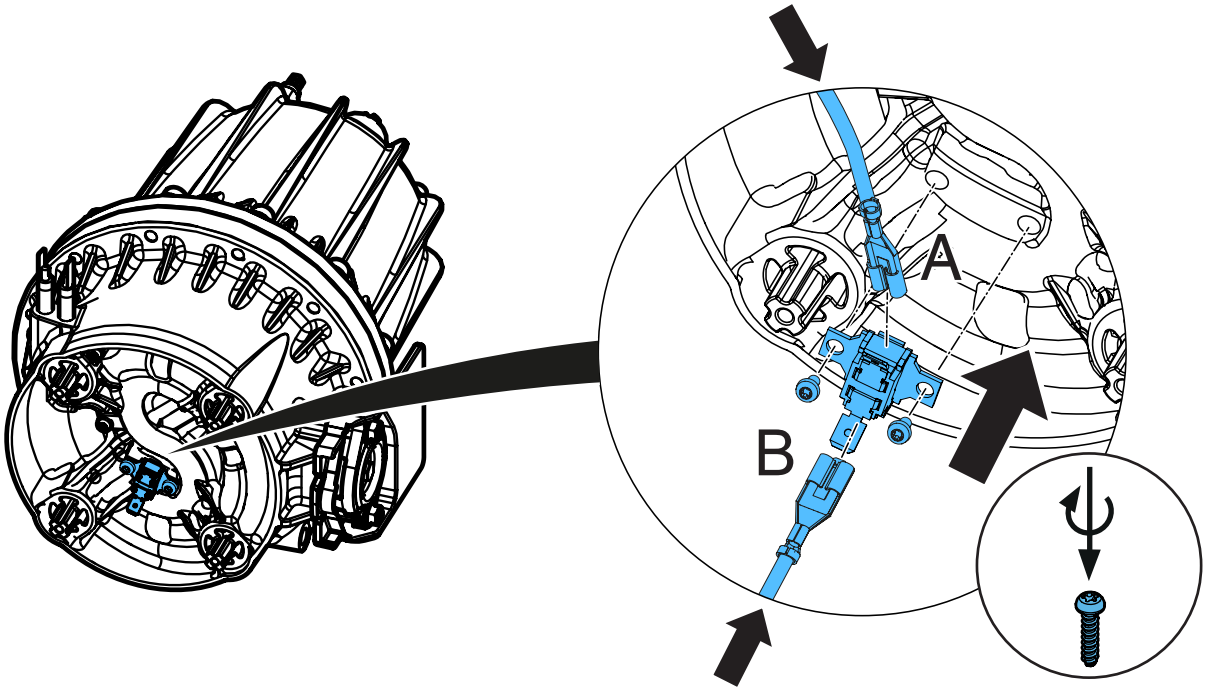

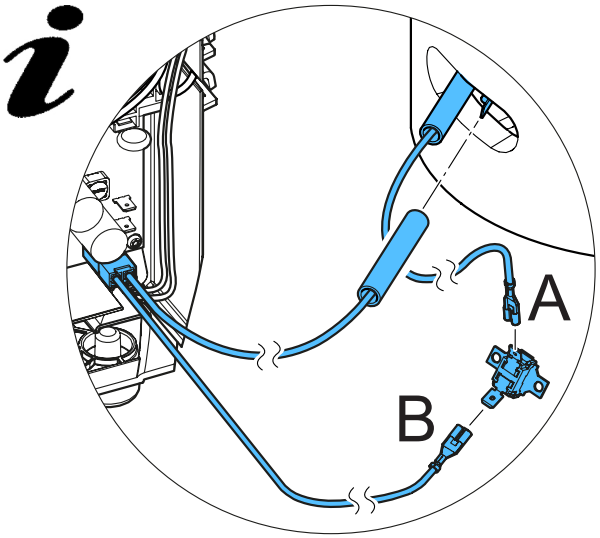

42.

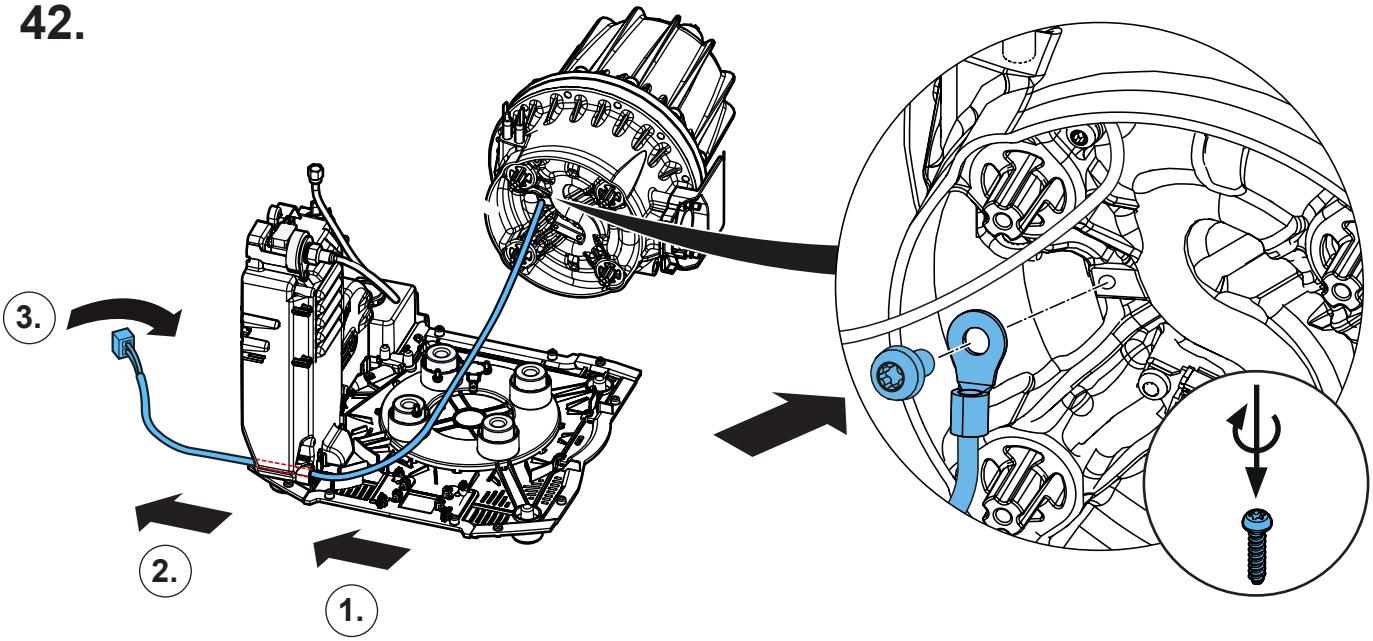

43.

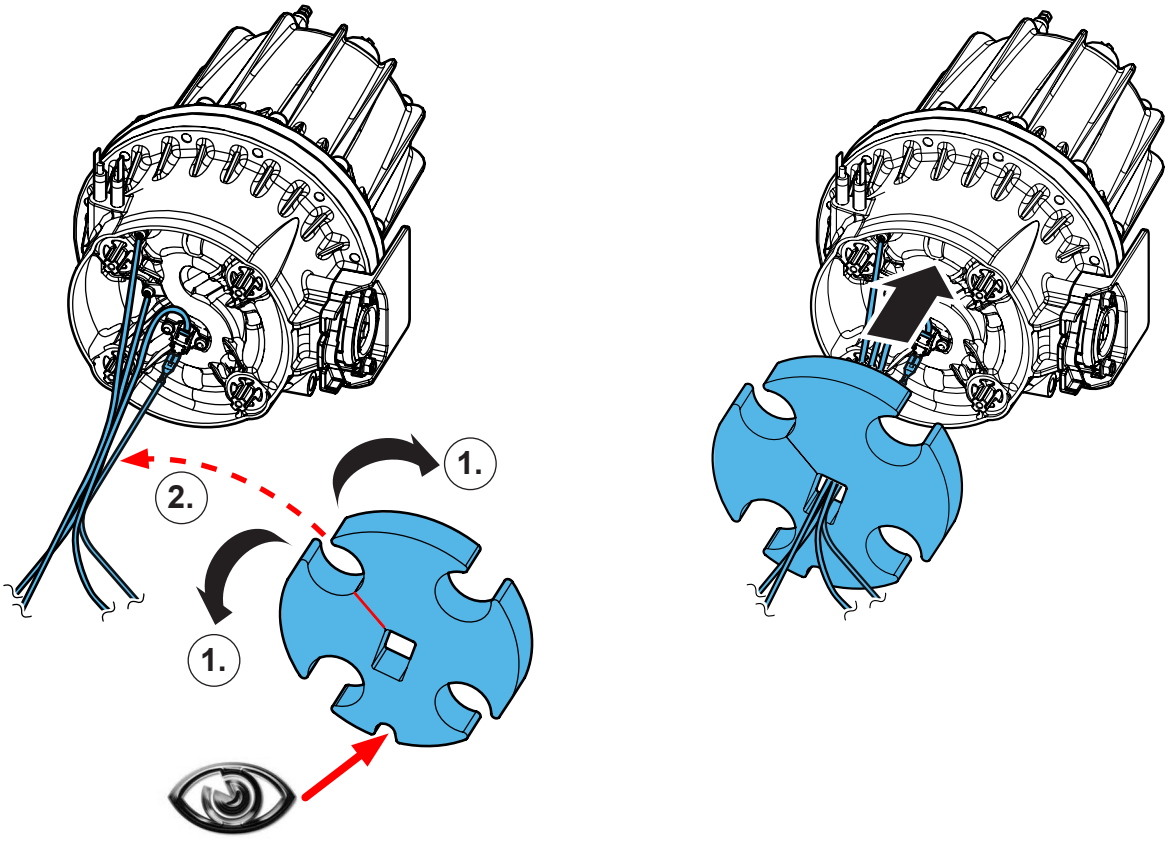

44.

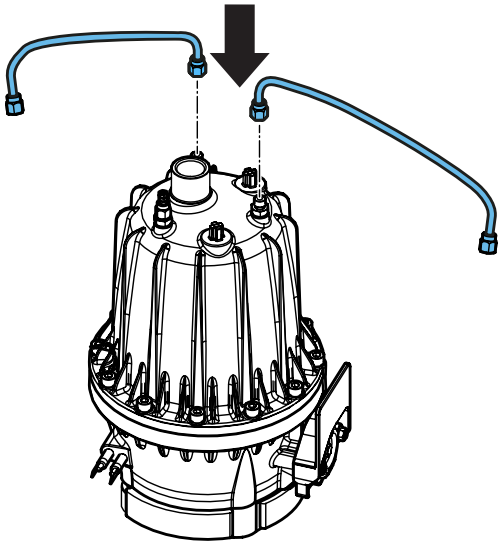

45.

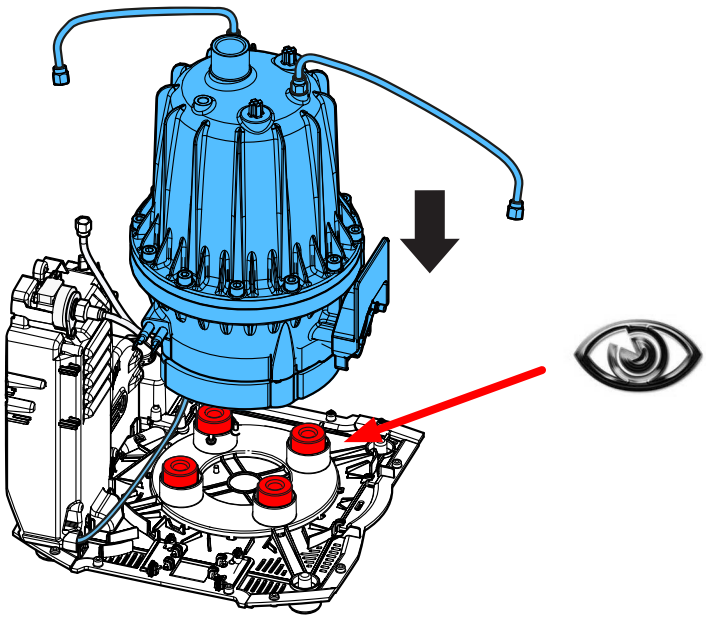

46.

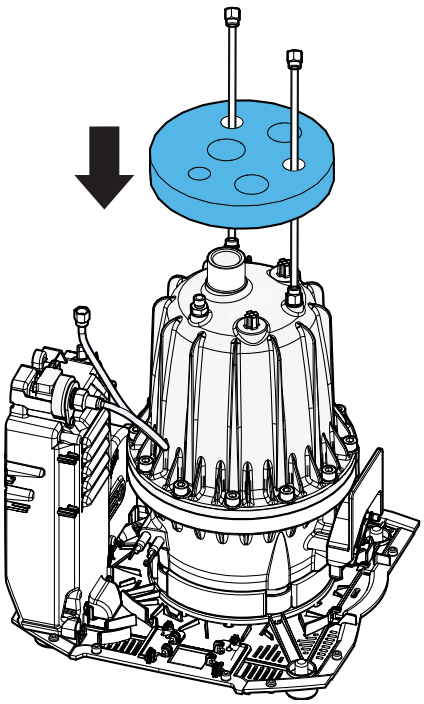

47.

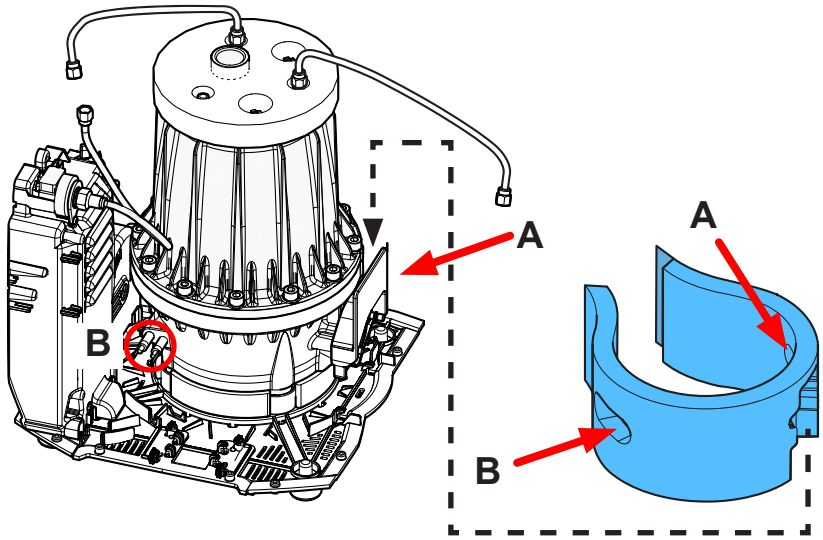

48.

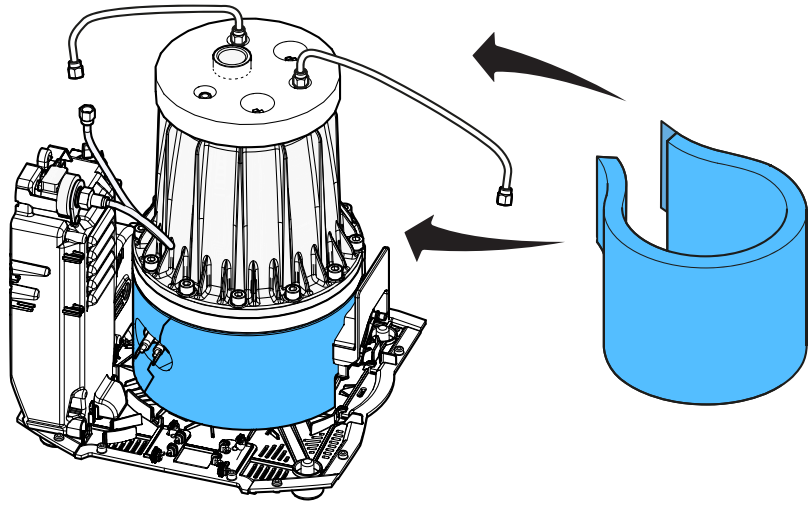

49.

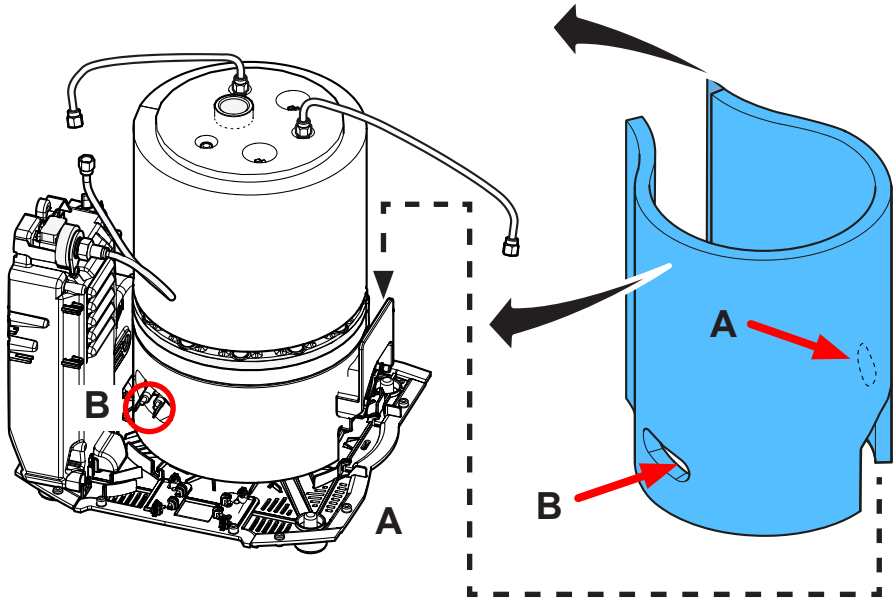

50.

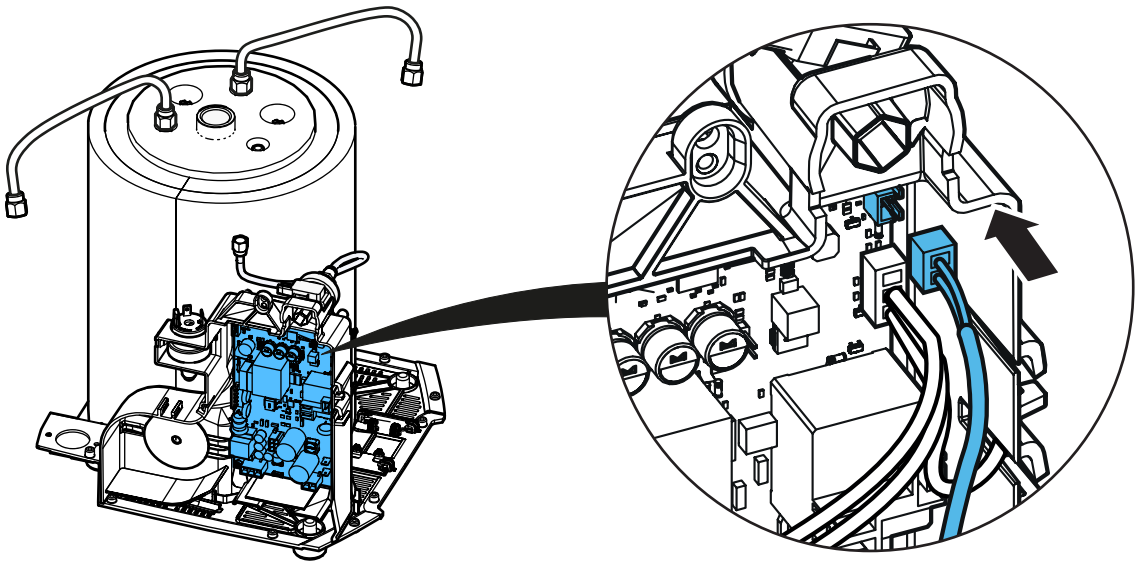

51.

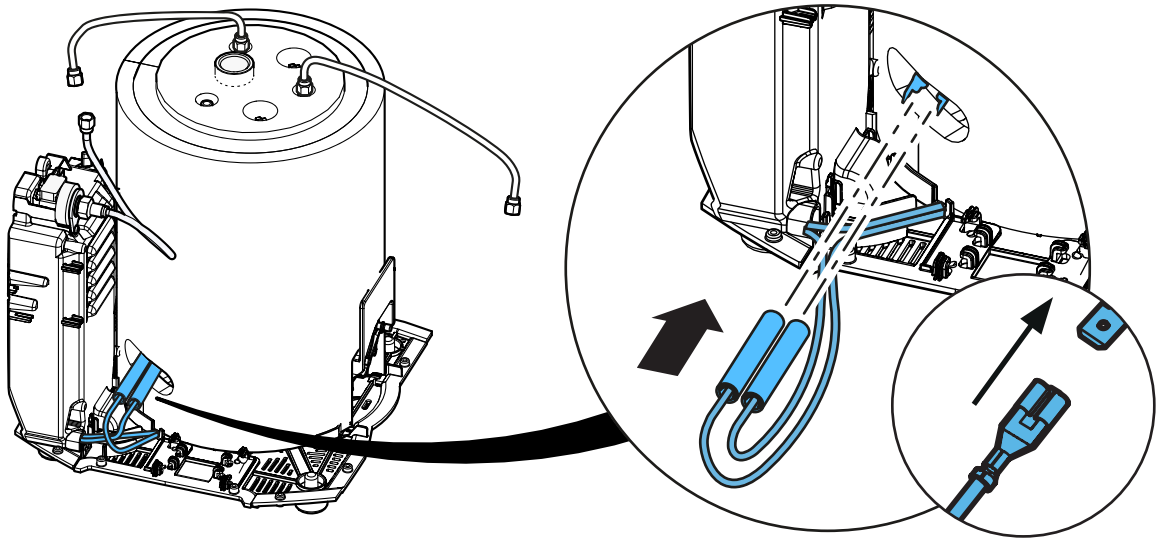

52.

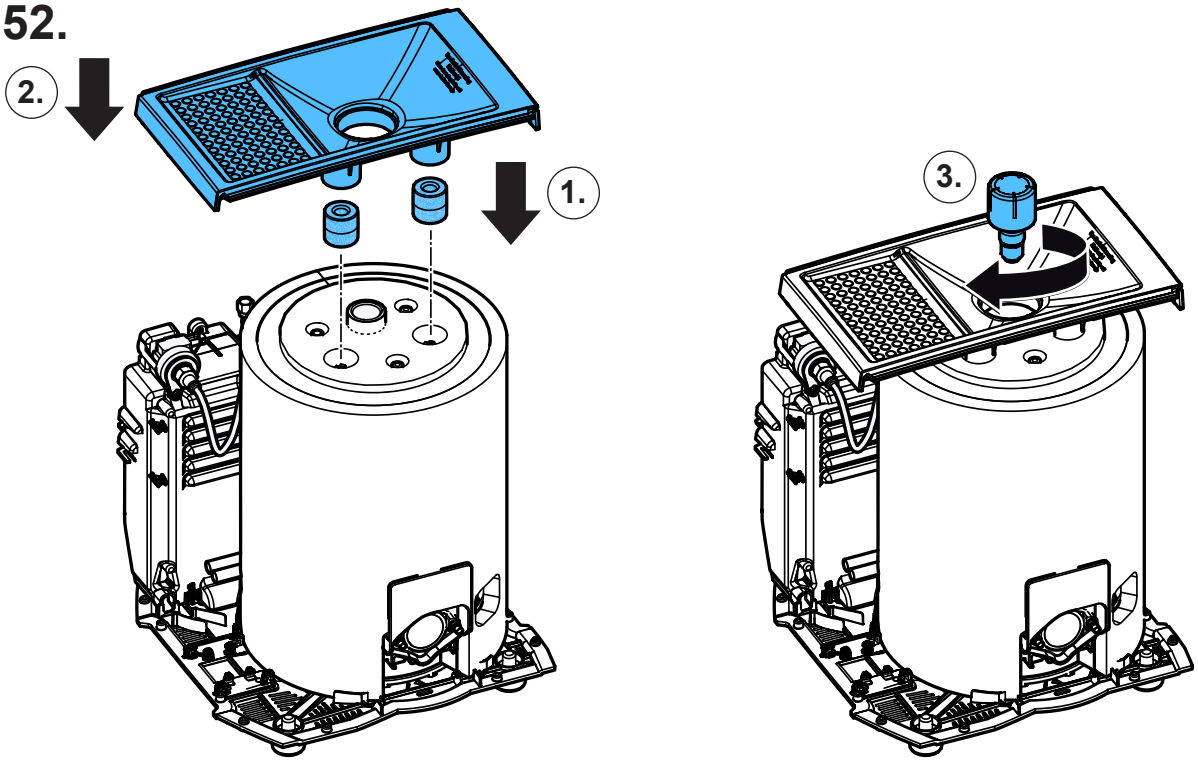

53.

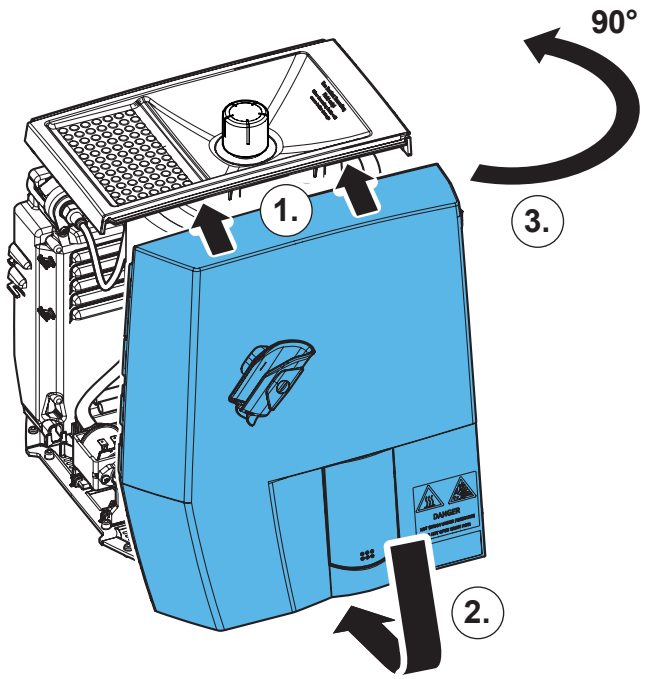

54.

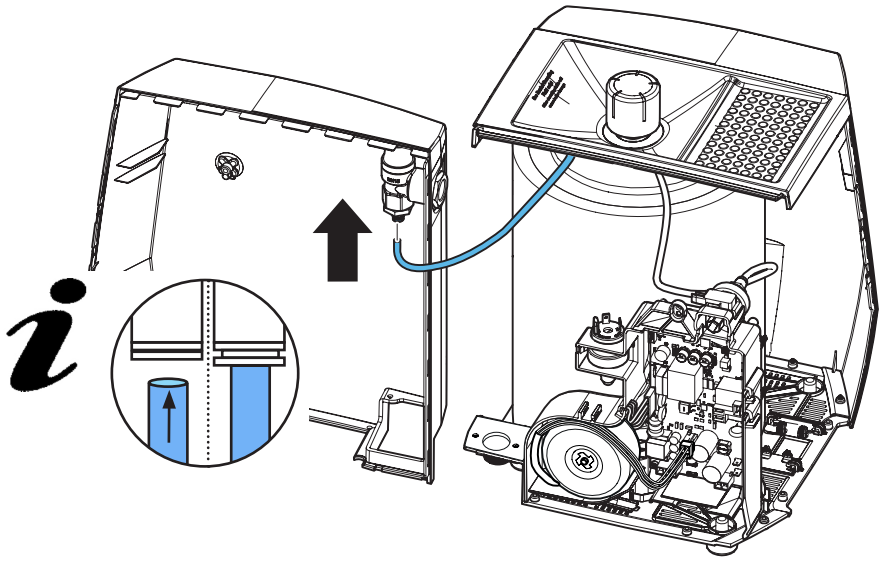

55.

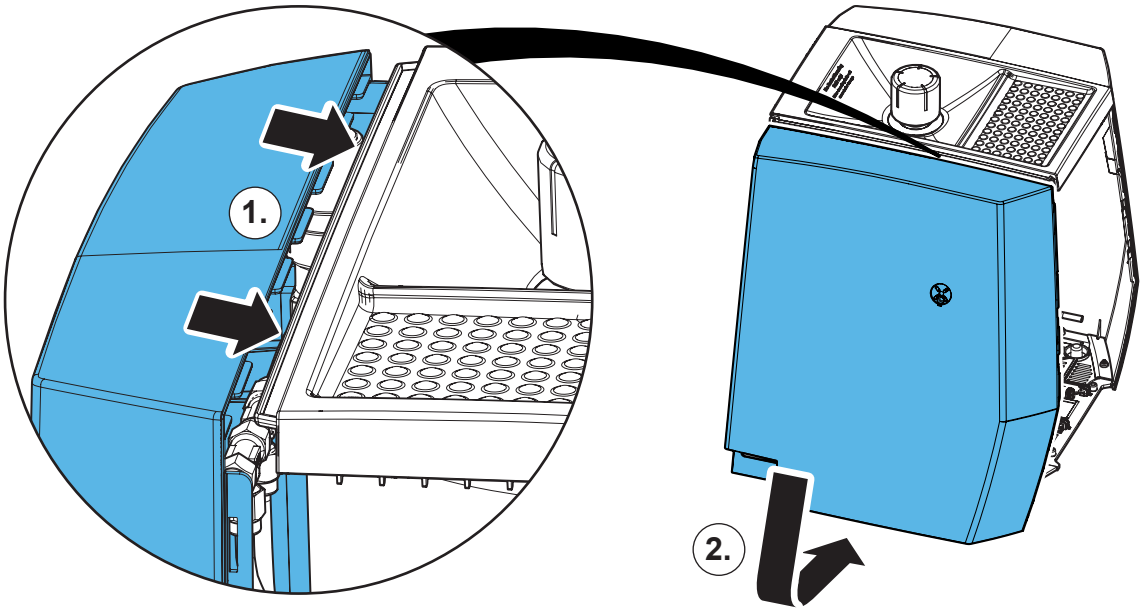

56.

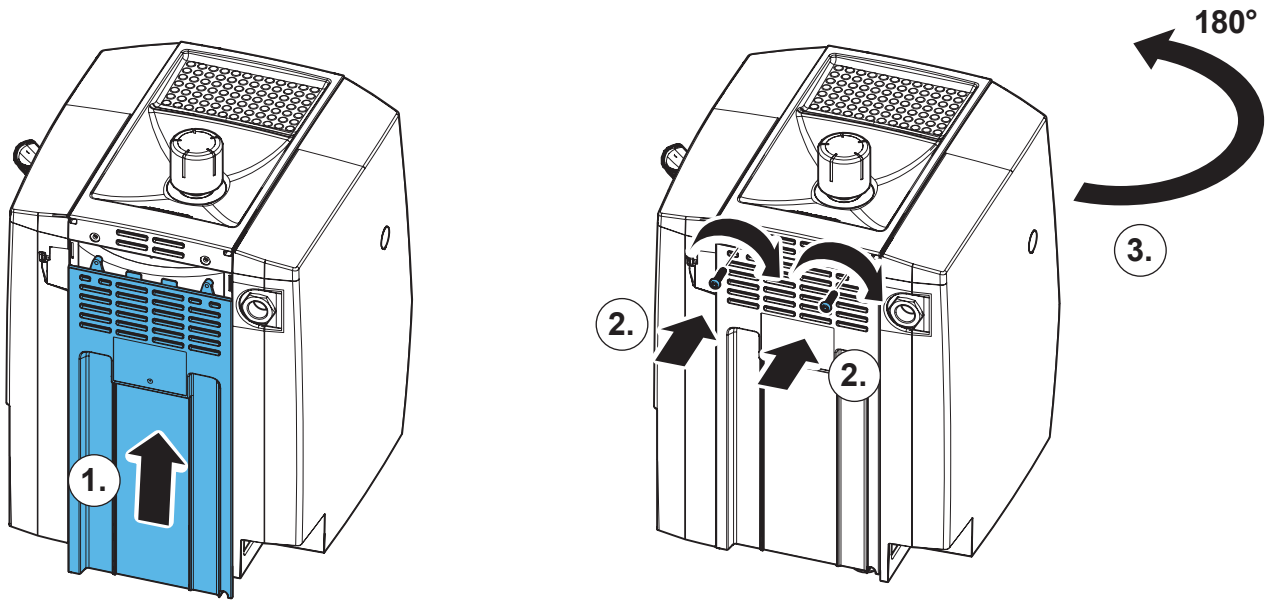

57.

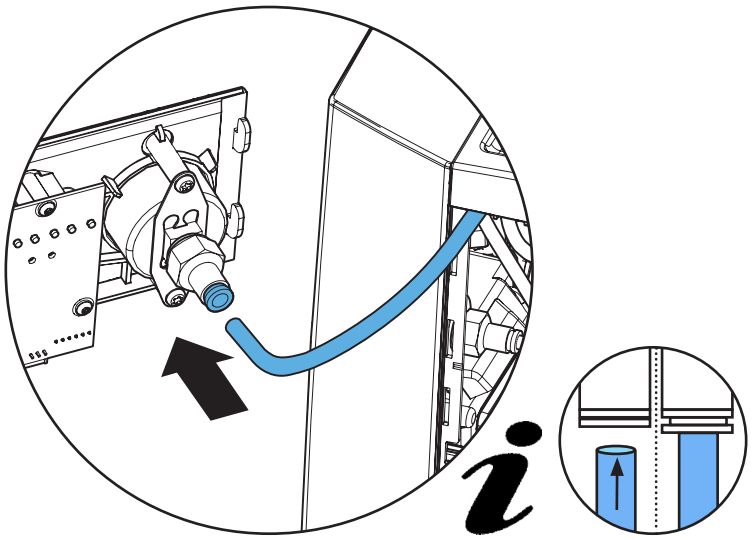

58.

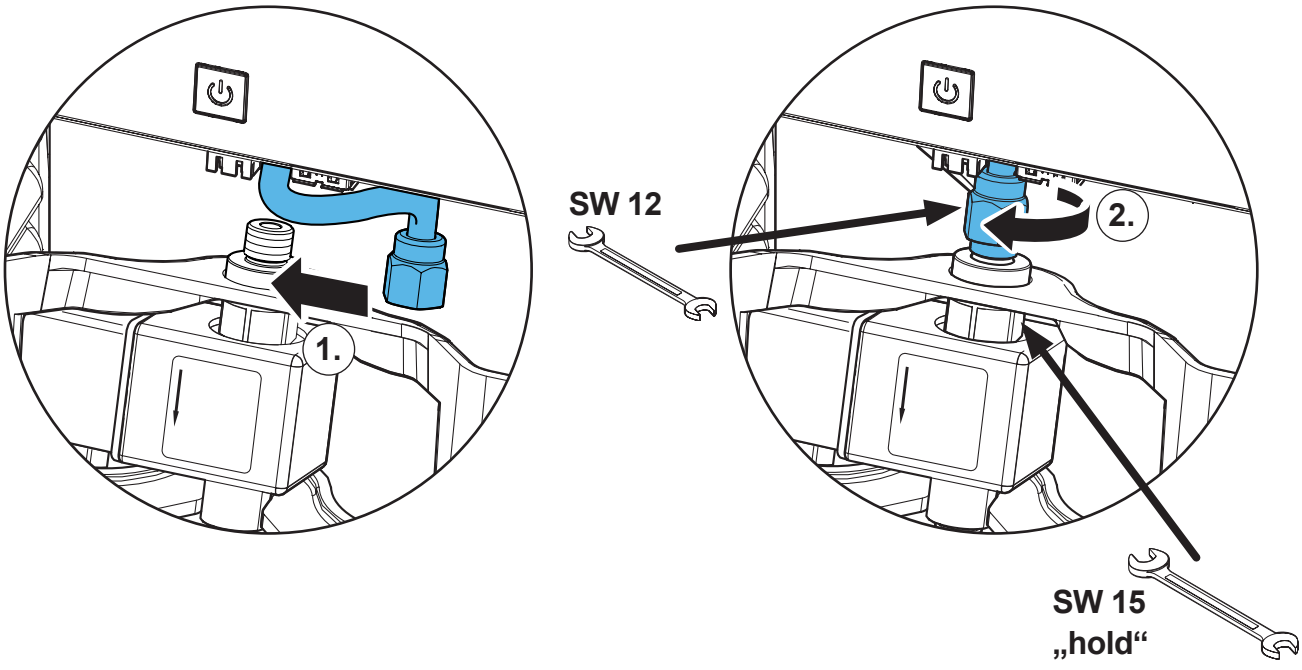

59.

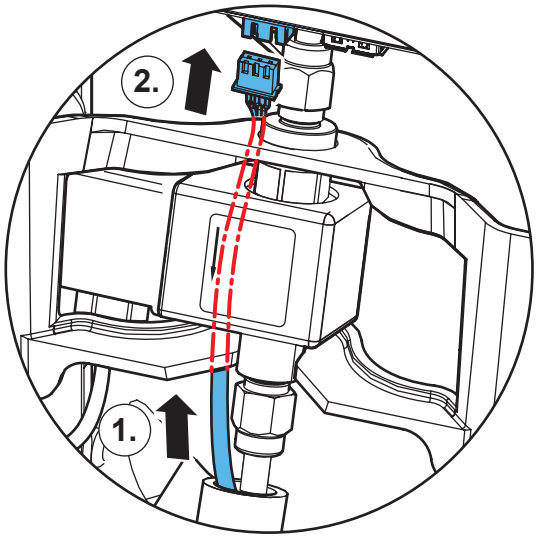

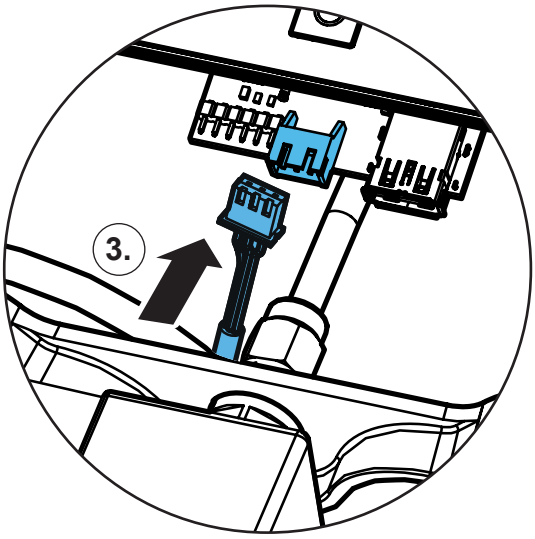



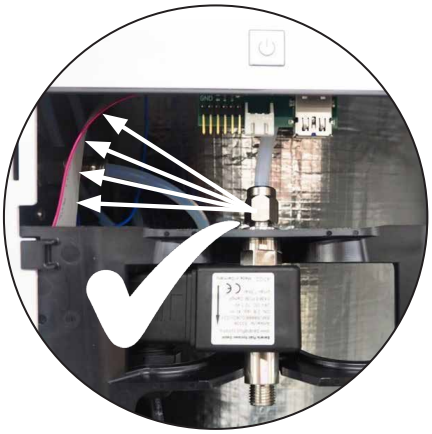

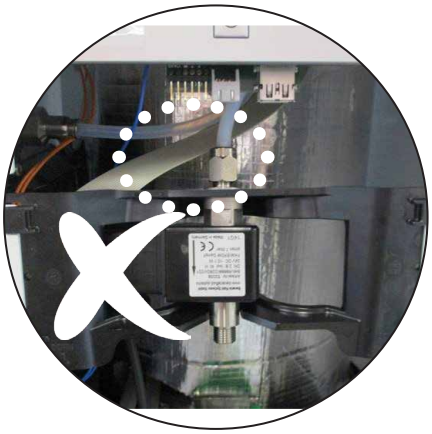

60.

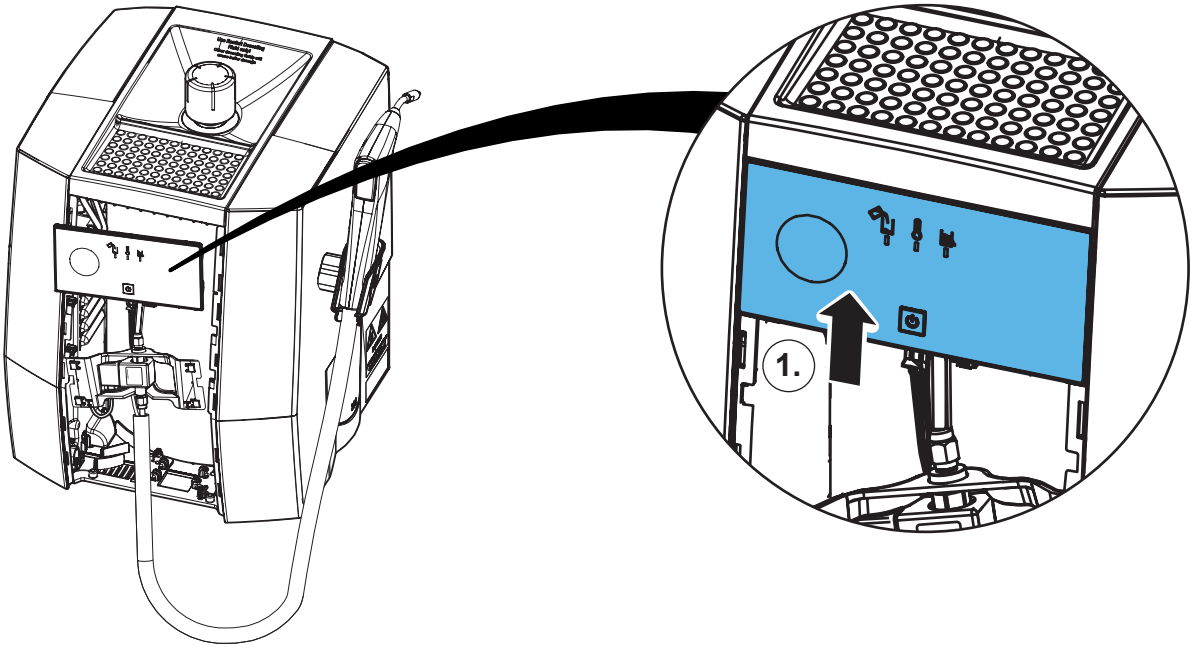

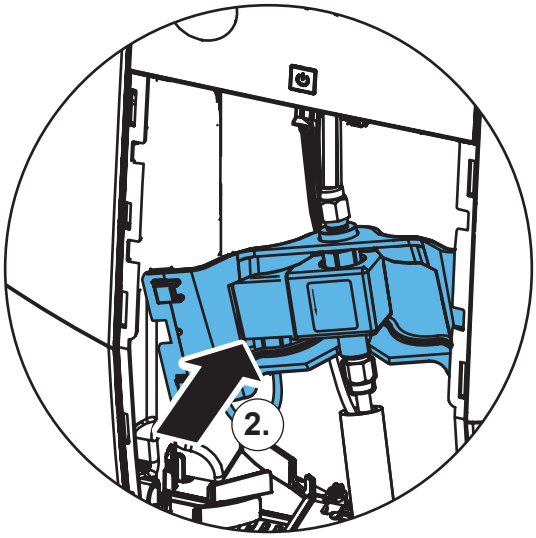

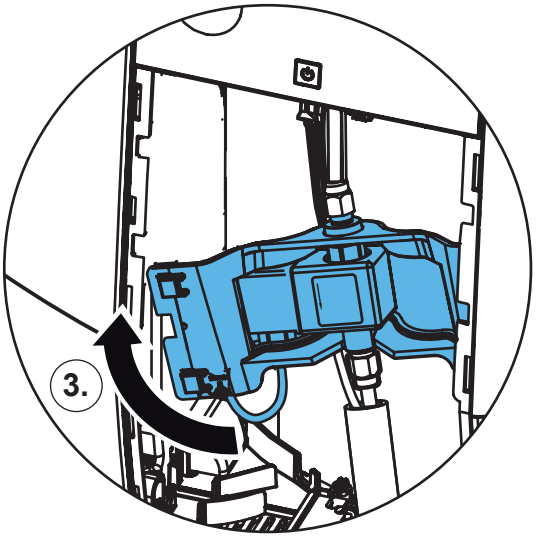

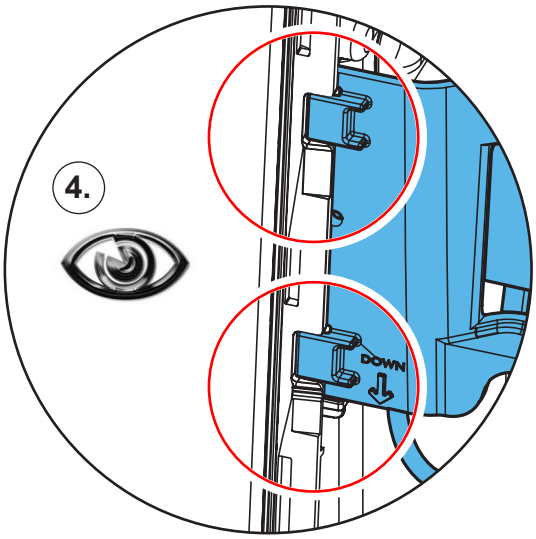

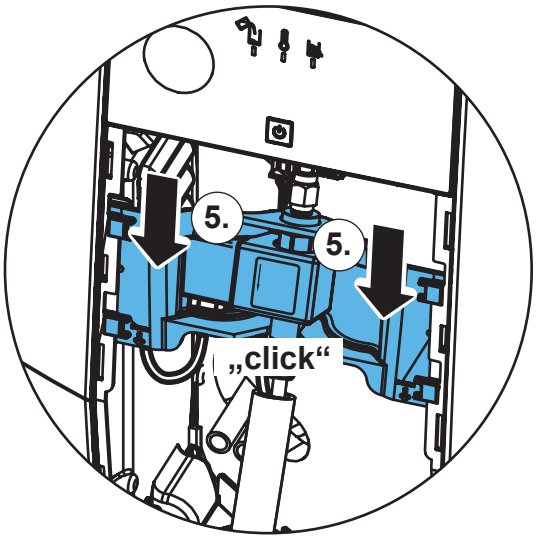

61.

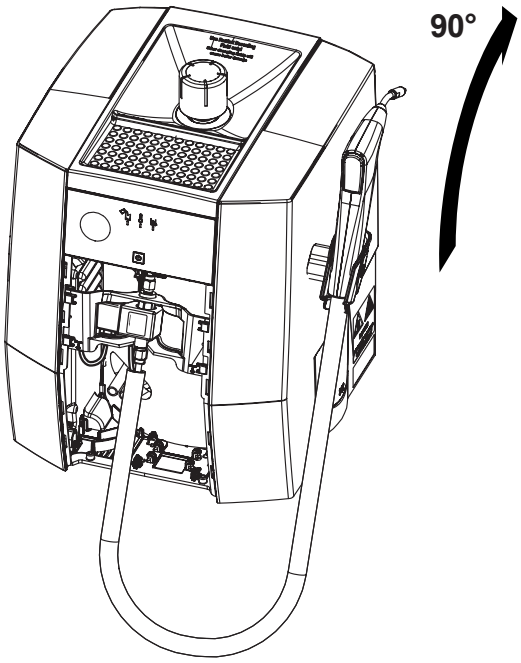

62.

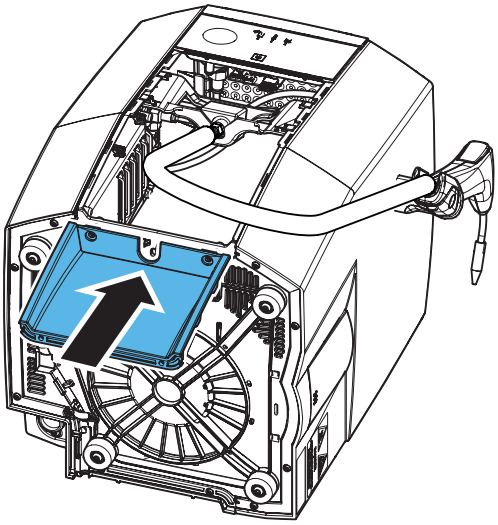

63.

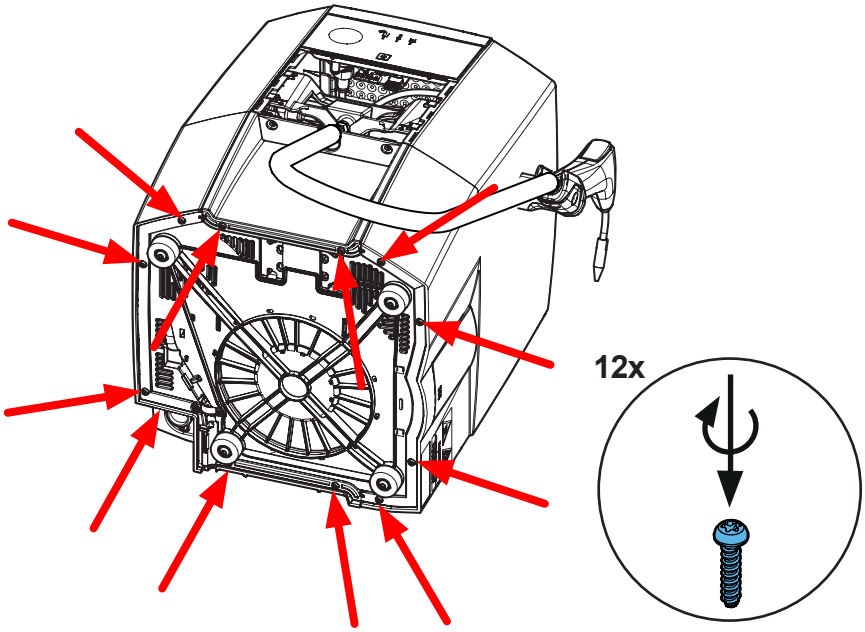

64.

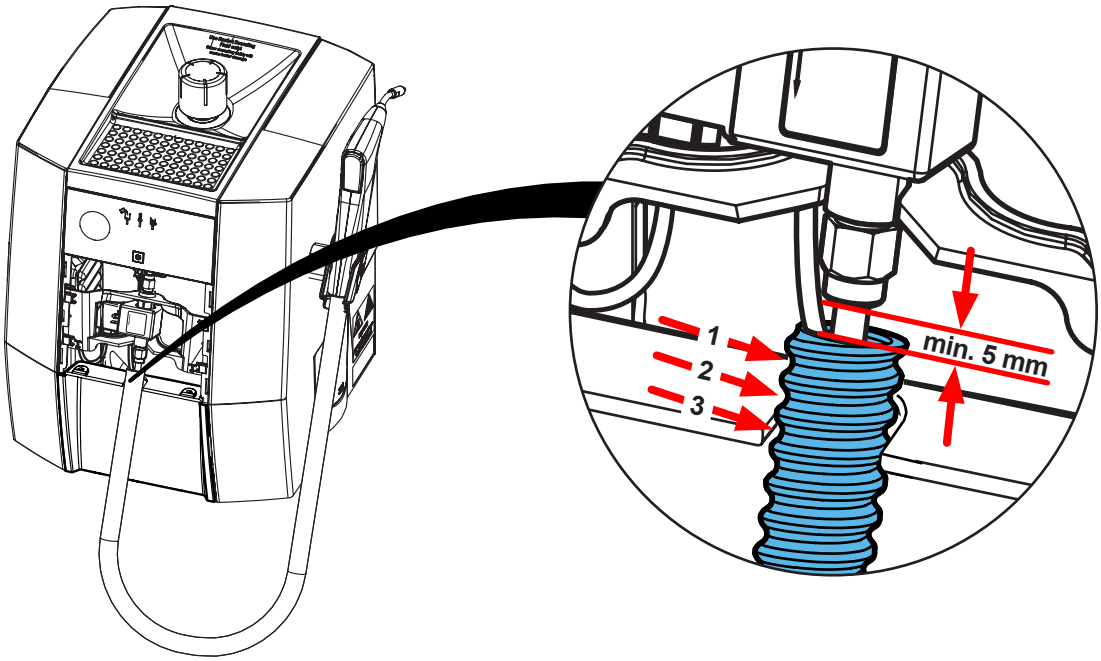

65.

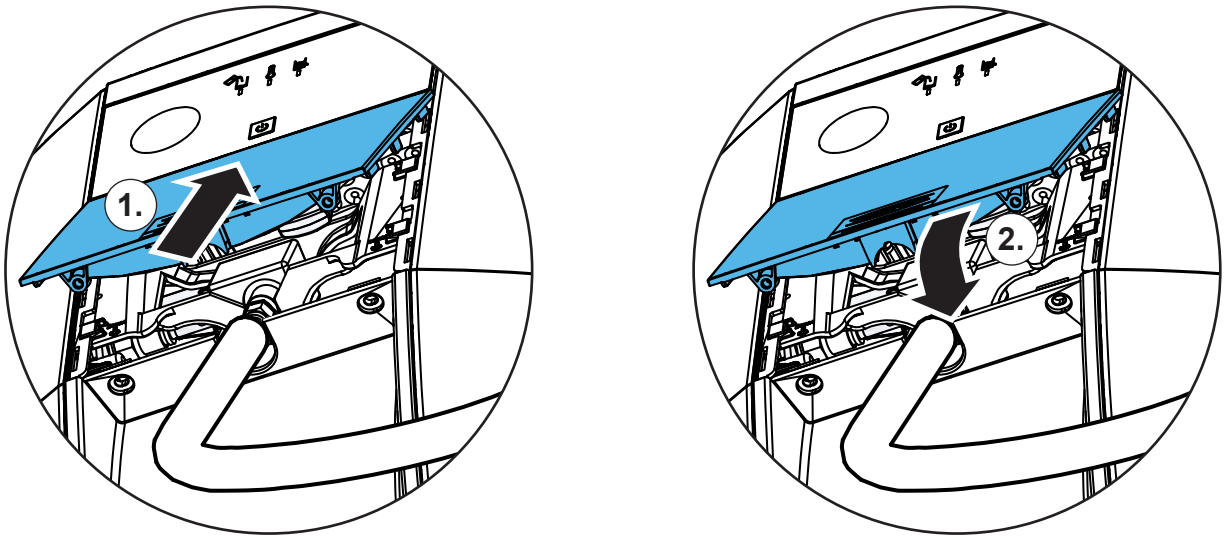

66.

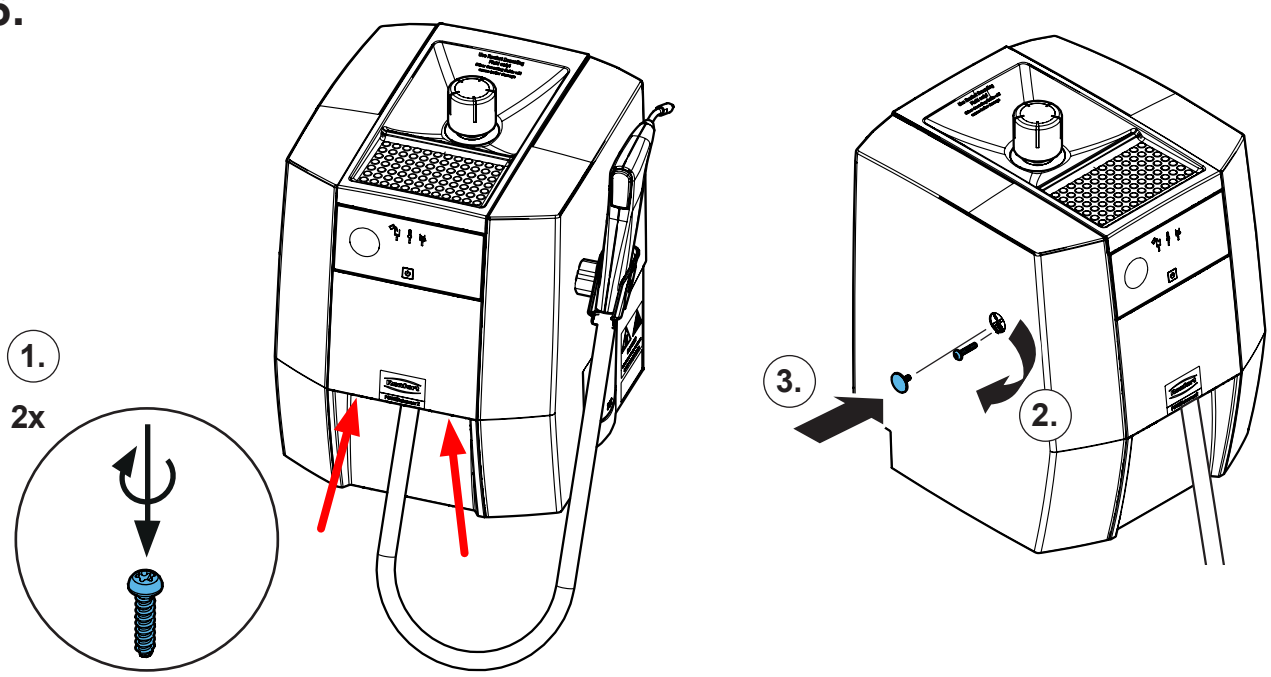



Schutzleiterprüfung durchführen: siehe am Ende der „Service Instructions“.
Performing the protective conductor test: see at the end of the “Service instructions”.
Pour vérifier le conducteur de protection: voir à la fin des “Instructions de service”.
Per la verifica del conduttore di terra: vedere alla fine delle “Istruzioni di servizio”.
Realizar la prueba del conductor de protección: véase al final de las “Instrucciones de servicio”.
Выполнить проверку защитного провода: см. в конце „Инструкции по обслуживанию“.



Renfert

making work easy

Montageanleitung • Assembly Instruction • Instruction d'installation Istruzioni l'istallazione • Instrucciones de montaje • Руководство по монтажу

90002 17xx

Kessel POWER steamer 2 • Boiler POWER steamer 2 • Chaudière POWER steamer 2 • Caldaia POWER steamer 2 • Caldera POWER steamer 2

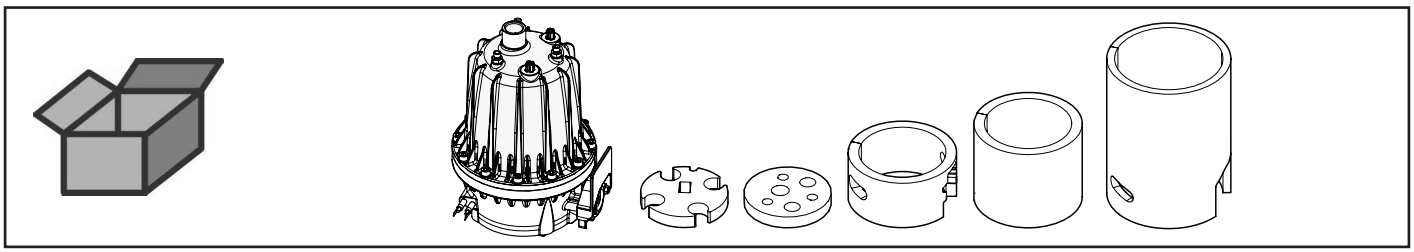

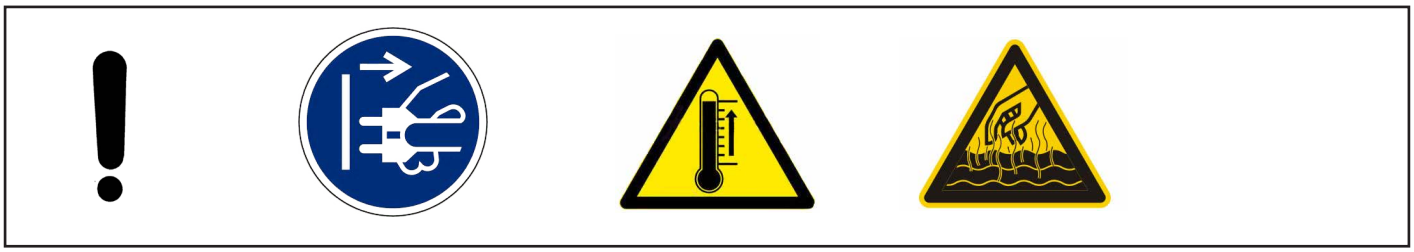

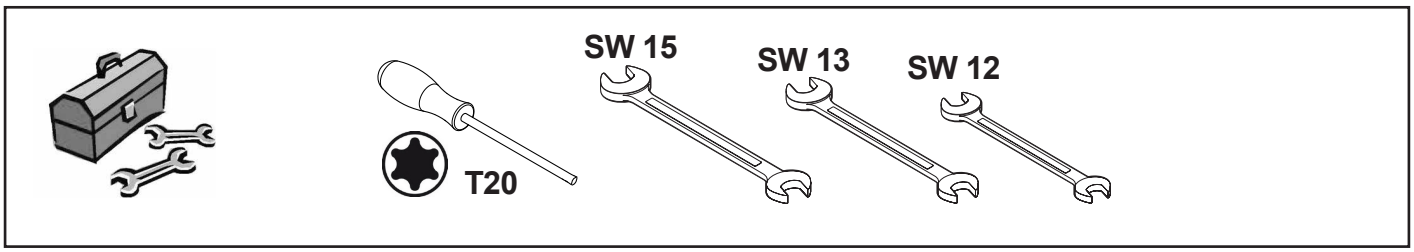

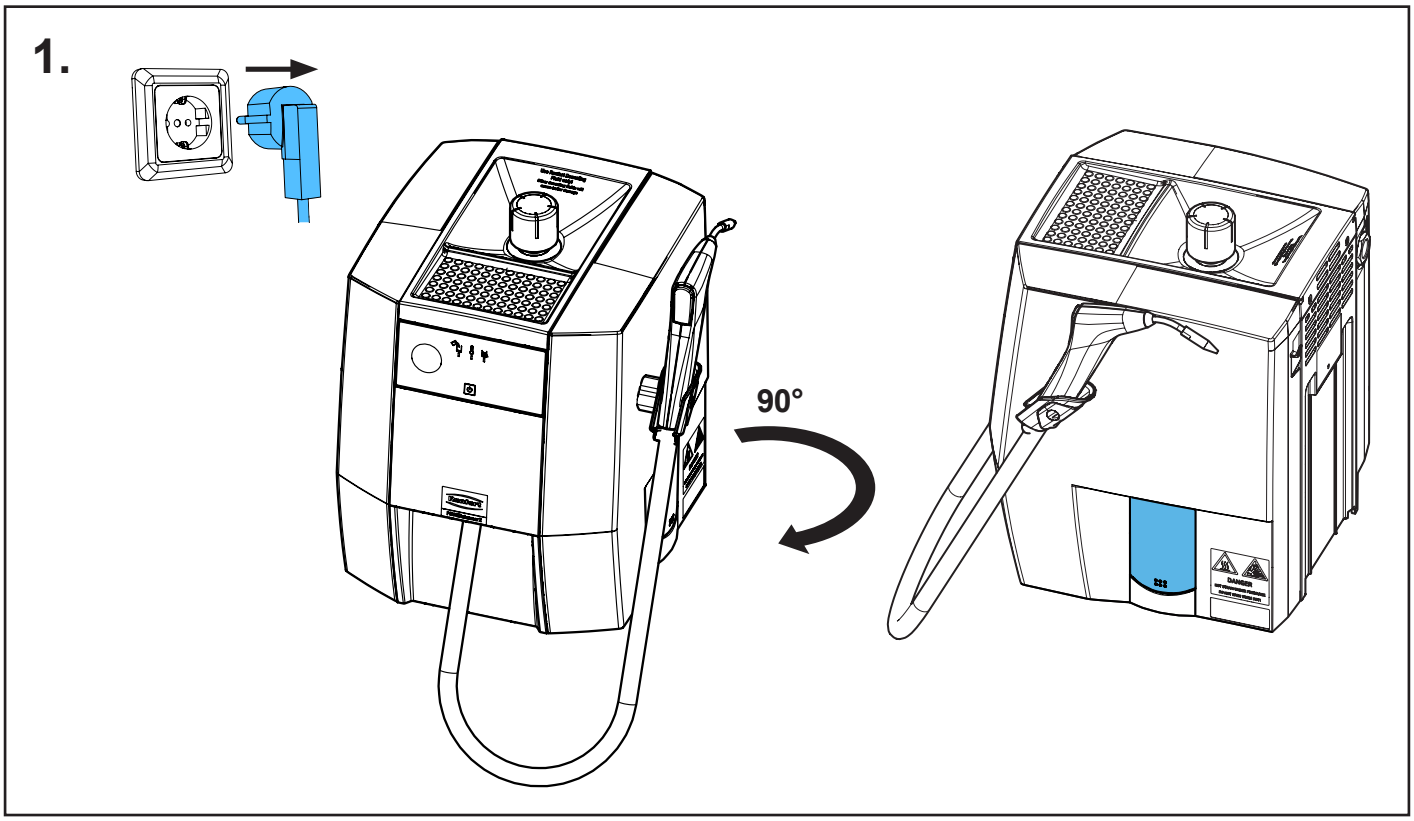

21-6925 06032026

2.

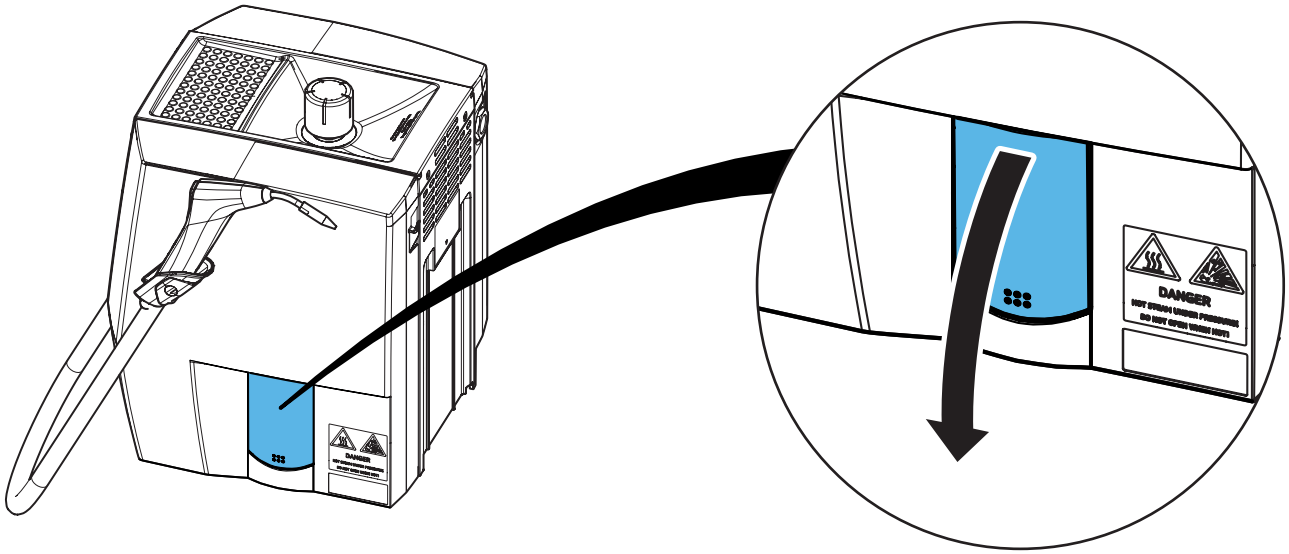

3.

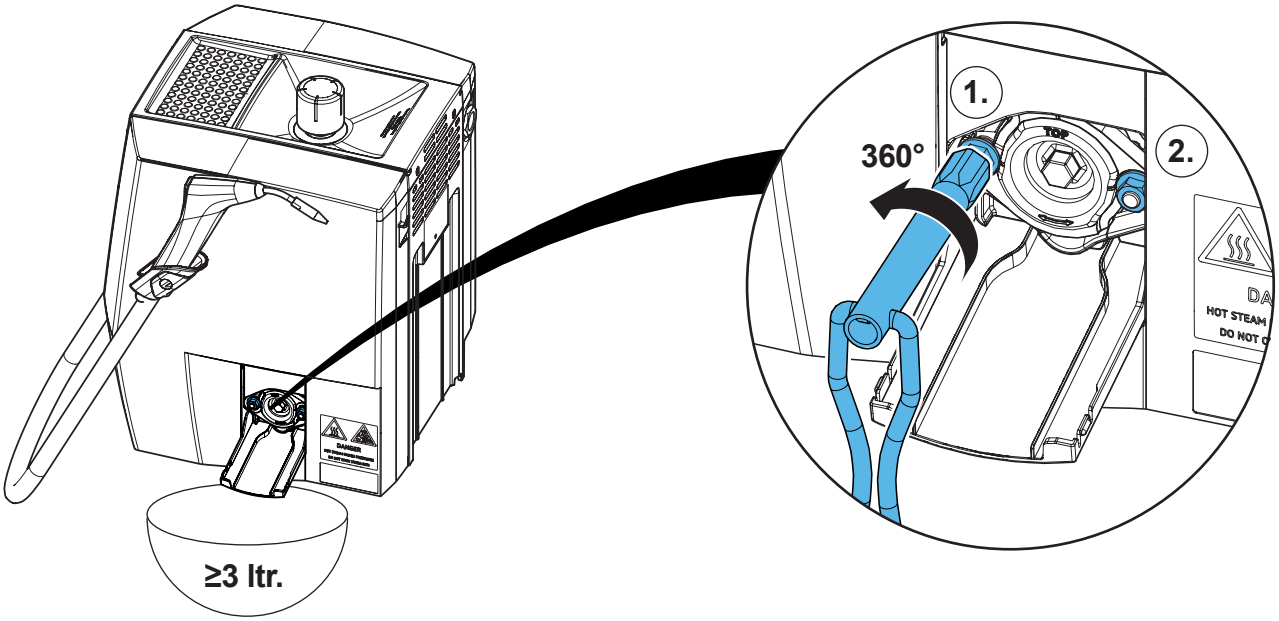

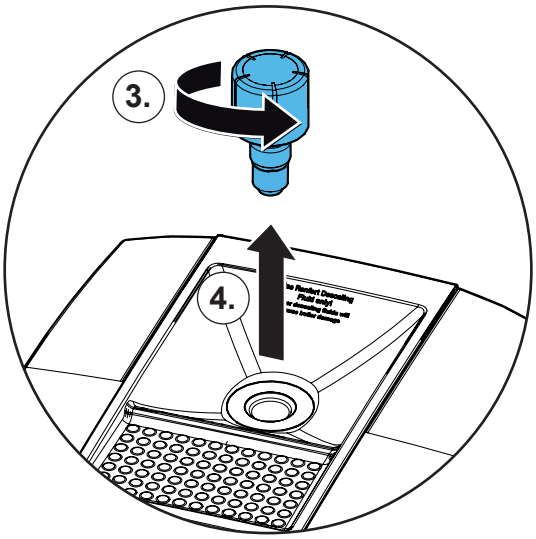

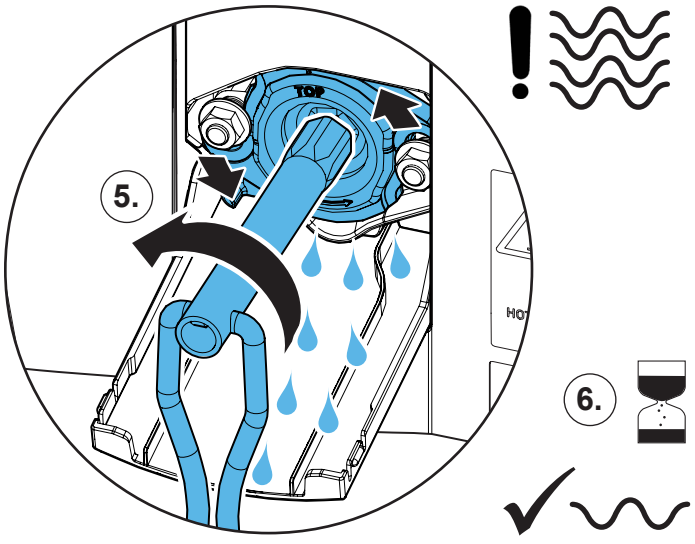

4.

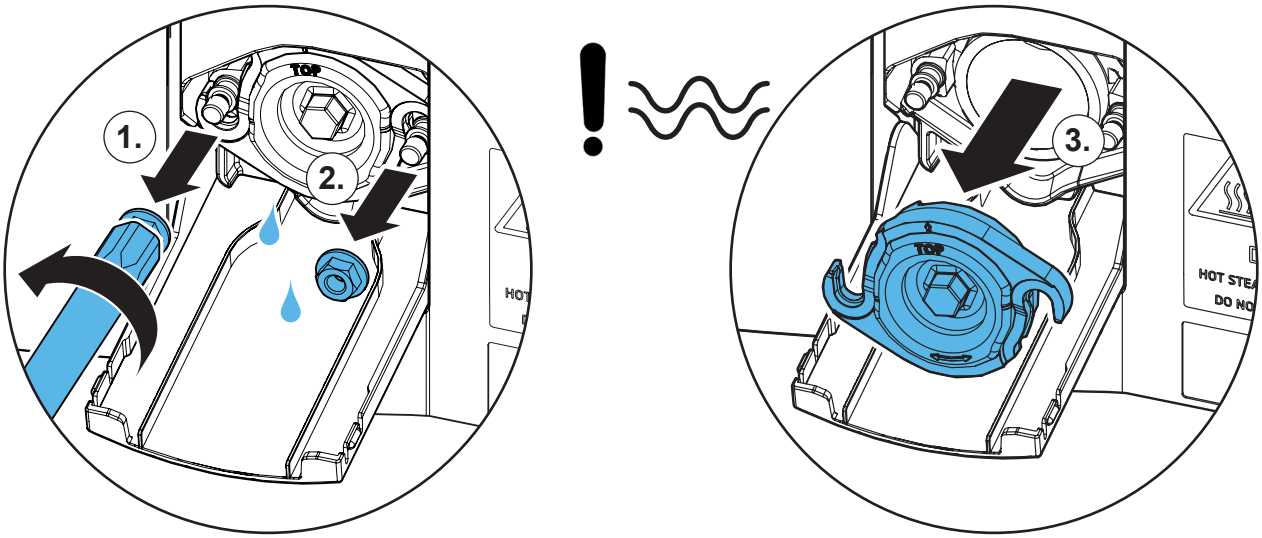

5.

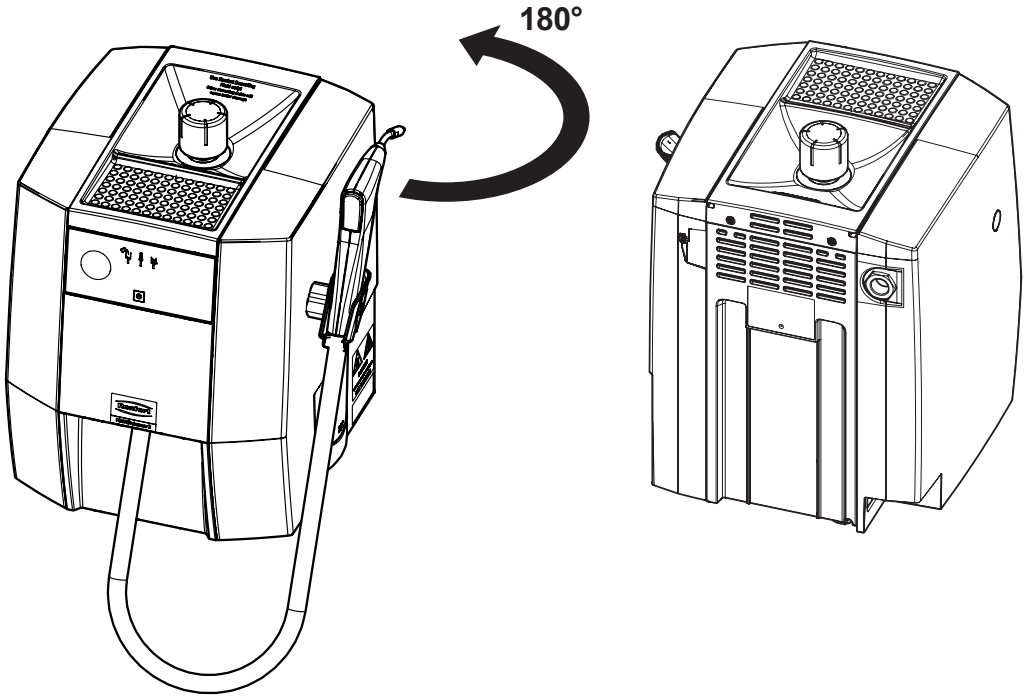

6.

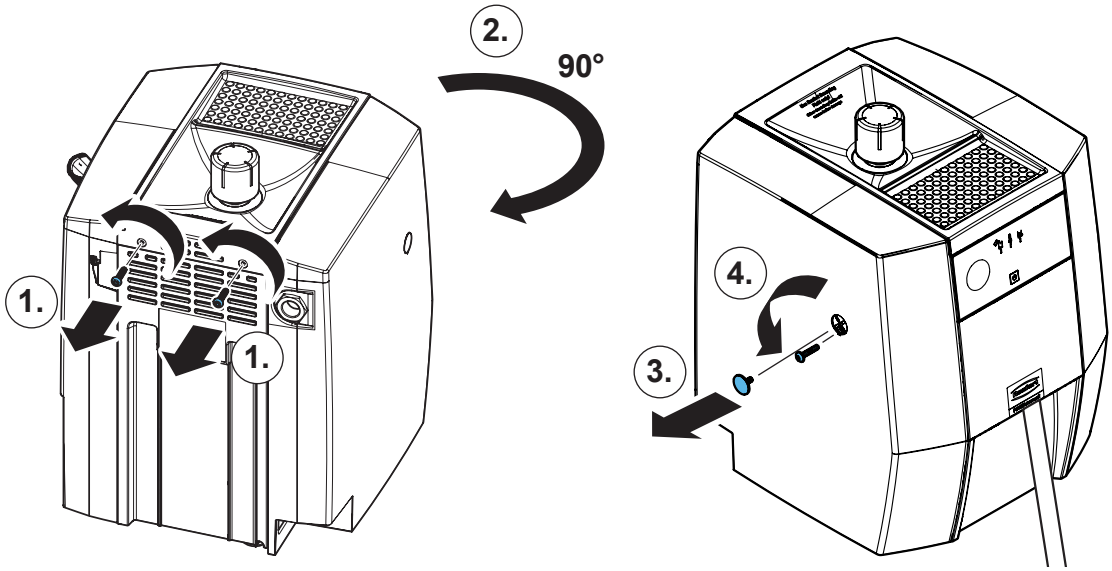

7.

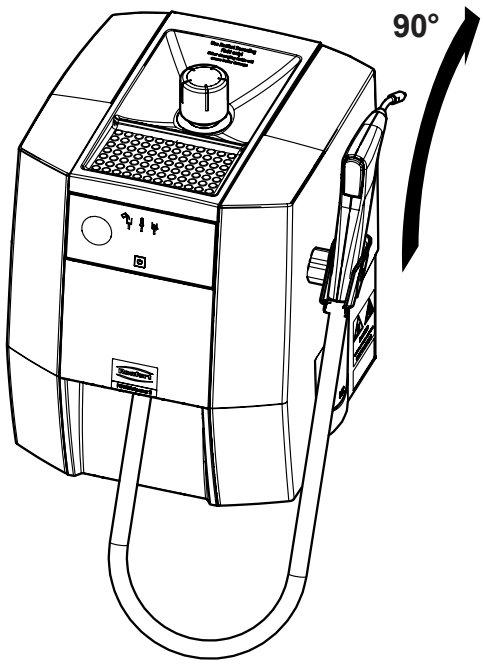

8.

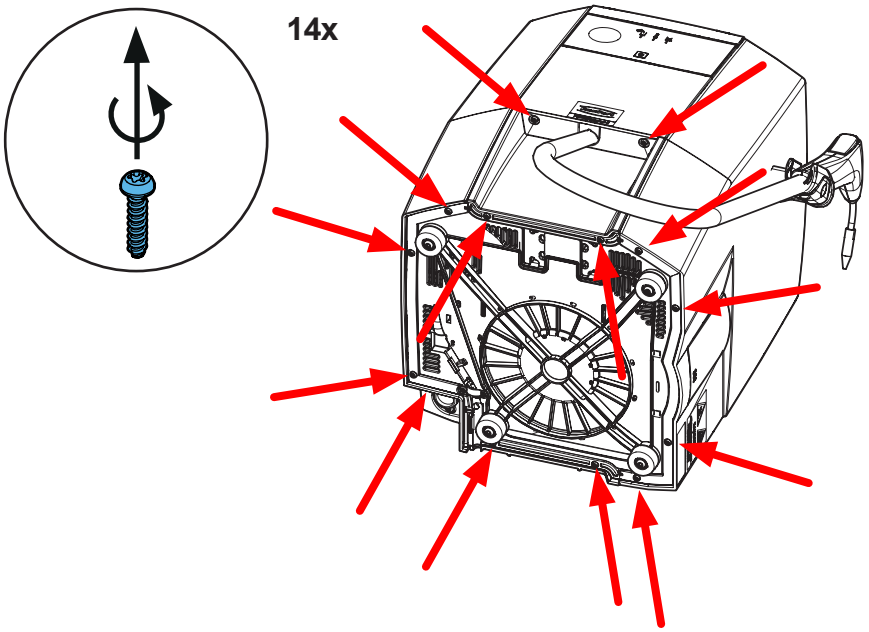

9.

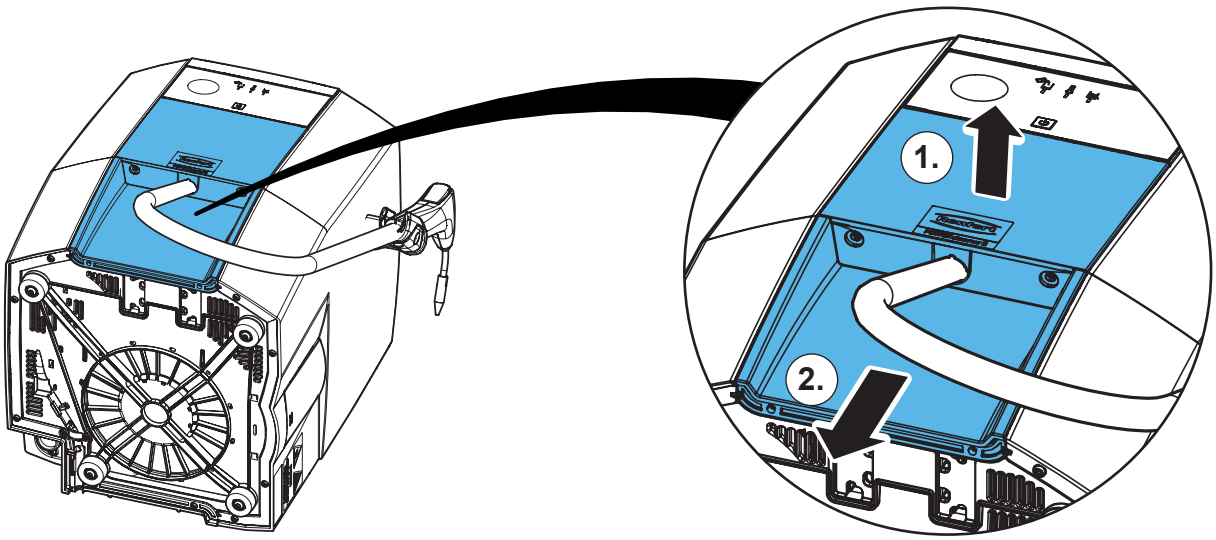

10.

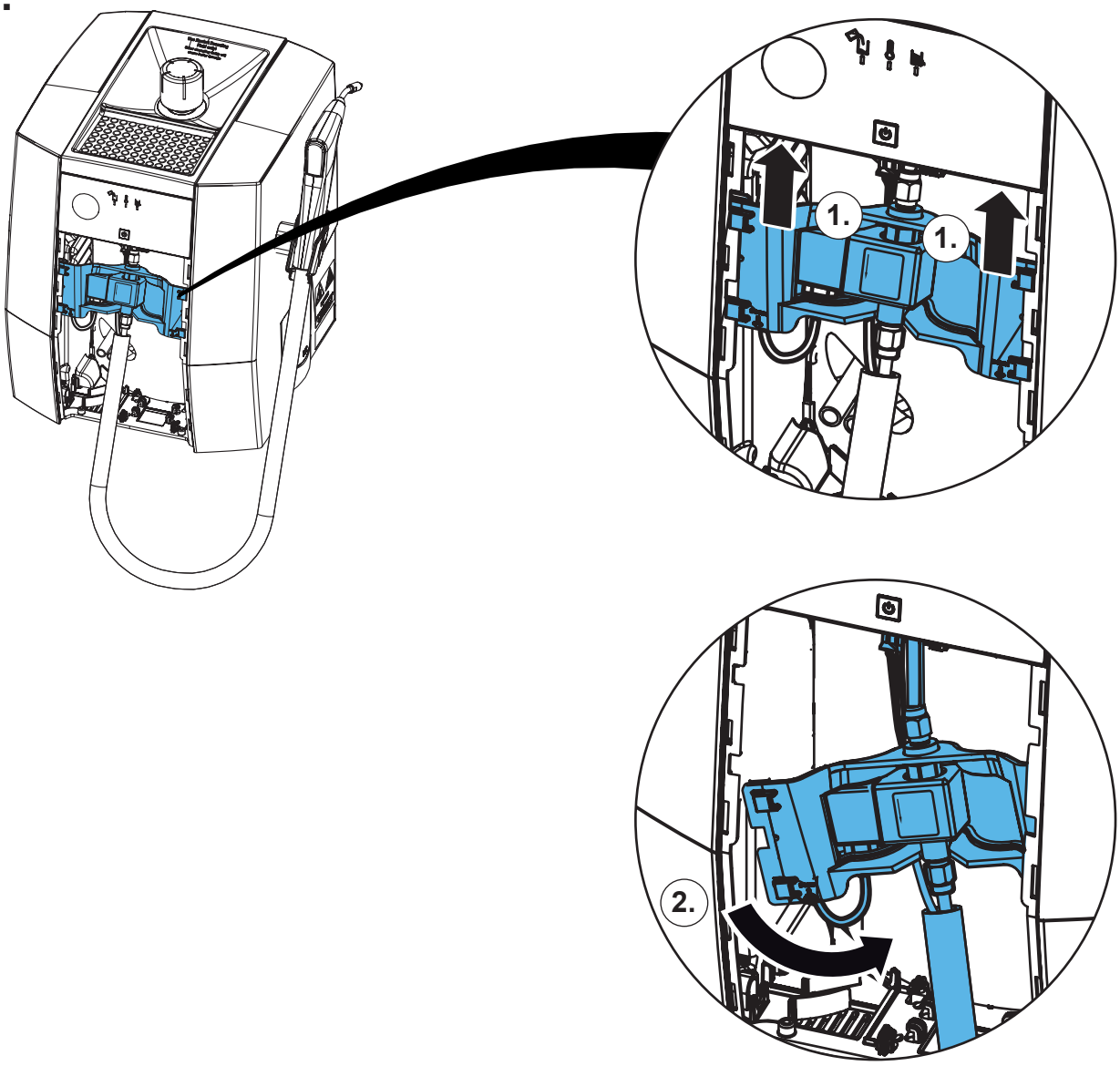

11.

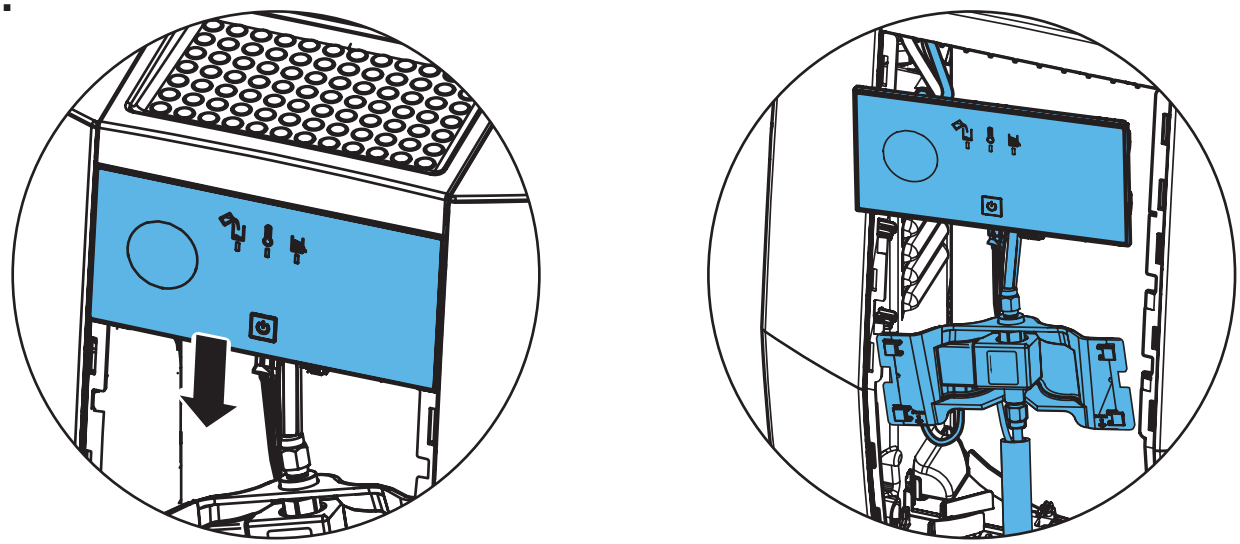

12.

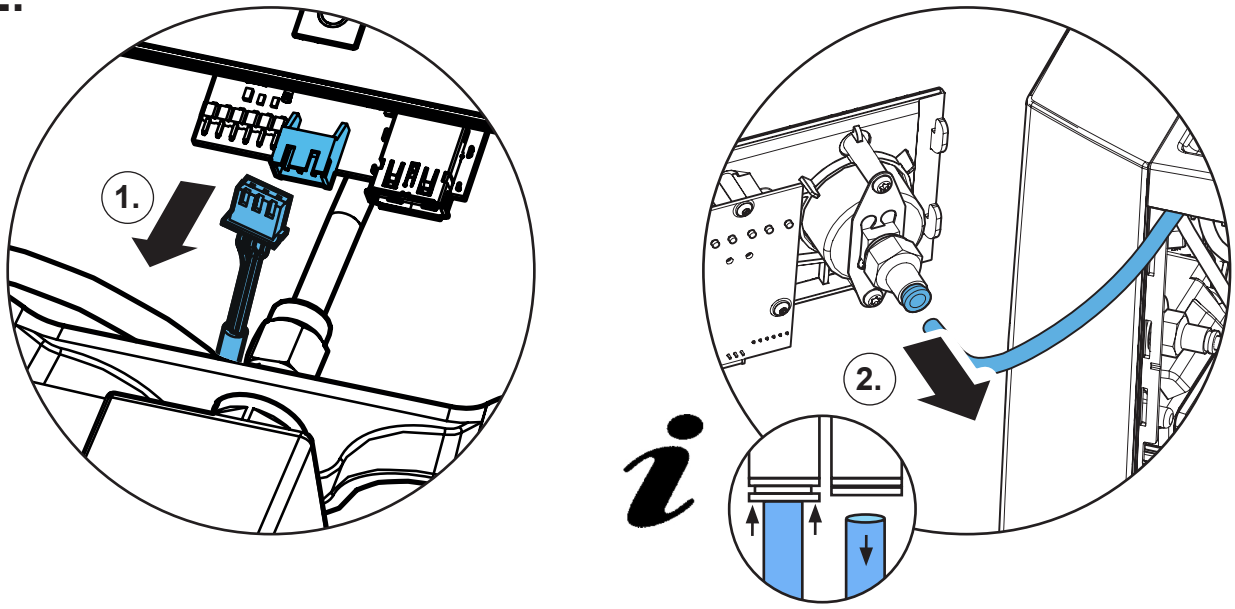

13.

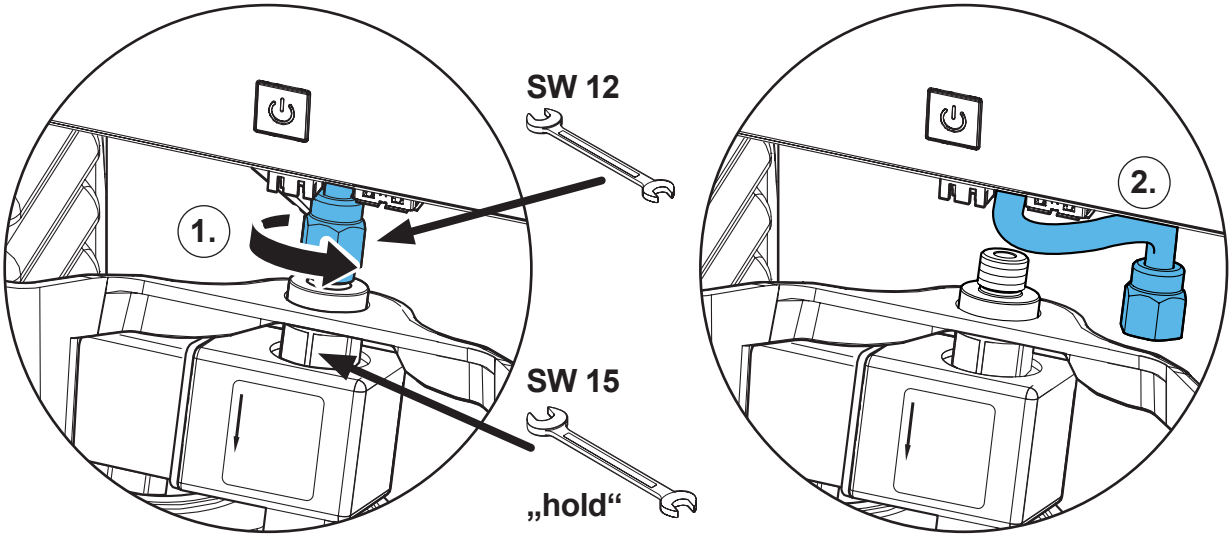

14.

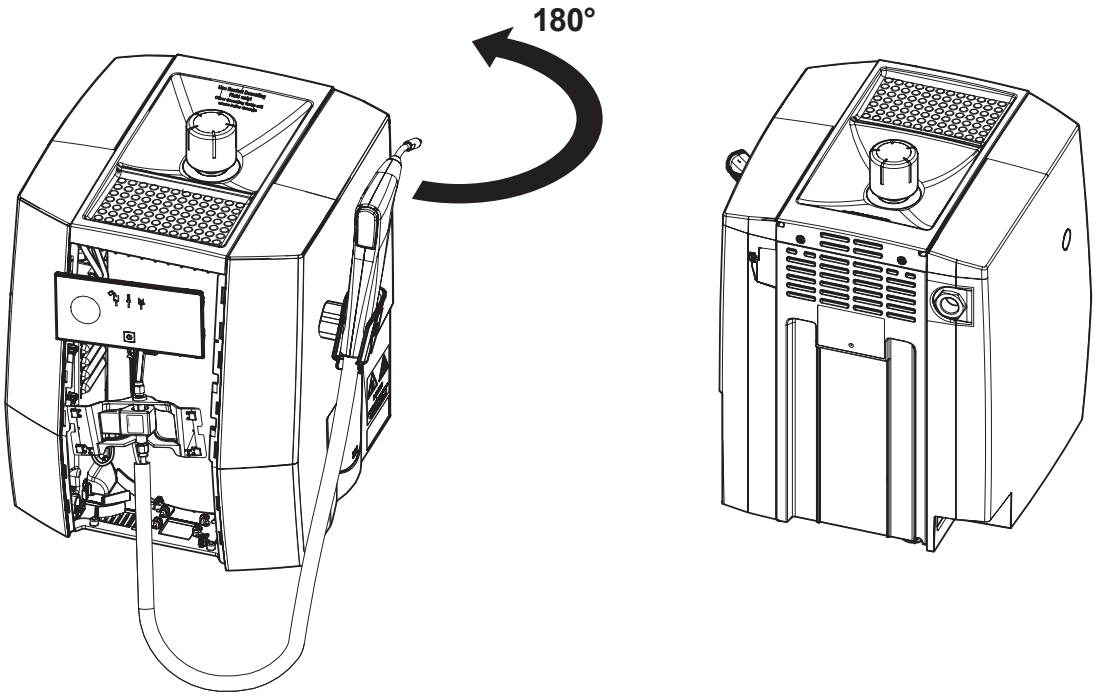

15.

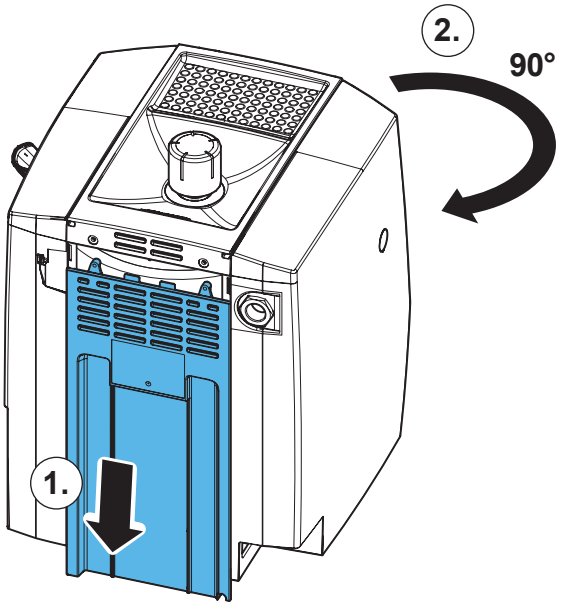

16.

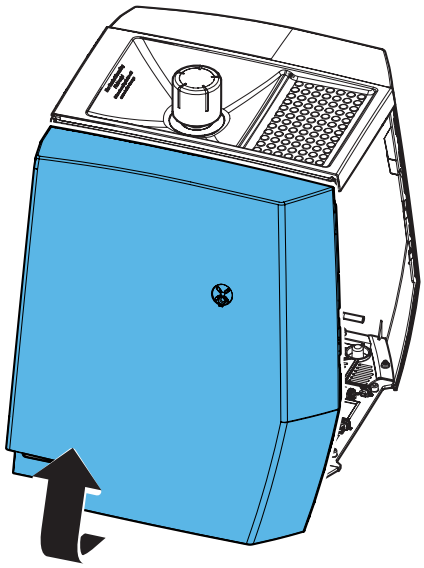

17.

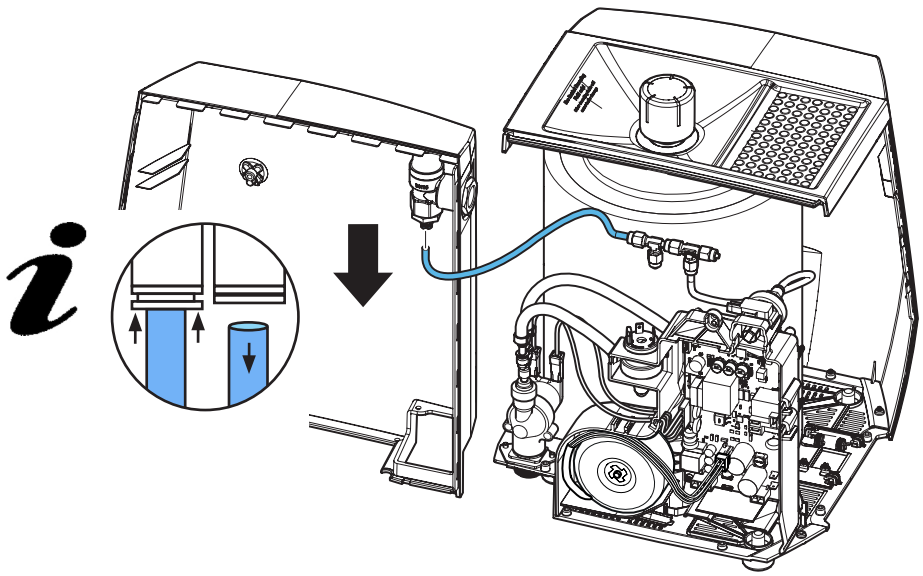

18.

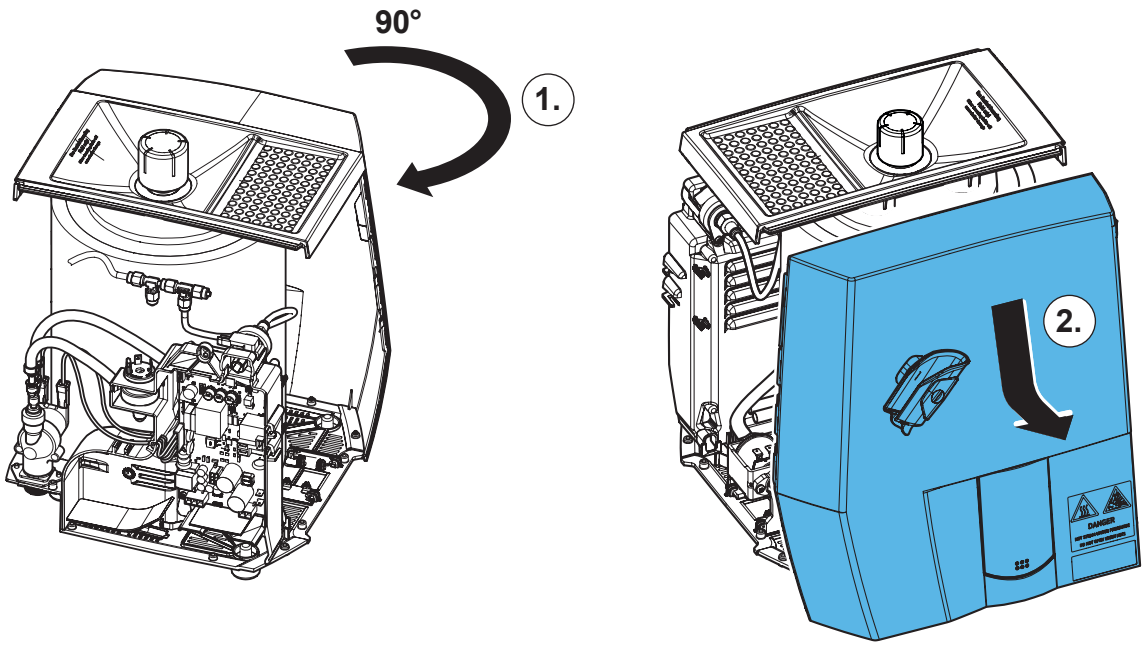

19.

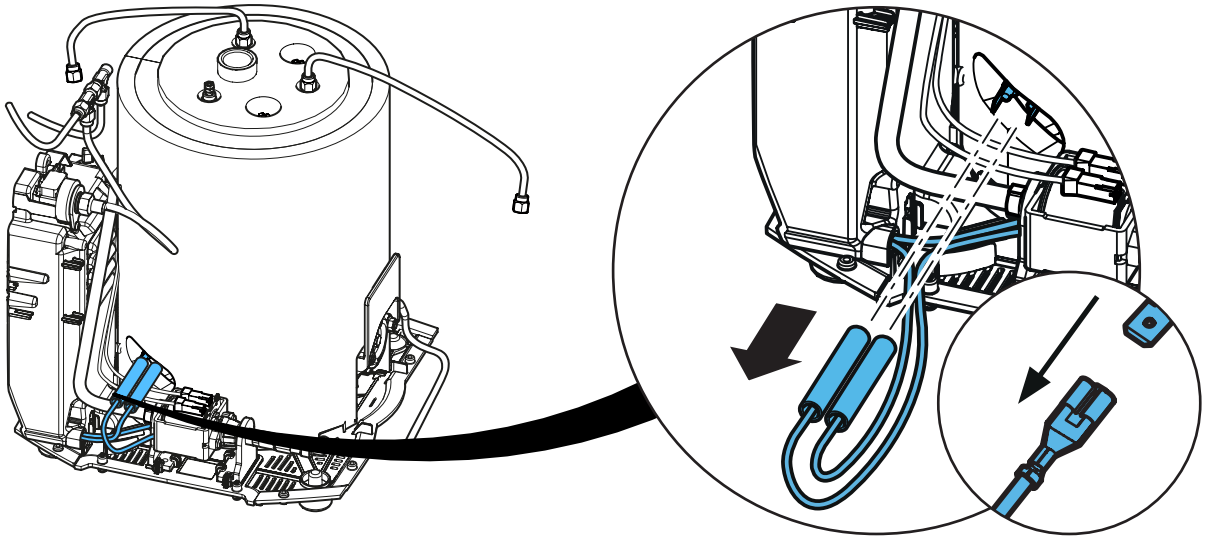

20.

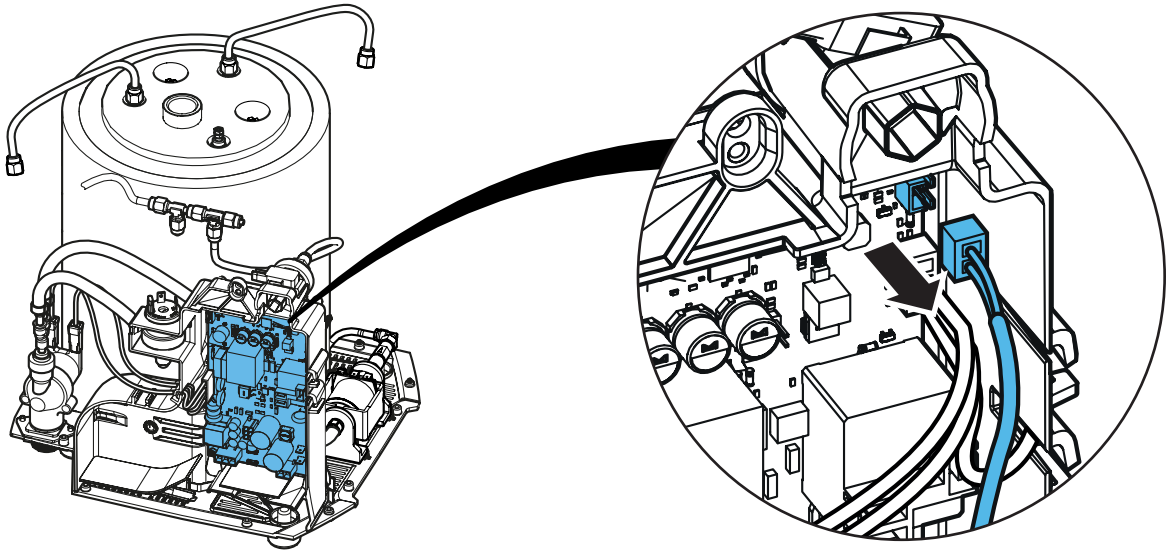

21.

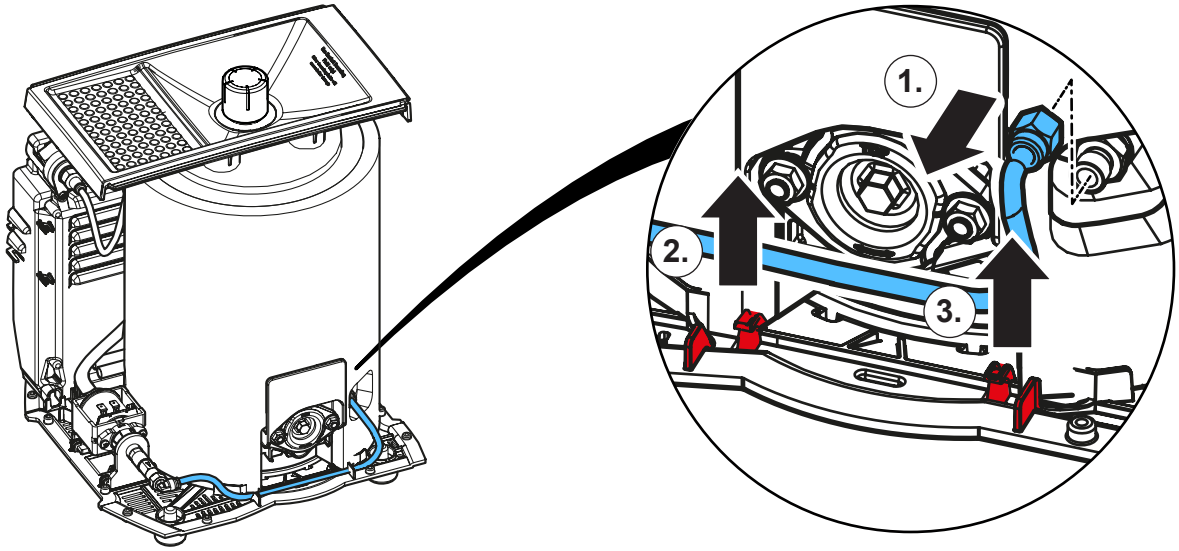

22.

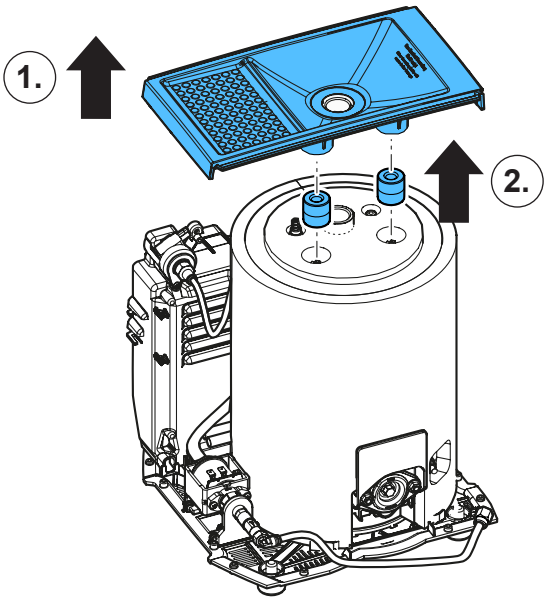

23.

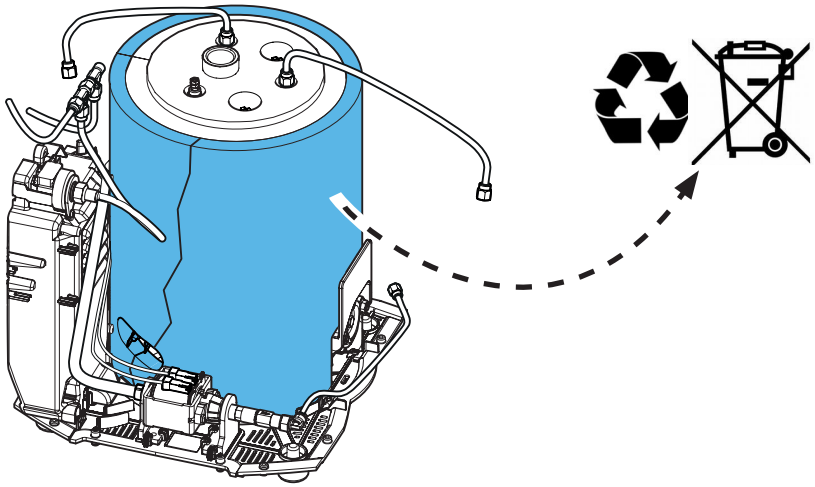

24.

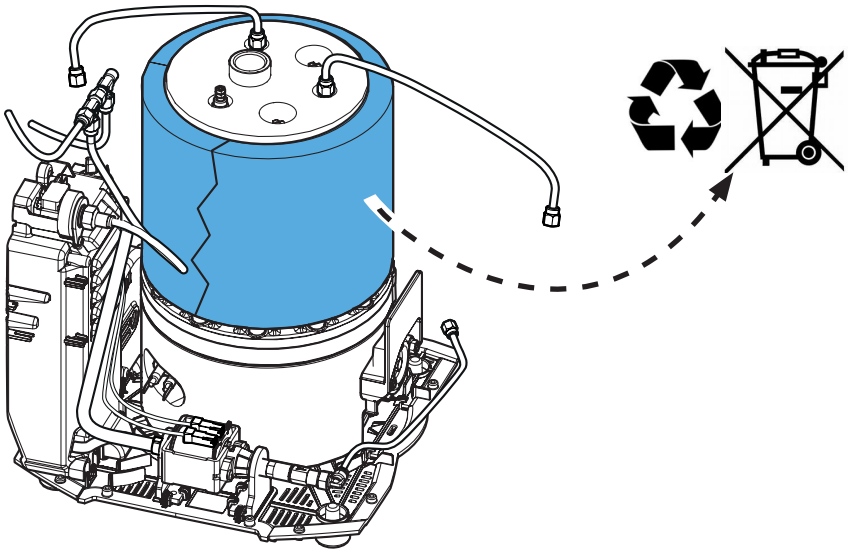

25.

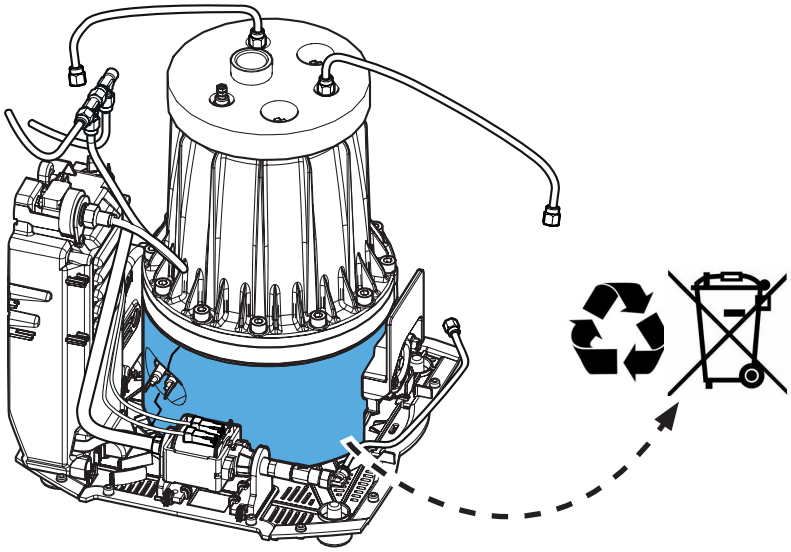

26.

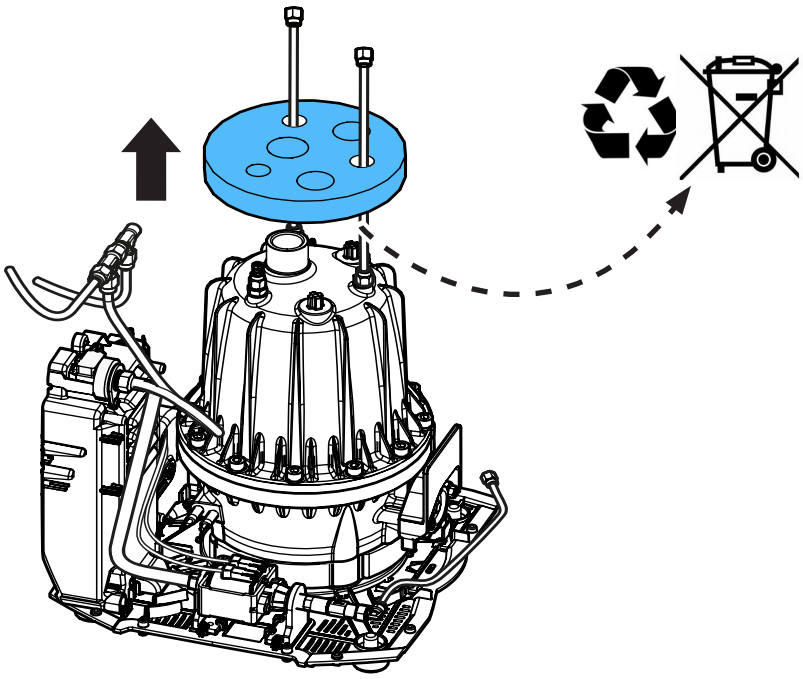

27.

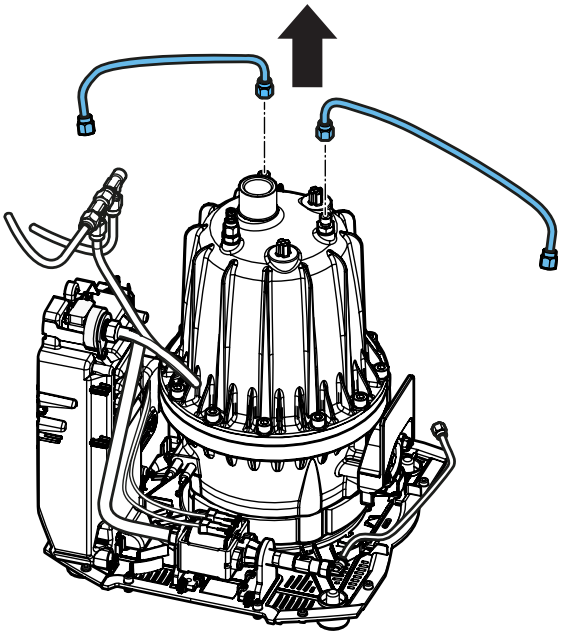

28.

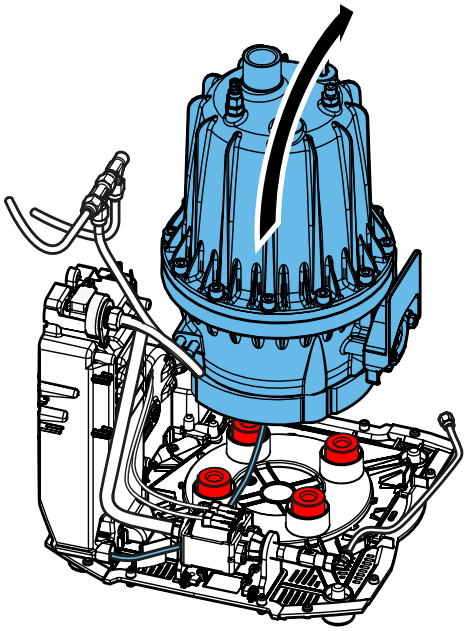

29.

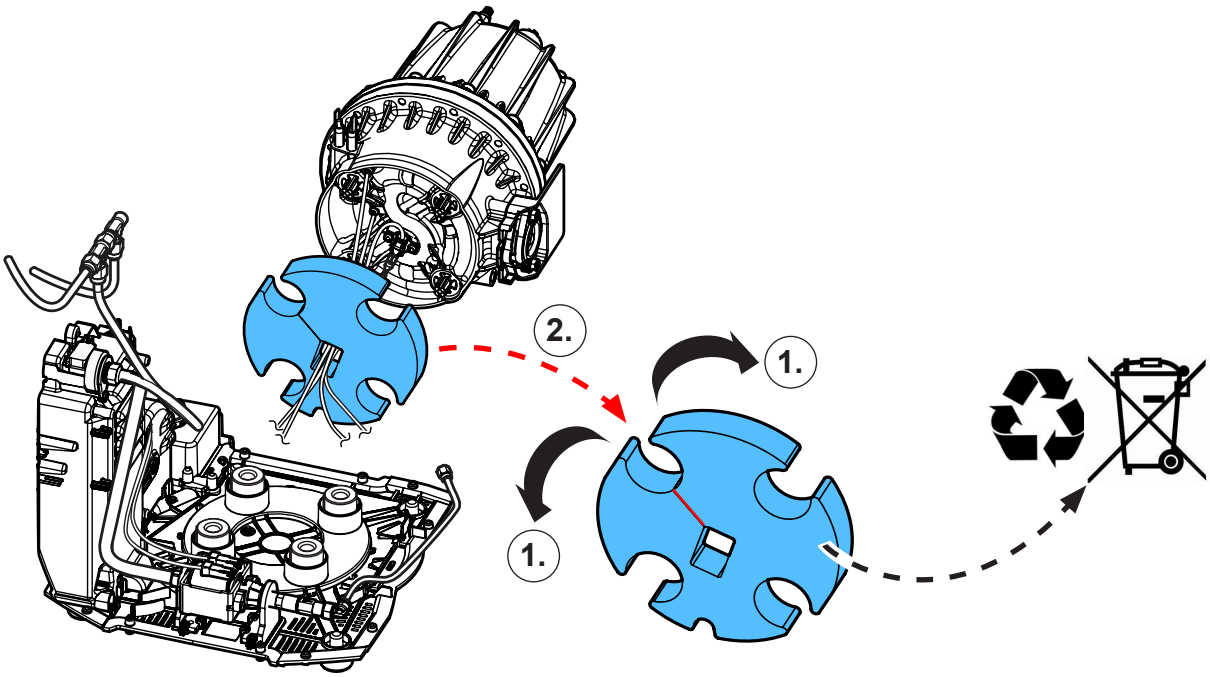

30.

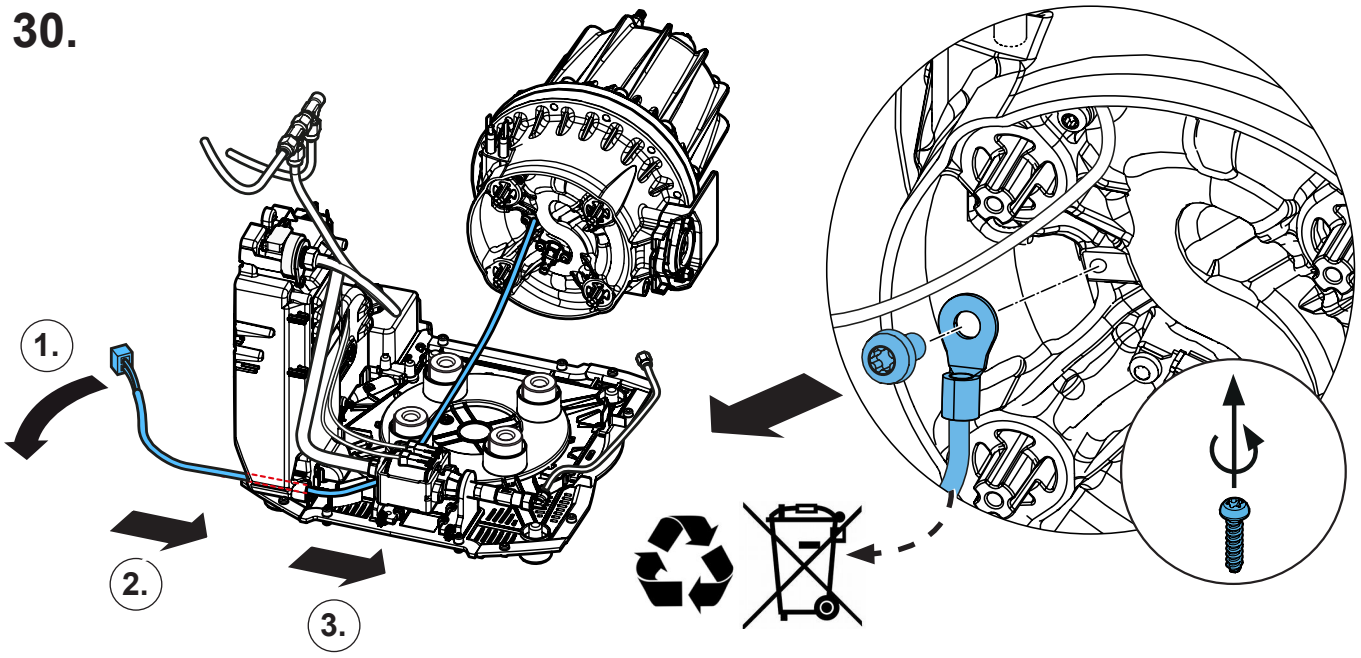

31.

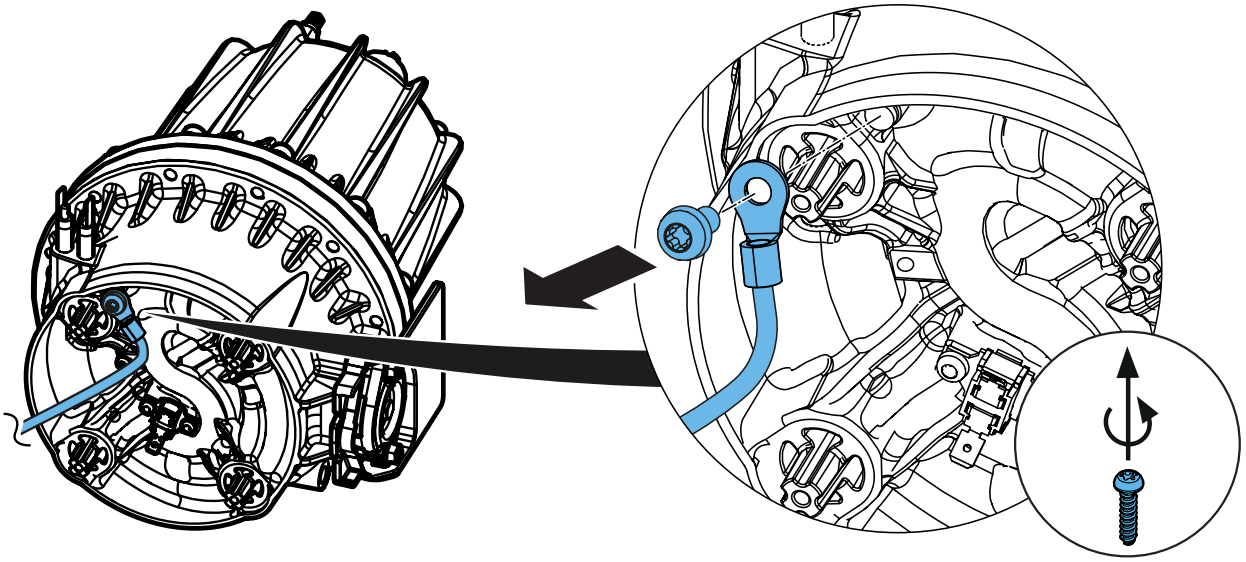

32.

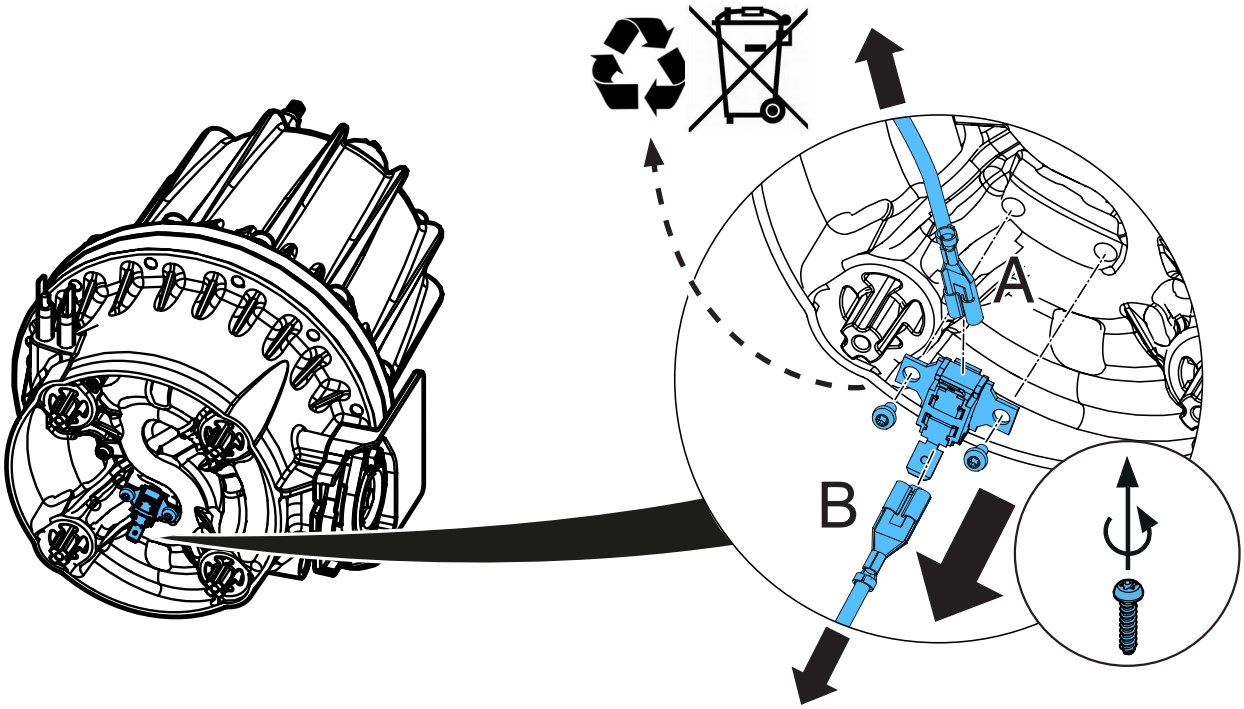

33.

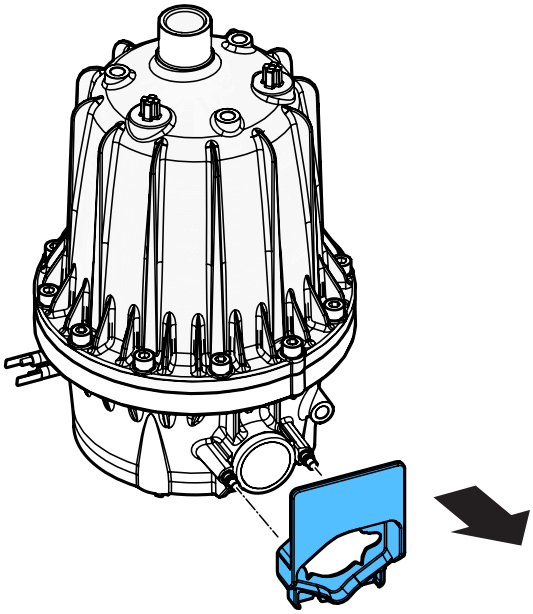

34.

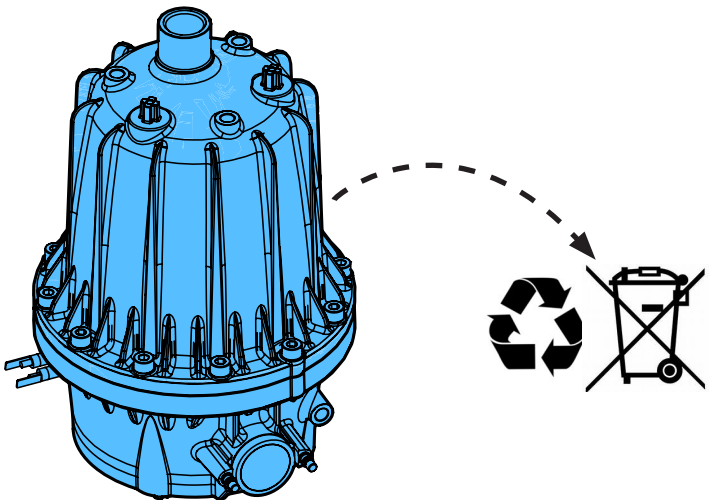

35.

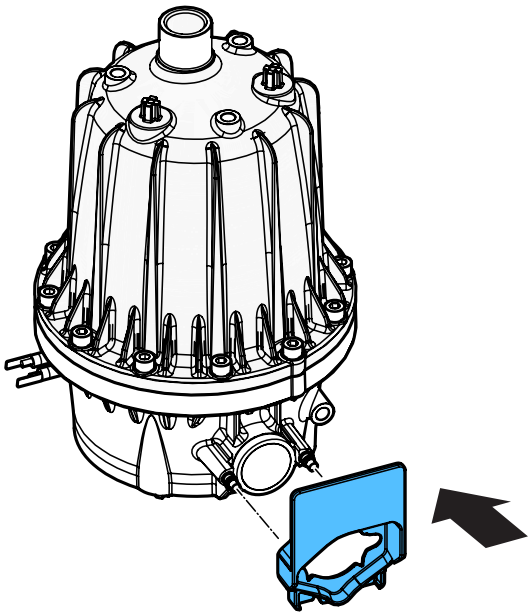

36.

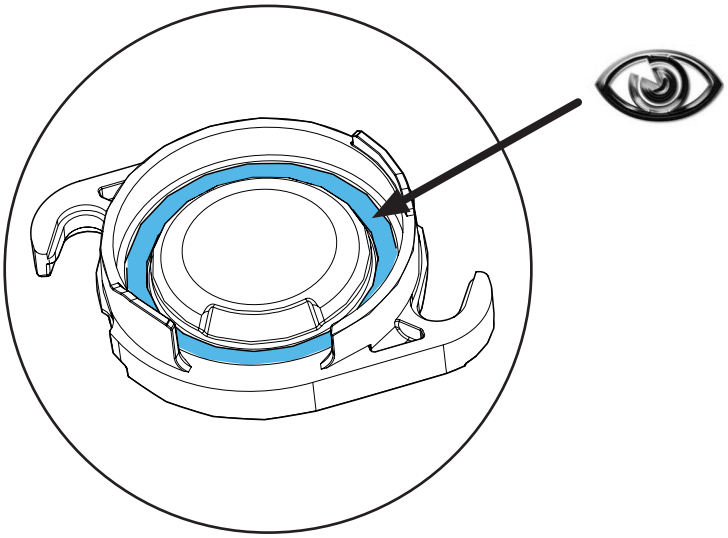

37.

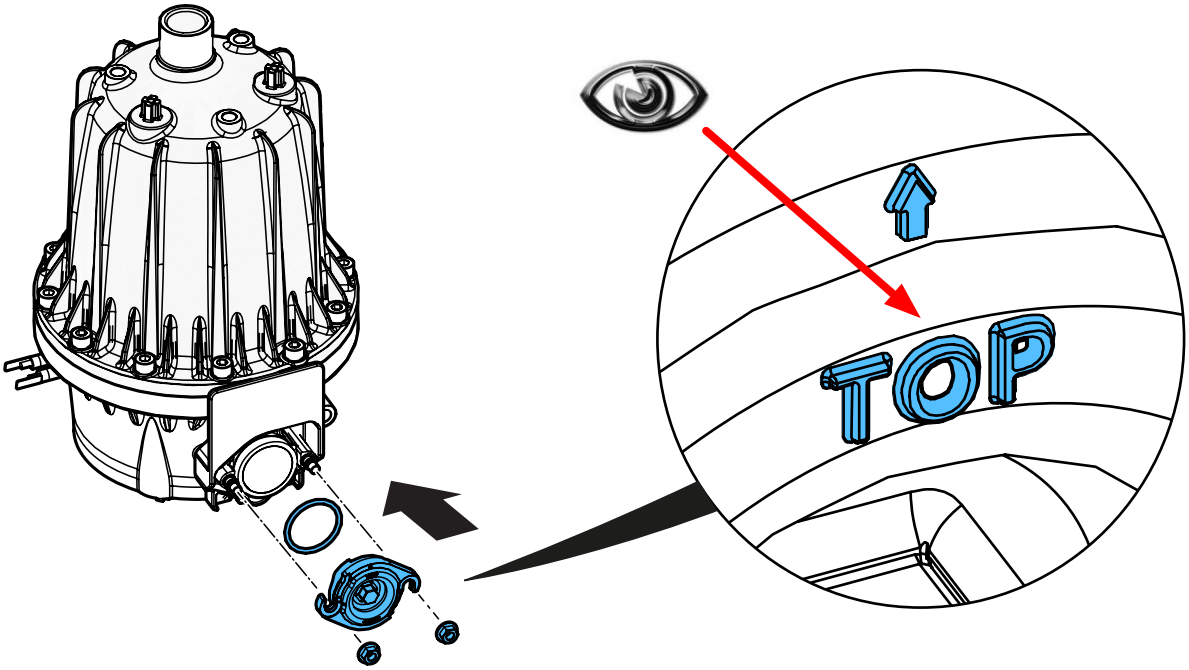

38.

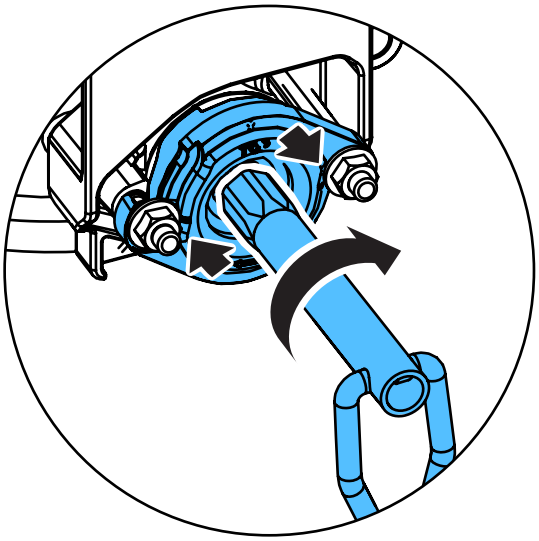

39.

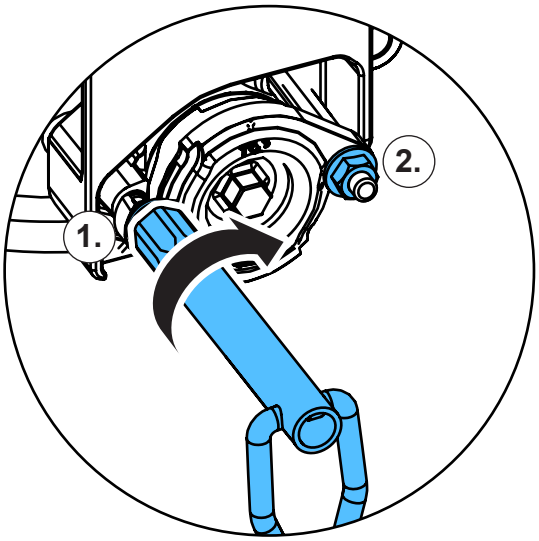

40.

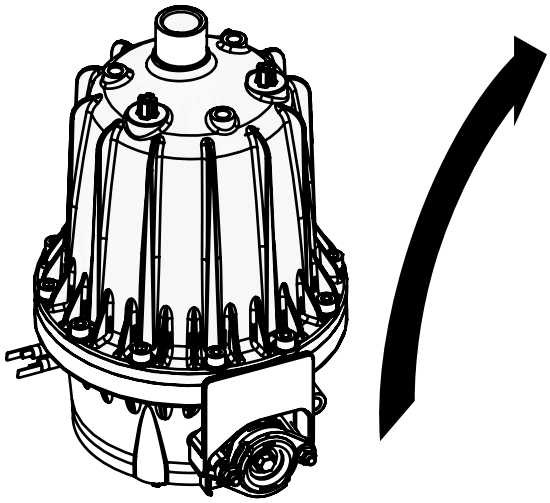

41.

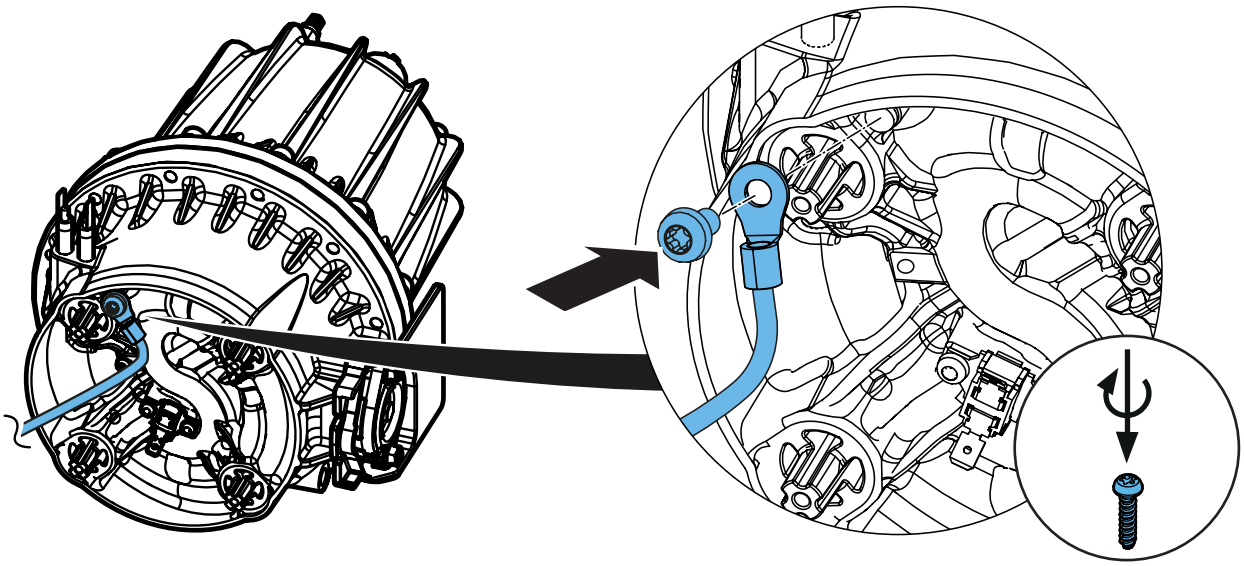

42.

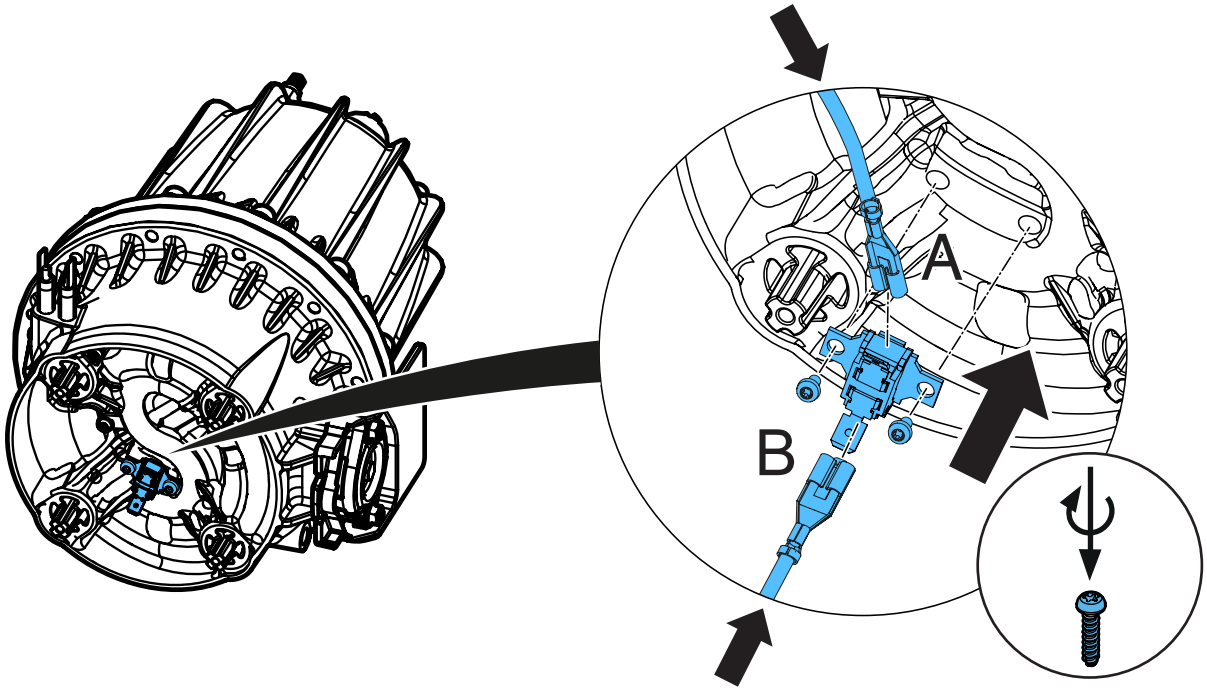

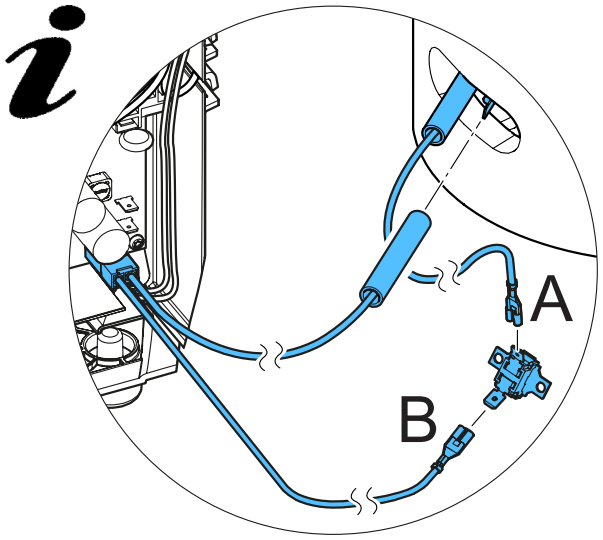

43.

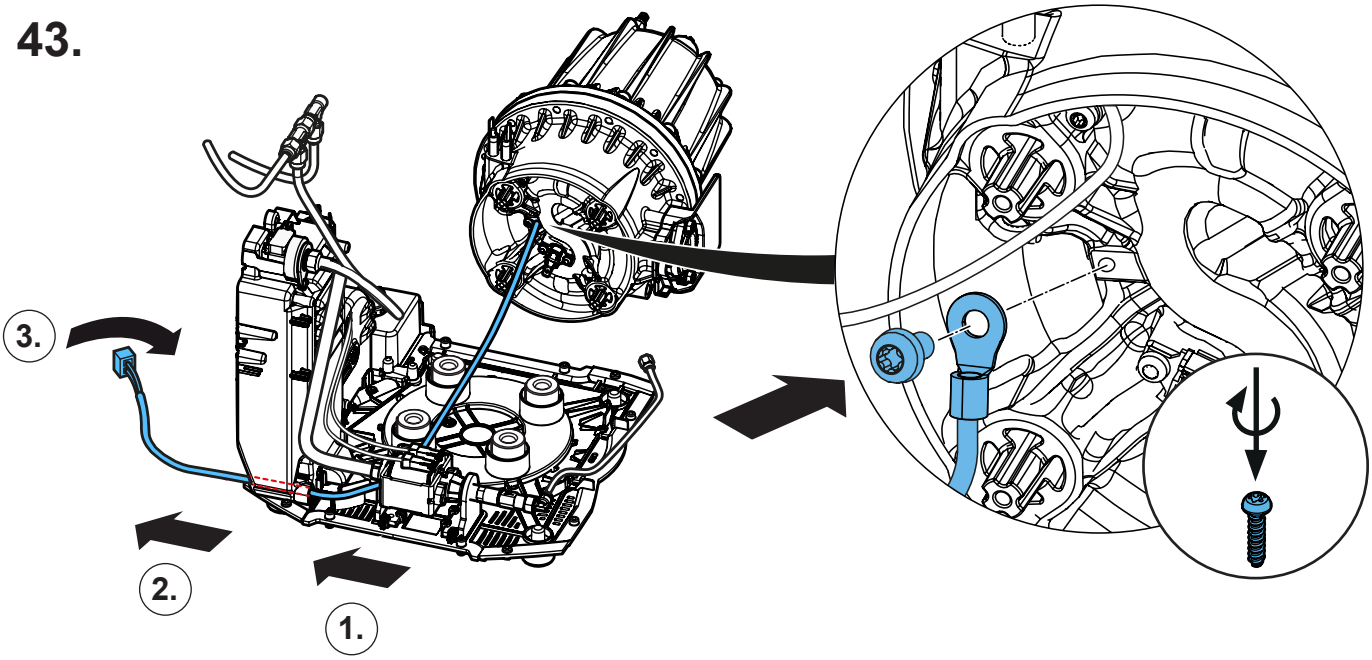

44.

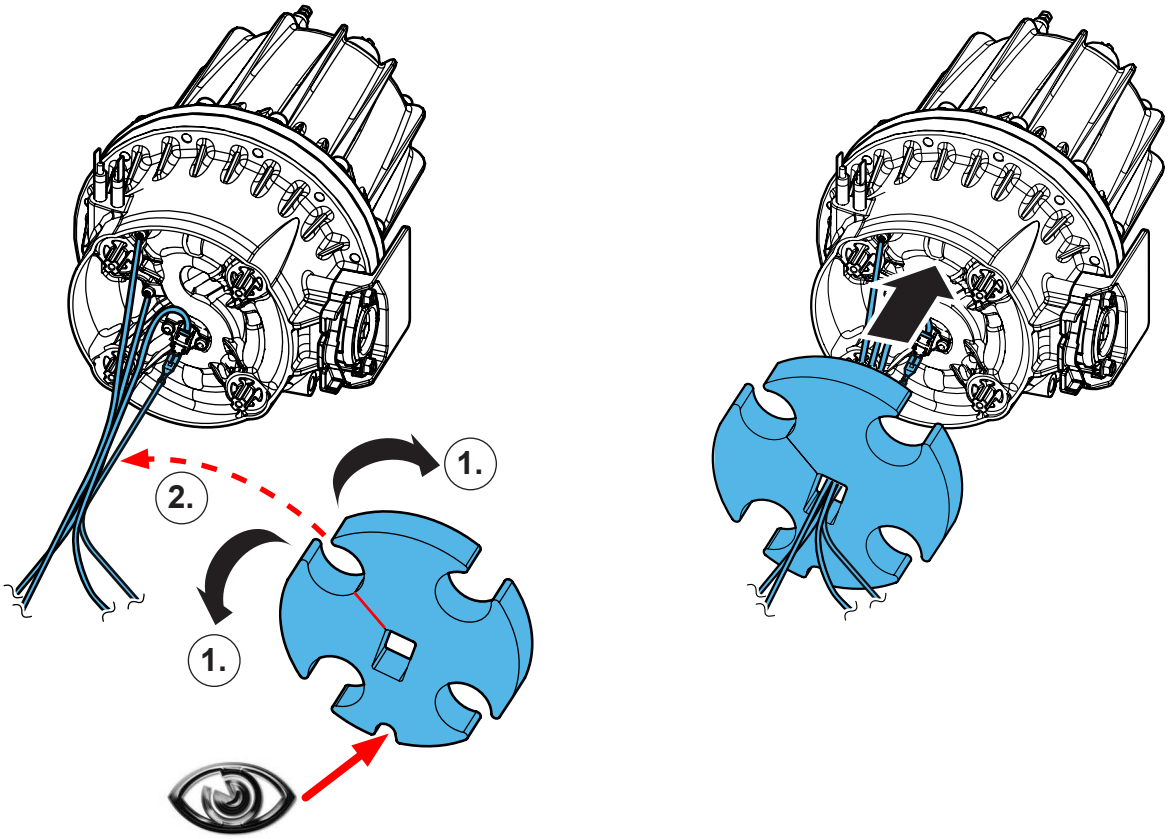

45.

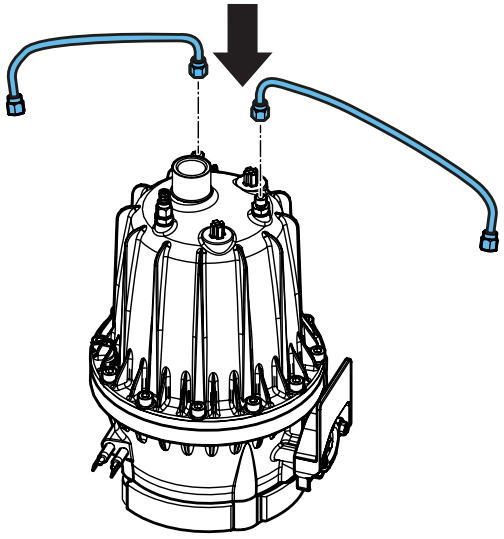

46.

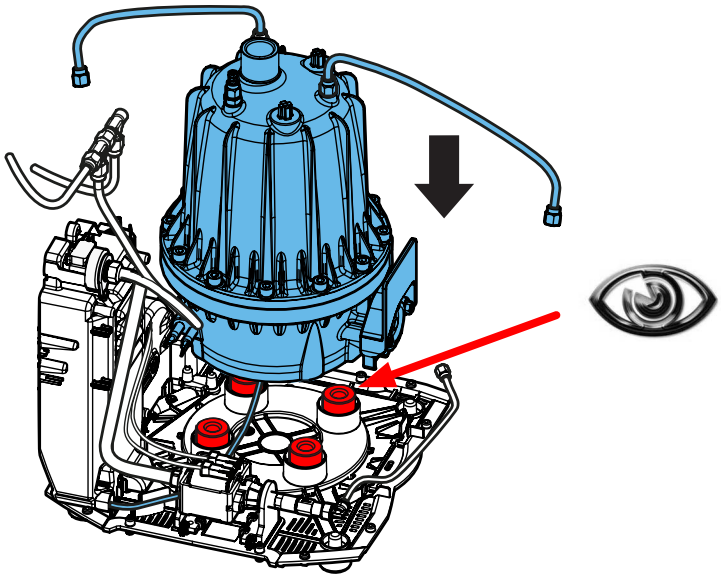

47.

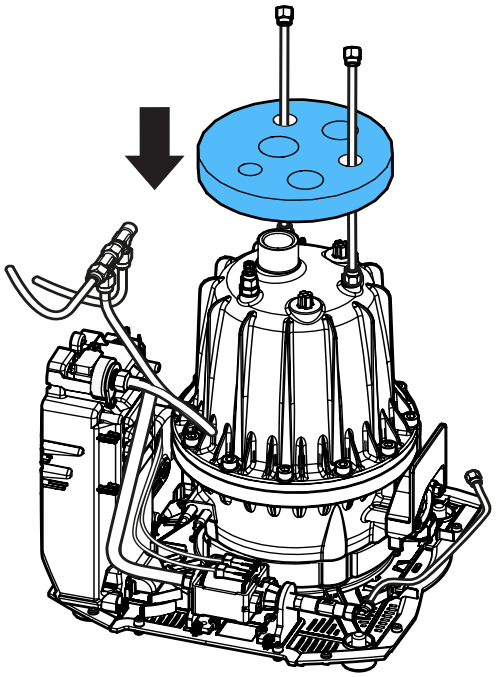

48.

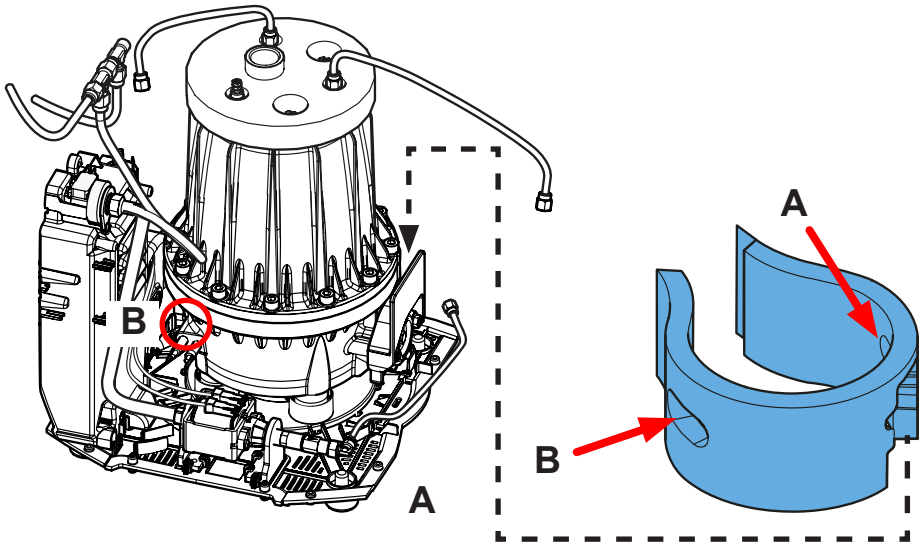

49.

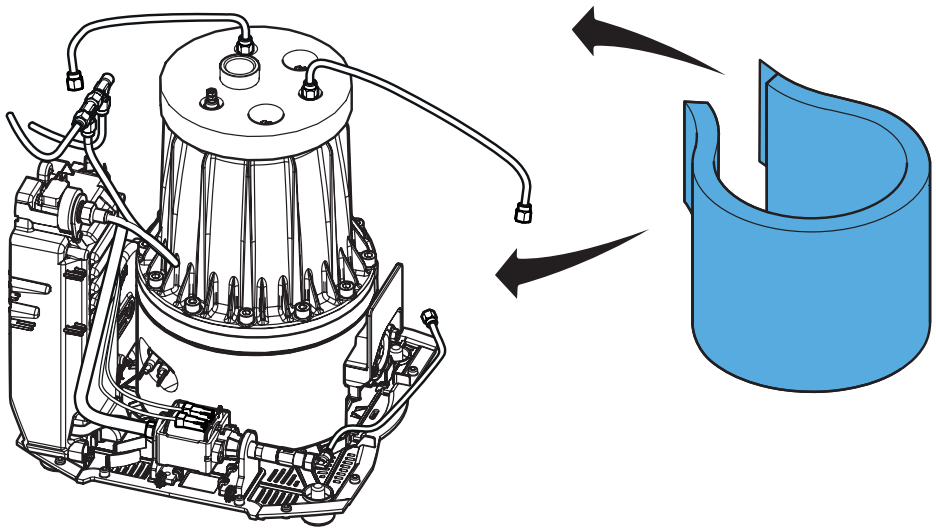

50.

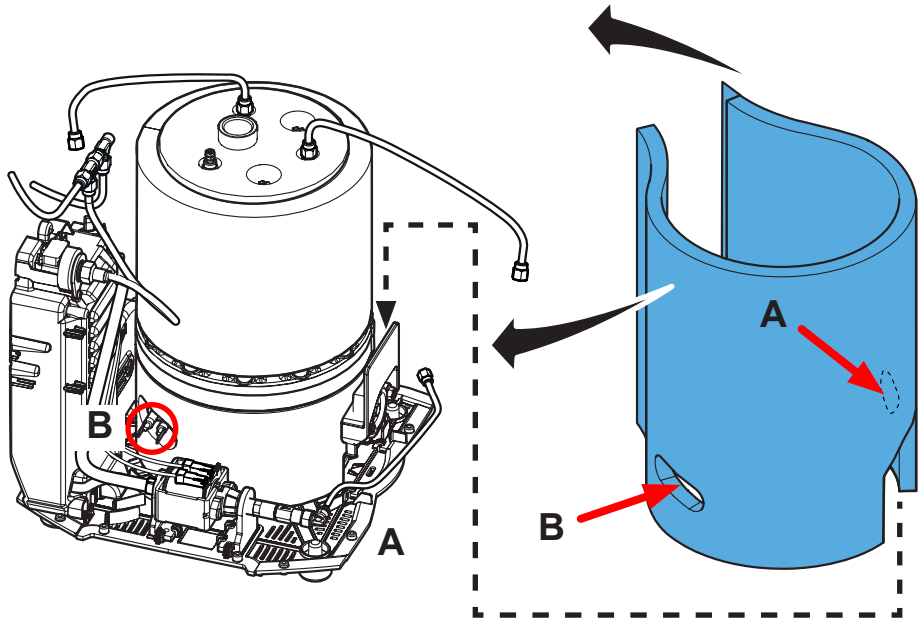

51.

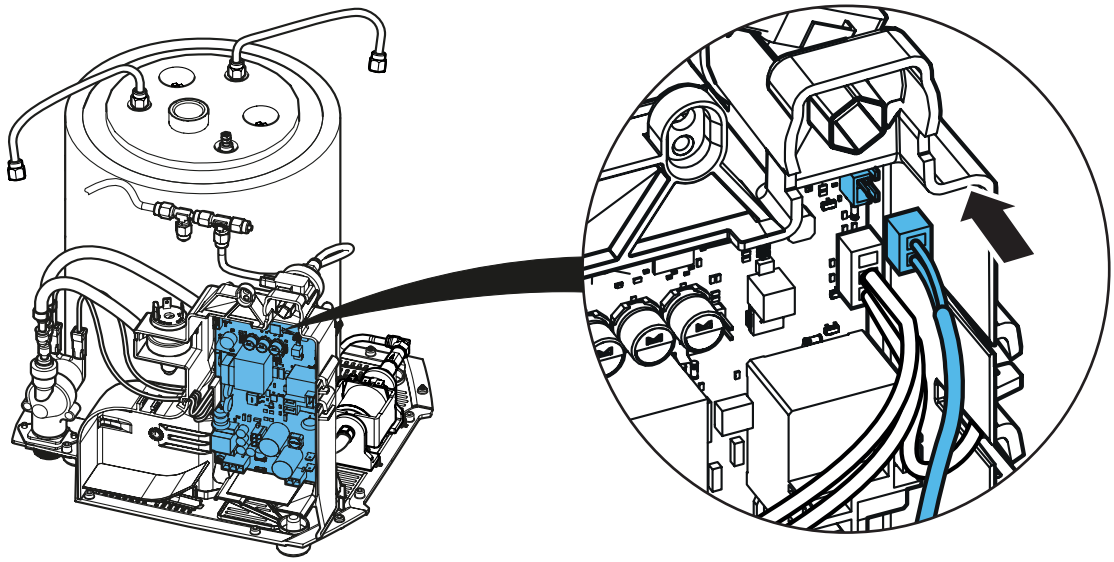

52.

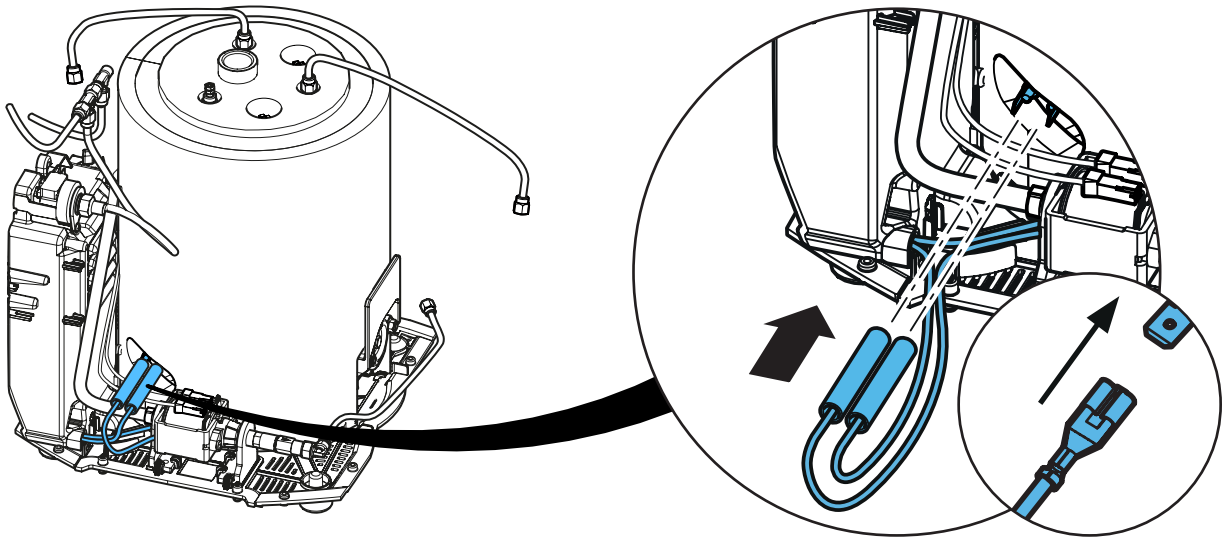

53.

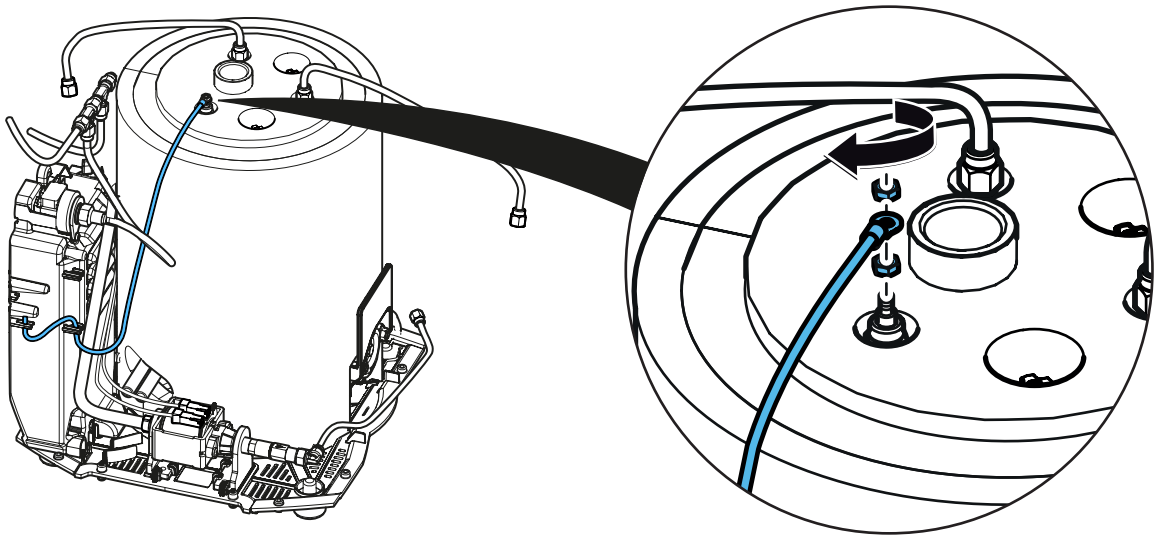

54.

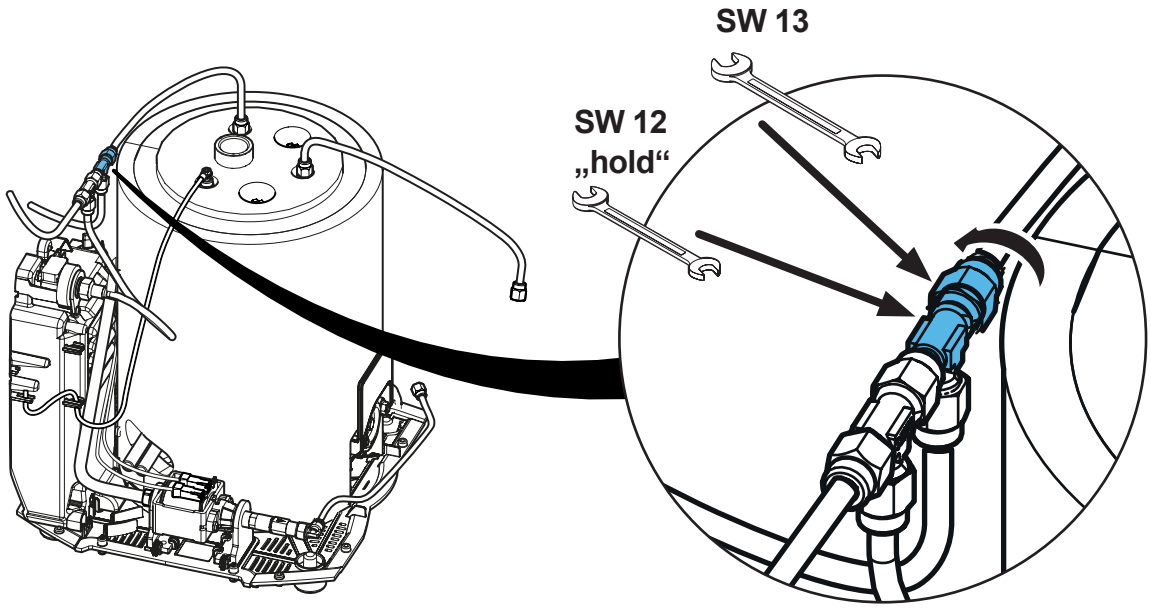

55.

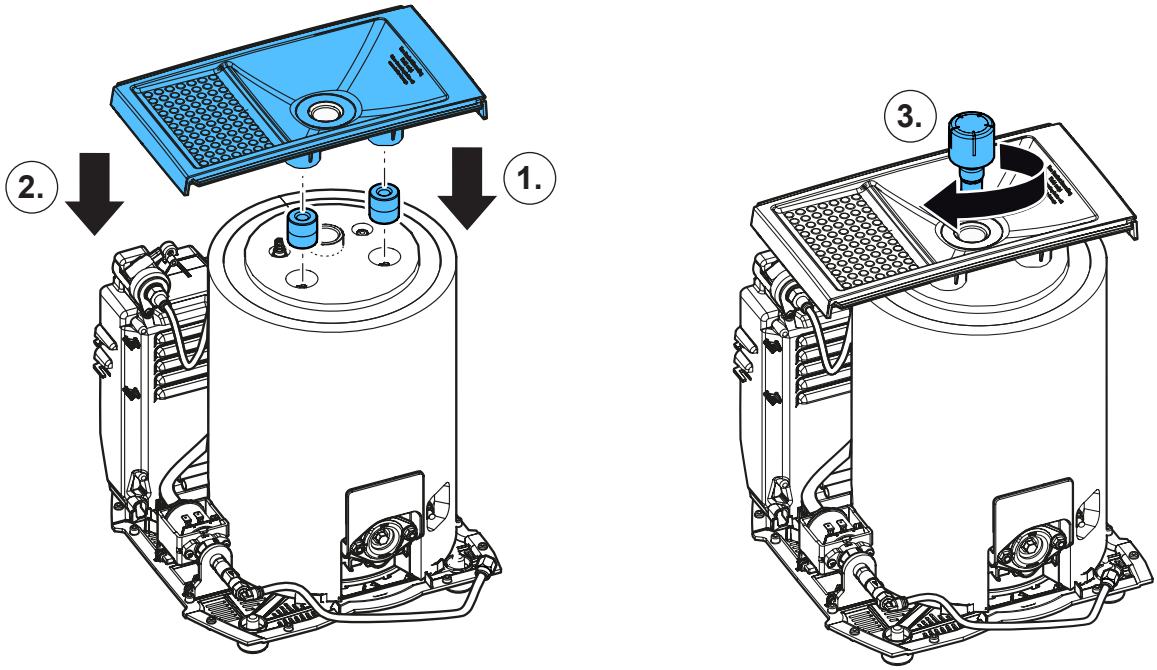

56.

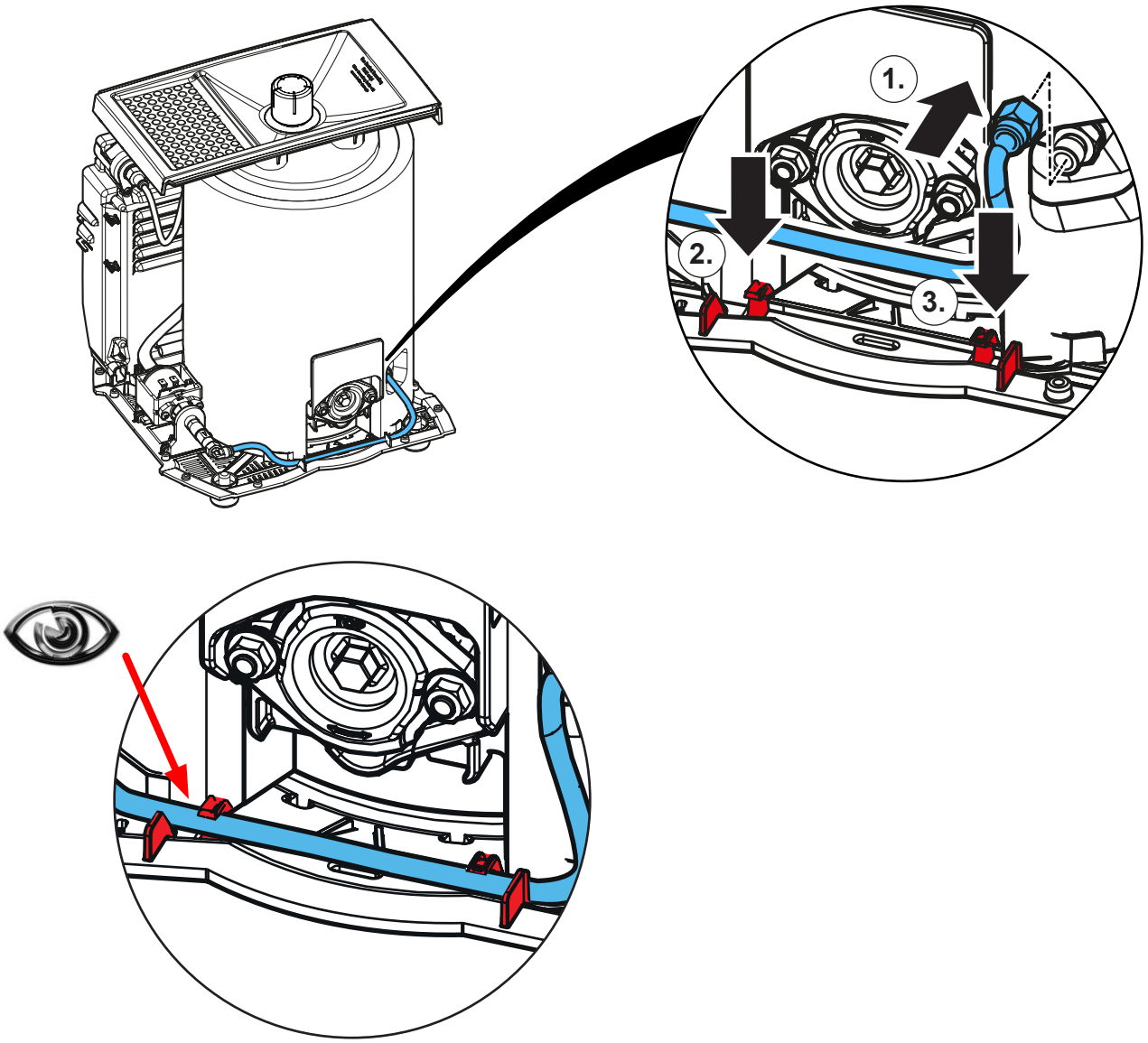

57.

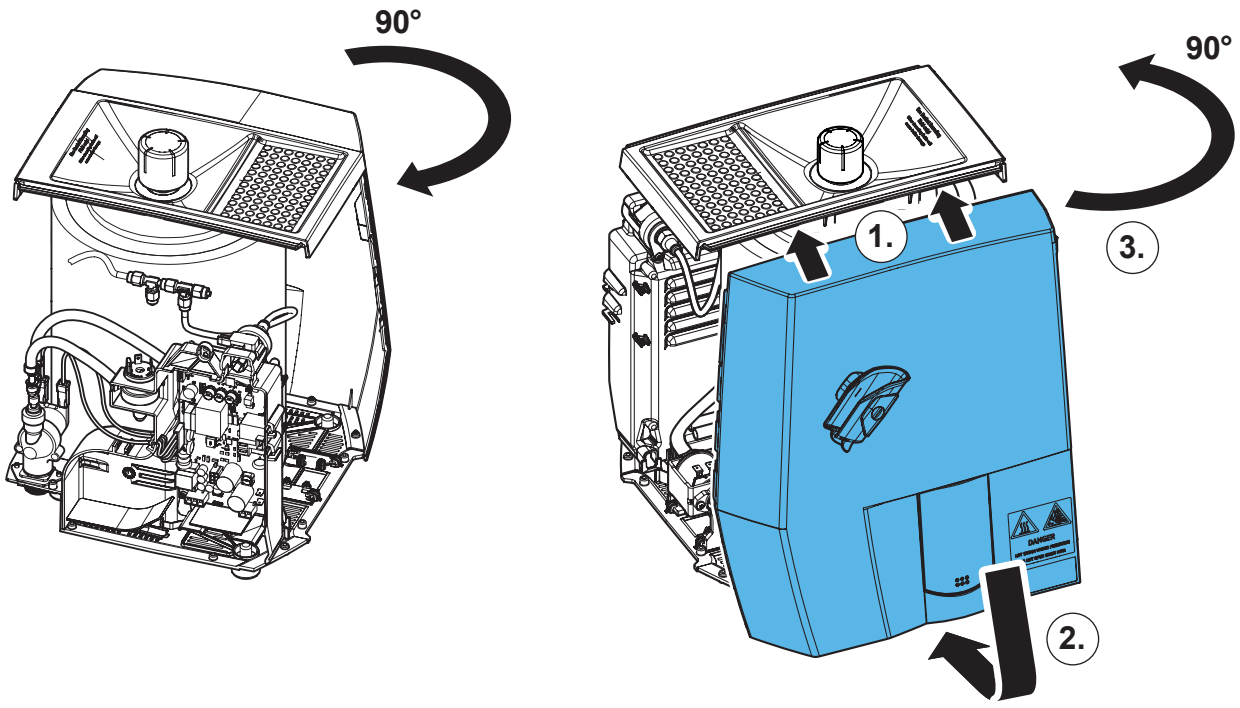

58.

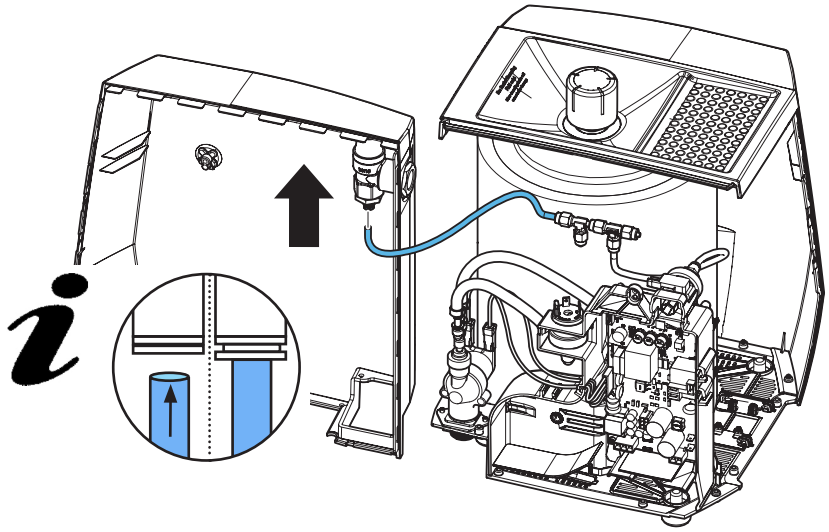

59.

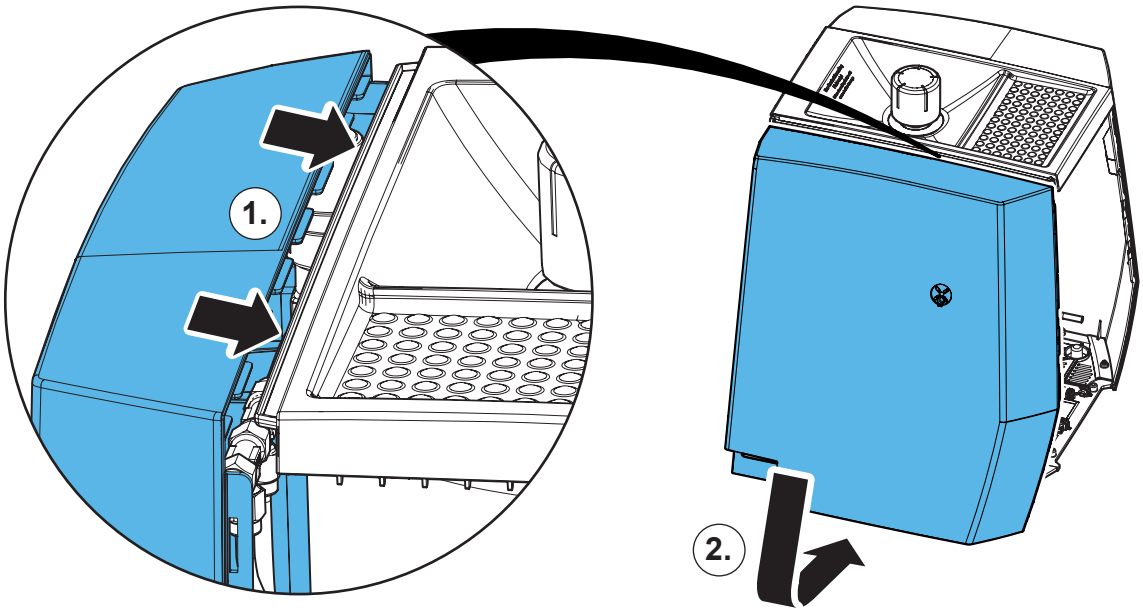

60.

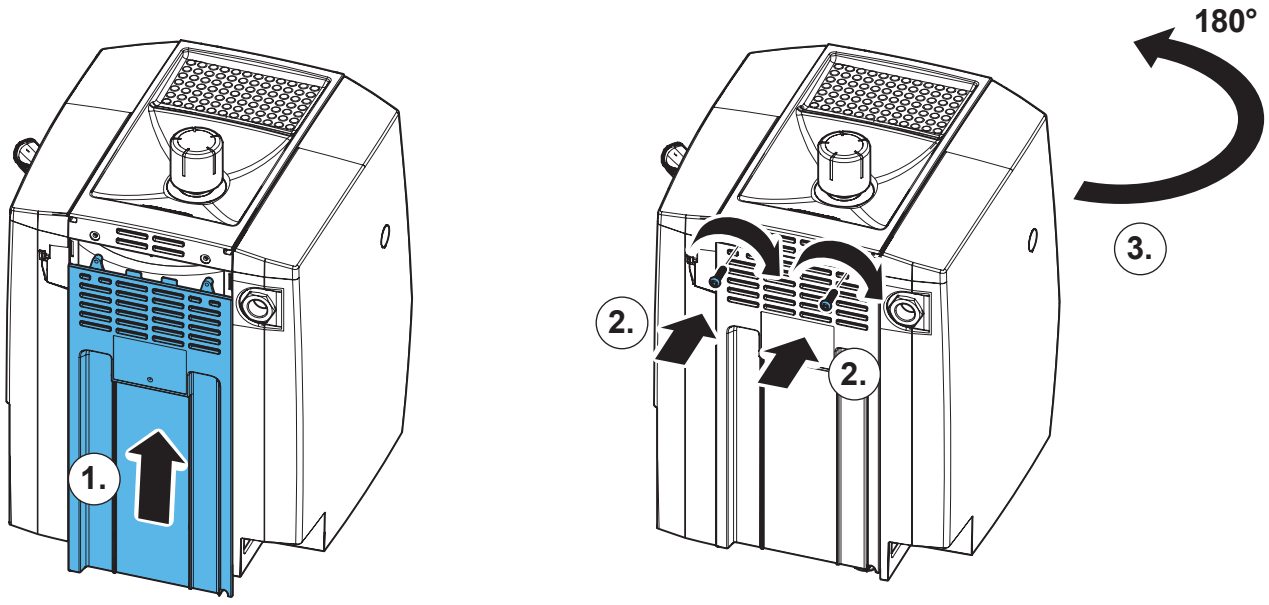

61.

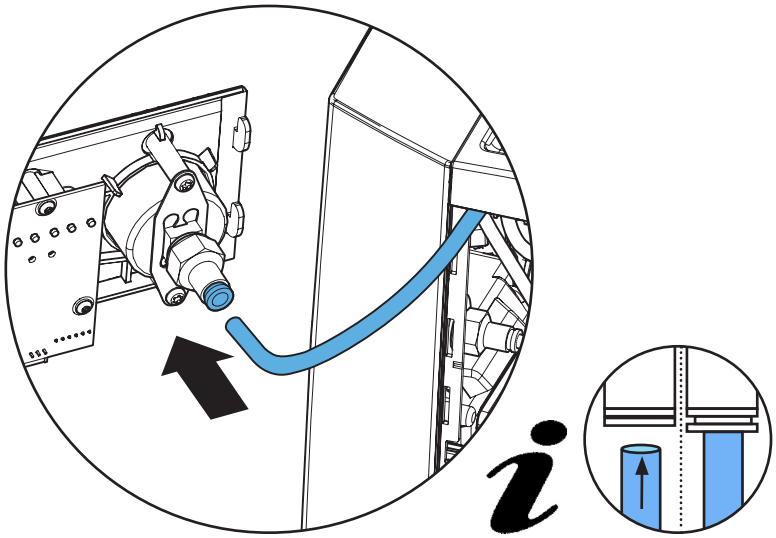

62.

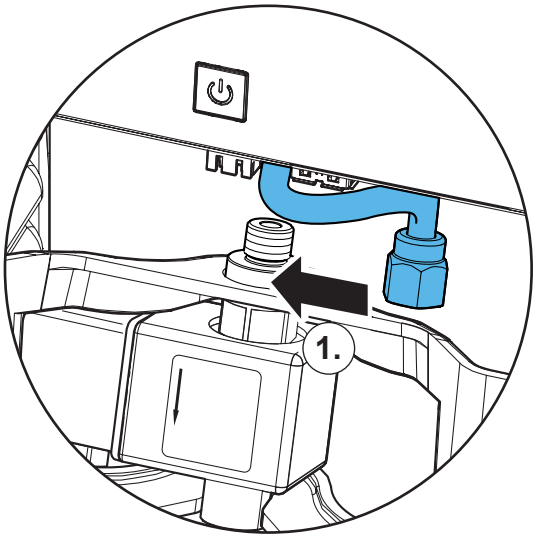

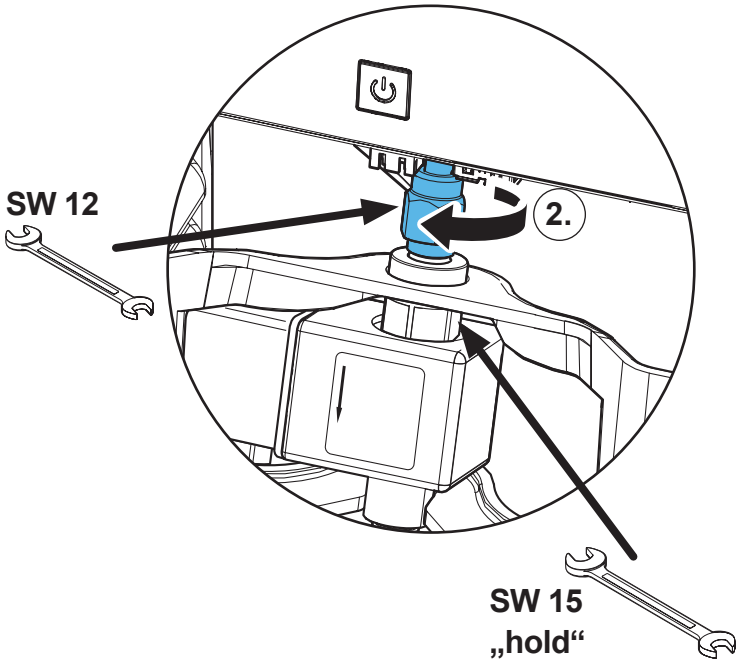

63.

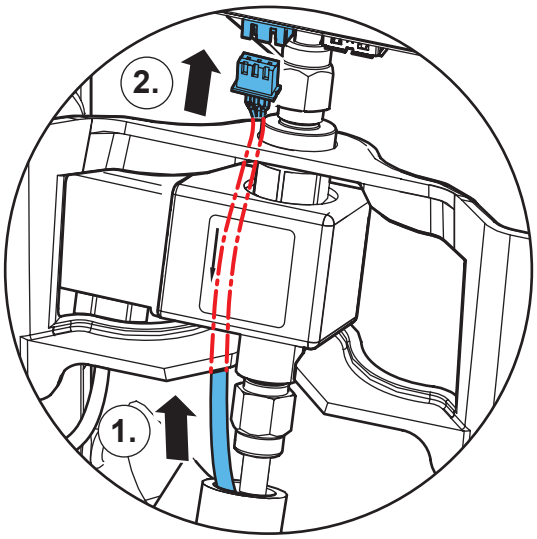

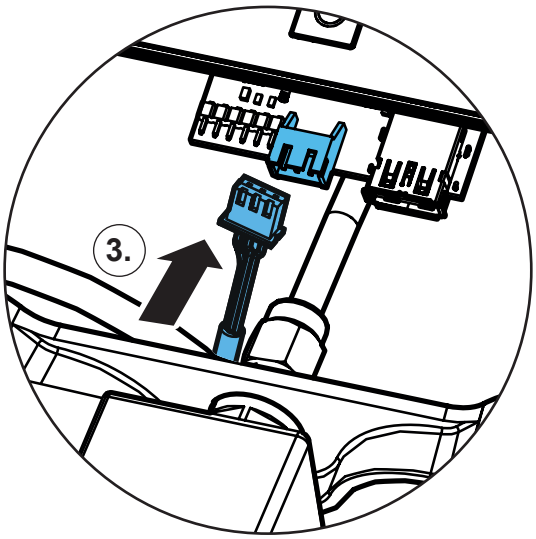



64.

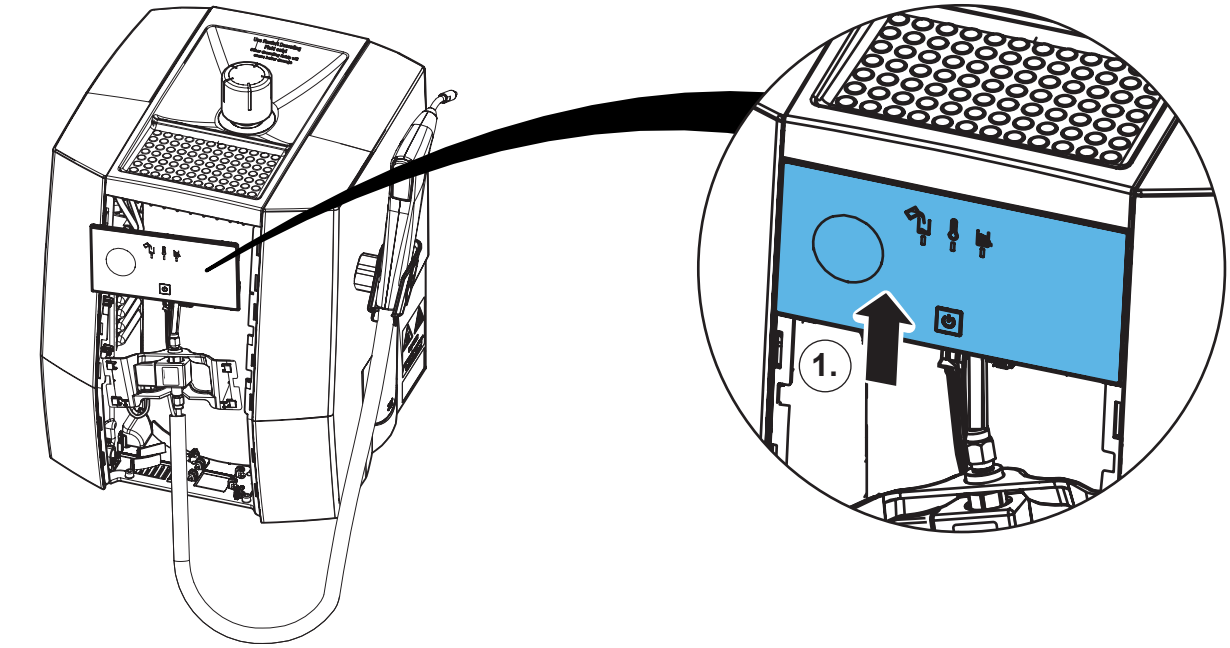

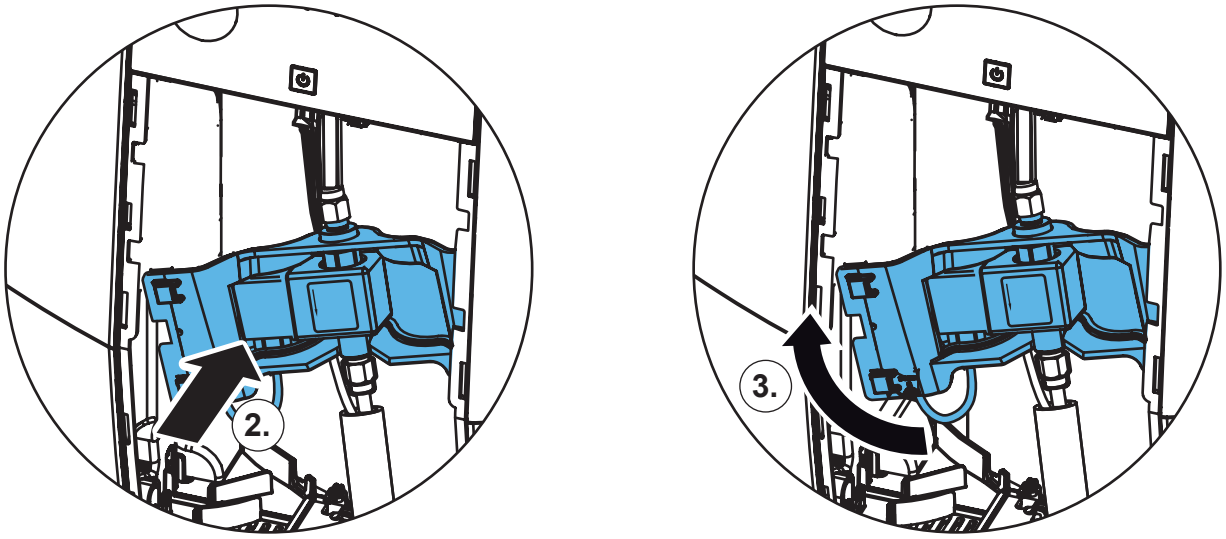

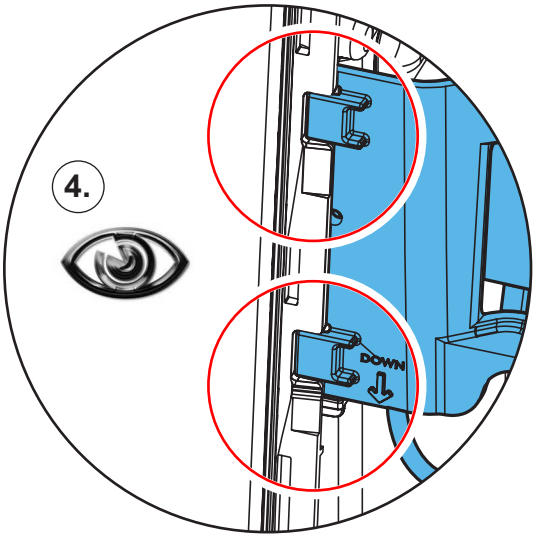

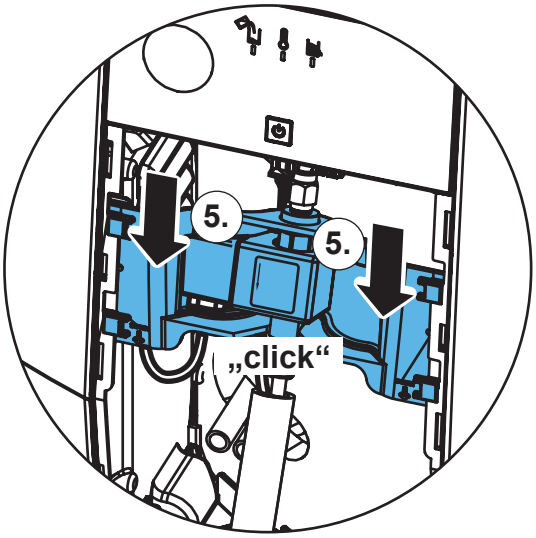

65.

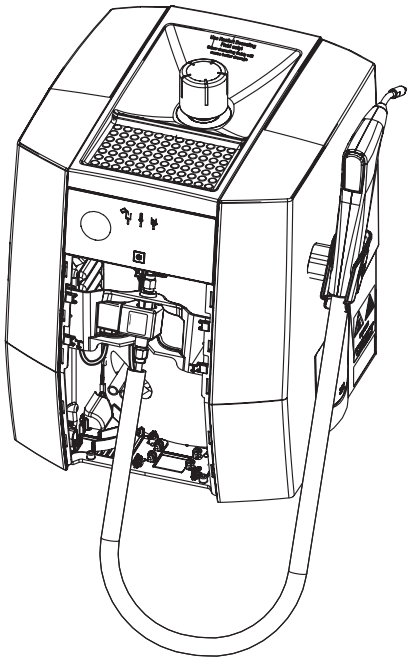

90°

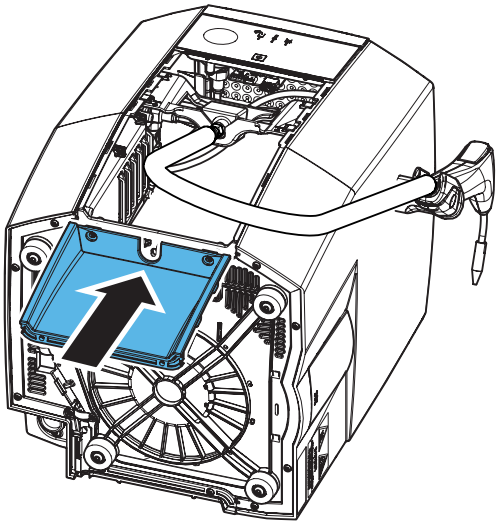

66.

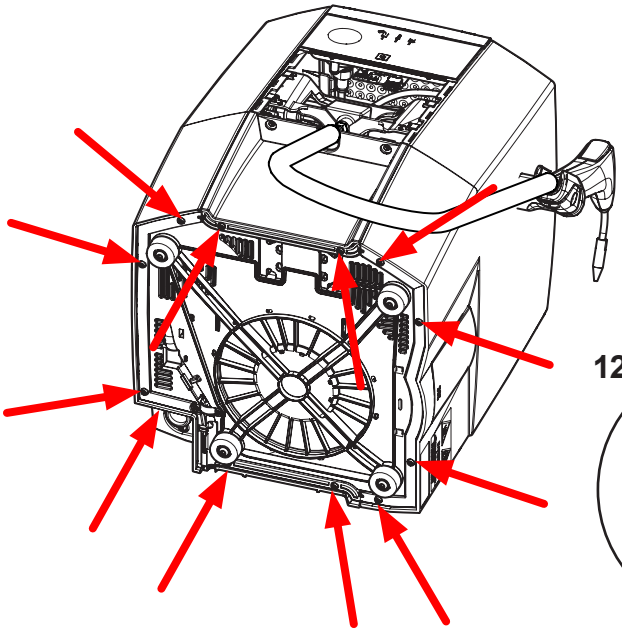

12x

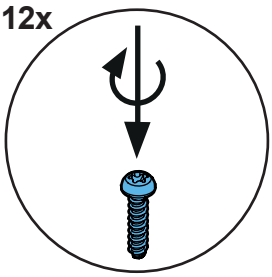

67.

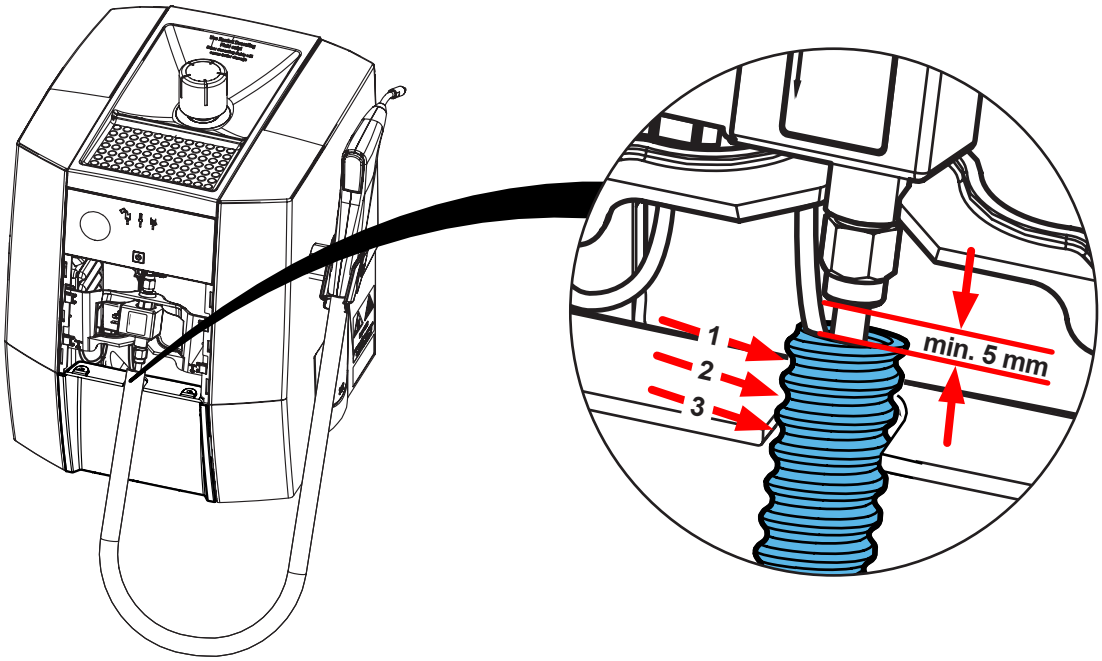

68.

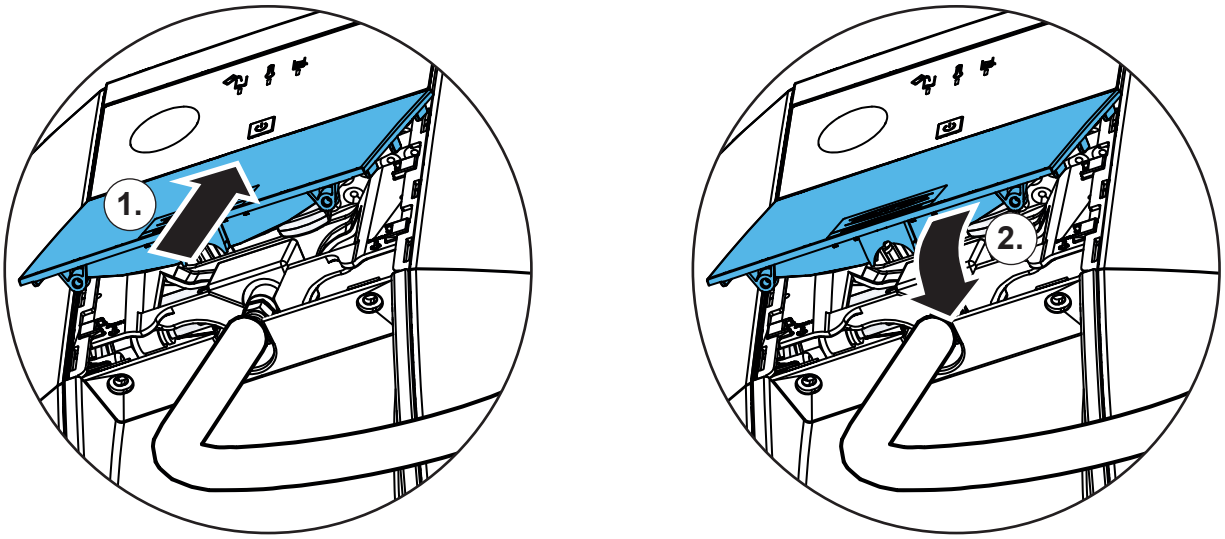

69.

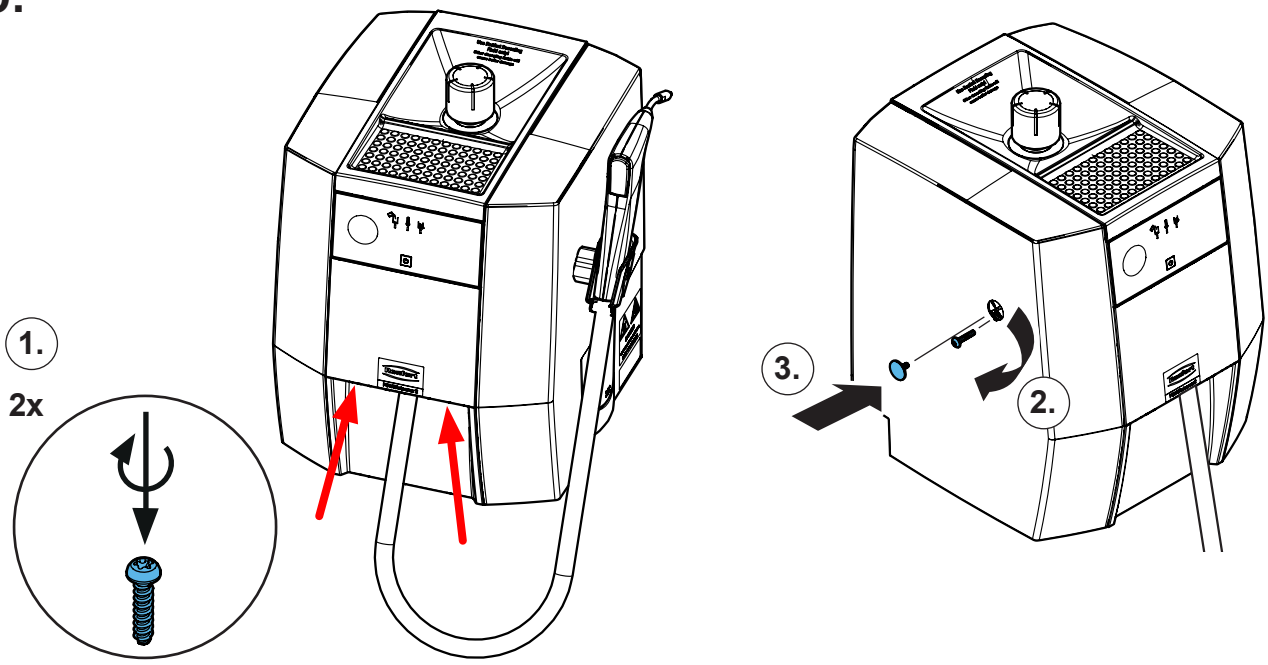



Schutzleiterprüfung durchführen: siehe am Ende der „Service Instructions“.
Performing the protective conductor test: see at the end of the “Service instructions”.
Pour vérifier le conducteur de protection: voir à la fin des “Instructions de service”.
Per la verifica del conduttore di terra: vedere alla fine delle “Istruzioni di servizio”.
Realizar la prueba del conductor de protección: véase al final de las “Instrucciones de servicio”.
Выполнить проверку защитного провода: см. в конце „Инструкции по обслуживанию“.



Montageanleitung • Assembly Instruction • Instruction d'installation Istruzioni l'istallazione • Instrucciones de montaje • Руководство по монтажу

90002 1849

Serviceset Dampfschläuche POWER steamer 1 • Service set steam hoses POWER steamer 1 • Kit de maintenance tuyaux à vapeur POWER steamer 1 • Kit di manutenzione tubi per vapore POWER steamer 1 • Kit de mantenimiento mangueras de vapor POWER steamer 1



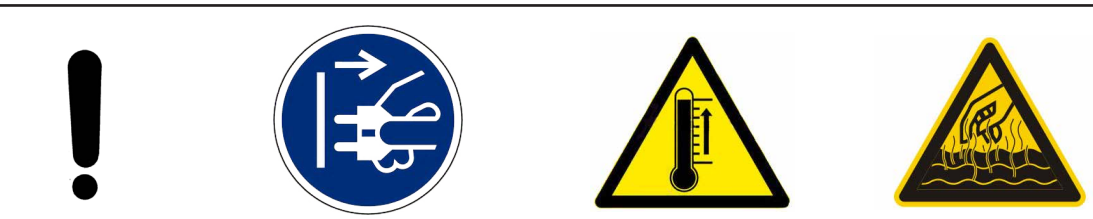

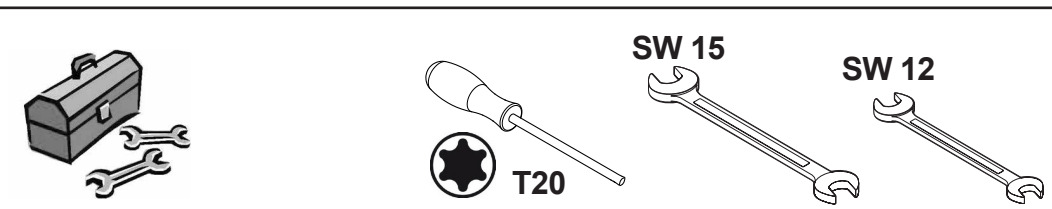

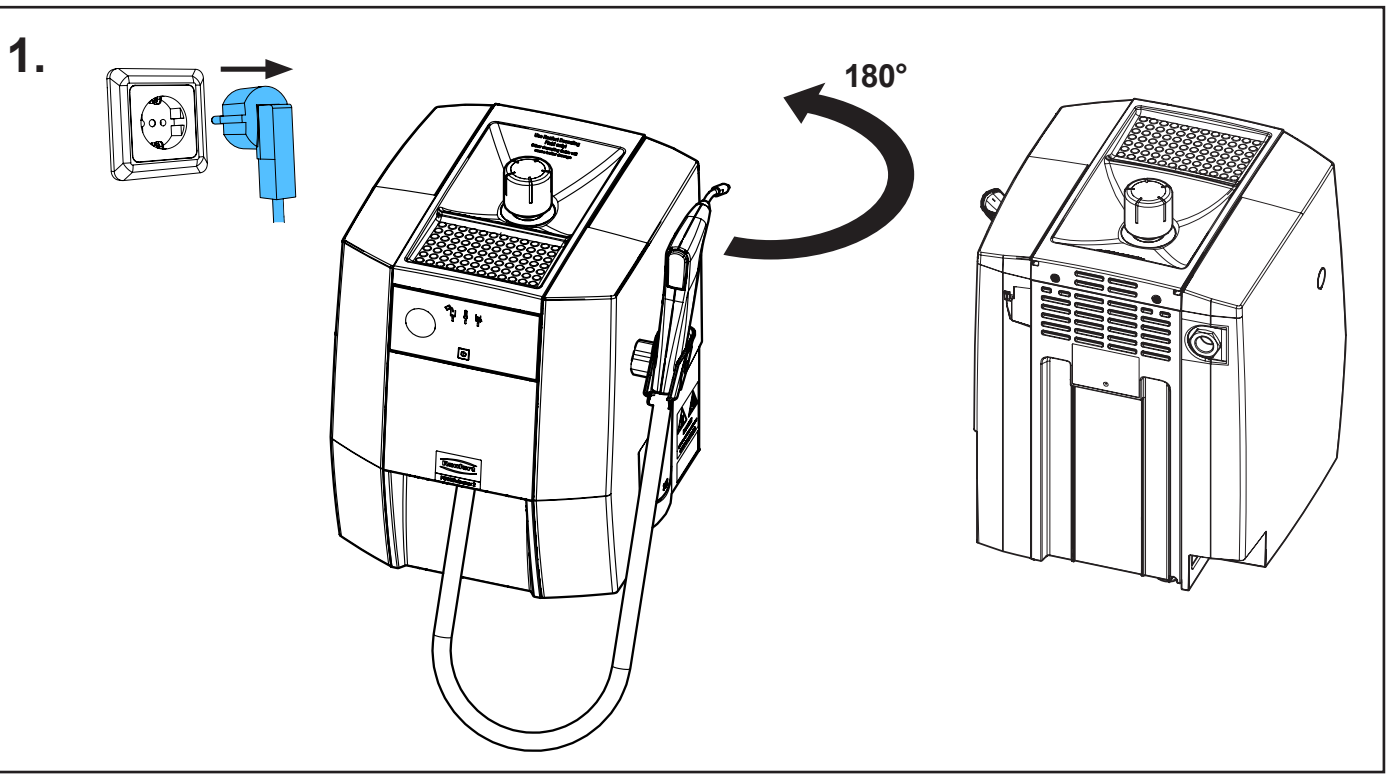

21-6925 06032026

2.

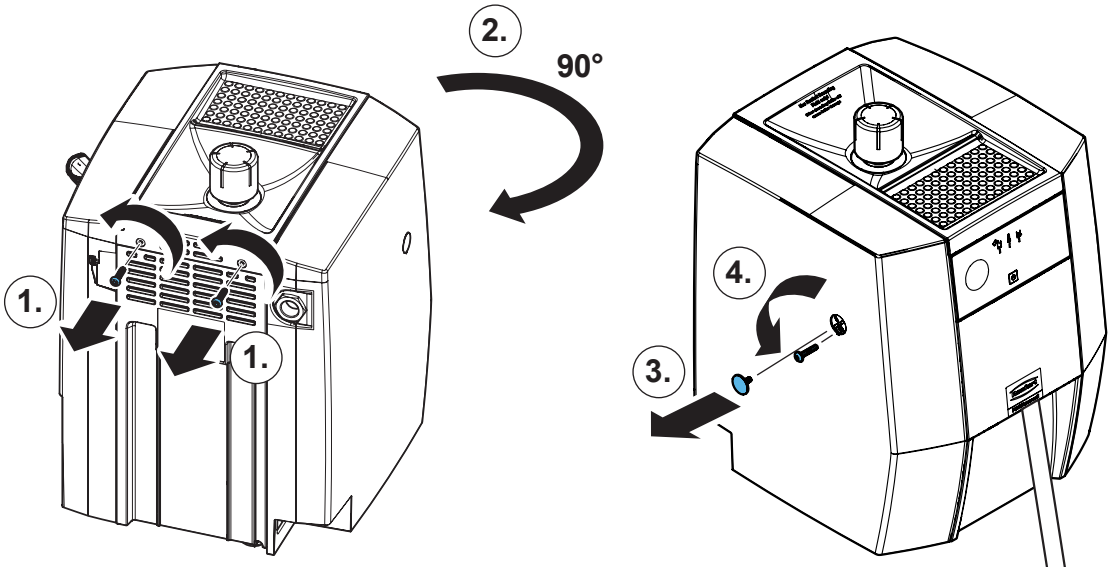

3.

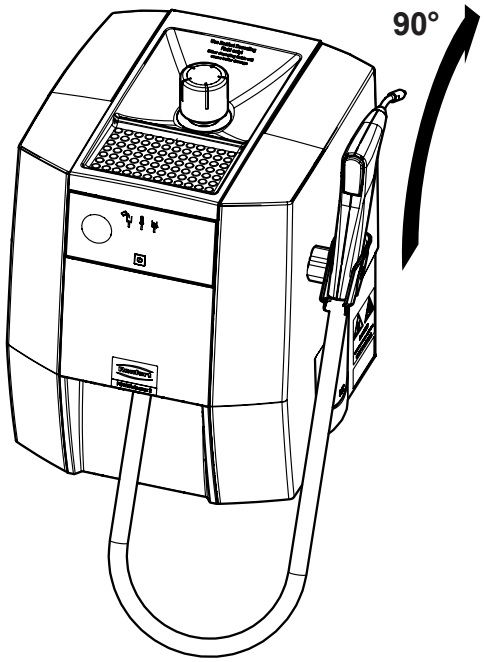

4.

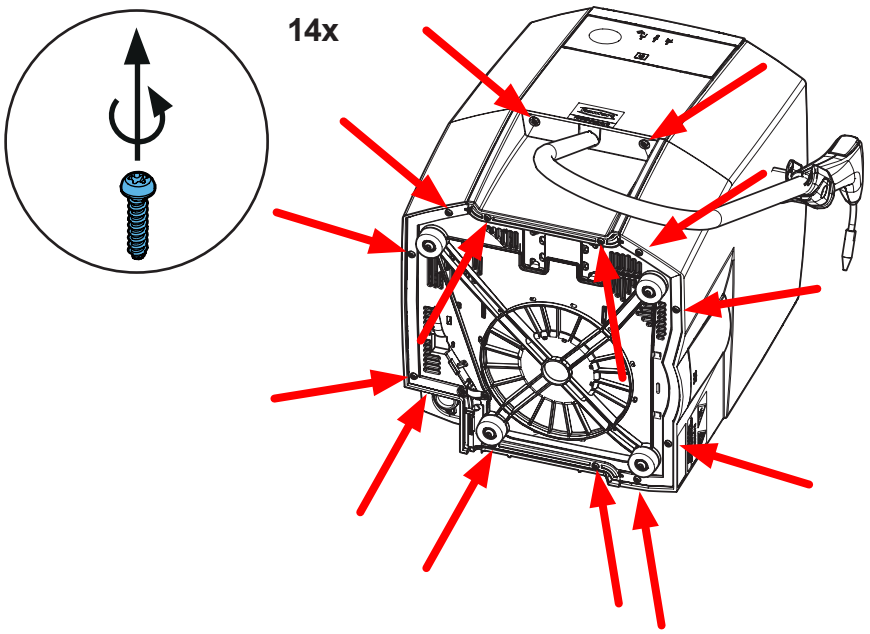

5.

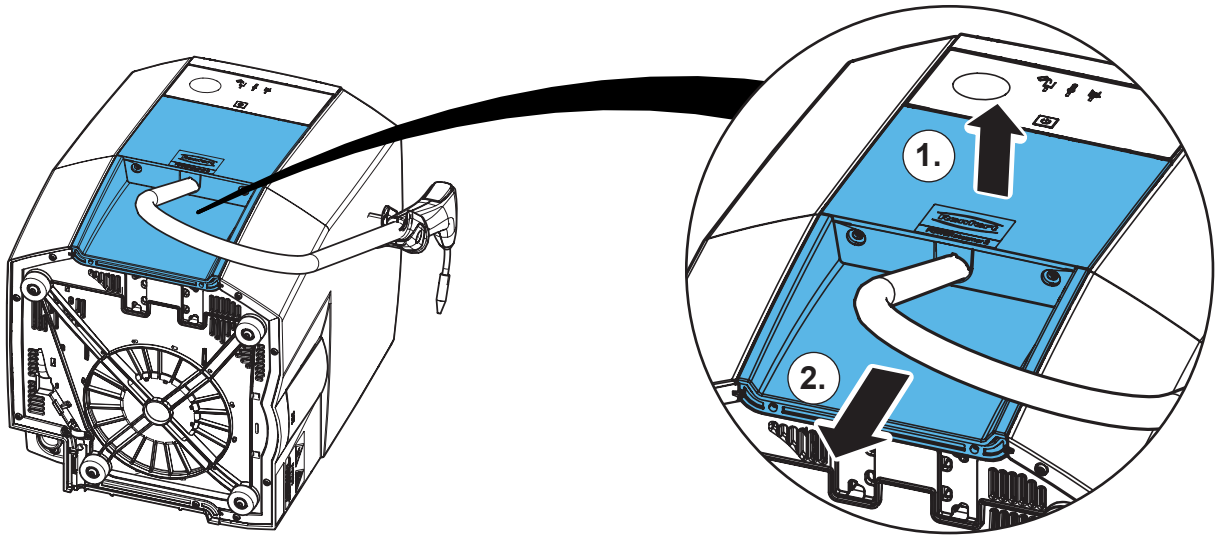

6.

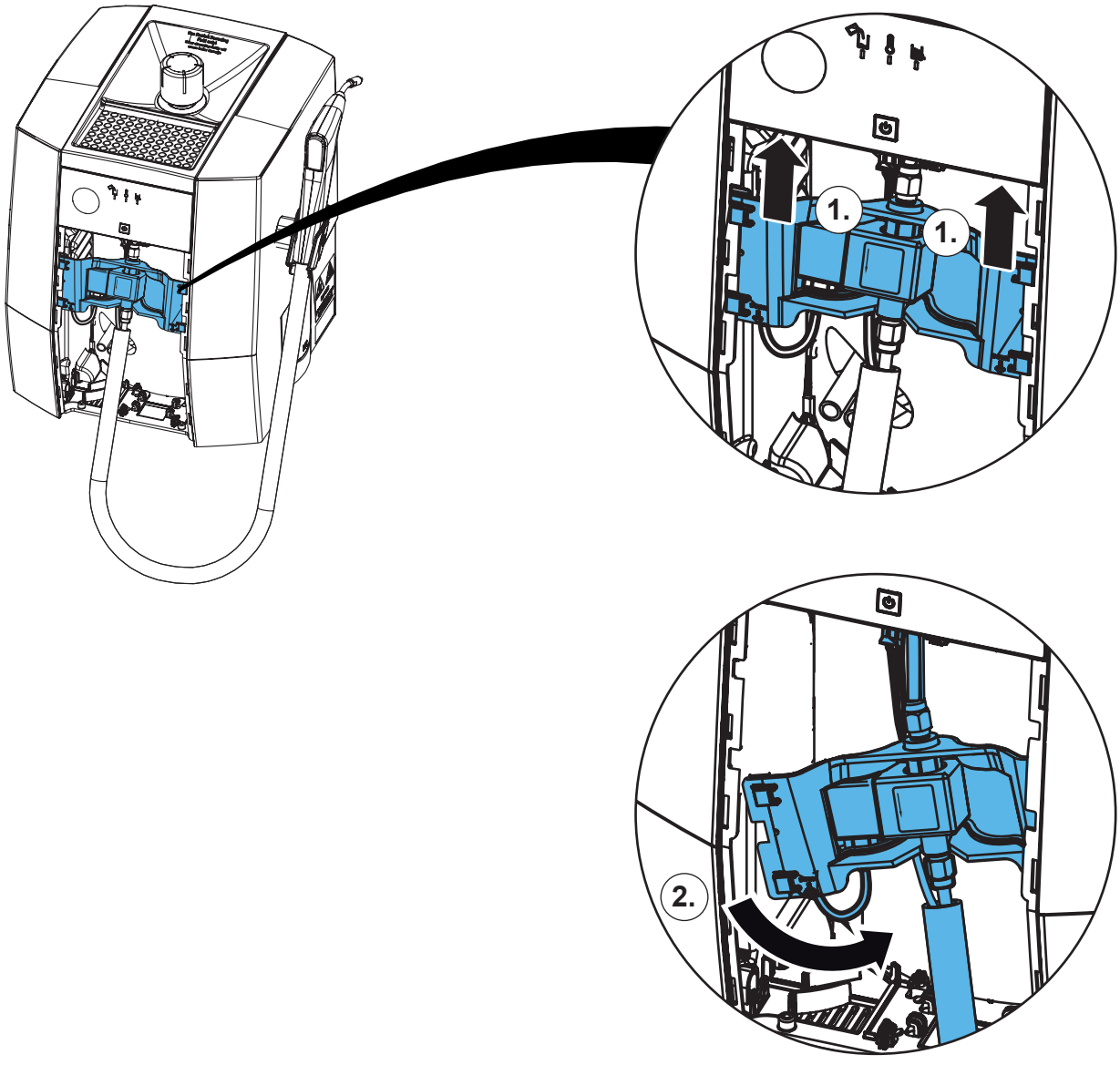

7.

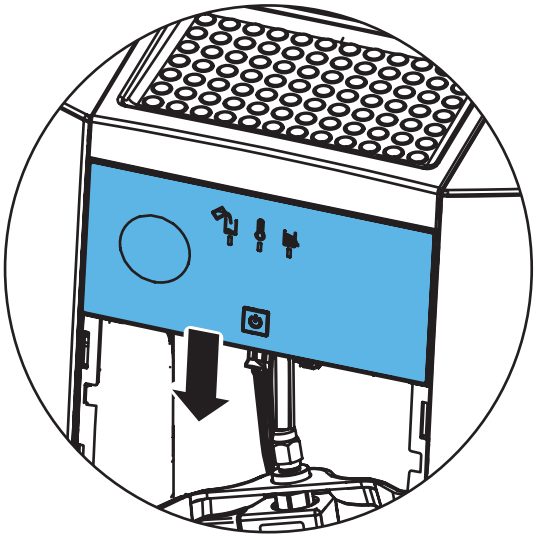

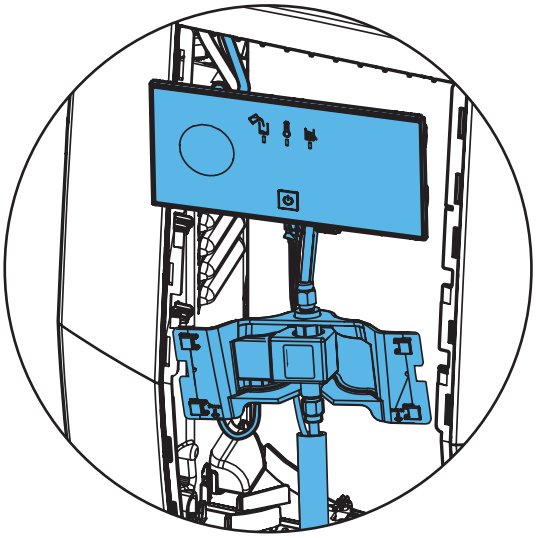

8.

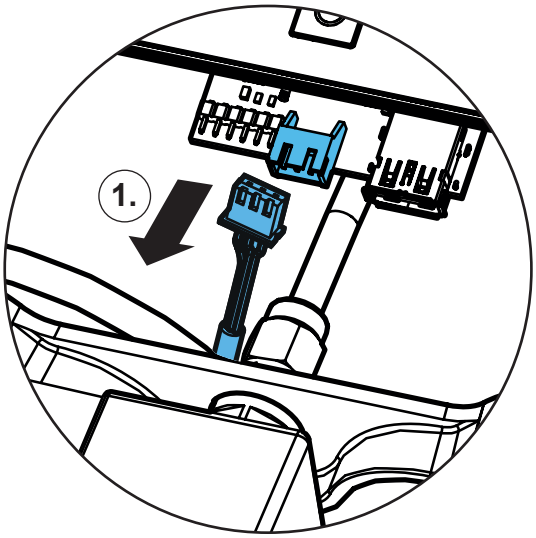

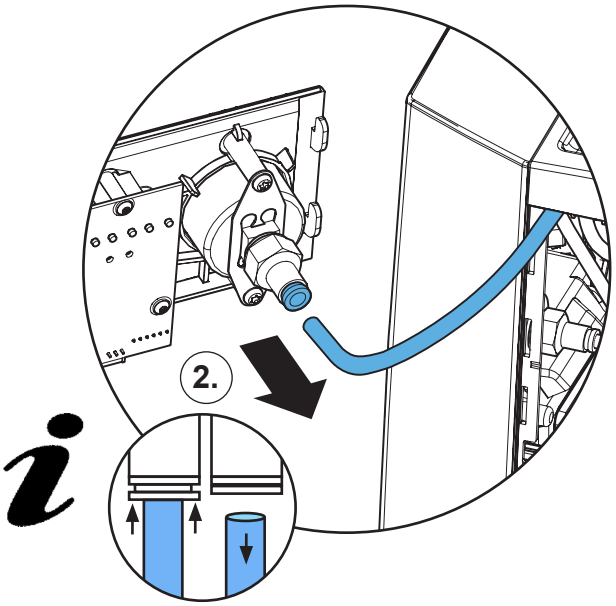

9.

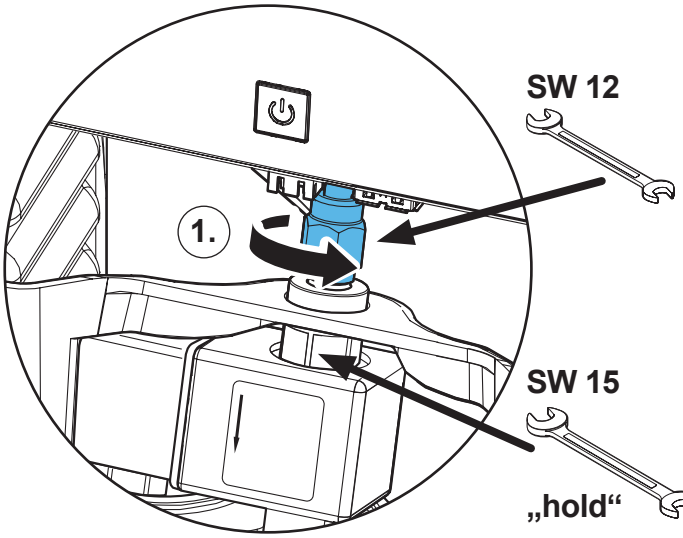

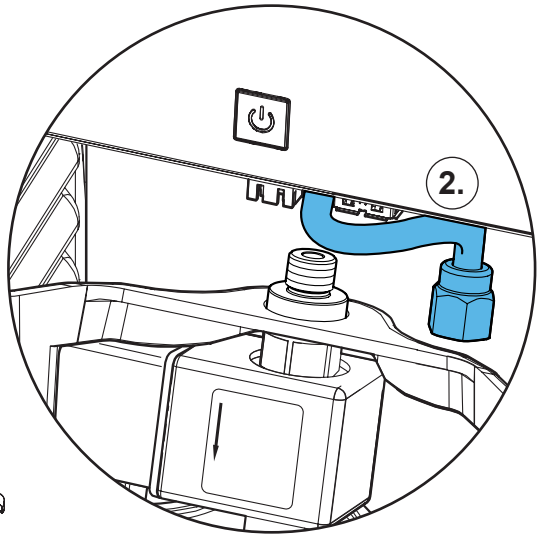

10.

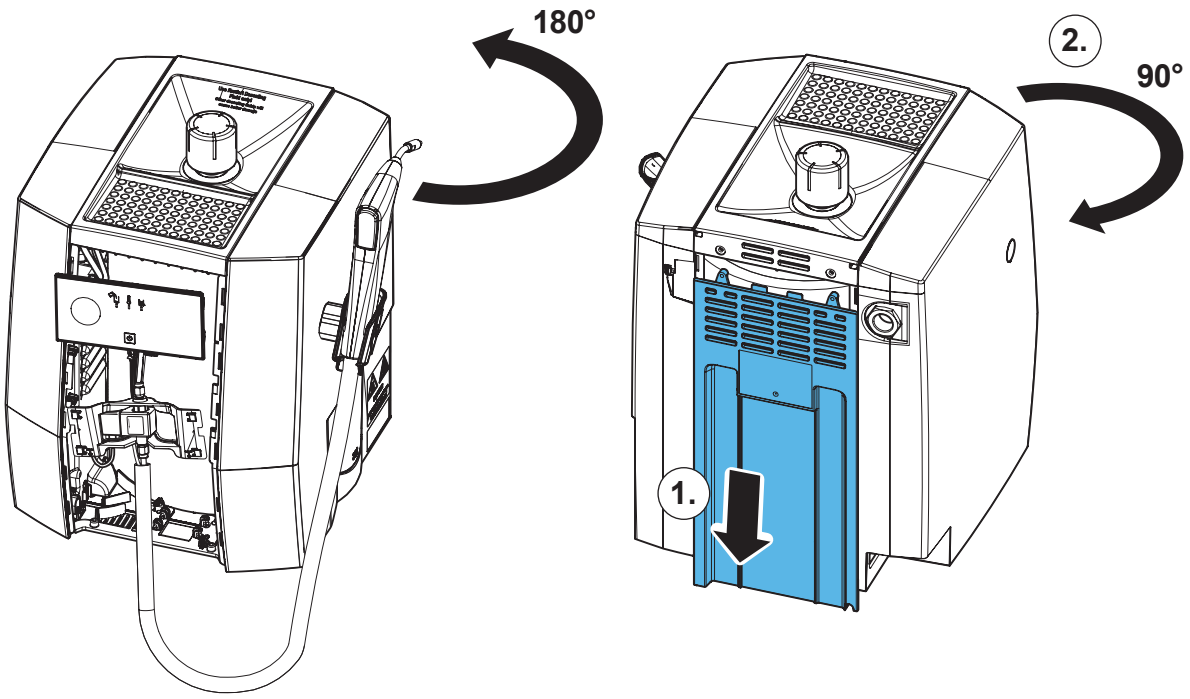

11.

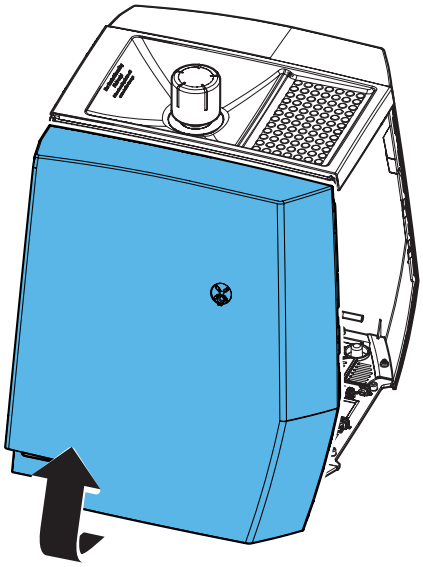

12.

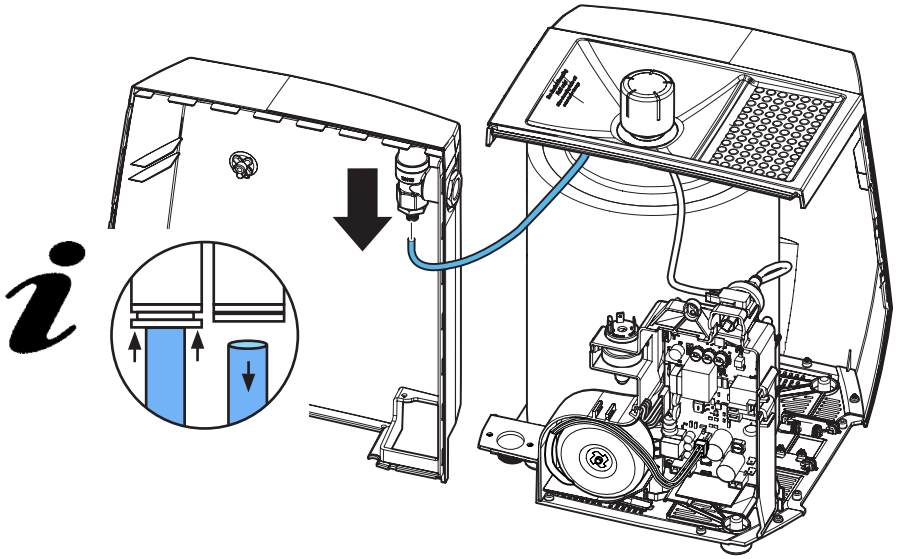

13.

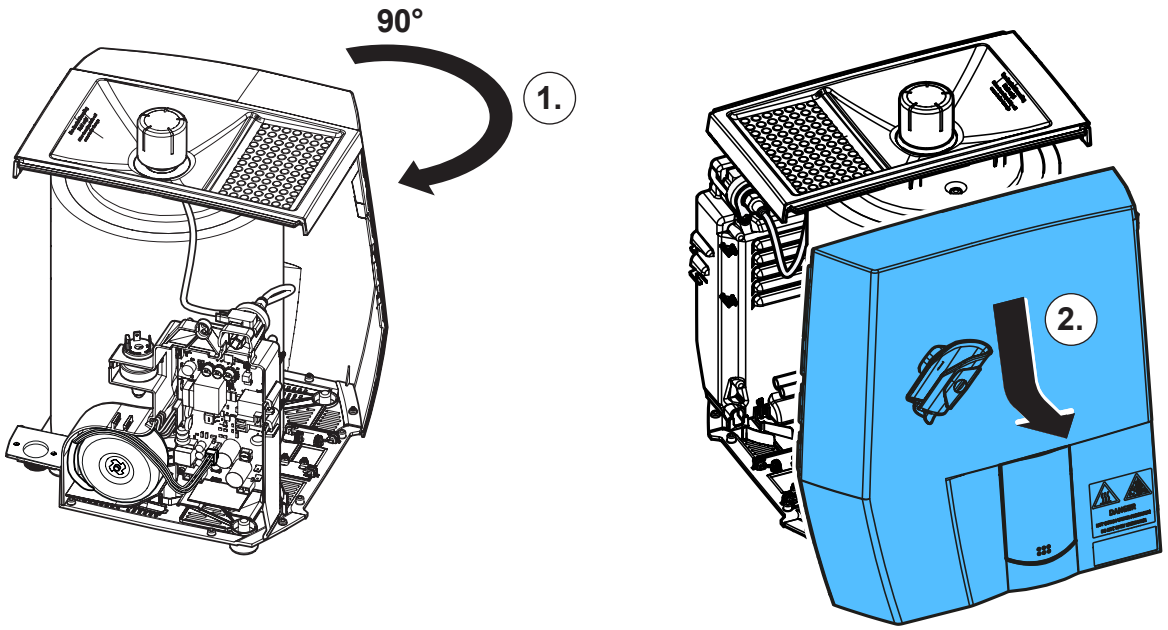

14.

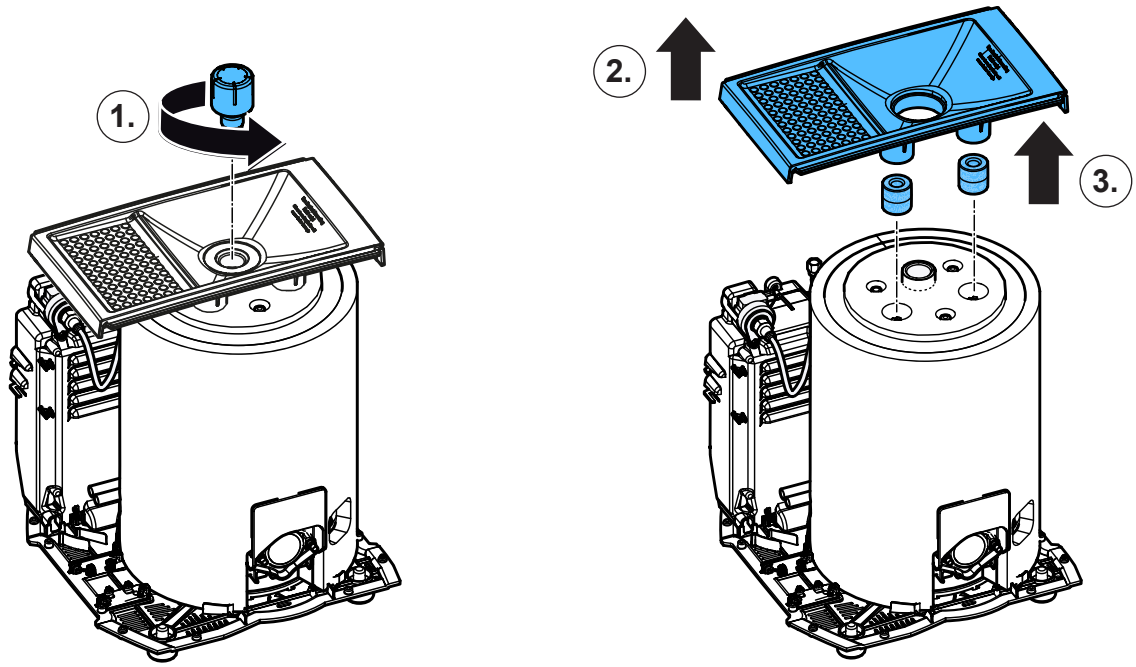

15.

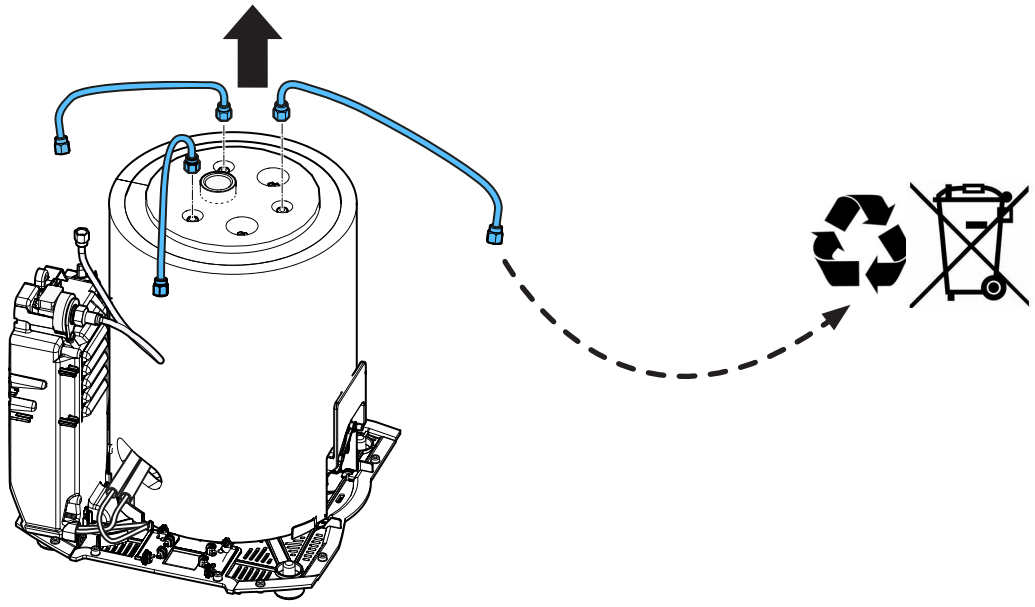

16.

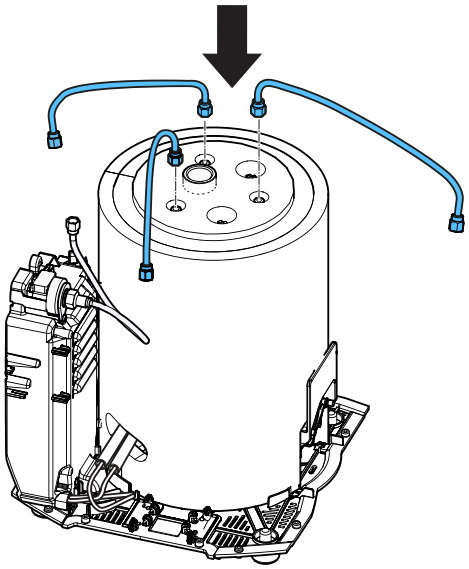

17.

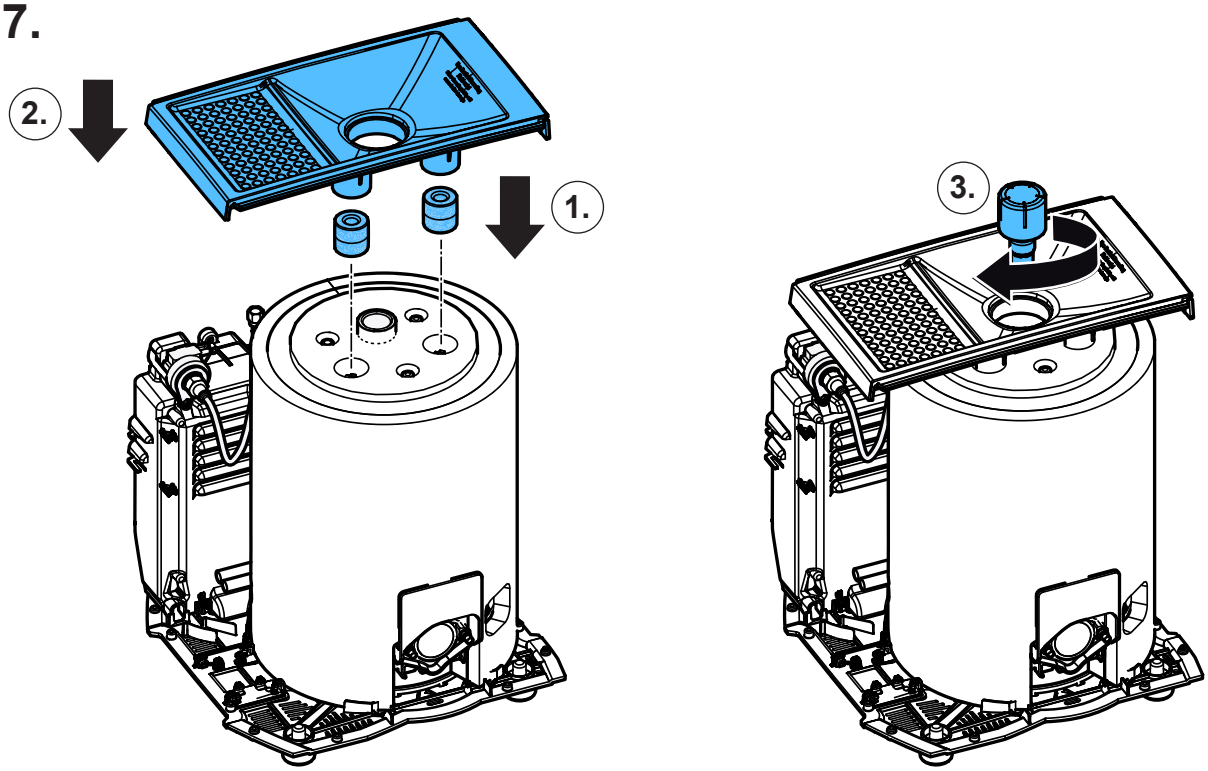

18.

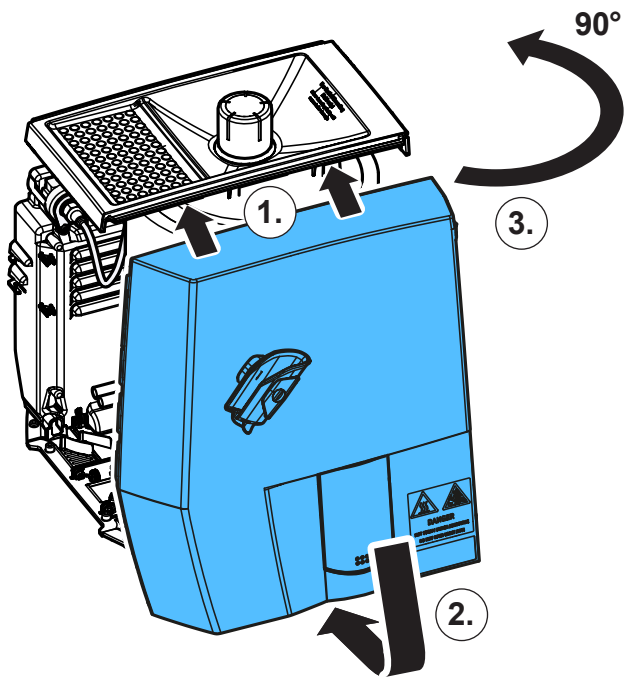

19.

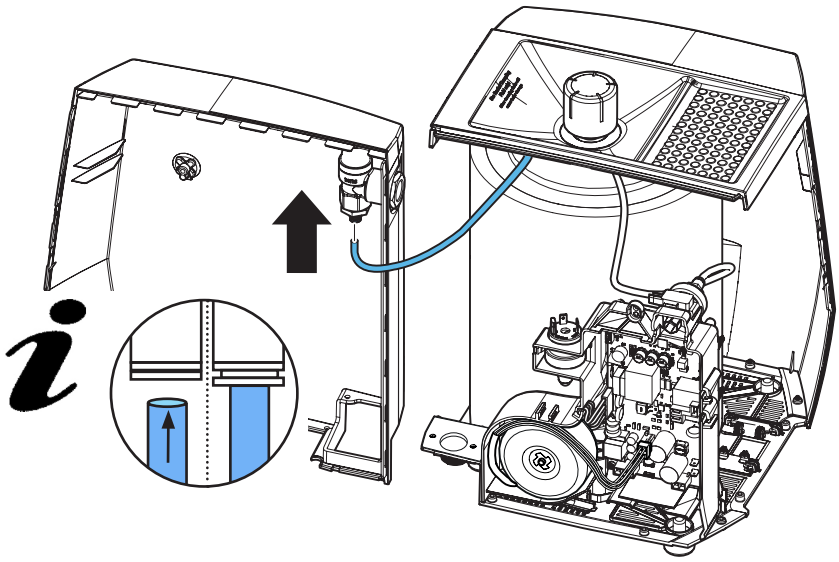

20.

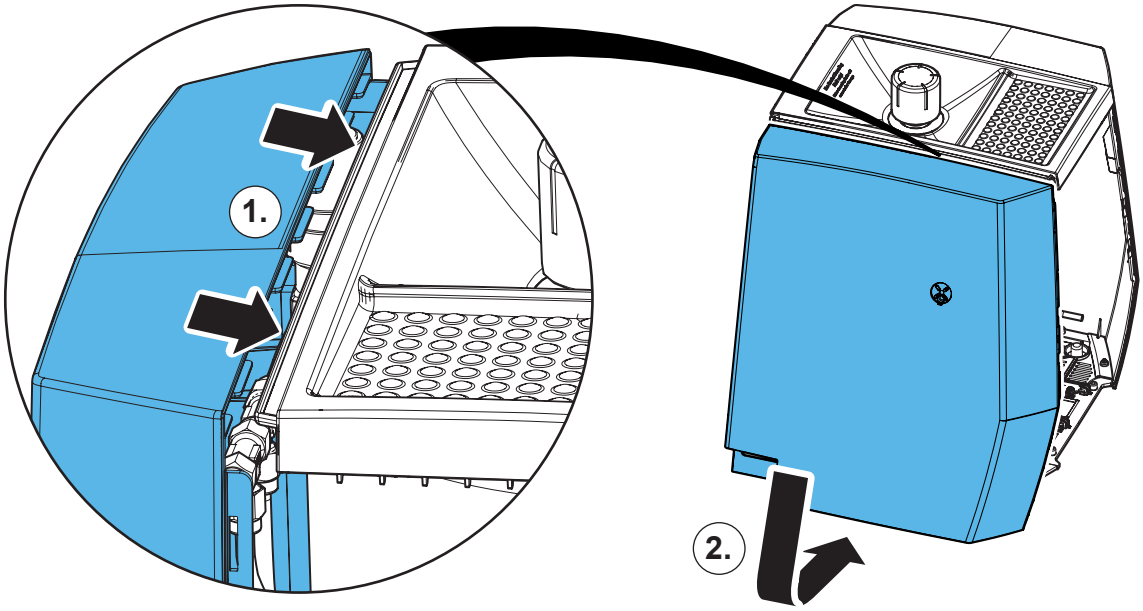

21.

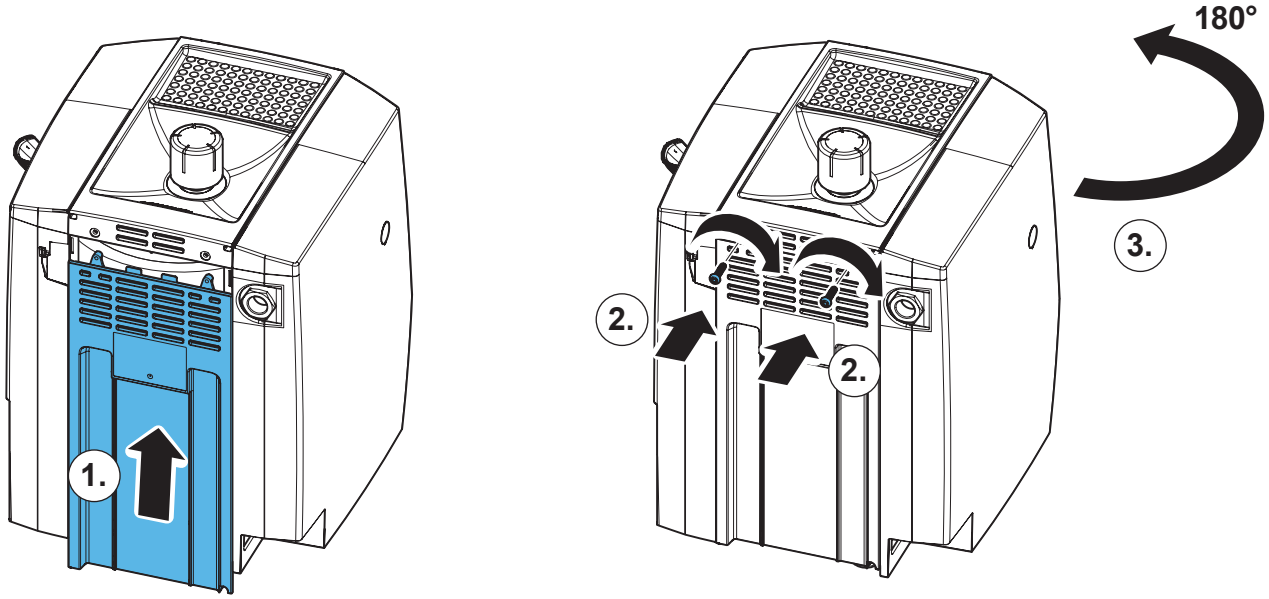

22.

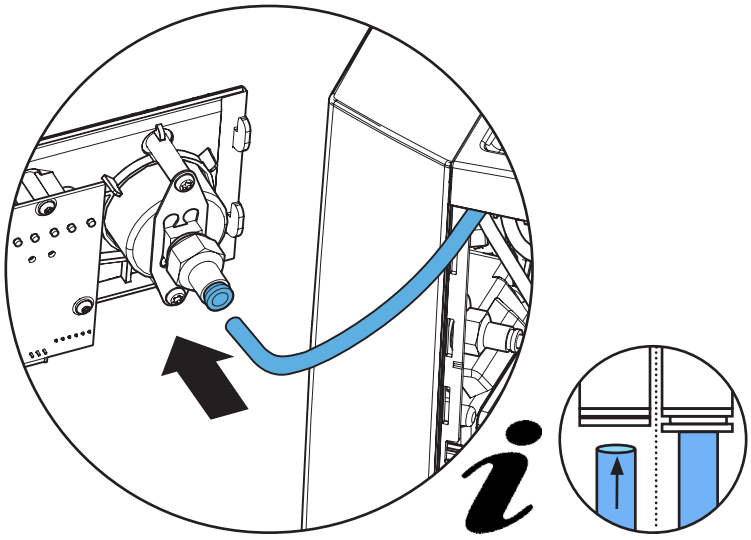

23.

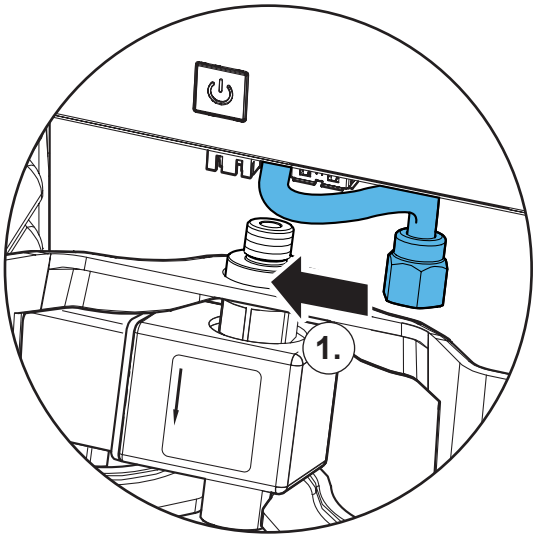

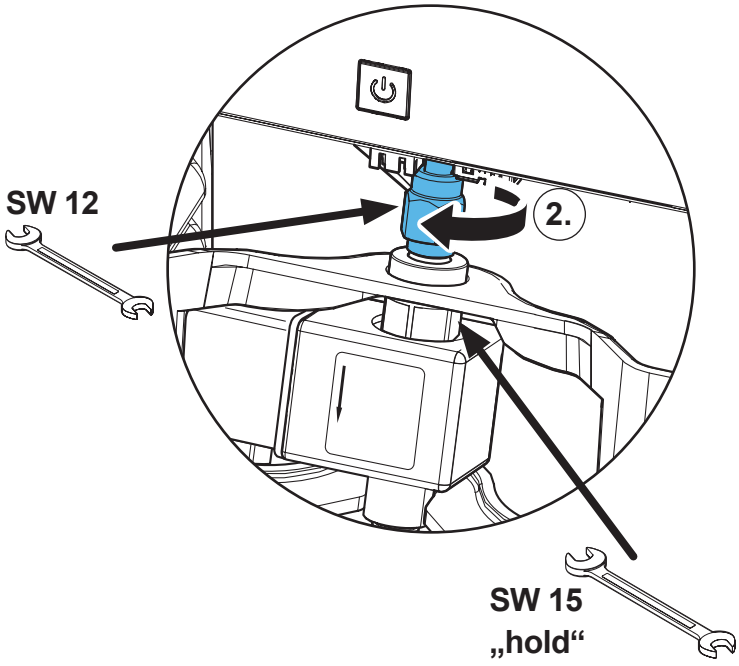

24.

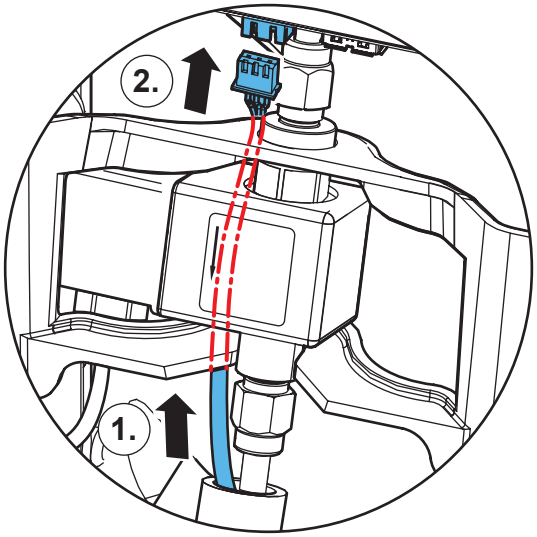

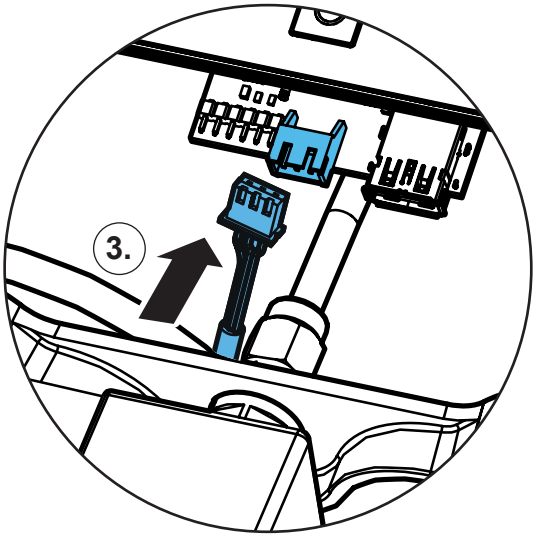



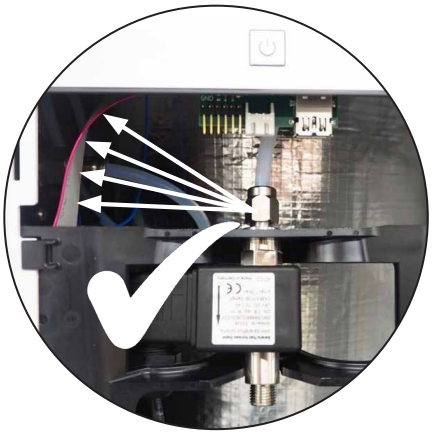

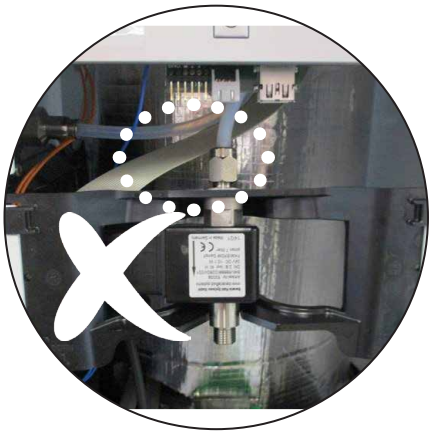

25.

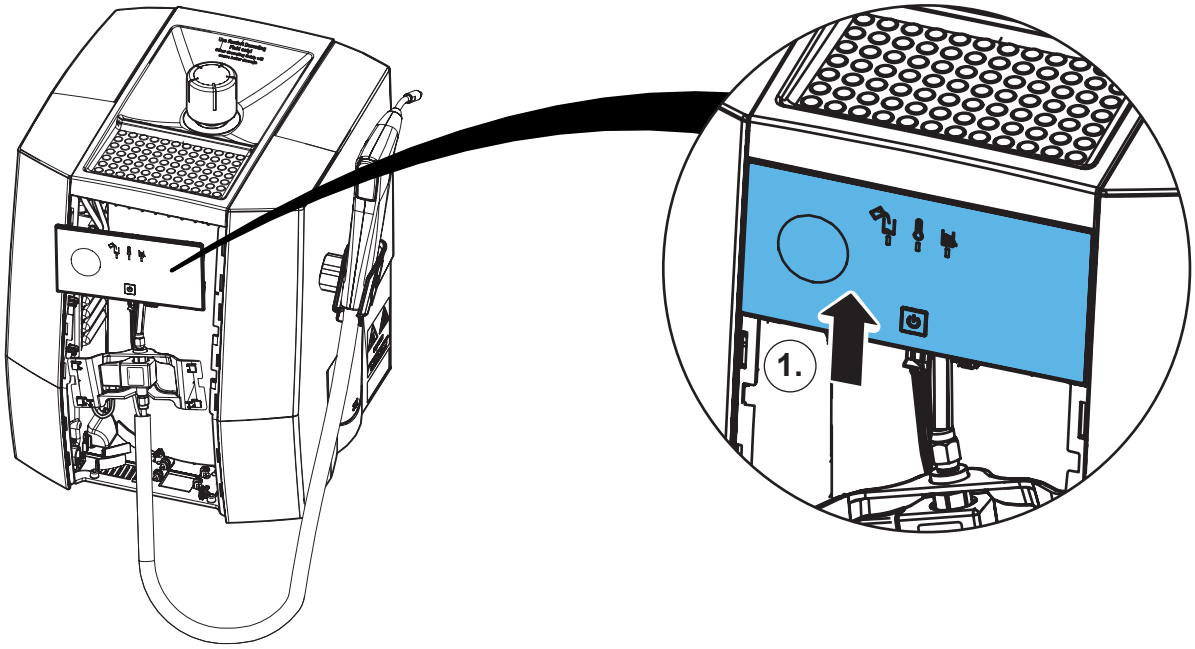

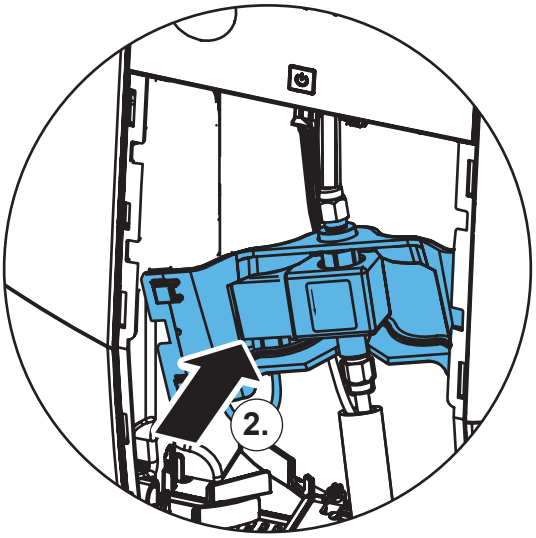

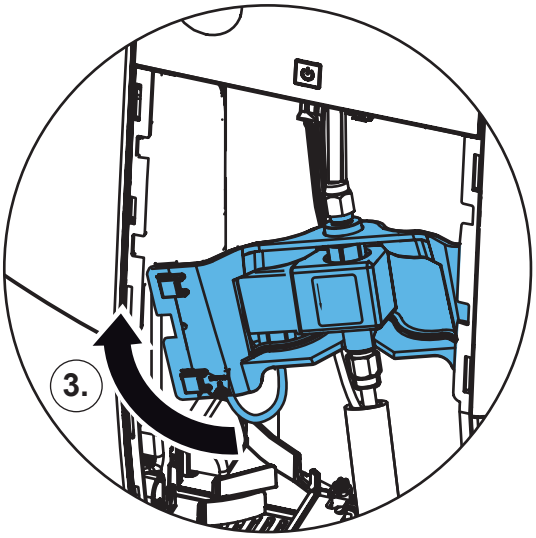

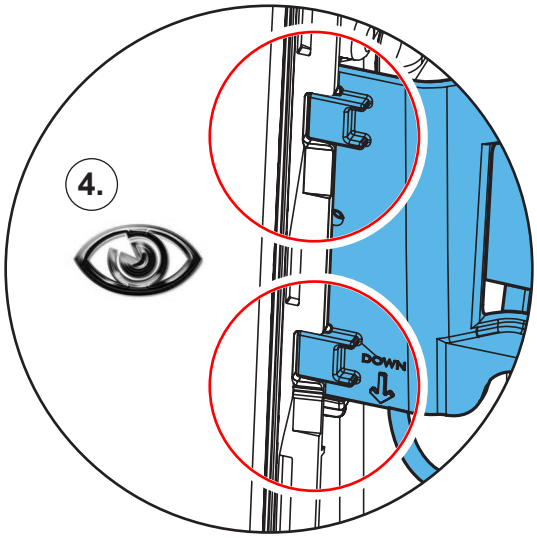

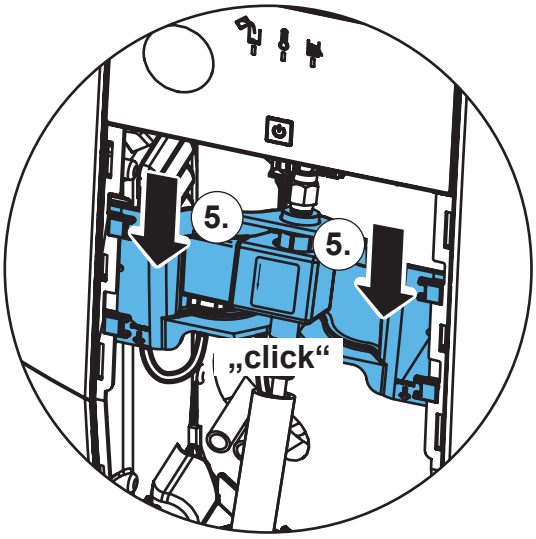

26.

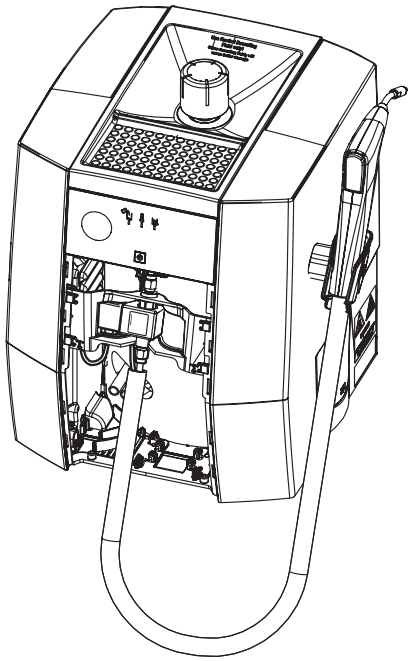



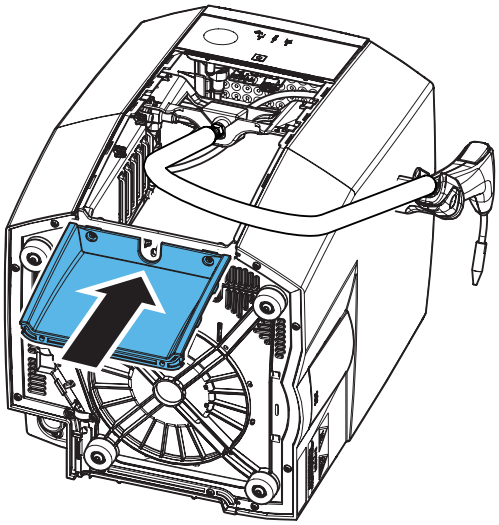

27.

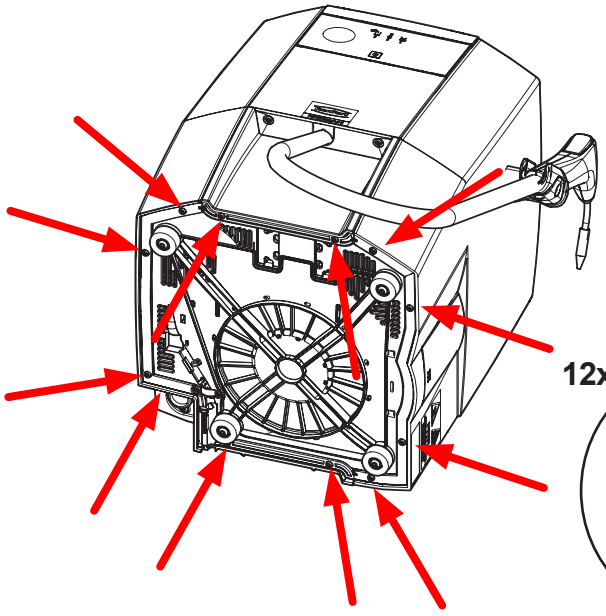

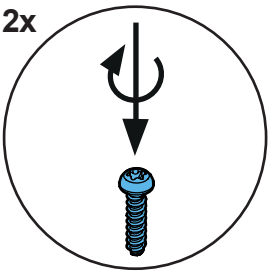

28.

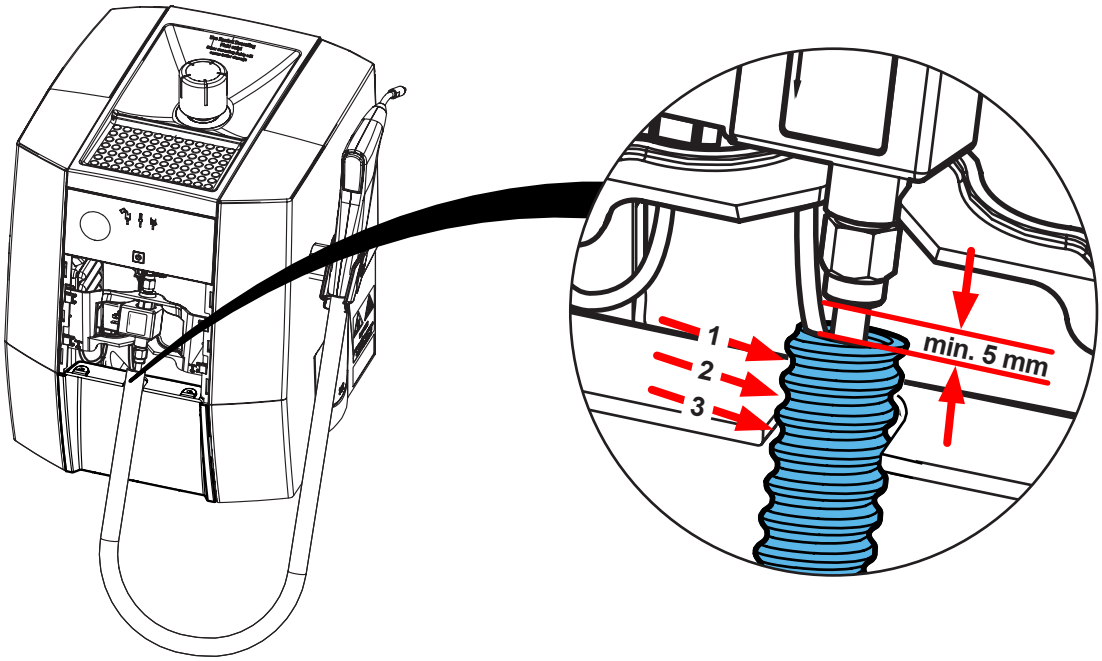

29.

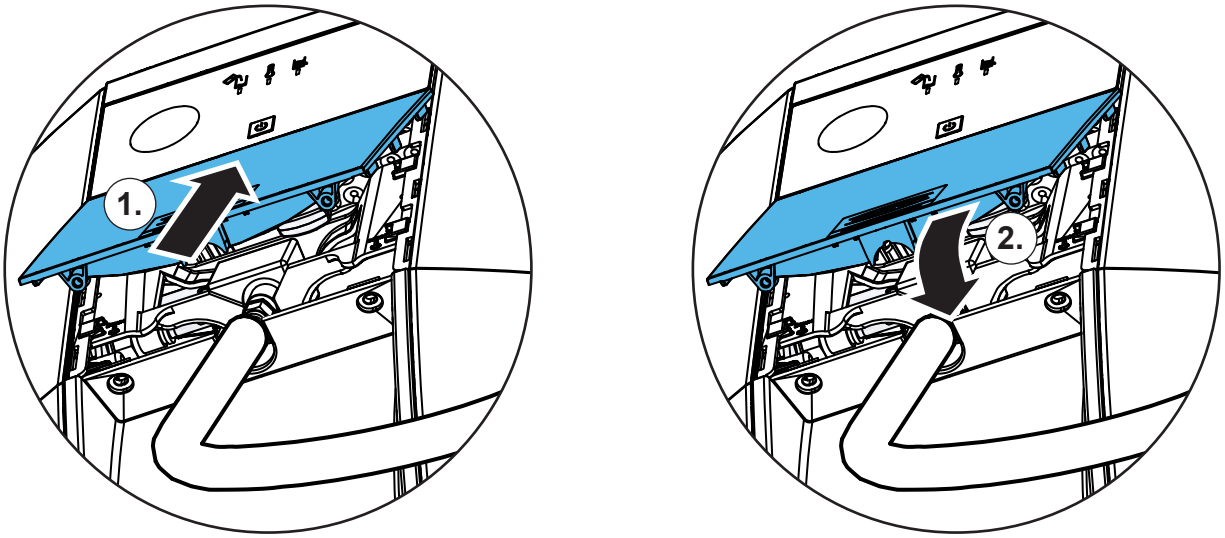

30.

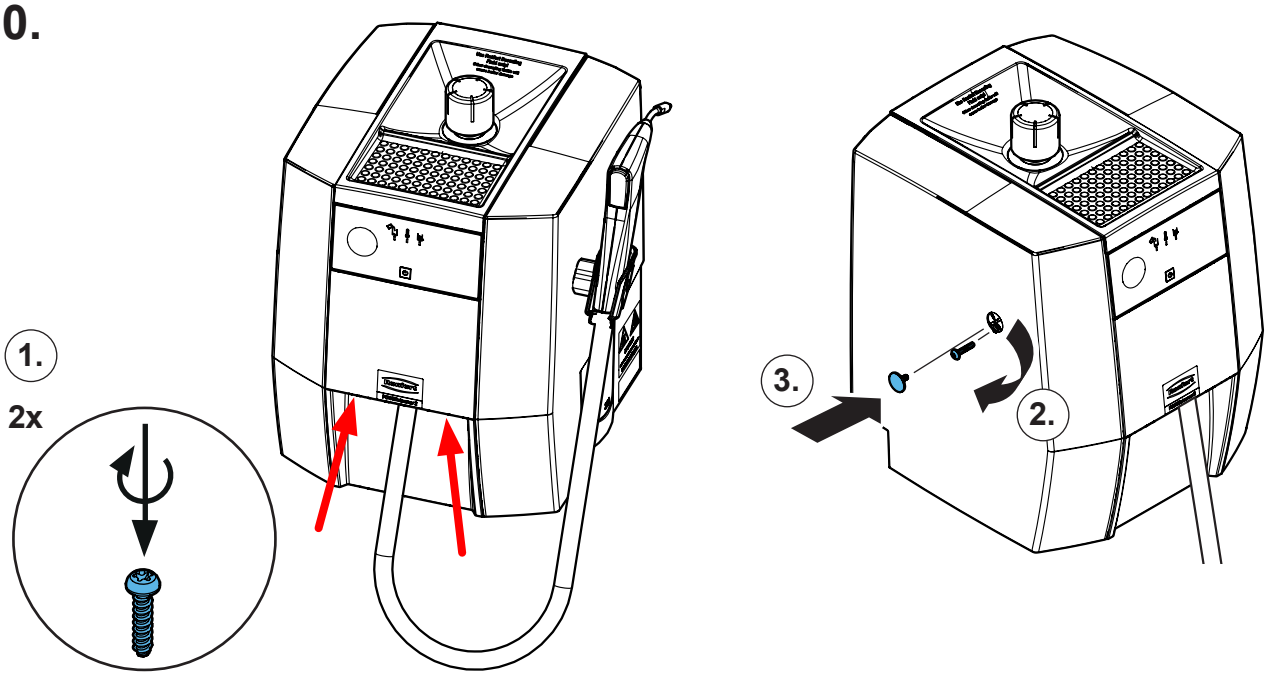

Montageanleitung • Assembly Instruction • Instruction d'installation Istruzioni l'istallazione • Instrucciones de montaje • Руководство по монтажу

[XXXX XXXX]

Serviceset Dampfschläuche POWER steamer 2 • Service set steam hoses POWER steamer 2 • Kit de maintenance tuyaux à vapeur POWER steamer 2 • Kit di manutenzione tubi per vapore POWER steamer 2 • Kit de mantenimiento mangueras de vapor POWER steamer 2

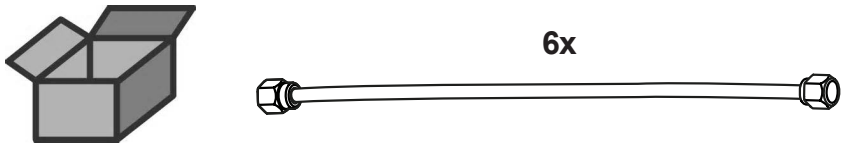

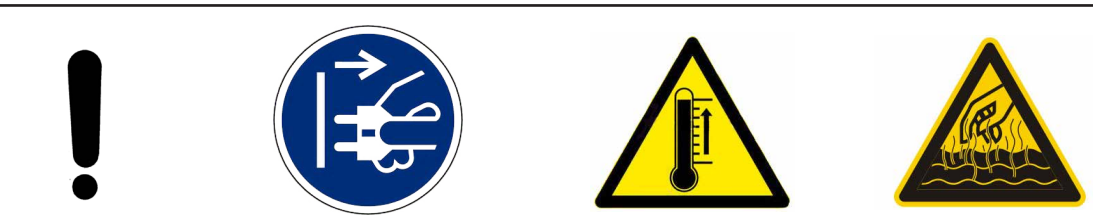

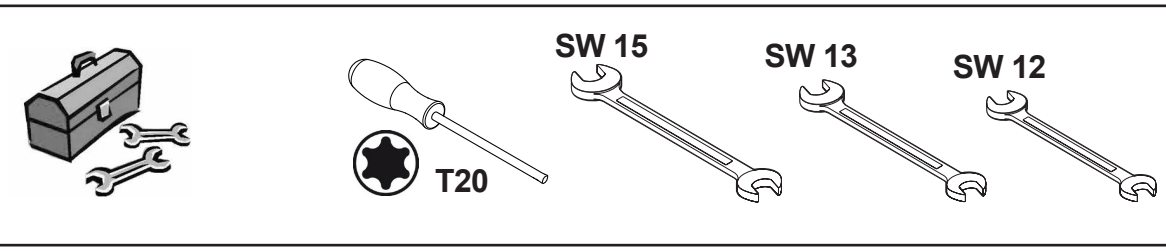

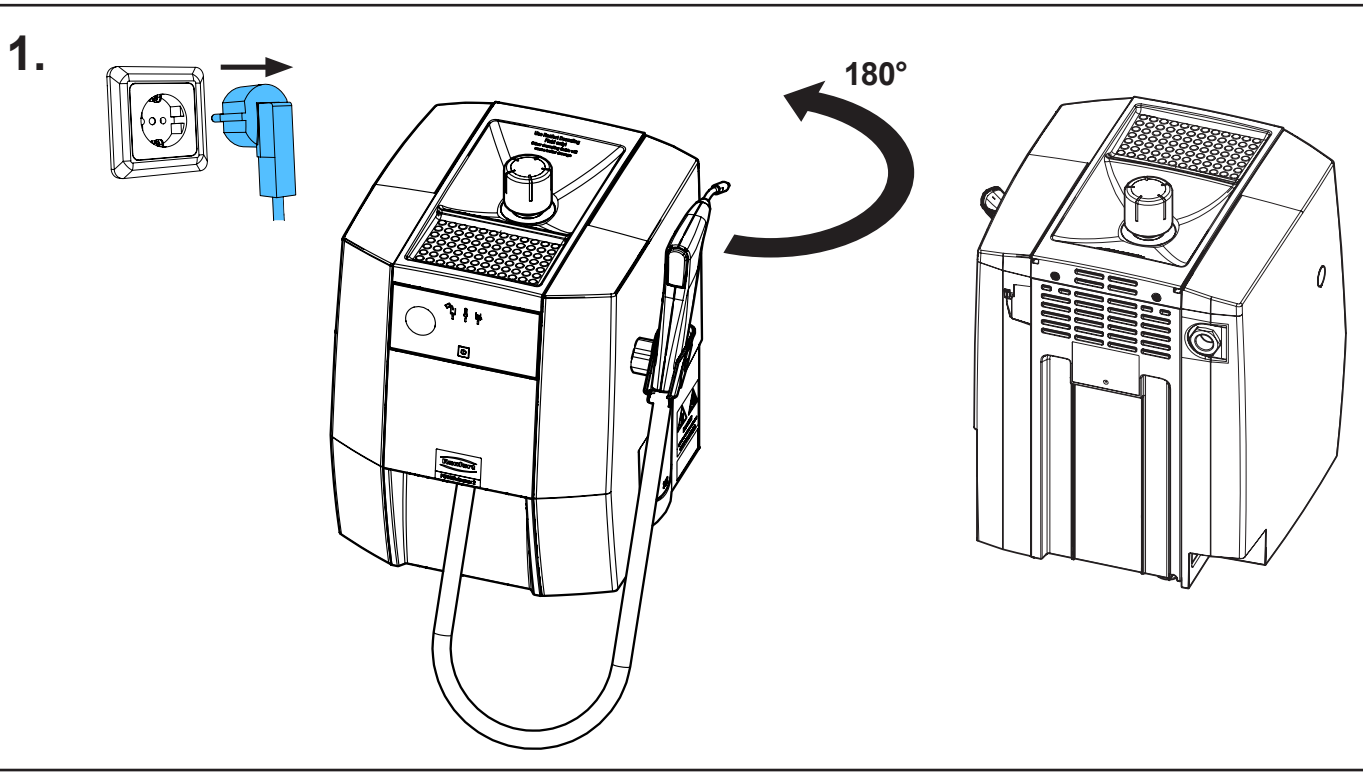

21-6925 20072026

2.

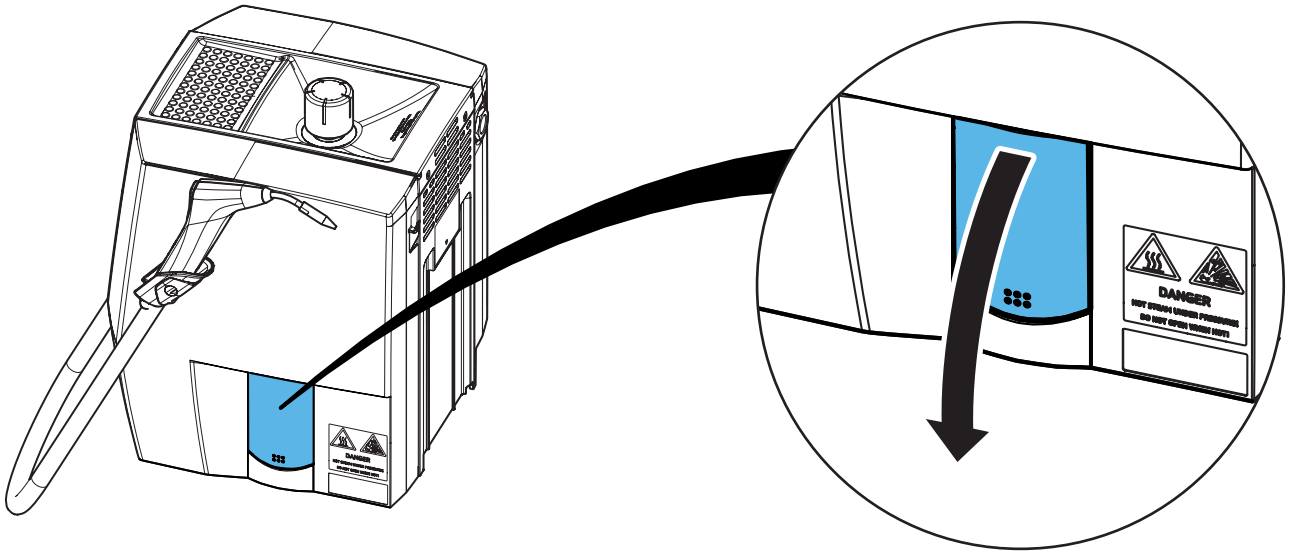

3.

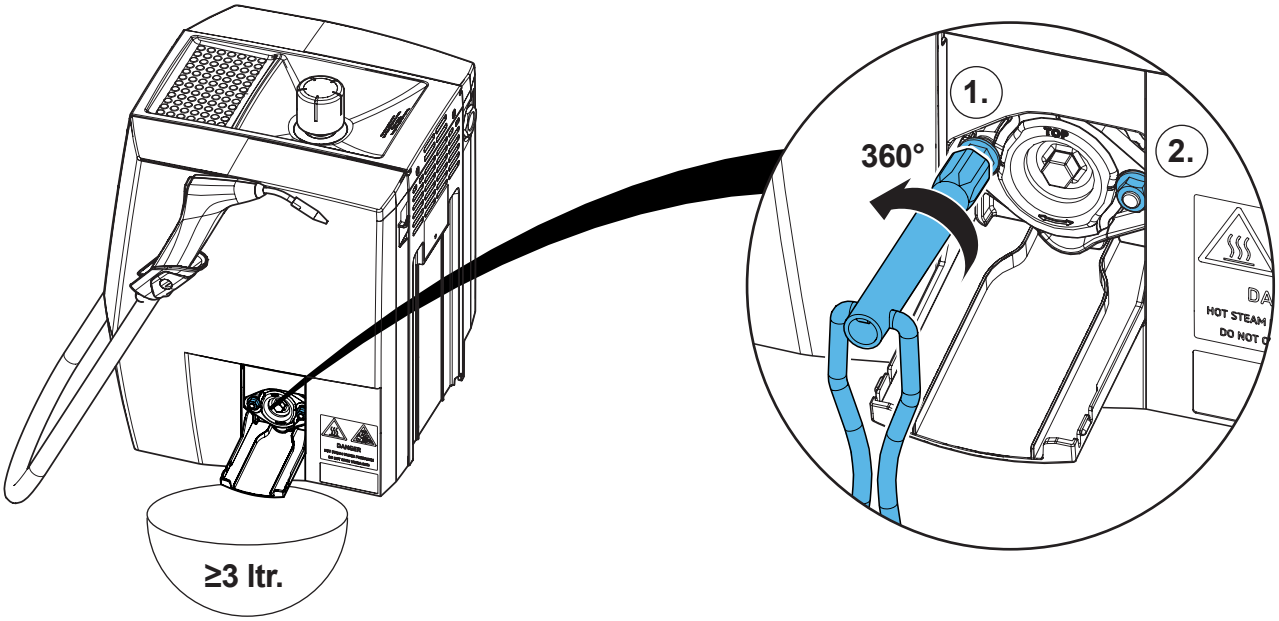

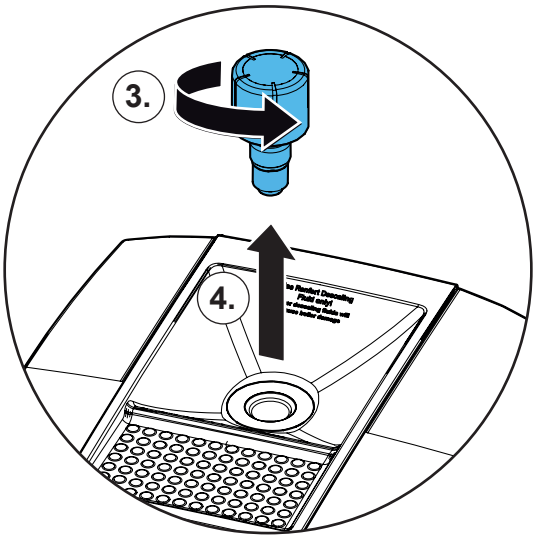



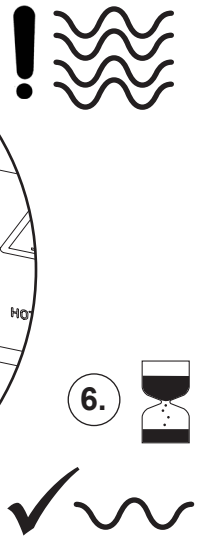

4.

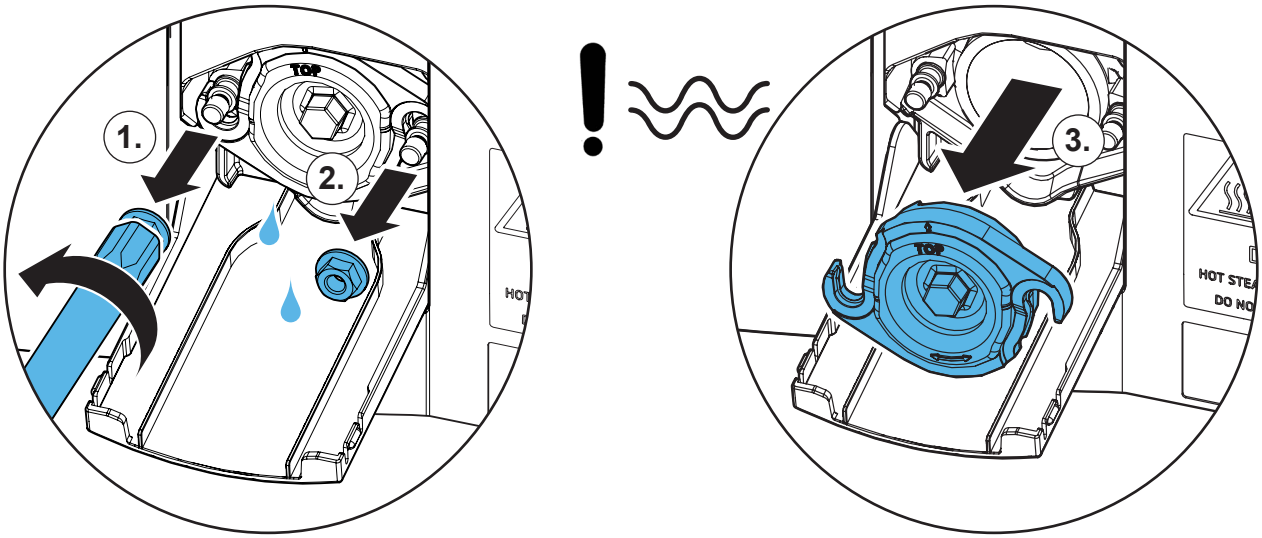

5.

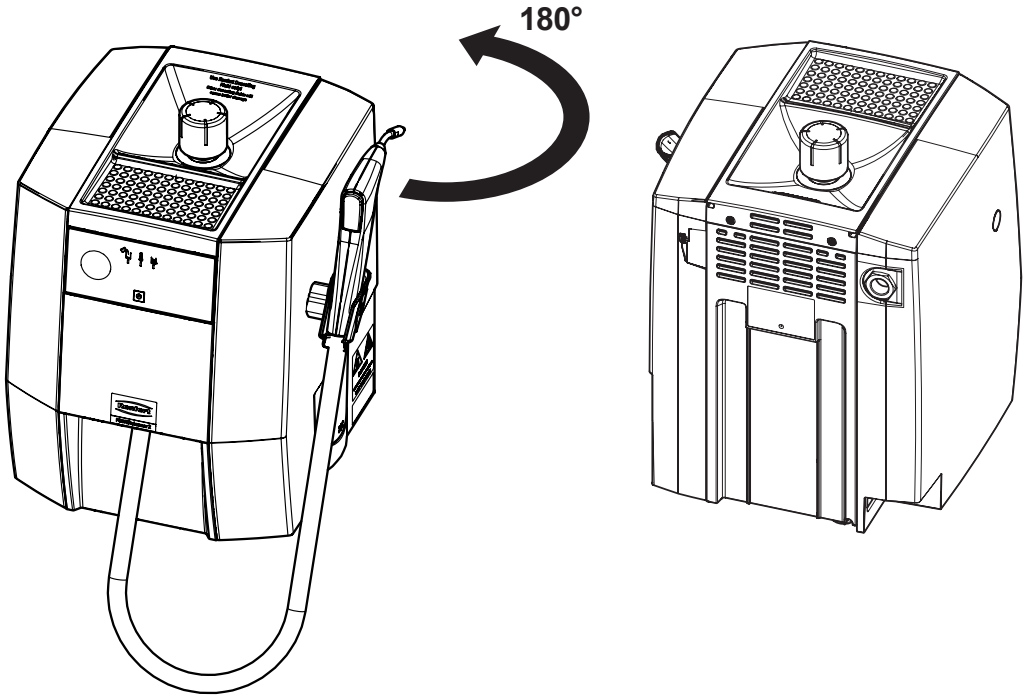

6.

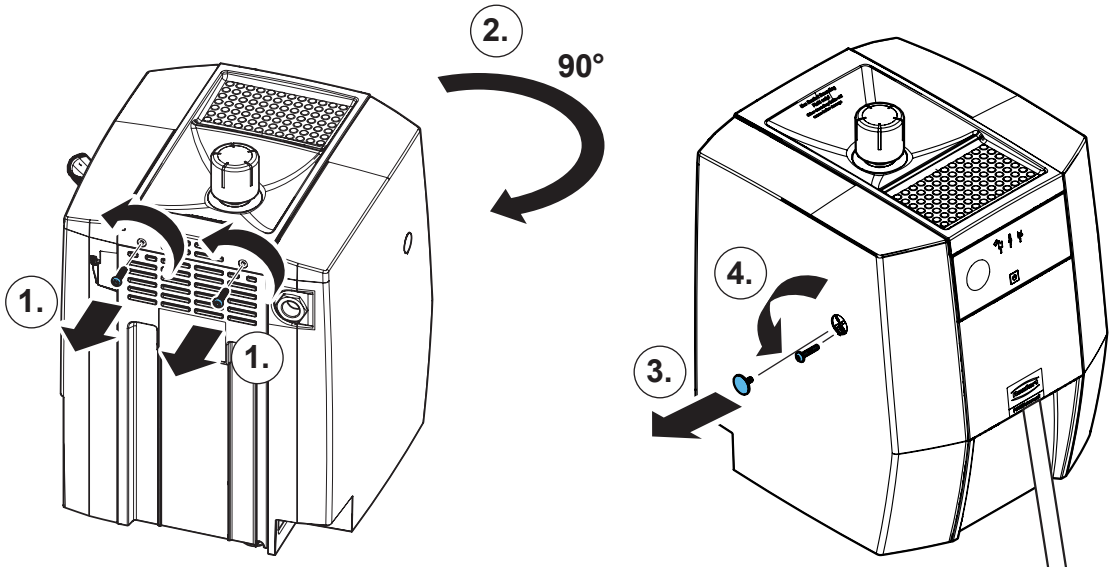

7.

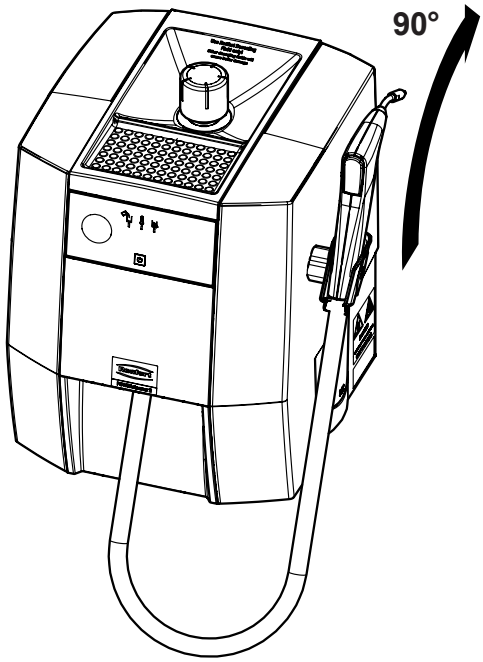

8.

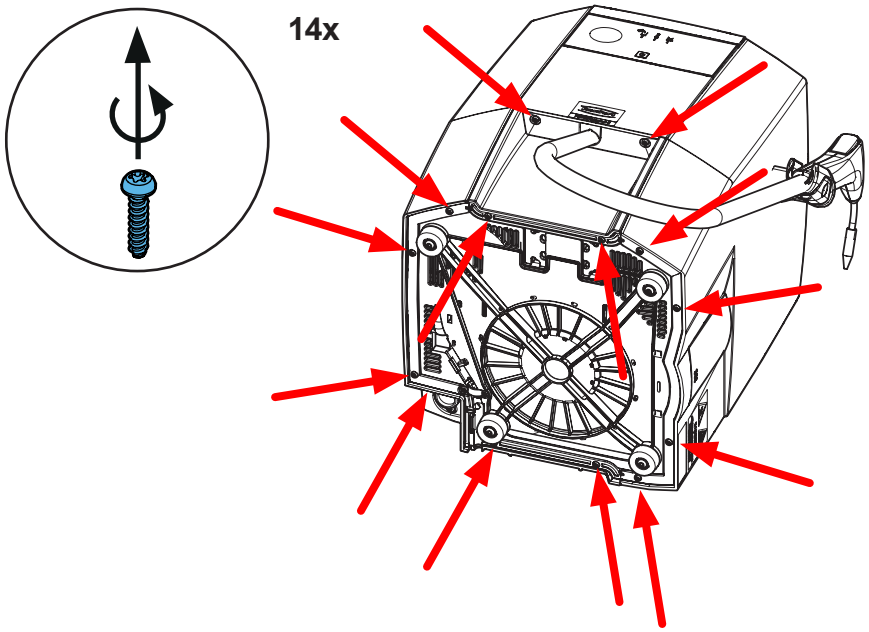

9.

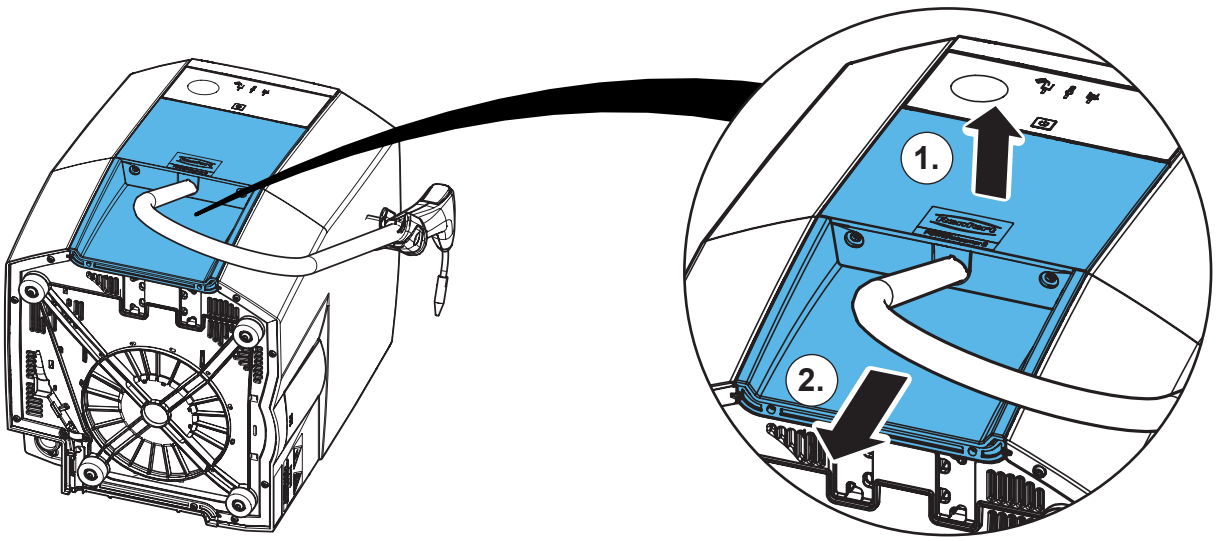

10.

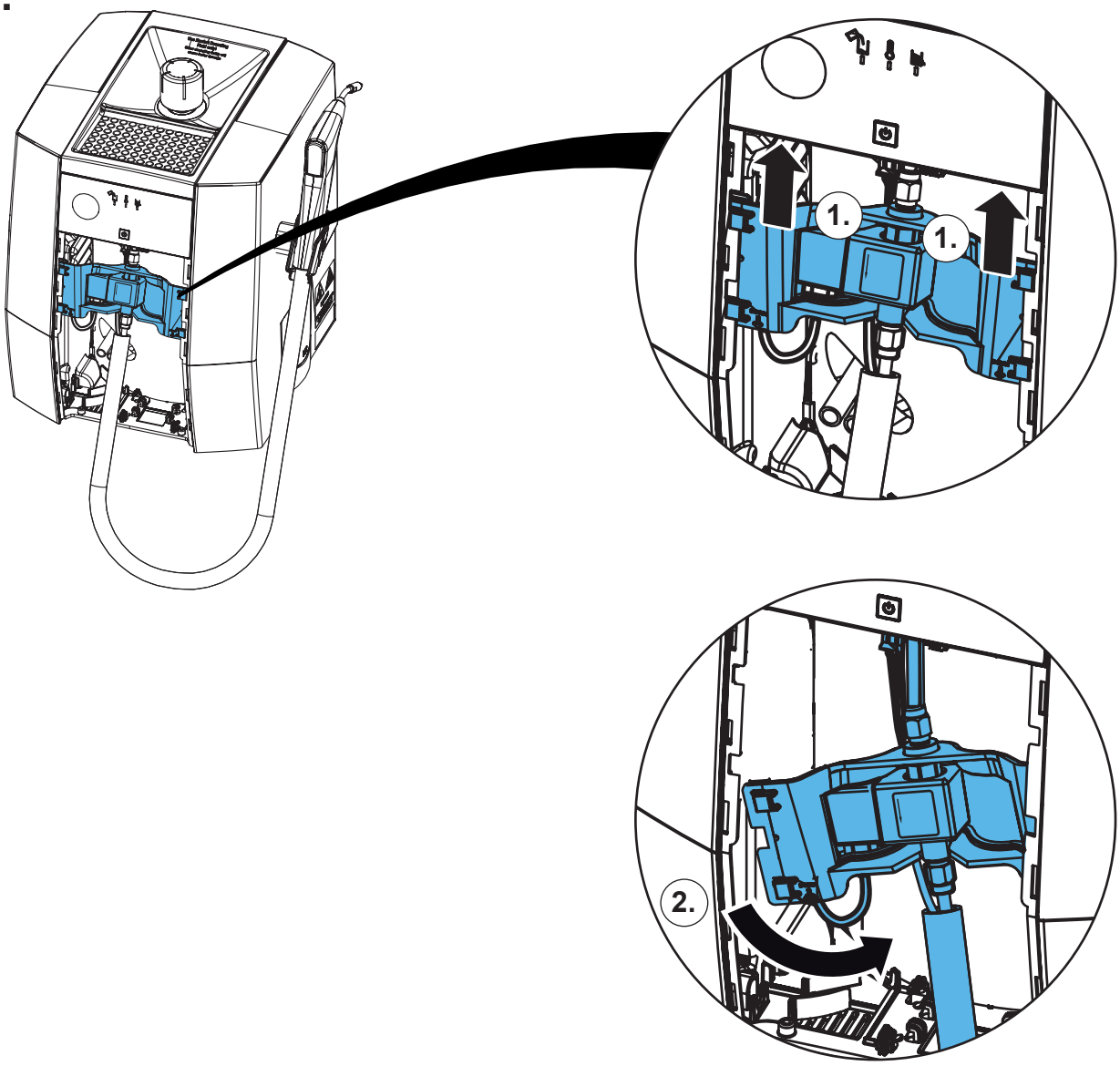

11.

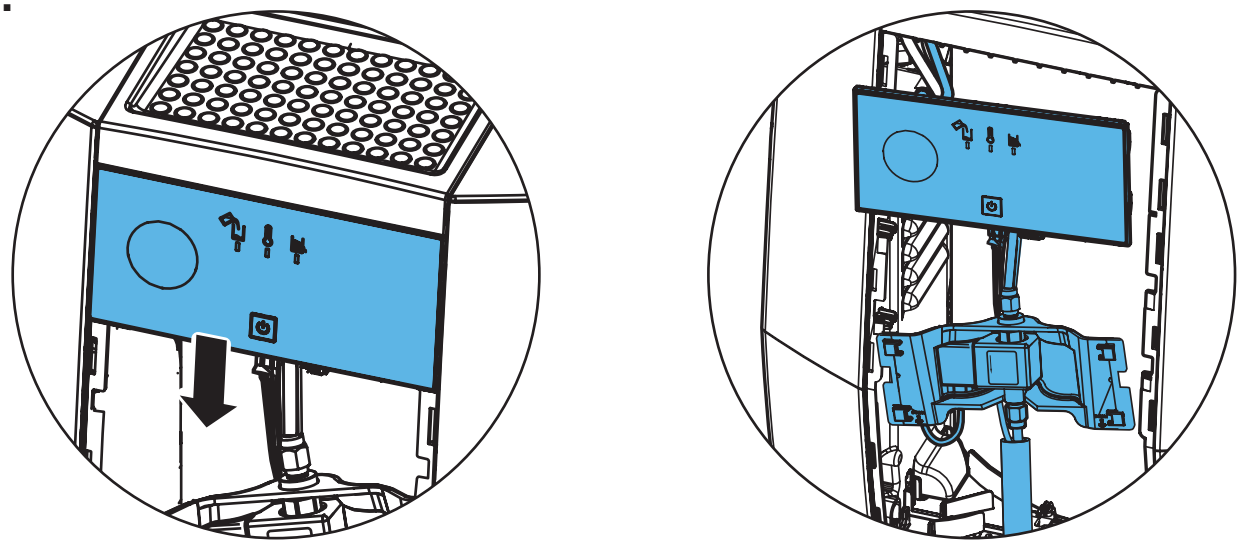

12.

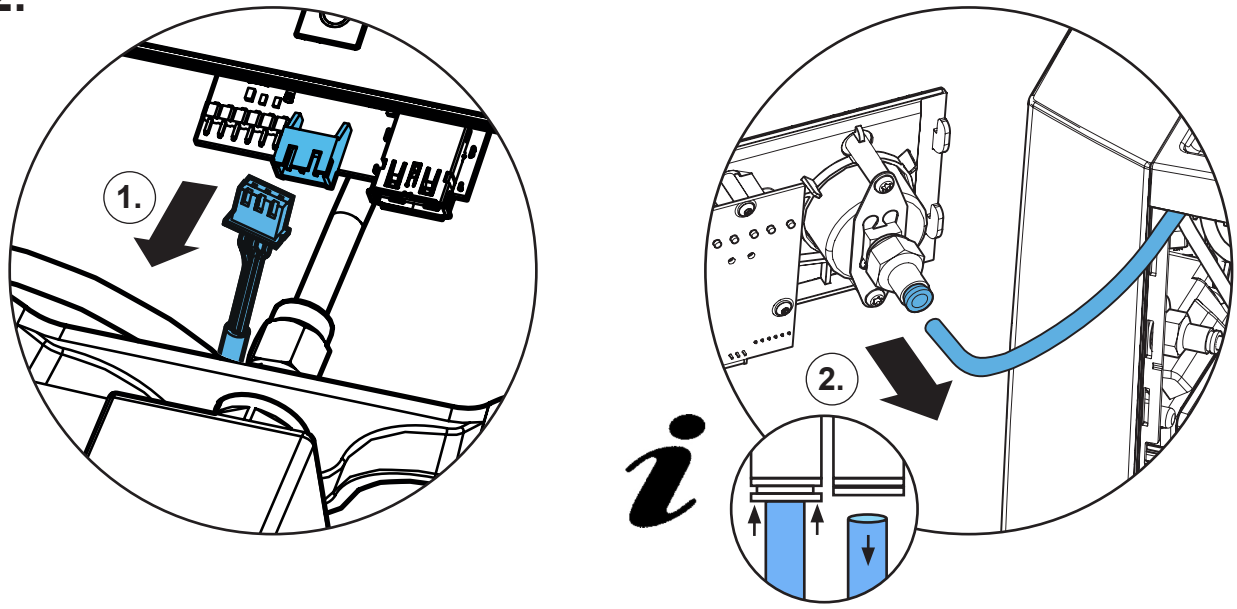

13.

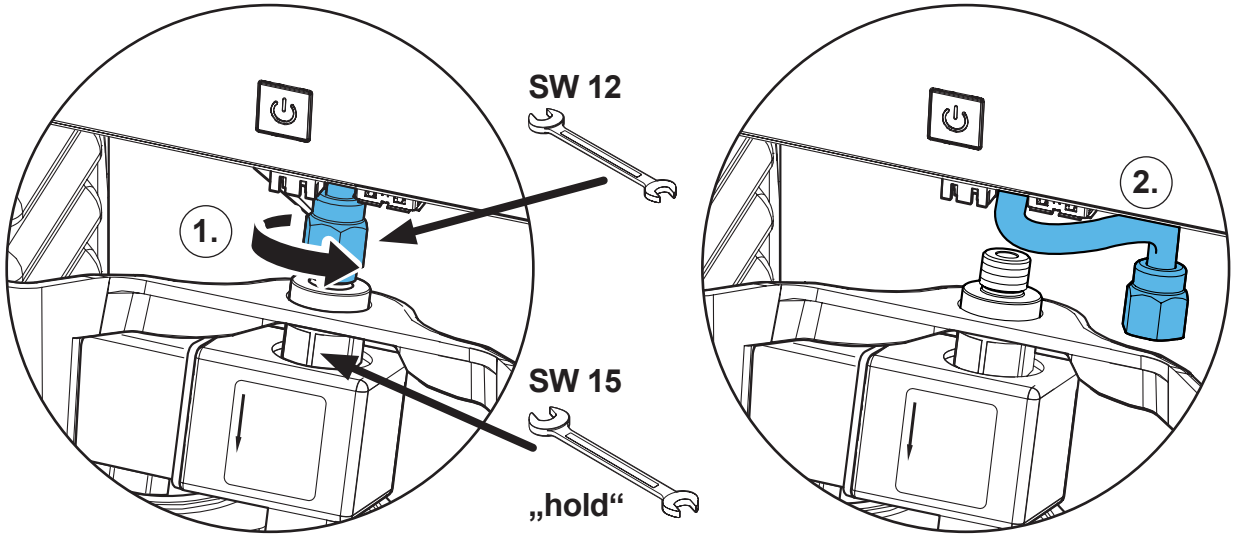

14.

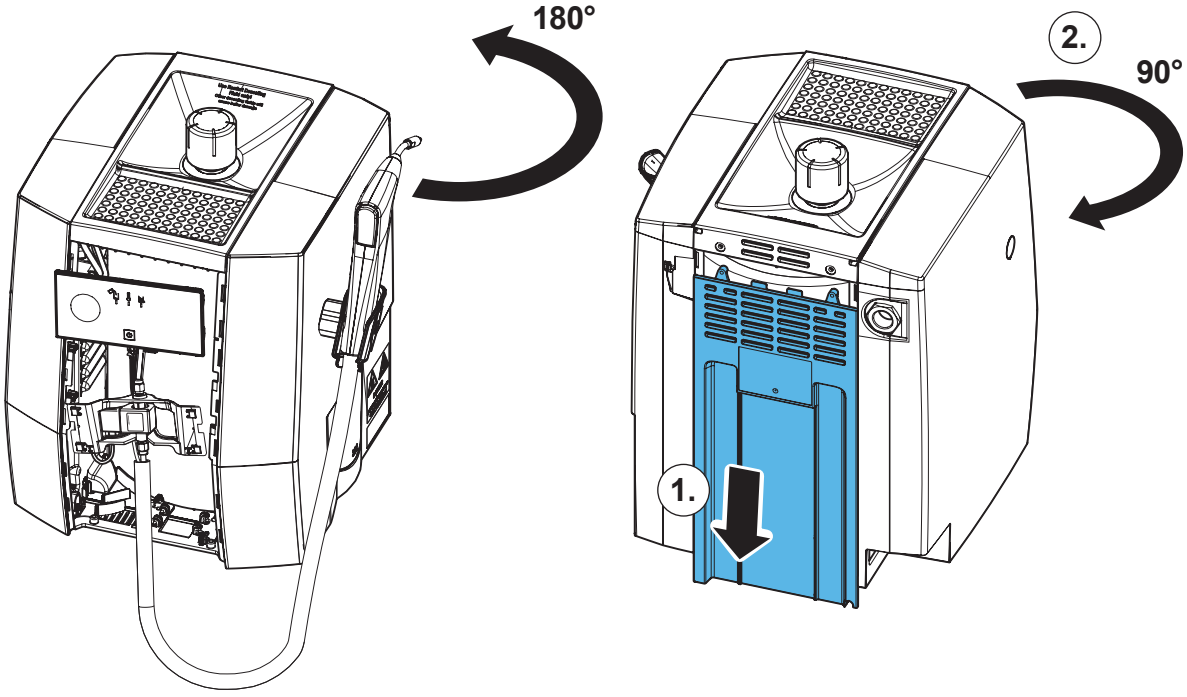

15.

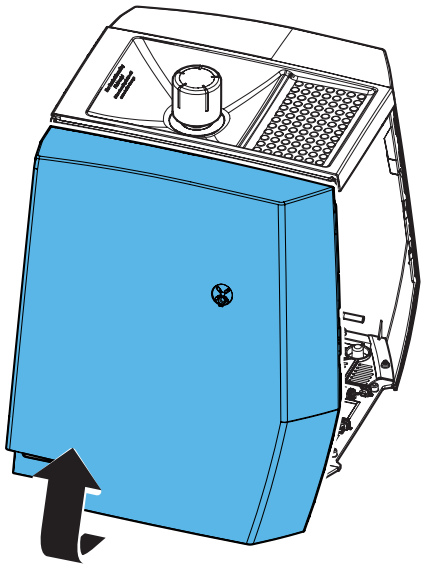

16.

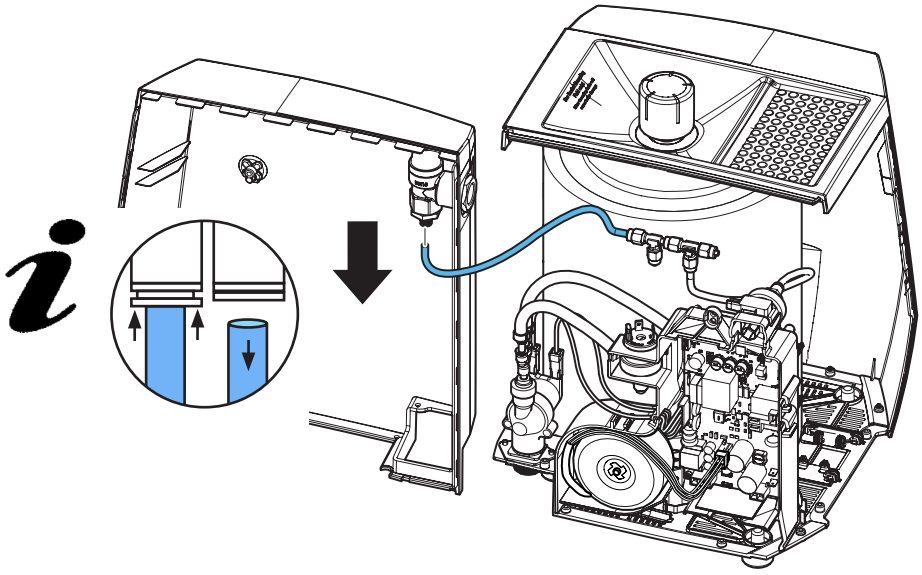

17.

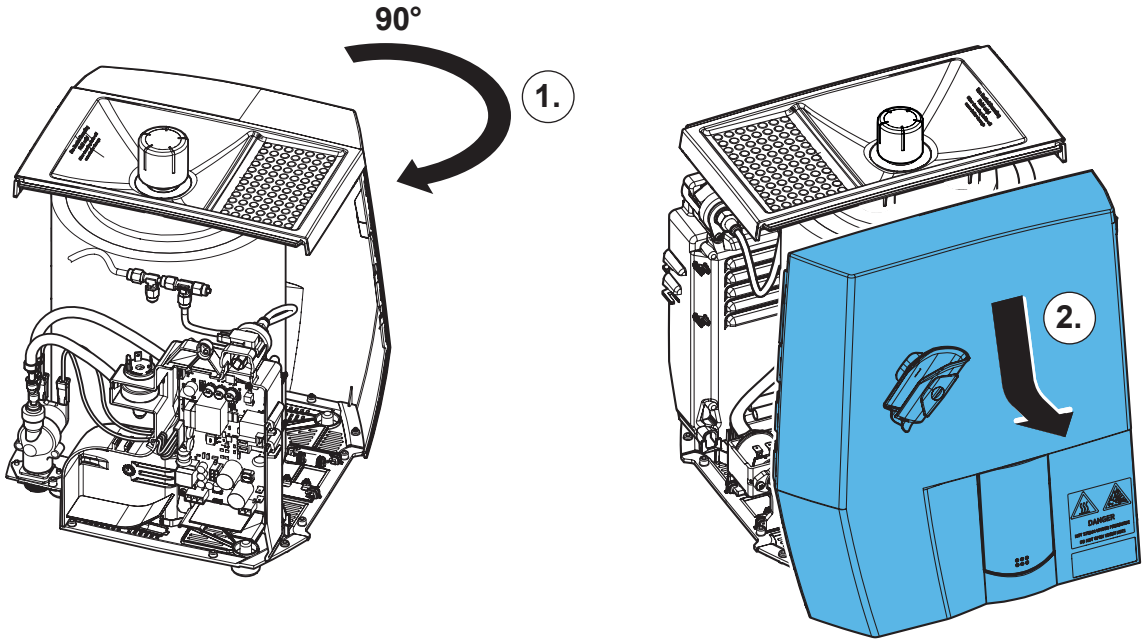

18.

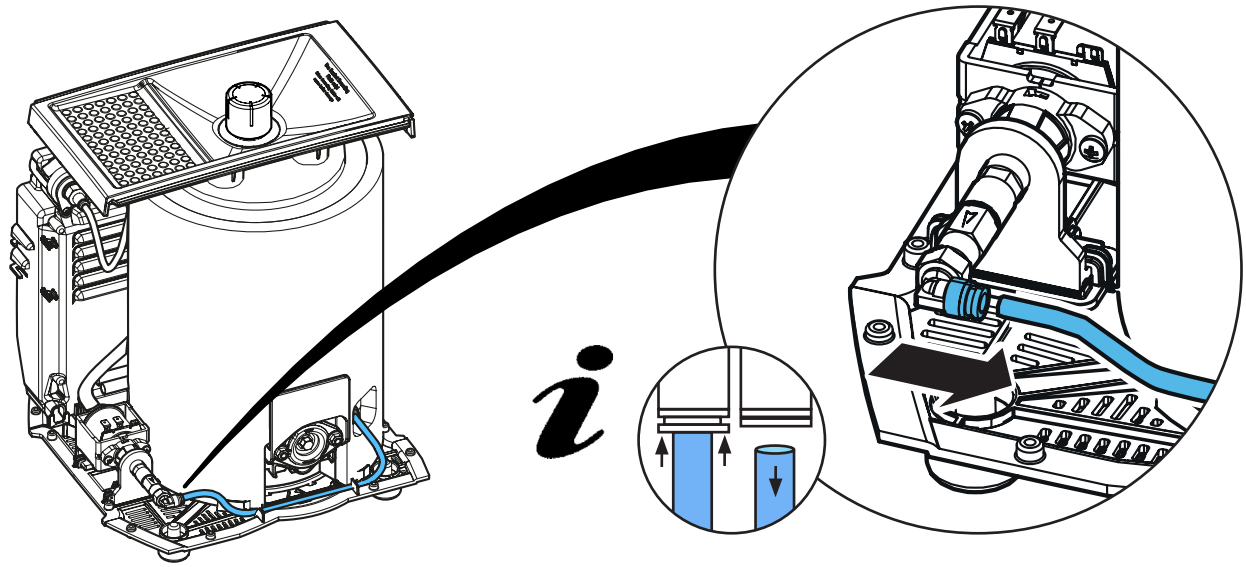

19.

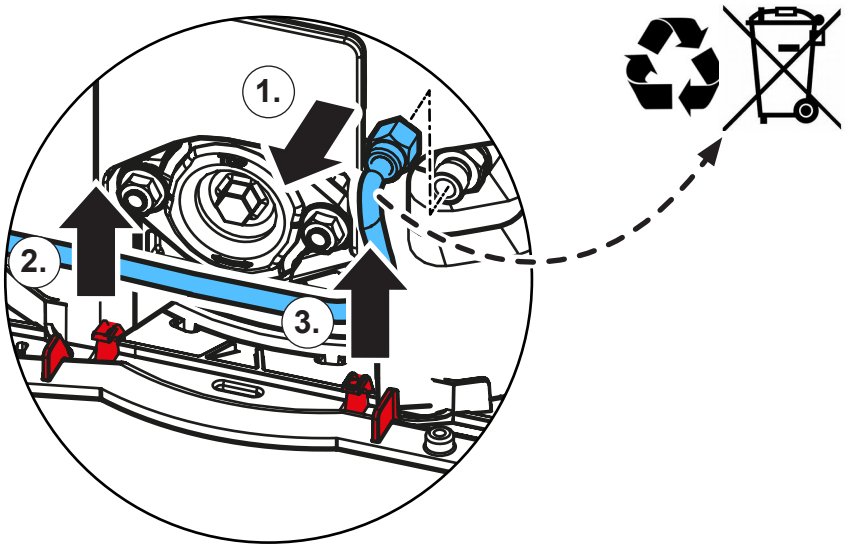

20.

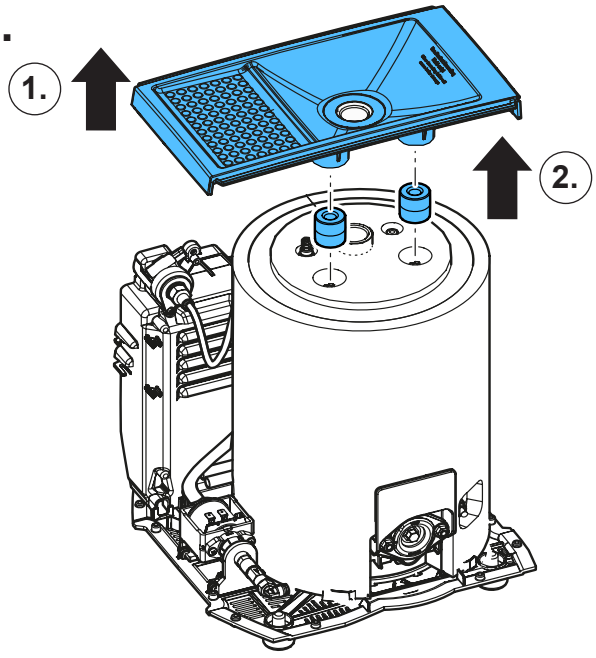

21.

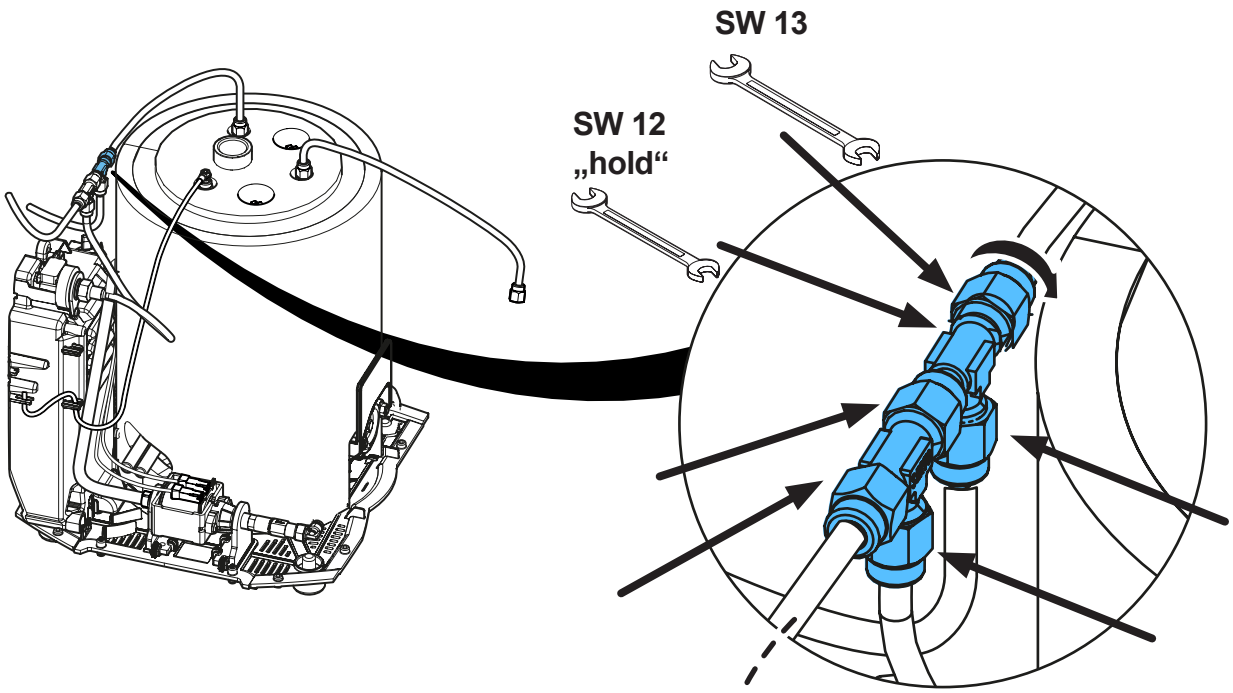

22.

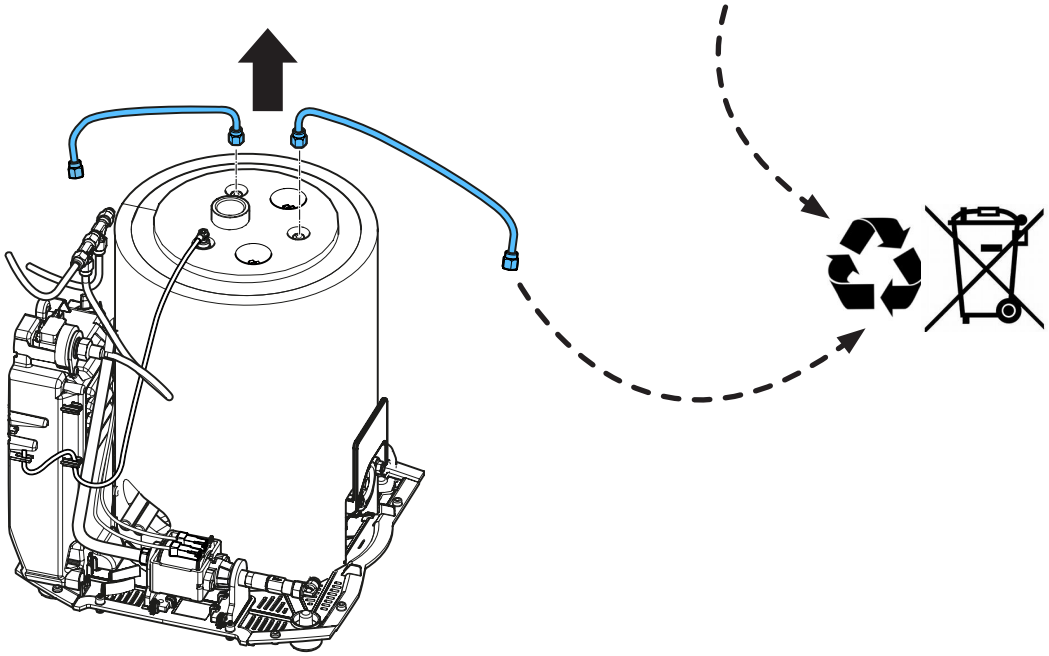

23.

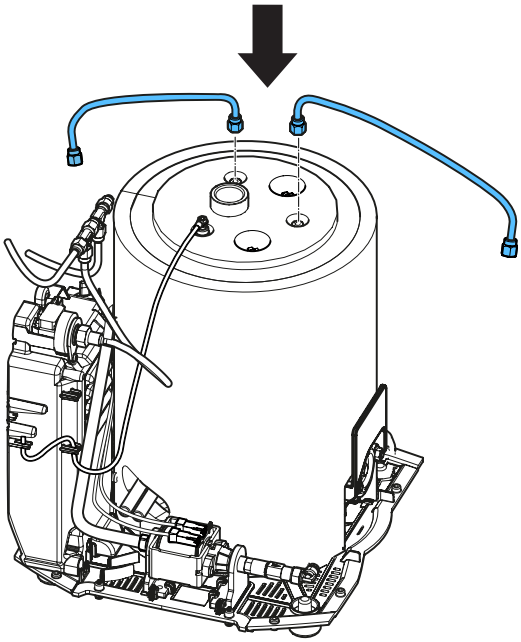

24.

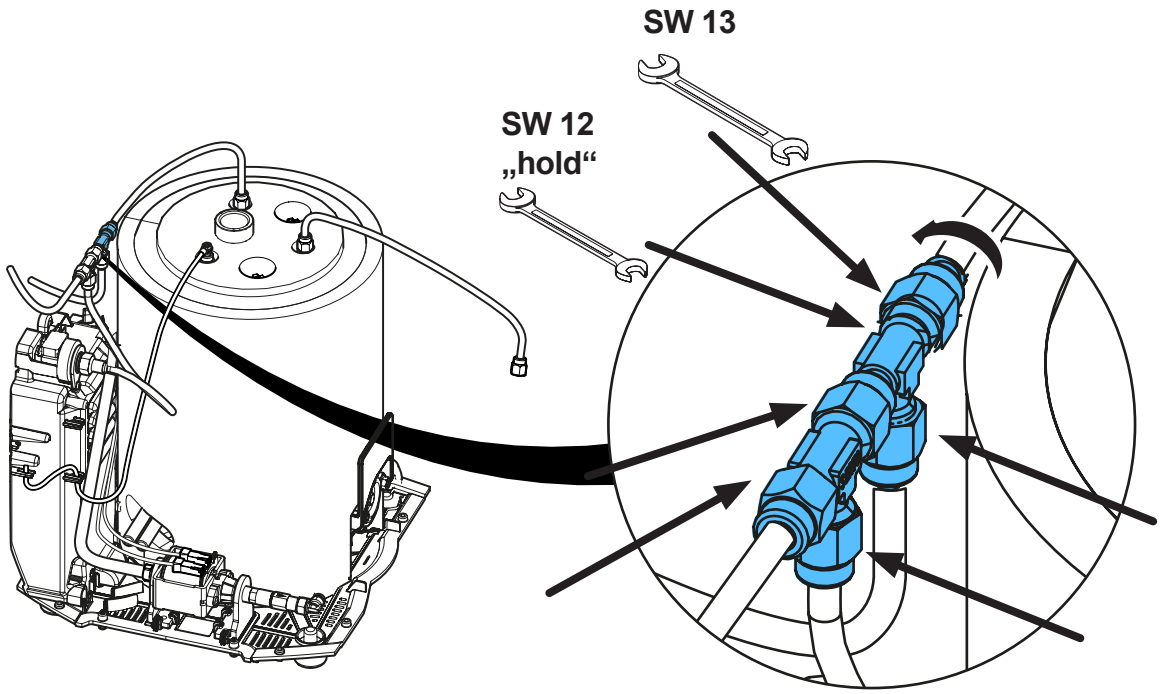

25.

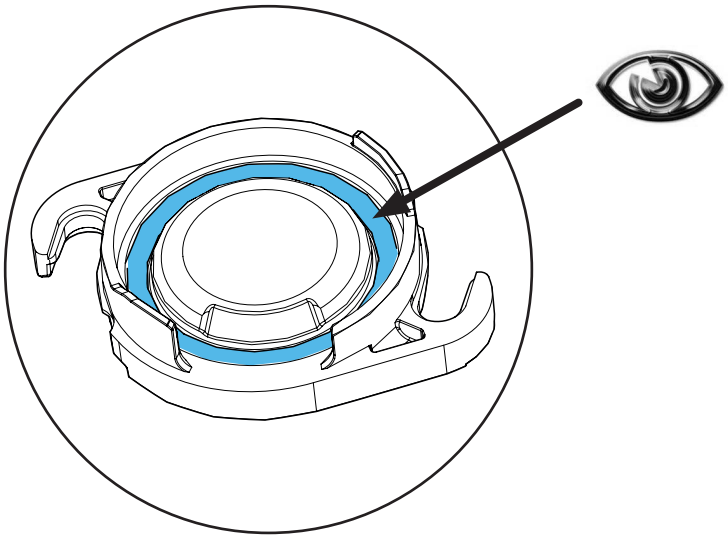

26.

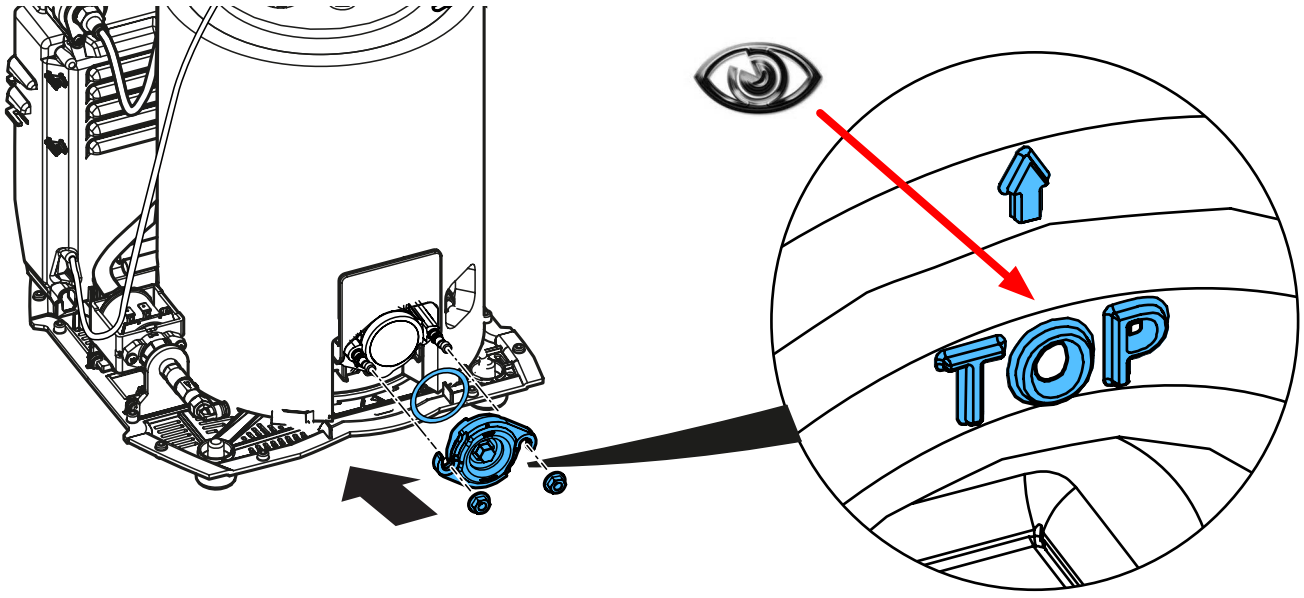

27.

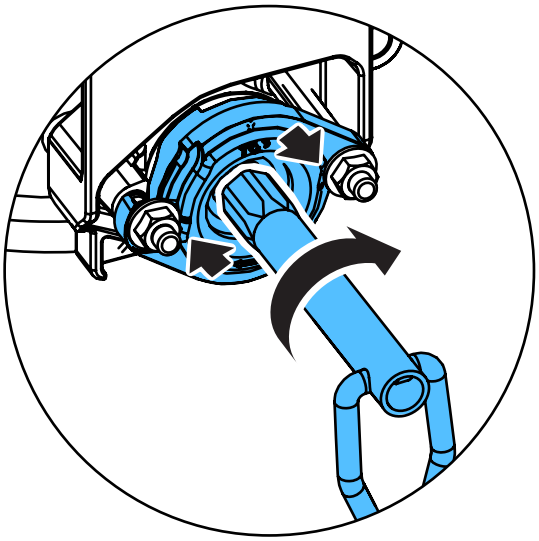

28.

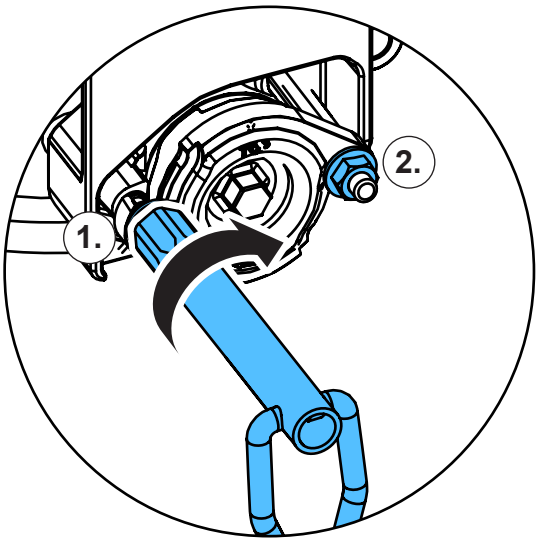

29.

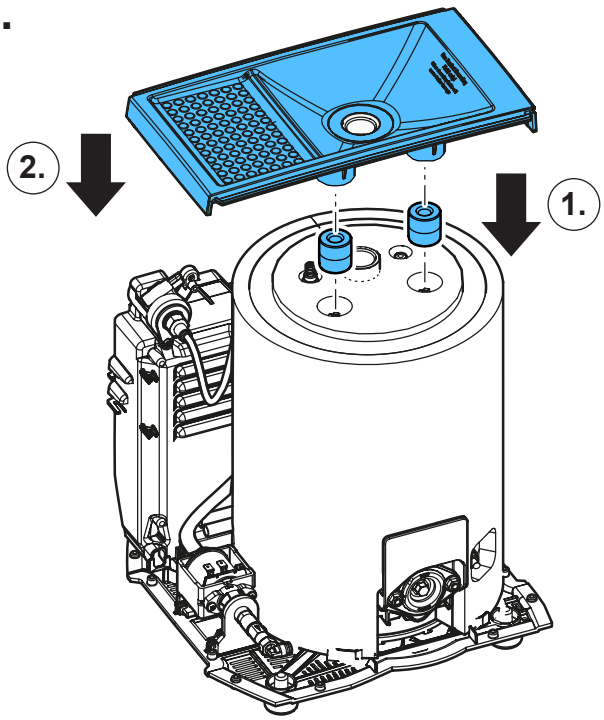

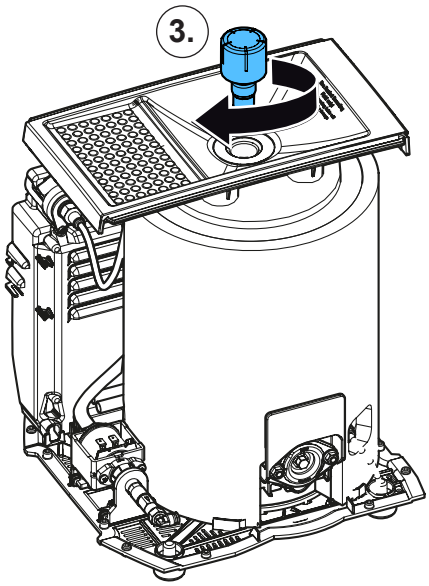

30.

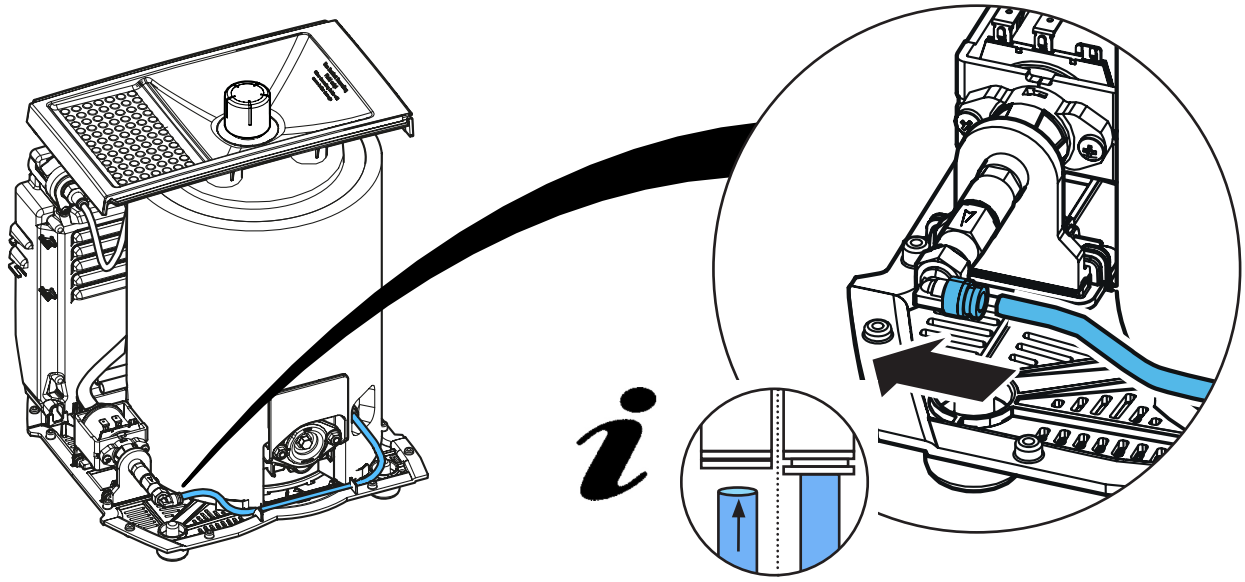

31.

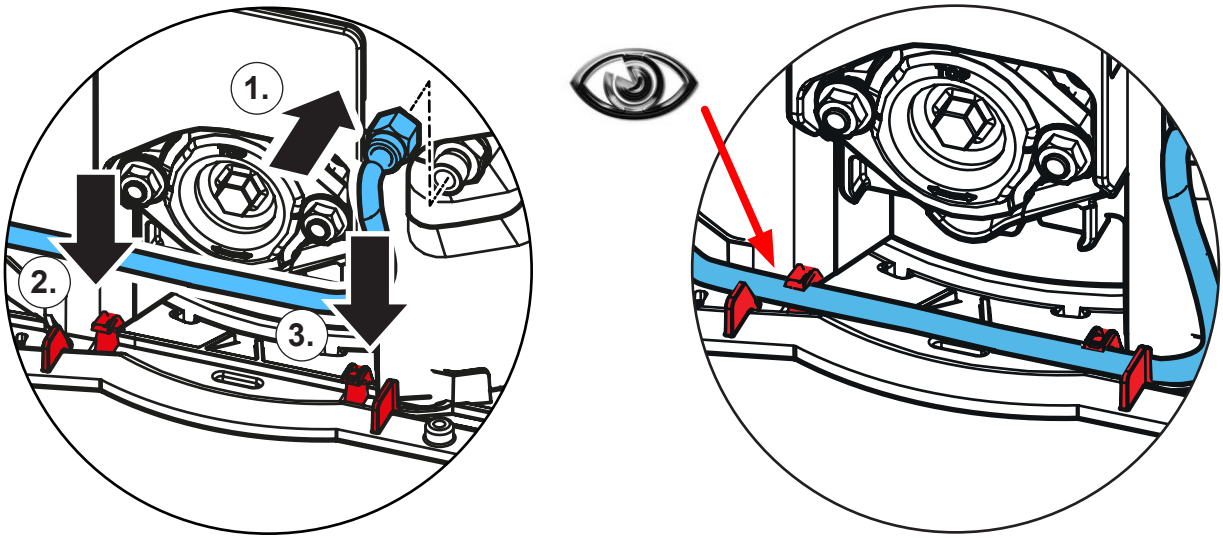

32.

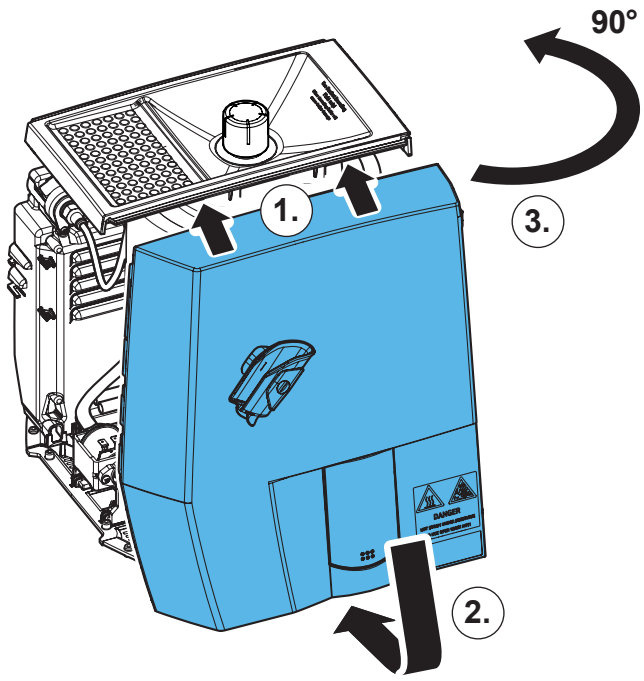

33.

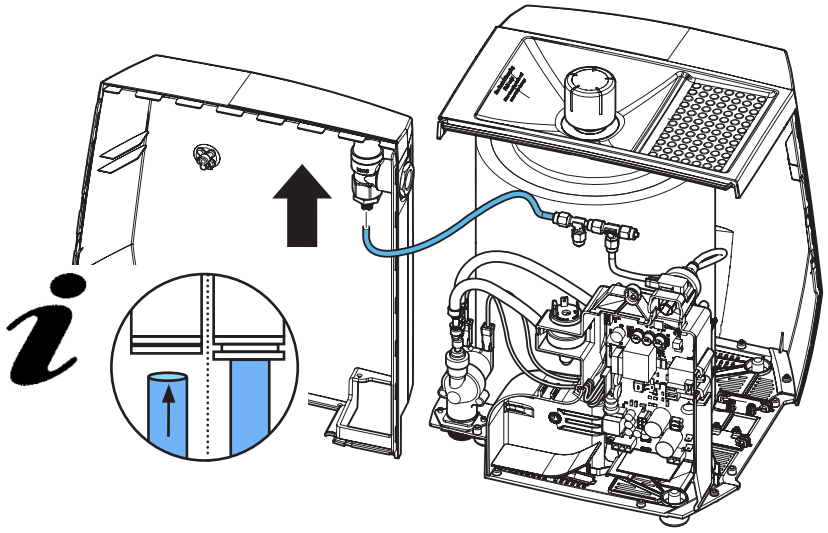

34.

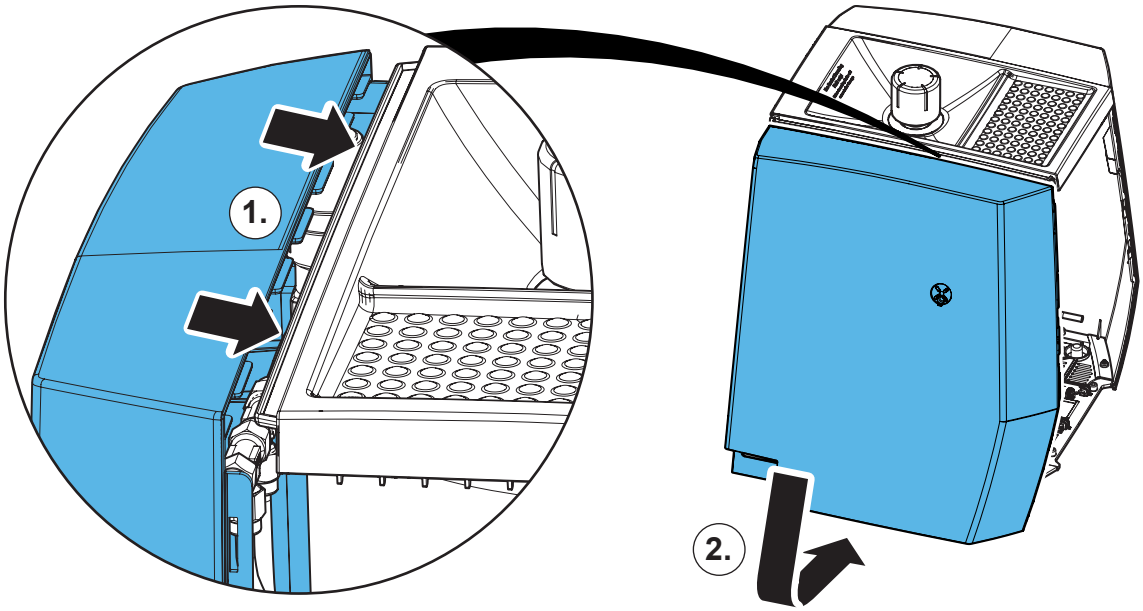

35.

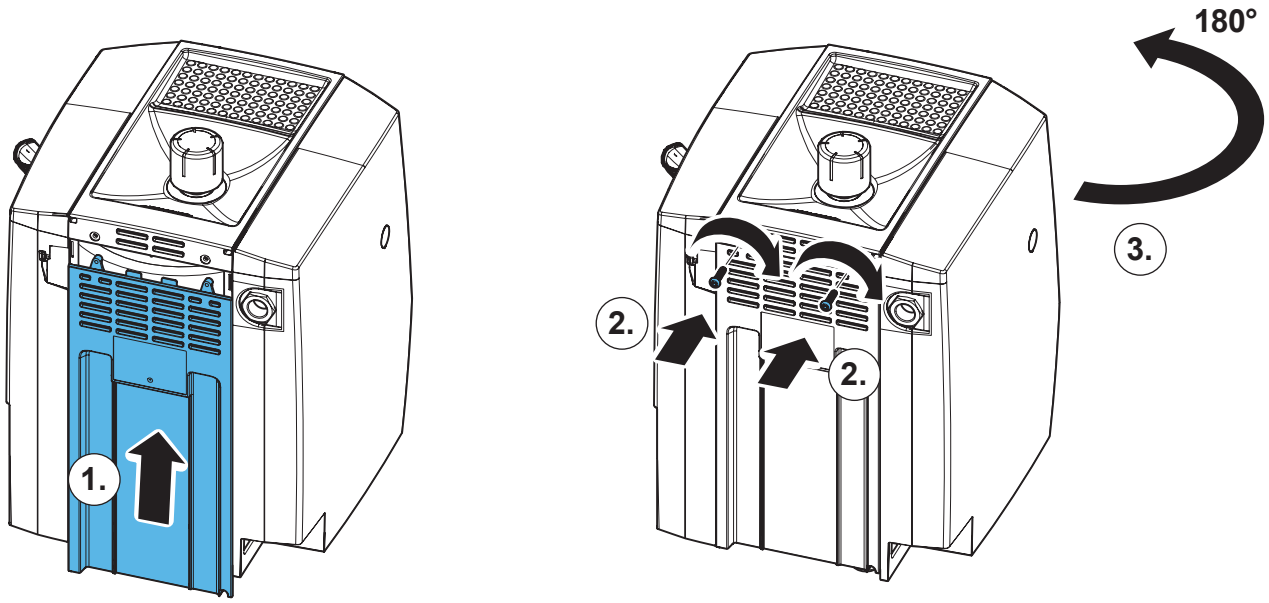

36.

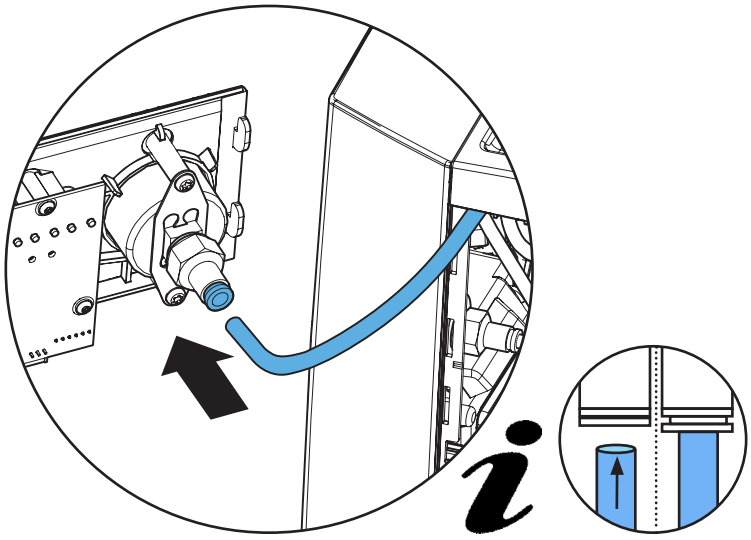

37.

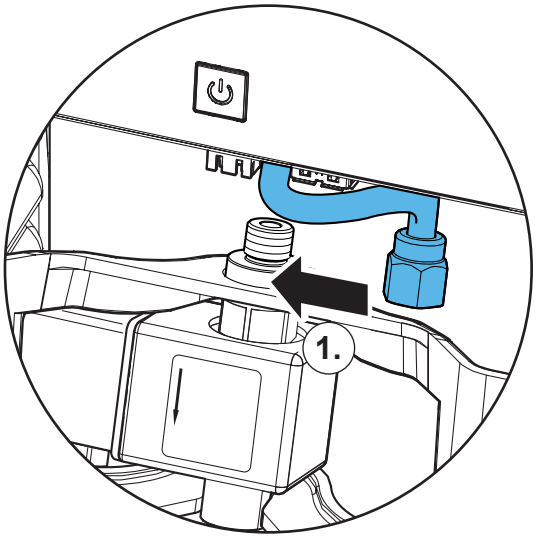

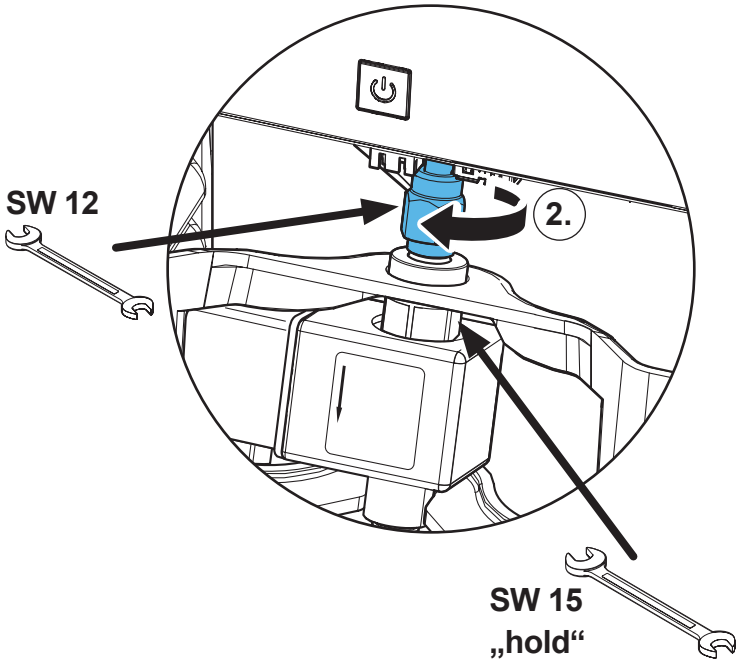

38.

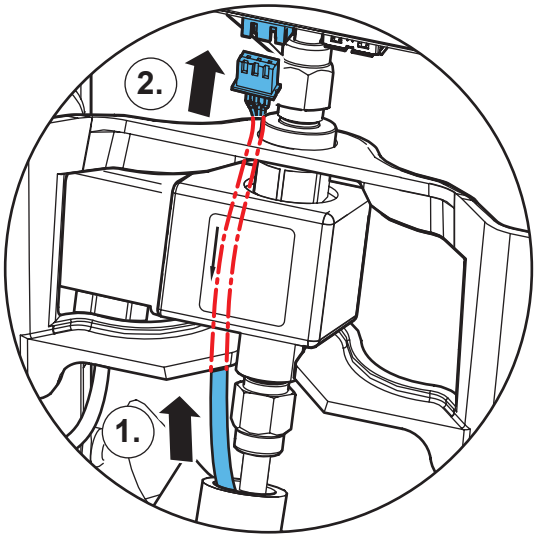

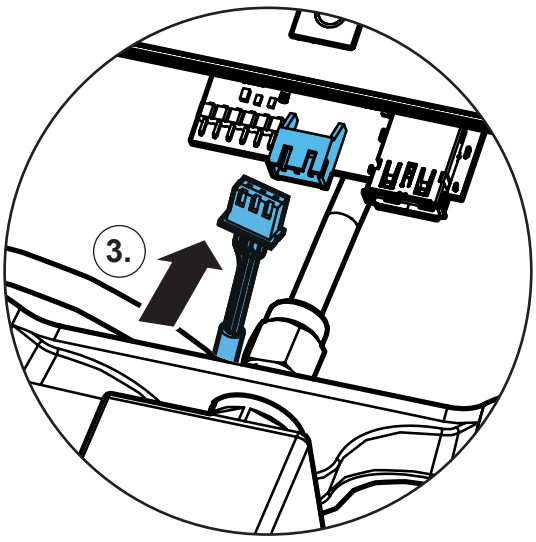



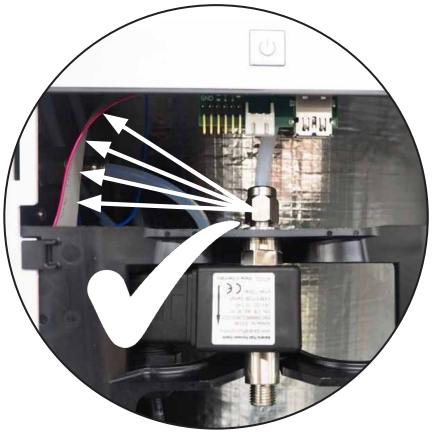

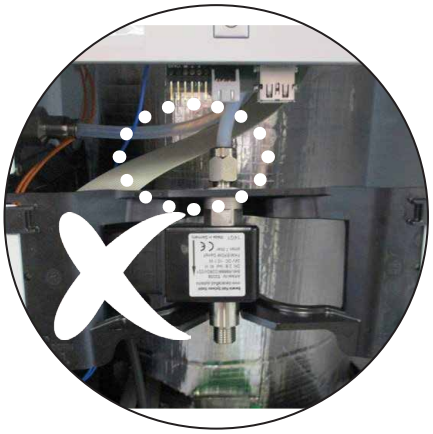

39.

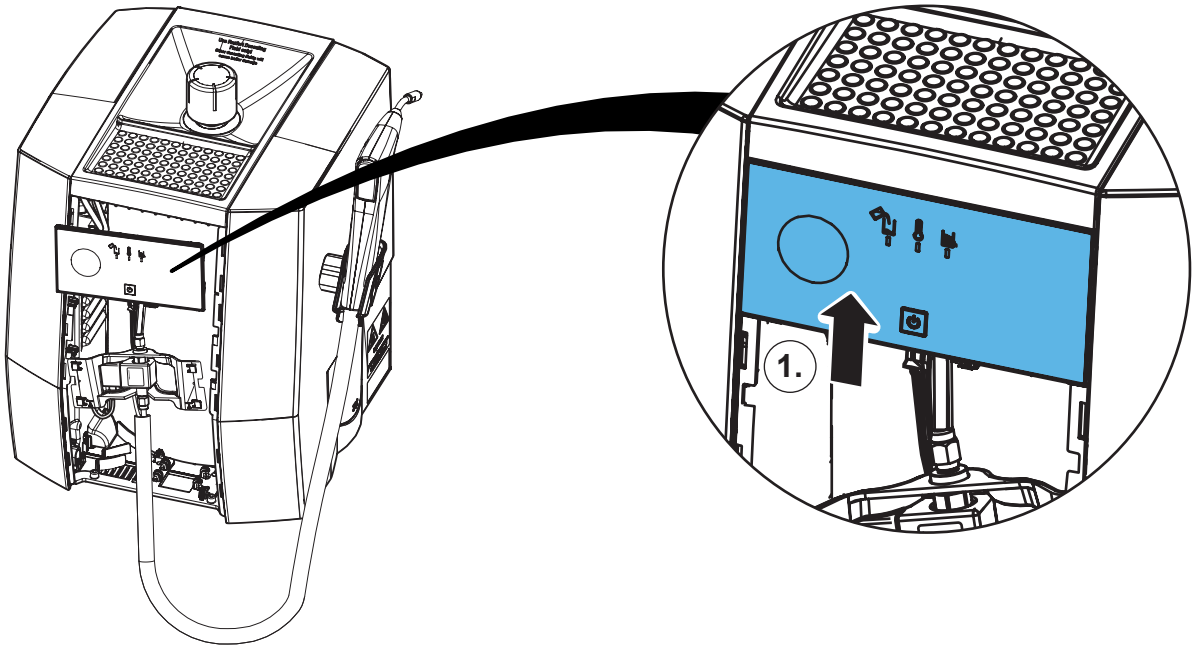

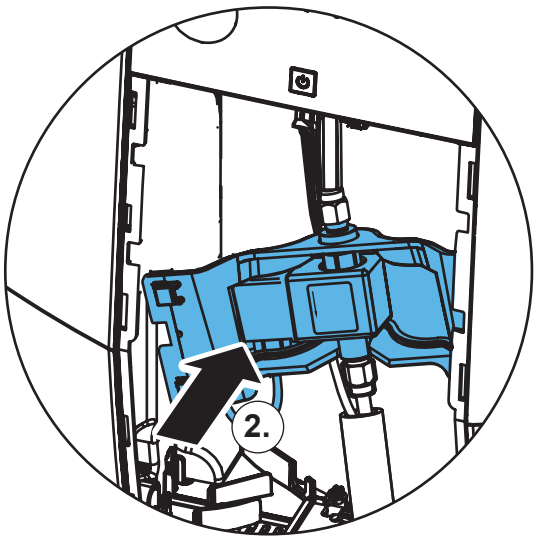

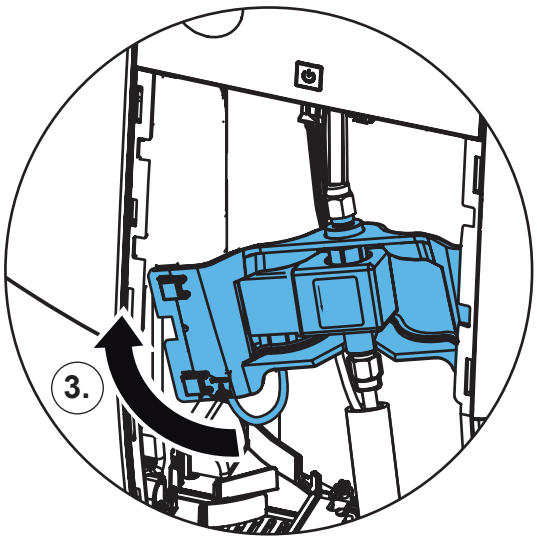

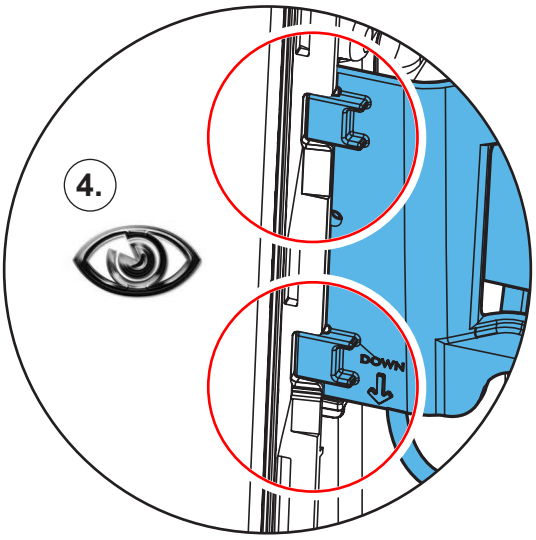

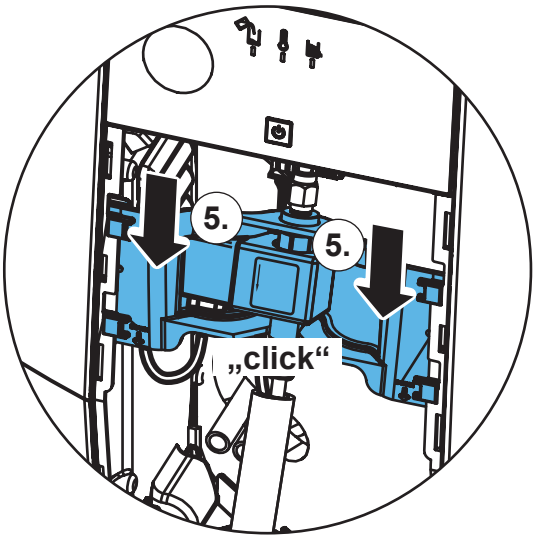

40.

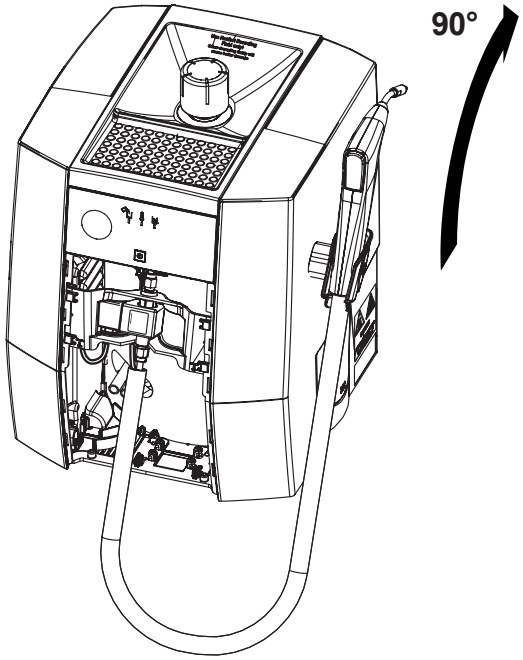

41.

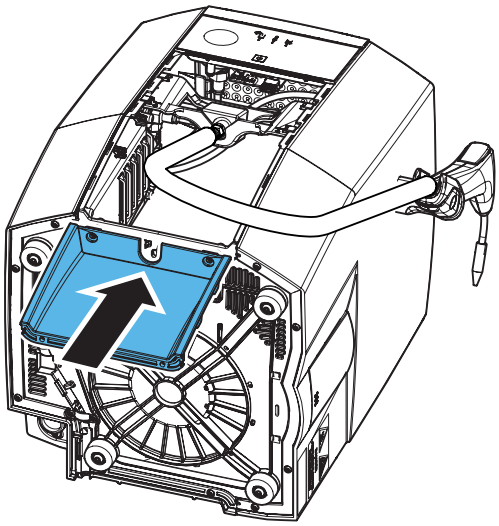

42.

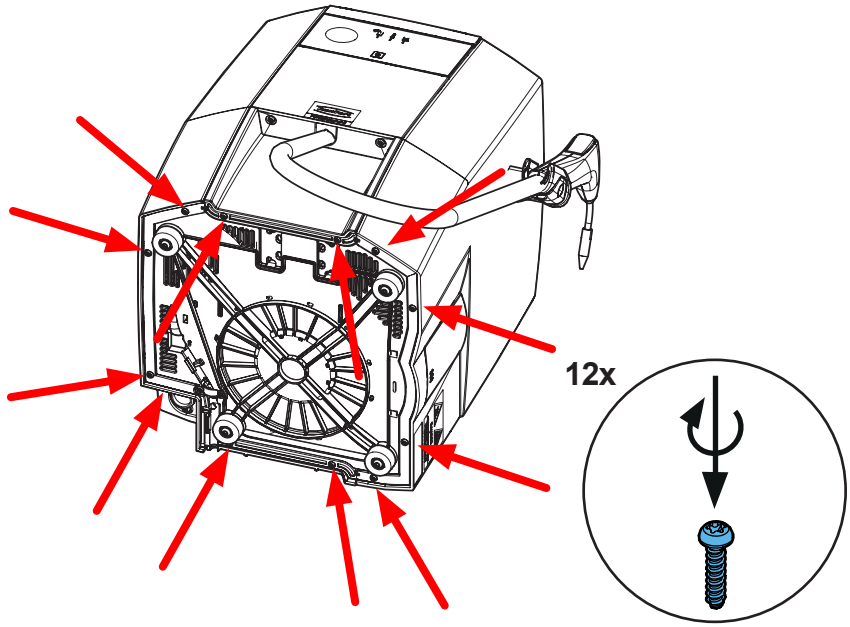

43.

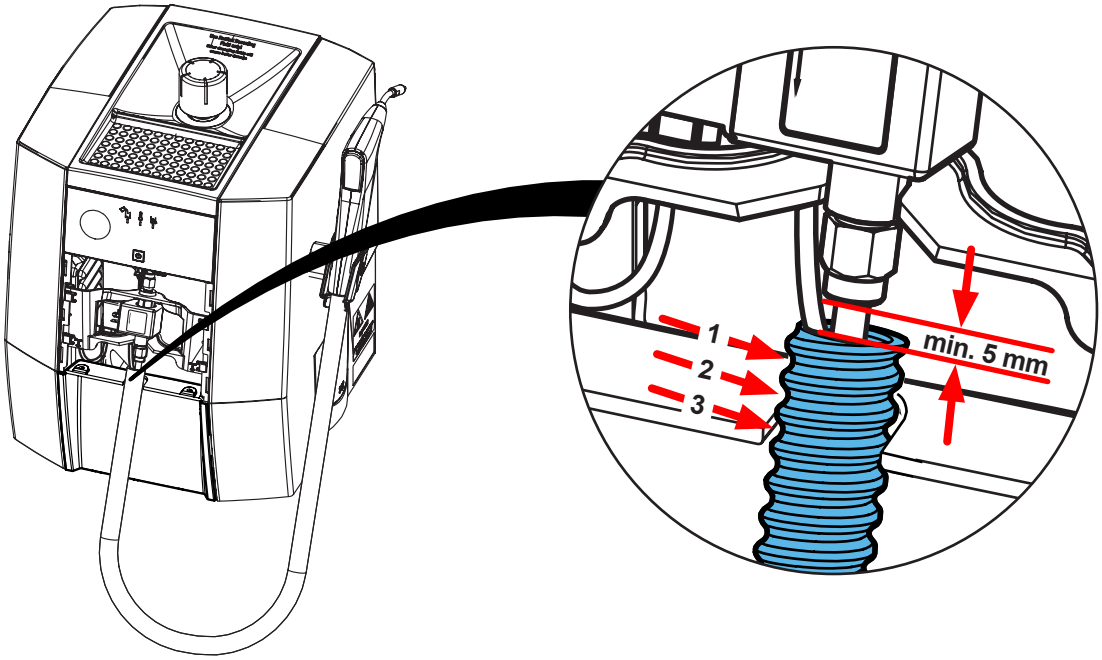

44.

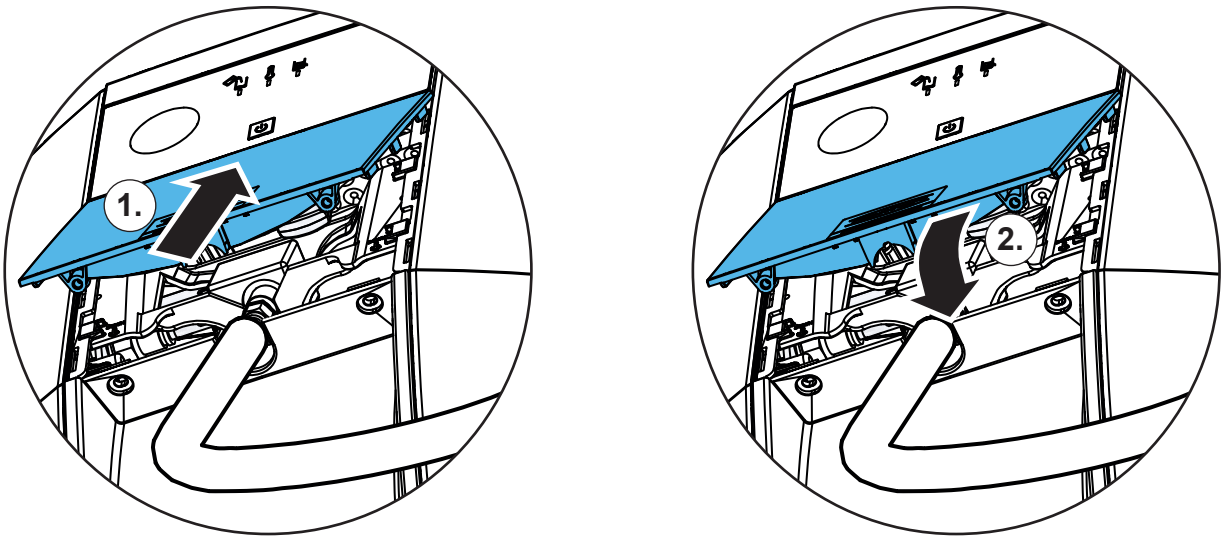

45.

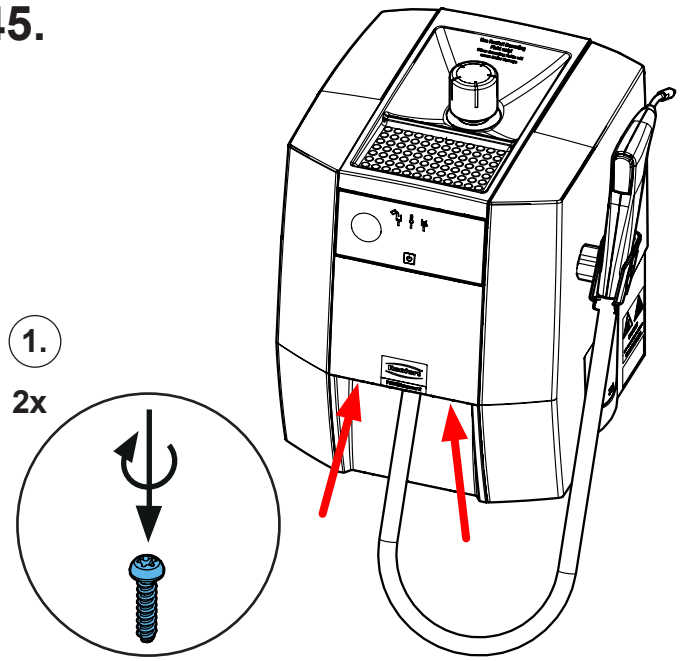

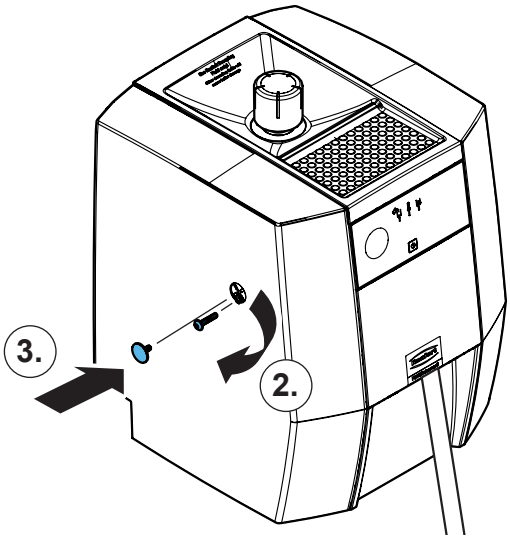

making work easy

Test

Schutzleiterprüfung • Protective conductor test • Vérification du conducteur de protection • Verifica del conduttore di protezione • Comprobación del conductor de protección • Проверка защитного провода

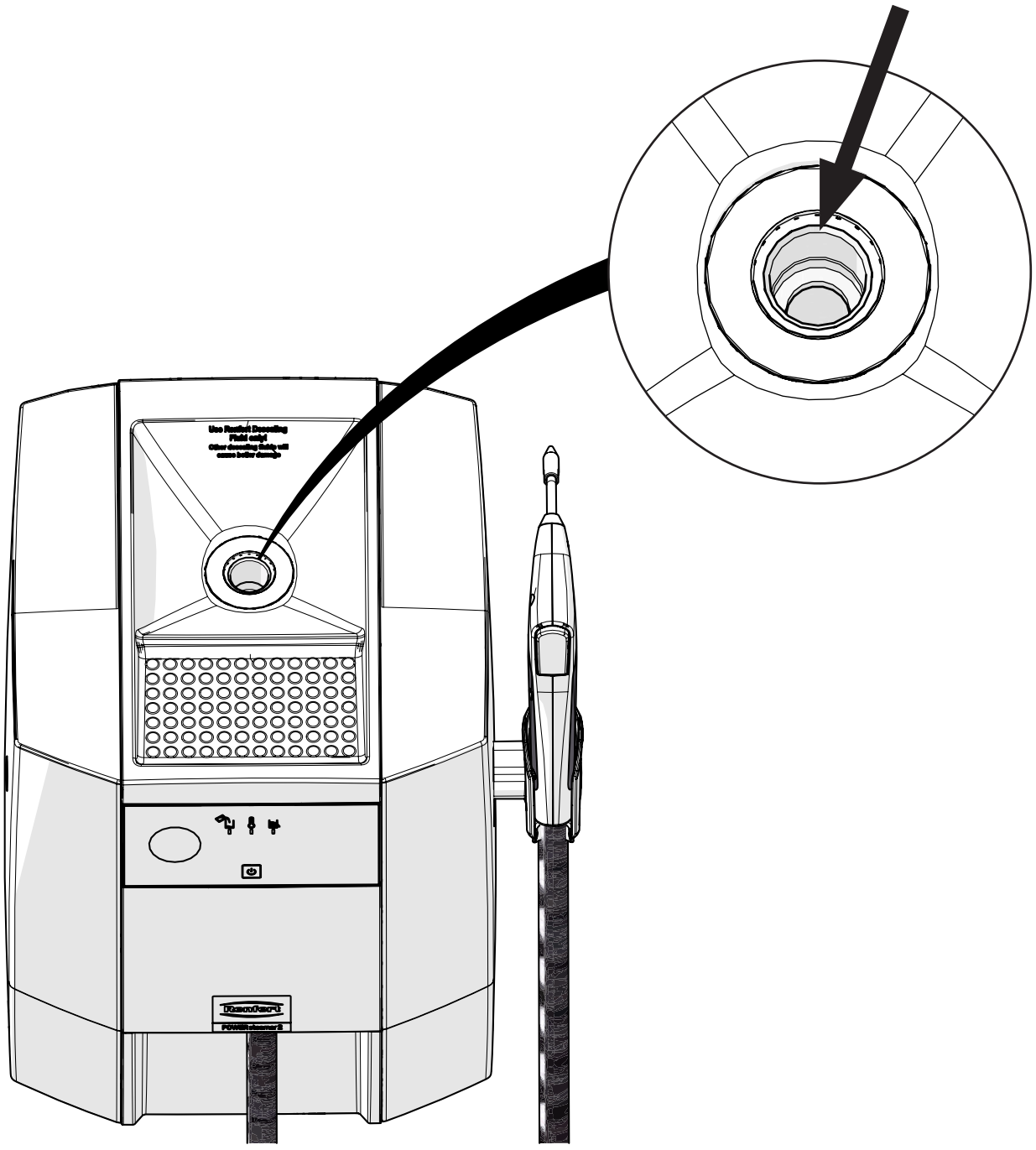

Messpunkt für Schutzleiterprüfung • Measuring point for protective conductor testing • Point de mesure pour le test du conducteur de protection • Punto di misurazione per la verifica del conduttore di protezione • Punto de medición para la comprobación del conductor de protección • Точка замера для проверки защитного провода

21-6925 20102025

Hochaktuell und ausführlich auf ...
Up to date and in detail at …
Actualisé et détaillé sous …
Aggiornato e dettagliato su …
La máxima actualidad y detalle en ...
Актуально и подробно на …

www.renfert.com

Renfert GmbH • Untere Gießwiesen 2 • 78247 Hilzingen/Germany
Tel.: +49 7731 82 08-0 • Fax: +49 7731 82 08-70
www.renfert.com • info@renfert.com

Renfert USA • 3718 Illinois Avenue • St. Charles IL 60174/USA
Tel.: +1 6307 62 18 03 • Fax: +1 6307 62 97 87
www.renfert.com • info@renfertusa.com
USA: Free call 800 336 7422